siniat
Shaping the way people build

nida

SAUSĀS BŪVES SISTĒMAS

Risinājumu katalogs

PIRMIE TIRGŪ
SAUSĀS BŪVES SISTĒMAS
MARĶĒTA ZĪME CE

siniat
Shaping the way people build

nida

SINIAT BIM PORTĀLĀ

Ieejiet www.siniat.lv
un brīvi izveidojiet savu telpu

nida

SAUSĀS BŪVES SISTĒMAS

Risinājumu katalogs

SATURS

01. Ievads 10

Ģipškartona plāksnes Nida 12
Metāla profili un stiprinājuma elementi 18
Ģipša izstrādājumi Nida 18
Ģipša apmetums Nida 19
Gruntēšanas līdzekļi 19
Sausās apdares sistēmas 20
Akustika iekštelpu sausās apdares sistēmās 25
Akustiskās prasības saskaņā ar PN-B 02151-3:19999 29
Ar ugunsdrošību saistītie pamatprincipi un definīcijas. 35
Drošība Nida sausās apdares sistēmās ir mūsu galvenā prioritāte 38
Pirmās ar CE apzīmētās sausās apdares sistēmas tirgū 42
Jaunās plāksnes ir garantija profesionāļiem 45
Noslogojuma montāža uz starpsienām 48
Darba drošība 52

02. Enkuroti segumi Nida Apmetums 62

9,5; 12,5 74
CD/ES-12,5; CD/ES-18 76
CD/ES-25; CD/ES-30 78
CD/ES-37,5 80
CD/ES-50; CD/ES-60 82
CD/ES-12,5/SONIC (N0) 84
CD/ES-12,5/SONIC (N1-N8) 86
CD/EL-12,5; CD/EL-18 88
CD/EL-25; CD/EL-30 90
CD/EL-37,5 92
CD/EL-50; CD/EL-60 94
CD/EL-12,5/SONIC (N0) 96
CD/EL-12,5/SONIC (N1-N8) 98
CD/ES-13/RTG; CD/ES-13,5/RTG; CD/ES-14/RTG; CD/ES-14,5/RTG; CD/ES-15/RTG; CD/ES-15,5/RTG 100
PK48-12,5; PK48-18 102
PK48-25; PK48-30 104
PK48-37,5 106
PK48-50; PK48-60 108
C100/L-12,5; C100/L-18 110
C100/L-25; C100/L-30 112
C100/L-37,5 114
C100/L-50; C100/L-60 116
CC100/L-12,5; CC100/L-18 118
CC100/L-25; CC100/L-30 120
CC100/L-37,5 122
CC100/L-50; CC100/L-60 124
C50/PWA-12,5; C50/PWA-18 126
C50/PWA-25; C50/PWA-30 128
C50/PWA-37,5 130
C50/PWA-50; C50/PWA-60 132
C75/PWA-12,5; C75/PWA-18 134
C75/PWA-25; C75/PWA-30 136
C75/PWA-37,5 138
C75/PWA-50; C75/PWA-60 140
C100/PWA-12,5; C100/PWA-18,0 142
C100/PWA-25; C100/PWA-30 144
C100/PWA-37,5 146
C100/PWA-50; C100/PWA-60 148

03. Brīvi stāvoši segumi Nida Apmetums 150

C50-12,5; C50-18 162
C50-25; C50-30 164
C50-37,5 166
C50-50; C50-60 168
C75-12,5; C75-18 170
C75-25; C75-30 172
C75-37,5 174
C75-50; C75-60 176
C100-12,5; C100-18 178
C100-25; C100-30 180
C100-37,5 182
C100-50; C100-60 184
CC50-12,5; CC50-18 186
CC50-25; CC50-30 188
CC50-37,5 190
CC50-50; CC50-60 192
CC75-12,5; CC75-18 194
CC75-25; CC75-30 196
CC75-37,5 198
CC75-50; CC75-60 200
CC100-12,5; CC100-18 202
CC100-25; CC100-30 204
CC100-37,5 206
CC100-50; CC100-60 208
UAR50-12,5; UAR50-25 210
UAR75-12,5; UAR75-25 212
UAR100-12,5; UAR100-25 214
UARUAR50-12,5; UARUAR50-25 216
UARUAR75-12,5; UARUAR75-25 218
UARUAR100-12,5; UARUAR100-25 220
C50/LS-12,5; C50/LS-15; C50/LS-18 224
C50/LS-25 226
C75/LS-12,5; C75/LS-15; C75/LS-18 228
C75/LS-25 230
C100/LS-12,5; C100/LS-15; C100/LS-18 232
C100/LS-25 234

Sniegtie risinājumi un cita veida dati ir izstrādāti, balstoties uz ārējo pētījumu vienību, Siniat tehniskās attīstības centra testiem, kā arī daudzu gadu pieredzi un sausās apdares sistēmu montāžas praksi. Siniat Sp. z o.o. nav tiešas ietekmes uz projektēšanu, būvniecības apstākļiem un darba veikšanas veidu. Brīdinām, ka šis ir vispārīgas vadlīnijas, un tās nedod nekādas garantijas un neizsaka apgalvojumus, un Siniat Sp. z o.o. to saistībā nenes nekādu atbildību. Neesam atbildīgi par drukas kļūdām.

04. Starpsienas Nida Siena 236

75A50 260
75AA50 262
100A75 264
100AA75 266
125A100 268
125AA100 270
75A50/RTG 272
100A75/RTG 274
125A100/RTG 276
100A50 278
100AA50 280
125A75 282
125AA75 284
150A100 286
150AA100 288
100A50/RTG 290
125A75/RTG 292
150A100/RTG 294
125A50; 150A75; 175A100; 125AA50; 150AA75; 175AA100 296
125A50; 150A75; 175A100; 125AA50; 150AA75; 175AA100 298
75A50/LS; 100A75/LS; 125A100/LS; 75AA50/LS; 100AA75/LS; 125AA100/LS 300
100A50/LS; 125A75/LS; 150A100/LS; 100AA50/LS; 125AA75/LS; 150AA100/LS 302
100A50; 125A75; 150A100 304
100A50; 125A75; 150A100 306
100+15A50 308
100+25A50 310
125+15A75 312
125+25A75 314
150+25A100 316
155B50 320
155BB50 322
205B75 324
205BB75 326
255B100 328
255BB100 330
155B50; 205B75; 255B100 332
255BB100-PWA 334
180B50; 230B75; 280B100; 180BB50; 230BB75; 280BB100 336
155B50-PWA 338
155BB50-PWA 340
205B75-PWA 342
205BB75-PWA 344
255B100-PWA 346
255BB100-PWA 348
180B50-PWA; 230B75-PWA; 280B100-PWA; 180BB50-PWA; 230BB75-PWA; 280BB100-PWA 350
155B50/LS; 205B75/LS; 255B100/LS; 155BB50/LS; 205BB75/LS; 255BB100/LS 352
160D50 356
160DD50 358
210D75 360
210DD75 362
260D100 364
260DD100 366
185D50; 235D75; 285D100; 185DD50; 235DD75; 285DD100 368
160D50-PWA 370
160DD50-PWA 372
210D75-PWA 374
210DD75-PWA 376
260D100-PWA 378
260DD100-PWA 380
185D50-PWA; 235D75-PWA; 285D100-PWA; 185DD50-PWA; 235DD75-PWA; 285DD100-PWA 382
160D50/LS; 210D75/LS; 260D100/LS; 160DD50/LS; 210DD75/LS; 260DD100/LS 384
150C50 388
150CC50 390
200C75 392
200CC75 394
250C100 396
250CC100 398
175C50; 225C75; 275C100; 175CC50; 225CC75; 275CC100 400
150C50/LS; 200C75/LS; 250C100/LS; 150CC50/LS; 200CC75/LS; 250CC100/LS 402
S125/2 406
SS125/2 408
S150/2 410
SS150/2 412
S175/2 414
SS175/2 416
S150/3; S175/3; S200/3; SS150/3; SS175/3; SS200/3 418
87N50 420
112N75 422
137N100 424
SW150 426
SW175 428
SW190 430
SW150-400; SW150-300; SWSW150; SWSW150-400; SWSW150-300 432
75G50; 100G75; 125G100; 87,5G50; 112,5G75; 137,5G100 434
125AA75(BS); 150AA100(BS) 436
SLA 438

05. Piekaramie griesti Nida Griesti 440

PK48/12,5; PK48/15; PK48/18 460
PK48/25; PK48/30 462
PK48/37,5; PK48/40; PK48/55; PK48/60 464
ES/CD60-12,5; ES/CD60-15; ES/CD60-18 466
ES/CD60-25; ES/CD60-30 468
ES/CD60-37,5; ES/CD60-40; ES/CD60-55; ES/CD60-60 470
EL/CD60-12,5; EL/CD60-15; EL/CD60-18 472
EL/CD60-25; EL/CD60-30 474
EL/CD60-37,5; EL/CD60-40; EL/CD60-55; EL/CD60-60 476
WP/CD60-12,5; WP/CD60-15; WP/CD60-18 478
WP/CD60-25; WP/CD60-30 480
WP/CD60-37,5; WP/CD60-40; WP/CD60-55; WP/CD60-60 482
WO/CD60-12,5; WO/CD60-25 484
WON/CD60-12,5; WON/CD60-15; WON/CD60-18 486
WON/CD60-25; WON/CD60-30 488
WON/CD60-37,5; WON/CD60-40; WON/CD60-60 490
JK/ES/CD60-12,5; JK/ES/CD60-15; JK/ES/CD60-18 492
JK/ES/CD60-25; JK/ES/CD60-30 494
JK/ES/CD60-37,5; JK/ES/CD60-40; JK/ES/CD60-55; JK/ES/CD60-60 496
JK/EL/CD60-12,5; JK/EL/CD60-15; JK/EL/CD60-18 498
JK/EL/CD60-25; JK/EL/CD60-30 500
JK/EL/CD60-37,5; JK/EL/CD60-40; JK/EL/CD60-55; JK/EL/CD60-60 502
JK/WP/CD60-12,5; JK/WP/CD60-15; JK/WP/CD60-18 504
JK/WP/CD60-25; JK/WP/CD60-30 506
JK/WP/CD60-37,5; JK/WP/CD60-40; JK/WP/CD60-55; JK/WP/CD60-60 508
JK/WO/CD60-12,5; JK/WO/CD60-25 510
JK/WON/CD60-12,5; JK/WON/CD60-15; JK/WON/CD60-18 512
JK/WON/CD60-25; JK/WON/CD60-30 514
JK/WON/CD60-37,5; JK/WON/CD60-40; JK/WON/CD60-55; JK/WON/CD60-60 516
DK/ES/CD60-12,5; DK/ES/CD60-15; DK/ES/CD60-18 518
DK/ES/CD60-25; DK/ES/CD60-30 520
DK/ES/CD60- 37,5; DK/ES/CD60-40; DK/ES/CD60-55; DK/ES/CD60-60 522
DK/EL/CD60-12,5; DK/EL/CD60-15; DK/EL/CD60-18 524
DK/EL/CD60-25; DK/EL/CD60-30 526
DK/EL/CD60-37,5; DK/EL/CD60-40; DK/EL/CD60-55; DK/EL/CD60-60 528
DK/WP/CD/60-12,5; DK/WP/CD/60-15; DK/WP/CD/60-18 530
DK/WP/CD60-25; DK/WP/CD60-30 532
DK/WP/CD60-37,5; DK/WP/CD60-40; DK/WP/CD60-55; DK/WP/CD60-60 534
DK/WO/CD60-12,5; DK/WO/CD60-25 536
DK/WON/CD60-12,5; DK/WON/CD60-15; DK/WON/CD60-18 538
DK/WON/CD60-25; DK/WON/CD60-30 540
DK/WONCD60-25/MW; DK/WONCD60-25/MW; DK/WONCD60-30/MW; DK/WONCD60-30/MW 542
DK/WON/CD60-37,5; DK/WON/CD60-40; DK/WON/CD60-55; DK/WON/CD60-60 544
DK/WON/CD60-13/RTG; DK/WON/CD60-13,5/RTG; DK/WON/CD60-14/RTG; DK/WON/CD60-14,5/RTG; DK/WON/CD60-15/RTG; DK/WON/CD60-15,5/RTG 546
DK/MFC-12,5; DK/MFC-15; DK/MFC-18 548
DK/MFC-25; DK/MFC-30 550
DK/MFC-37,5; DK/MFC-40; DK/MFC-55; DK/MFC-60 552
ES/CD60-12,5/LIEKTĀ; EL/CD60-12,5/LIEKTĀ; WP/CD60-12,5/LIEKTĀ 554
DK/WO/CD60-12,5/SONIC 556
DK/WO/CD60-12,5/SONIC 558
DK/WON/CD60-12,5; DK/WON/CD60-25; DK/WON/CD60-37,5; DK/WON/CD60-50; DK/WON/CD60-62,5 560
DK/PG/UA/CD60-12,5; DK/PG/UA/CD60-25 562
DK/PG/UA/CD60-60/MW; DK/PG/UA/CD60-60/MW 564

06. Pašnesošie griesti Nida Griesti 570

C50U50/500-12,5; C50U50/500-15; C50U50/500-18 596
C50/U50/500-25; C50/U50/500-30 598
C50/U50/500-37,5; C50/U50/500-40; C50/U50/500-60 600
C75/U75/500-12,5; C75/U75K/500-15; C75/U75/500-18 602
C75/U75/500-25; C75/U75/500-30 604
C75/U75/500-37,5; C75/U75/500-40; C75/U75/500-60 606
C100/U100/500-12,5; C100/U100/500-15; C100/U100/500-18 608
C100/U100/500-25; C100/U100/500-30 610
C100/U100/500-37,5; C100/U100/500-40; C100/U100/500-60 612
C50/U50/PD/500-12,5; C50/U50/PD/500-15; C50/U50/PD/500-18 614
C50/U50/PD/500-25; C50/U50/PD/500-30 616
C50/U50/PD/500-37,5; C50/U50/PD/500-40; C50/U50/PD/500-60 618
C75/U75/PD/500-12,5; C75/U75/PD/500-15; C75/U75/PD/500-18 620
C75/U75/PD/500-25; C75/U75/PD/500-30 622
C75/U75/PD/500-37,5; C75/U75/PD/500-40; C75/U75/PD/500-60 624
C100/U100/PD/500-12,5; C100/U100/PD/500-15; C100/U100/PD/500-18 626
C100/U100/PD/500-25; C100/U100/PD/500-30 628
C100/U100/PD/500-37,5; C100/U100/PD/500-40; C100/U100/PD/500-60 630
CC50/U50/500-12,5; CC50/U50/500-15; CC50/U50/500-18 632
CC50/U50/500-25; CC50/U50/500-30 634
CC50/U50/500-37,5; CC50/U50/500-40; CC50/U50/500-60 636
CC75/U75/500-12,5; CC75/U75/500-15; CC75/U75/500-18 638
CC75/U75/500-25; CC75/U75/500-30 640
CC75/U75/500-37,5; CC75/U75/500-40; CC75/U75/500-60 642
CC100/U100/500-12,5; CC100/U100/500-15; CC100/U100/500-18 644
CC100/U100/500-25; CC100/U100/500-30 646

CC100/U100/500-37,5; CC100/U100/500-40; CC100/U100/500-60 648
CC50/U50/PD/500-12,5; CC50/U50/PD/500-15; CC50/U50/PD/500-18 650
CC50/U50/PD/500-25; CC50/U50/PD/500-30 652
CC50/U50/PD/500-37,5; CC50/U50/PD/500-40; CC50/U50/PD/500-60 654
CC75/U75/PD/500-12,5; CC75/U75/PD/500-15; CC75/U75/PD/500-18 656
CC75/U75/PD/500-25; CC75/U75/PD/500-30 658
CC75/U75/PD/500-37,5; CC75/U75/PD/500-40; CC75/U75/PD/500-60 660
CC100/U100/PD/500-12,5; CC100/U100/PD/500-15; CC100/U100/PD/500-18 662
CC100/U100/PD/500-25; CC100/U100/PD/500-30 664
CC100/U100/PD/500-37,5; CC100/U100/PD/500-40; CC100/U100/PD/500-60 666
UAR50/U50/500-12,5; UAR50/U50/500-15; UAR50/U50/500-18 668
UAR50/U50/500-25; UAR50/U50/500-30 670
UAR50/U50/500-37,5; UAR50/U50/500-40; UAR50/U50/500-60 672
UAR75/U75/500-12,5; UAR75/U75/500-15; UAR75/U75/500-18 674
UAR75/U75/500-25; UAR75/U75/500-30 676
UAR75/U75/500-37,5; UAR75/U75/500-40; UAR75/U75/500-60 678
UAR100/U100/500-12,5; UAR100/U100/500-15; UAR100/U100/500-18 680
UAR100/U100/500-25; UAR100/U100/500-30 682
UAR100/U100/500-37,5; UAR100/U100/500-40; UAR100/U100/500-60 684
UAR50/U50/PD/500-12,5; UAR50/U50/PD/500-15; UAR50/U50/PD/500-18 686
UAR50/U50/PD/500-25; UAR50/U50/PD/500-30 688
UAR50/U50/PD/500-37,5; UAR50/U50/PD/500-40; UAR50/U50/PD/500-60 690
UAR75/U75/PD/500-12,5; UAR75/U75/PD/500-15; UAR75/U75/PD/500-18 692
UAR75/U75/PD/500-25; UAR75/U75/PD/500-30 694
UAR75/U75/PD/500-37,5; UAR75/U75/PD/500-40; UAR75/U75/PD/500-60 696
UAR100/U100/PD/500-12,5; UAR100/U100/PD/500-15; UAR100/U100/PD/500-18 698
UAR100/U100/PD/500-25; UAR100/U100/PD/500-30 700
UAR100/U100/PD/500-37,5; UAR100/U100/PD/500-40; UAR100/U100/PD/500-60 702
UARUAR50/U50/500-12,5; UARUAR50/U50/500-15; UARUAR50/U50/500-18 704
UARUAR50/U50/500-25; UARUAR50/U50/500-30 706
UARUAR50/U50/500-37,5; UARUAR50/U50/500-40; UARUAR50/U50/500-60 708
UARUAR75/U75/500-12,5; UARUAR75/U75/500-15; UARUAR75/U75/500-18 710
UARUAR75/U75/500-25; UAR75/U75/500-30 712
UARUAR75/U75/500-37,5; UARUAR75/U75/500-40; UARUAR75/U75/500-60 714
UARUAR100/U100/500-12,5; UARUAR100/U100/500-15; UARUAR100/U100/500-18 716
UARUAR100/U100/500-25; UARUAR100/U100/500-30 718
UARUAR100/U100/500-37,5; UARUAR100/U100/500-40; UARUAR100/U100/500-60 720
UARUAR50/U50/PD/500-12,5; UARUAR50/U50/PD/500-15; UARUAR50/U50/PD/500-18 722
UARUAR50/U50/PD/500-25; UARUAR50/U50/PD/500-30 724
UARUARUAR50/U50/PD/500-37,5; UARUAR50/U50/PD/500-40; UAR50/U50/PD/500-60 726
UARUAR75/U75/PD/500-12,5; UARUAR75/U75/PD/500-15; UARUAR75/U75/PD/500-18 728
UARUAR75/U75/PD/500-25; UARUAR75/U75/PD/500-30 730
UARUAR75/U75/PD/500-37,5; UARUAR75/U75/PD/500-40; UARUAR75/U75/PD/500-60 732
UARUAR100/U100/PD/PD/500-12,5; UARUAR100/U100/PD/PD/500-15; UARUAR100/U100/PD/PD/500-18 734
UARUAR100/U100/PD/500-25; UARUAR100/U100/PD/500-30 736
UARUAR100/U100/PD/500-37,5; UARUAR100/U100/PD/500-40; UARUAR100/U100/PD/500-60 738

07. Bēniņu apbūve Nida Bēniņi 742
WP/CD/12,5; WP/CD/15 752
WP/CD/25; WP/CD/30 754
WP/CD/37,5 756
ES/CD/12,5; ES/CD/15 758
ES/CD/25; ES/CD/30; ES/CD/37,5 760
EL/CD/12,5; EL/CD/15 762
EL/CD/25; EL/CD/30; EL/CD/37,5 764
PK/12,5; PK/15 766
PK/25; PK/30; PK/37,5 768
LD/12,5; LD/15 770
LD/25; LD/30; LD/37,5 772
ES/DK/CD/12,5; ES/DK/CD/15 774
ES/DK/CD/25; ES/DK/CD/30; ES/DK/CD/37,5 776
EL/DK/CD/12,5; EL/DK/CD/15 778
EL/DK/CD/25; EL/DK/CD/30; EL/DK/CD/37,5 780
DK/MFC/12,5; DK/MFC/15 782
DK/MFC/25; DK/MFC/30; DK/MFC/37,5 784

08. Stāvvadu apdare Nida Šahta 786
62,5A50; 65A50 794
75A50; 80A50 796
87,5A50 798
100A50; 105A50; 110A50 800
87,5A75; 90A75 802
100A75; 100A75 804
112,5A75 806
120A75; 125A75; 135A75 808
112,5A100; 115A100 810
125A100; 130A100 812
137,5A100 814
150A100; 155A100; 160A100 816
80AA50; 105AA75; 130AA100 818
87,5AA50; 112,5AA75; 137,5AA100 820
100UU75; 100UU75; 105UU75; 105UU75; 105UU75; 105UU75; 105UU75 822
125UU100; 125UU100; 130UU100; 130UU100; 130UU100; 130UU100; 130UU100 824
62,5A/UAR50; 75A/UAR50 826
87,5A/UAR75; 100A/UAR75 828
112,5A/UAR100; 125A/UAR100 830
62,5AA/UAR50; 75AA/UAR50 832
87,5AA/UAR75; 100AA/UAR75 834
112,5AA/UAR100; 125AA/UAR100 836
25; 30 840
37,5 842
50; 55, 60 844

09. Koka griestu ugunsdrošā apdare Nida Griesti 846
G18/DPB1; G19/DPA2; G20/DPB1; G22/DPA2 854
G18/DPB1H; G19/DPA2H 856
G22/DPB1; G18/DPB1; G40/DPB1; G24/DPB1; G22/DPA2; G19/DPA2 858
G18/DPB1H; G19/DPA2H; G22/DPB1H; G22/DPB1H 860
G18/DPB1; G32/DPB1; G36/DPB1; G64/DPB1; G19/DPA2; G25/DPA2; G32/DPA2; G56/DPA2 862
G20/DPB1H; G24/DPA2H; G32/DPA2H; G32/DPA2H; G19/DPA2H; G22/DPA2H; G28/DPBA2H; G36/DPA2H 864
G36/DPB1; G40/DPB1; G56/DPB1; G64/DPB1; G80/DPB1; G32/DPA2; G38/DPA2; G44/DPA2; G48/DPA2 866
G40/DPB1H; G44/DPB1H; G64/DPB1H; G38/DPA2H; G40/DPA2H; G56/DPA2H 868
D12,5/UGUNS+; D15/UGUNS+; D18/UGUNS+; D25/UGUNS+; D25/UGUNS+ 870
D25/UGUNS+; D25/UGUNS+; D30/KOMPAKTSS 872
D30/UGUNS+; D37,5/UGUNS+; D37,5/UGUNS+KOMPAKTSS; D40/UGUNS+; D50/UGUNS+; D50/KOMPAKTSS 874
D37,5/UGUNS+; D37,5/UGUNS+KOMPAKTSS; D50/UGUNS+; D50/KOMPAKTSS; D60/UGUNS+; D60/KOMPAKTSS 876
G18/DPB1-D15/UGUNS+; G19/DPA2-D15/UGUNS+; G20/DPB1-D25/UGUNS+; G20/DPB1-D25/KOMPAKTSS; G22/DPA2-D25/UGUNS+; G22/DPA2-D25/KOMPAKTSS; G18/DPB1-D18/UGUNS+; G19/DPA2-D18/UGUNS+ 878
G18/DPB1H-D25/UGUNS+; G18/DPB1H-D25/KOMPAKTSS; G19/DPA2H-D25/UGUNS+; G19/DPA2H-D25/KOMPAKTSS 880
G22/DPB1-D25/UGUNS+; G22/DPB1-D25/KOMPAKTSS; G18/DPB1-D25/UGUNS+; G18/DPB1-D25/KOMPAKTSS; G22/DPA2-D25/UGUNS+; G22/DPA2-D25/KOMPAKTSS; G19/DPA2-D25/UGUNS+; G19/DPA2-D25/KOMPAKTSS; G28/DPB1-D30/UGUNS+; G24/DPB1-D30/UGUNS+; G25/DPA2-D30/UGUNS+; G22/DPA2-D30/UGUNS+ 882
G18/DPB1H-D30/UGUNS+; G19/DPA2H-D30/UGUNS+; G22/DPB1H-D30/UGUNS+; G22/DPA2H-D30/UGUNS+ 884
G32/DPB1-D37,5/UGUNS+; G28/DPB1-D37,5/UGUNS+; G28/DPA2-D37,5/UGUNS+; G25/DPA2-D37,5/UGUNS+; G40/DPB1-D50/UGUNS+; G36/DPB1-D40/KOMPAKTSS; G38/DPA2-D50/UGUNS+; G32/DPA2-D40/KOMPAKTSS 886
G24/DPB1H-D37,5/UGUNS+; G22/DPA2H-D37,5/UGUNS+; G20/DPB1H-D30/UGUNS+; G19/DPA2H-D30/UGUNS+; G40/DPB1H-D50/UGUNS+; G32/DPB1H-D40/KOMPAKTSS; G36/DPA2H-D50/UGUNS+; G28/DPA2H-D40/KOMPAKTSS 888
G48/DPB1-D50/UGUNS+; G40/DPB1-D50/UGUNS+; G40/DPA2-D50/UGUNS+; G38/DPA2-D50/UGUNS+; G36/DPB1-D37,5/UGUNS+; G32/DPA2-D37,5/UGUNS+; G64/DPB1-D50/UGUNS+; G56/DPB1-D37,5/UGUNS+; G48/DPA2-D50/UGUNS+ 890

G44/DPB1H-D50/UGUNS+; G38/DPA2H-D50/UGUNS+; G40/DPB1H-D50/UGUNS+; G32/DPA2H-D50/UGUNS+; G56/DPB1H-D60/UGUNS+; G44/DPB1H-D50/UGUNS+; G48/DPA2H-D60/UGUNS+; G40/DPA2H-D50/UGUNS+ 892

10. Nesošo konstrukciju apdare Nida Tērauda 912

SO/15; SZO/15; SZP/15; SO/15 918
SO/25; SZO/25; SZP/25; SO/25; SO/27,5; SZO/27,5; SZP/27,5; SO/27,5; SO/30; SZO/30; SZP/30; SO/30 920
SO/37,5; SZO/37,5; SZP/37,5; SO/37,5; SO/40; SZO/40; SZP/40; SO/40; SO/42,5; SZO/42,5; SZP/42,5; SO/42,5 922
BO/15; BZO/15; BZP/15; BO/15 924
BO/25; BZO/25; BZP/25; BO/25; BO/27,5; BZO/27,5; BZP/27,5; BO/27,5; BO/30; BZO/30; BZP/30; BO/30 926
BO/37,5; BZO/37,5; BZP/37,5; BO/37,5; BO/40; BZO/40; BZP/40; BO/40; BO/42,5; BZO/42,5; BZP/42,5; BO/42,5 928

11. Nesošo konstrukciju apdare Nida Koka 956

SDK/12,5; SDK/15; SDB/12,5; SDB/15 960
SDK/25; SDB/25 962
BDB/12,5; BDB/15 964
BDB/25 966

12. Nesošās konstrukcijas ugunsdrošā apdare Nida Koka 968

FBDB/15; FBDB/30; FBDB/50 972
FBDB/18; FBDB/30; FBDB/50 974
FBDB/15; FBDB/25; FBDB/50 976
FBDB/15; FBDB/30; FBDB/50 978
FSDB/18; FSDB/30.5; FSDB/30; FSDB/50 980
FSDB/15; FSDB/25; FSDB/27,5; FSDB/50 982
FKDB/15; FKDB/25; FKDB/27,5; FKDB/50 984

SINIAT UZŅĒMUMA SPĒKS SLĒPJAS 160 GADUS ILGĀ TRADĪCIJĀ UN VISAPTVEROŠĀ BŪVNIECĪBAS MATERIĀLU RAŽOŠANAS PIEREDZĒ, KĀ ARĪ INOVĀCIJĀS UN MODERNU, VIDEI DRAUDZĪGU TEHNOLOĢIJU IZMANTOŠANĀ.

IEVADS

Siniat ir vadošais uz ģipša balstītu būvniecības risinājumu ražotājs un piegādātājs pasaulē. Mēs darbojamies 14 valstīs un nodarbinām vairāk nekā 4200 darbinieku.

Siniat ir sausās apdares sistēmu zīmols, kas tirgū parādījās 2012. gadā. Tas pieder Beļģijas ETEX Group.. Tomēr tirgū Siniat nav jaunpienācējs. Tam ir plaša pieredze sausās apdares jomā, bet zināšanas un spējas tas smeļas no Lafarge Group resursiem. Šobrīd Siniat Polijā ir trīs ražotnes:

- Ģipškartona plākšņu fabrika Leščē (Leszcze),
- Metāla profilu ražotne Gackos (Gacki),
- Ģipša maisījumu ražotne Koņinā (Konin).

Siniat projektētājiem un izpildītājiem nodrošina pilnu tehnisko risinājumu, piedāvājot pilnībā

integrētu elementu komplektu Nida sausās apdares sistēmām.

Pateicoties tam, visa sausās apdares sistēma nāk no viena garantēta avota. Nida sistēma apvieno augstākos projektēšanas, inovāciju, ražošanas, kvalitātes kontroles un tehniskā atbalsta standartus. Visi Nida sistēmas elementi tiek ražoti tā, lai atbilstu Polijas un Eiropas normām un visaugstākajām klientu prasībām.

Šis Nida sausās būves sistēmu tehniskais katalogs sniegs jums visu tehnisko informāciju, kas nepieciešama, lai pareizi projektētu un izveidotu ģipškartona plākšņu konstrukcijas.

ĢIPŠKARTONA PLĀKSNES NIDA

Ģipškartona plāksnes Nida tiek ražotas saskaņā ar standartu PN-EN 520+A1. Pieder pie neuzliesmojošo būvmateriālu klases, un tās var izmantot pasīvajai ugunsdrošībai. Ģipškartona plāksnes ģipša kodols satur apm. 20 % kristāliski saistīta ūdens. 12,5 mm biezā plātne satur apmēram 2 litrus ūdens uz katru kvadrātmetru. Turklāt ugunsizturīgajām plāksnēm ir ar stiklšķiedru armēts kodols, kas uzlabo to ugunsizturību.

ĢIPŠKARTONA PLĀKŠŅU ĪPAŠĪBAS

Nedegošs materiāls

Visas Siniat piedāvātās ģipškartona plāksnes gan standarta versijā, gan ar paaugstinātiem ugunsizturības parametriem tiek klasificētas kā nedegoši materiāli.

Siltumizolācija

Ģipškartona plāksnēm ir labi siltumizolācijas parametri: λ= 0,20 W/mK.

Stabilitāte un izturība

Nida ģipškartona plāksnes atbilst standarta PN-EN 520 + A1: 2012 prasībām. Tās ir izgatavotas no ģipša kodola, kura virsmas un gareniskās malas ir aplīmētas ar īpašu kartona segumu. Kartons darbojas kā stiprinoša armatūra un piešķir plāksnēm elastību un gludu virsmu.

Vienkāršā apstrāde

Ģipškartona plākšņu apstrāde ir ļoti vienkārša. To veic, izmantojot standarta rīkus (nazi ģipškartona plāksnēm, kroņzāģi, skrāpvīli, ķelle, Tērauda špakteļlāpstu, špakteļlāpstiņu un skrūvgriezi). Rūpīgi izstrādātas plākšņu špaktelēšanas sistēmas ļauj iegūt gludas sienu, piekaramo griestu un bēniņu segumu virsmas.

Lieliska pamatne tālākai apdarei

Nida ģipškartona plāksnes nav pakļautas deformācijai un veido lielisku pamatni tālākai apstrādei – krāsošanai, tapešu līmēšanai, keramikas flīžu, dekoratīvo apmetumu likšanai.

Izmantošanas joma

Ģipškartona plāksnes ir produkts, ko var izmantot tikai slēgtās telpās ēku iekšpusē. Temperatūrai telpā, kurā ir uzstādītas ģipškartona plāksnes, jābūt no 5 °C līdz 40 °C. Nākamais svarīgais parametrs ir gaisa mitrums. A (Nida Expert, SYNIA Expert), F (F tipa Nida Uguns, F tipa Synia Uguns) un DF (Nida Uguns Pluss, SYNIA Uguns Plus) tipa plāksnes var izmantot telpās ar relatīvo gaisa mitrumu līdz pat 70 %. Turklāt plāksnes H2 (Nida Ūdens, SYNIA Ūdens) un DF H2 (Nida Ūdens Uguns Pluss) ir piemērotas izmantošanai telpās ar periodisku (līdz 10 stundām) paaugstinātu relatīvo gaisa mitrumu līdz 85 %. Siniat piedāvā arī novatoriskas plāksnes, t.i., Nida HYDRO, ko var izmantot mitrā vidē, kā arī ārā.

Ģipškartona plākšņu apzīmējums saskaņā ar Eiropas standartu

Jaunais Eiropas standarts attiecībā uz ģipškartona plāksnēm PN-EN 520 aizstāj iepriekšējo Polijas standartu PN-B-79405.

Jaunais ģipškartona plākšņu marķējums ir aplūkojams blakus esošajā tabulā.

Ģipša plākšņu tirdzniecības nosaukums	Standarta apzīmējums
Nida Expert / SYNIA™ Expert	A
Nida Uguns Tips F / SYNIA™ Uguns Tips F	F
Nida Uguns Pluss / SYNIA™ Uguns Pluss	DF
Nida Ūdens/ SYNIA™ Ūdens	H2
Nida Ūdens Uguns Pluss	DFH2
Nida Liektā	A
Nida Uguns Kompaktss	DF
Nida Hydro	GMFH1I
Nida Cietā	DEFH1IR
Nida RTG	DF
Nida Klusā	A
Nida Klusā	DFH1IR

Tirdzniecības nosaukums	Pielietojums	Īpašas funkcijas	Garums	Platums	Biezums	Svars	Ugunsreakcija	Malas veids	Stiprināšanas metode	Plāksnes apzīmējums
SYNIA Expert	Ieteicamas griestu un bēniņu siju apdarei. Lietošanai telpās ar relatīvo gaisa mitrumu līdz 70 %.	Saplacinātās grieztās malas, kas pēc stiprināšanas pie konstrukcijas veido iedobumu, kas ļauj viegli aizpildīt šuves un iegūt ideāli līdzenu virsmu.	2,0 m 2,4 m 2,6 m	1,2 m	12,5 mm	8,2 kg/m²	A2 – s1.d0 (B)	Pusapaļa Saplacināta (KPOS)	Ar pašurbjošajām skrūvēm sistēmas metāla konstrukcijā.	Saskaņā ar PN-EN 520+A1 A tips
SYNIA Ogień Typ F SYNIA Uguns Tips F	Telpās ar izvirzītām ugunsdrošības prasībām. Galvenokārt griestu un bēniņu siju apdarei. Lietošanai telpās ar relatīvo gaisa mitrumu līdz 70 %.	Saplacinātās grieztās malas, kas pēc stiprināšanas pie konstrukcijas veido iedobumu, kas ļauj viegli aizpildīt šuves un iegūt ideāli līdzenu virsmu.	2,0 m 2,4 m	1,2 m	12,5 mm	9,3 kg/m²	A2 – s1.d0 (B)	Pusapaļa Saplacināta (KPOS)	Ar pašurbjošajām skrūvēm sistēmas metāla konstrukcijā.	Saskaņā ar PN-EN 520+A1 F tips
SYNIA Ogień Plus SYNIA Uguns Pluss	Telpās ar izvirzītām ugunsdrošības prasībām. Galvenokārt griestu un bēniņu siju apdarei. Lietošanai telpās ar relatīvo gaisa mitrumu līdz 70 %. Izmantošanai sistēmās, kurās Synia Uguns plāksnes neatbilst noteiktās ugunsizturības prasībām.	Saplacinātās grieztās malas, kas pēc stiprināšanas pie konstrukcijas veido iedobumu, kas ļauj viegli aizpildīt šuves un iegūt ideāli līdzenu virsmu. Paaugstināta ugunsizturība salīdzinājumā ar F tipa Synia Uguns plāksni.	2,0 m 2,4 m	1,2 m	12,5 mm	10,3 kg/m²	A2 – s1.d0 (B)	Pusapaļa Saplacināta (KPOS)	Ar pašurbjošajām skrūvēm sistēmas metāla konstrukcijā.	Saskaņā ar PN-EN 520+A1 DF tips
SYNIA Woda SYNIA Ūdens	Lietošanai telpās ar periodisku (līdz 10 stundām) paaugstinātu relatīvo gaisa mitrumu līdz 85 %.	Saplacinātās grieztās malas, kas pēc stiprināšanas pie konstrukcijas veido iedobumu, kas ļauj viegli aizpildīt šuves un iegūt ideāli līdzenu virsmu.	2,0 m	1,2 m	12,5 mm	8,2 kg/m²	A2 – s1.d0 (B)	Pusapaļa Saplacināta (KPOS)	Ar pašurbjošajām skrūvēm sistēmas metāla konstrukcijā.	Saskaņā ar PN-EN 520+A1 H2 tips
nida Expert	Starpsienu būvēšanai, sienu un griestu apdarei uz nesošās konstrukcijas un arī kā izmantošanai kā sauso apmetumu. Lietošanai telpās ar relatīvo gaisa mitrumu līdz 70 %.	Vienīgā A tipa ģipškartona plāksne tirgū, kas tikusi pārbaudīta izmantošanai visos Nida sistēmu risinājumos. Tai ir atbilstības novērtēšanas sistēma Nr. 3.	2,6 m 3 m *	1,2 m	9,5 mm 12,5 mm	6,7 kg/m² – gr. 9,5 mm 8,0 kg/m² – gr. 12,5 mm	A2 – s1.d0 (B)	Pusapaļa Saplacināta (KPOS)	Ar pašurbjošajām skrūvēm sistēmas metāla konstrukcijā vai ar ģipša līmi pie pamatnes.	Saskaņā ar PN-EN 520+A1 A tips
nida Ogień Typ F nida Uguns Tips F	Telpās ar izvirzītām ugunsdrošības prasībām. Lietošanai telpās ar relatīvo gaisa mitrumu līdz 70 %.	Nav	2,6 m 3 m *	1,2 m	12,5 mm	9,3 kg/m²	A2 – s1.d0 (B)	Pusapaļa Saplacināta (KPOS)	Ar pašurbjošajām skrūvēm sistēmas metāla konstrukcijā.	Saskaņā ar PN-EN 520 F tips
nida Ogień Plus nida Uguns Pluss	Telpās ar izvirzītām ugunsdrošības prasībām. Lietošanai telpās ar relatīvo gaisa mitrumu līdz 70 %. Izmantošanai sistēmās, kurās Nida Uguns plāksnes neatbilst noteiktās ugunsizturības prasībām.	Paaugstināta ugunsizturība salīdzinājumā ar F tipa Nida Uguns plāksni.	2,6 m 3 m *	1,2 m	12,5 mm 15 mm 18 mm	10,3 kg/m² – gr.12,5 mm 13,5 kg/m² – gr. 15 mm 14,7 kg/m² – gr. 18 mm	A2 – s1.d0 (B)	Pusapaļa Saplacināta (KPOS)	Ar pašurbjošajām skrūvēm sistēmas metāla konstrukcijā.	Saskaņā ar PN-EN 520+A1 DF tips
nida Woda nida Ūdens	Lietošanai telpās ar periodisku (līdz 10 stundām) paaugstinātu relatīvo gaisa mitrumu līdz 85 %.	Nav	2,6 m 3 m *	1,2 m	12,5 mm	8,0 kg/m²	A2 – s1.d0 (B)	Pusapaļa Saplacināta (KPOS)	Ar pašurbjošajām skrūvēm sistēmas metāla konstrukcijā.	Saskaņā ar PN-EN 520 H2 tips

* Par papildu samaksu ir iespējams piegādāt jebkura garuma ģipškartona plāksnes.

PIRMIE TIRGŪ SAUSĀS BŪVES SISTĒMAS MARĶĒTA ZĪME CE

Lūdzu, atrodiet mūsu kanālu Siniat Nida YouTube

Tirdzniecības nosaukums	Pielietojums	Īpašas funkcijas	Garums	Platums	Biezums	Svars	Ugunsreakcija	Malas veids	Stiprināšanas metode	Plāksnes apzīmējums
nida Woda Ogień Plus nida Ūdens Uguns Pluss	Lietošanai telpās ar periodisku (līdz 10 stundām) paaugstinātu relatīvo gaisa mitrumu līdz 85 % ar papildus izvirzītām ugunsdrošības prasībām.	Nav	2,0 m 2,6 m 3 m	1,2 m	12,5 mm 15 mm	10,3 kg/m²	A2 – s1.d0 (B)	Pusapaļa Saplacināta (KPOS)	Ar pašurbjošajām skrūvēm sistēmas metāla konstrukcijā.	Saskaņā ar PN-EN 520+A1 DFH2 tips
nida Ogień Kompakt nida Kompaktss	Izmantošanai telpās ar paaugstinātām ugunsdrošības un skaņas izolācijas prasībām.	Palielina struktūras stingrību.	2,0 m 2,6 m	0,625 m	20 mm 25 mm	16,7 kg/m² gr. 20 mm 20,8 kg/m² – gr. 25 mm	A2 – s1.d0 (B)	Pusapaļa Saplacināta (KPOS)	Ar pašurbjošajām skrūvēm sistēmas metāla konstrukcijā.	Saskaņā ar PN-EN 520+A1 DF tips
nida Gięta nida Liektā	Griestu un arkveida sienu veidošanai.	Augsta elastība, viegla jebkuras interjera stilizācijas veidošana (izliektas konstrukcijas), minimālais liekšanas rādiuss 300 mm.	3,0 m	1,2 m	6,25 mm	5,6 kg/m²	A2 – s1.d0 (B)	Saplacināta (KS)	Ar pašurbjošajām skrūvēm sistēmas metāla konstrukcijā.	Saskaņā ar PN-EN 520+A1 A tips
nida Hydro	Ilglaicīgai izmantošanai slapjās un mitrās telpās. Iespējams izmantot ēkas ārpusē.	Izturība pret ūdens un mitruma iedarbību, izturība pret pelējuma rašanos, pastiprināta triecienizturība. Plāksnes ārējais apvalks izgatavots no materiāla uz stiklašķiedras bāzes, pārklājums oranžā krāsā.	2,6 m	1,2 m	12,5 mm 15,0 mm	10,8 kg/m² – gr. 12,5 mm 13,5 kg/m² – gr. 15,0 mm	A2 – s1.d0	Saplacināta (KS)	Ar Nida Hydro C4 pašurbjošajām skrūvēm sistēmas metāla konstrukcijā.	Saskaņā ar EN 15283-1 GMFH1I tips
nida RTG	Izmantošanai telpās, kurās tiek izmantoti rentgena stari.	Ģipškartona plāksne ar svina pārklājumu, kas piestiprināta plāksnes aizmugurē. Plāksne, kas aizsargā telpu no rentgena staru iekļūšanas.	2,0 m	0,625 m	12,5 mm + 0,5 mm (svina pārkl.) 12,5 mm + 1,0 mm (svina pārkl.) 12,5 mm + 1,5 mm (svina pārkl.) 12,5 mm + 2,0 mm (svina pārkl.) 12,5 mm + 2,5 mm (svina pārkl.) 12,5 mm + 3,0 mm (svina pārkl.)	15,9 kg/m² 21,6 kg/m² 27,3 kg/m² 33,0 kg/m² 38,7 kg/m² 44,4 kg/m²	A2 – s1.d0	Pusapaļa (KPO)	Ar pašurbjošajām skrūvēm sistēmas metāla konstrukcijā.	Saskaņā ar PN-EN 520+A1 DF tips
nida Twarda nida Cietā	Izmantošanai telpās ar paaugstinātu mehānisko bojājumu risku (skolās, bērnudārzos, sporta objektos, sabiedriskās lietošanas ēkās, ražotnēs utt.)	Palielināta virsmas cietība un izturība pret garenvirziena un šķērsvirziena sagraujošajām slodzēm. Apvieno arī ugunsdrošu un ūdensnecaurlaidīgu plākšņu īpašības.	2,0 m	1,25-1,25 m	12,5 mm 15,0 mm	12,8 kg/m² – gr. 12,5 mm 15,4 kg/m² – gr. 15,0 mm	A2 – s1.d0	Pusapaļa Saplacināta (KPOS)	Ar Nida Cietā pašurbjošajām skrūvēm sistēmas metāla konstrukcijā.	Saskaņā ar PN-EN 520+A1 DEFH1IR tips
nida Cicha nida Klusā	Izmantošanai telpās ar paaugstinātu mehānisko bojājumu risku (skolās, bērnudārzos, sporta objektos, sabiedriskās lietošanas ēkās, ražotnēs utt.). Nida akustisko sausās apdares sistēmu izbūvei ar ļoti augstiem skaņas izolācijas parametriem.	Palielināta virsmas cietība un izturība pret garenvirziena un šķērsvirziena sagraujošajām slodzēm. Apvieno arī ugunsdrošu un ūdensnecaurlaidīgu plākšņu īpašības. Ģipša kodola novatoriskais sastāvs ļauj sasniegt augstus skaņas izolācijas parametrus.	2,0 m	1,20	12,5 mm	12,8 kg/m²	A2 – s1.d0	Pusapaļa Saplacināta (KPOS)	Ar Nida Cietā pašurbjošajām skrūvēm sistēmas metāla konstrukcijā.	Saskaņā ar PN-EN 520+A1 DFH1IR tips, A tips

* Par papildu samaksu ir iespējams piegādāt jebkura garuma ģipškartona plāksnes.

METĀLA PROFILI UN STIPRINĀJUMA ELEMENTI

Metāla profili tiek ražoti saskaņā ar PN-EN 14195 standartu. Visi Nida sistēmas profili ir izgatavoti no 0,55 mm auksti velmēta Tērauda. Siniat ražotnē Gackos tiek ražoti profili starpsienu, piekaramo griestu, bēniņu un ēku nesošo konstrukciju un stāvvadu sausās apdares sistēmām. Tērauda profili kopā ar metāla piederumiem veido konstrukcijas Nida ģipša plākšņu stiprināšanai.

Metāla piederumi tiek ražoti saskaņā ar PN-EN 13964 standartu, ko apstiprina kontroles testu rezultāti.

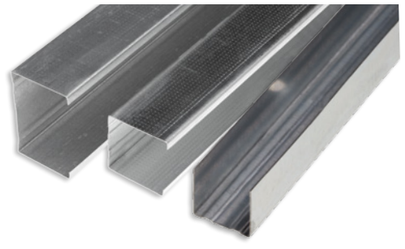

ĢIPŠA IZSTRĀDĀJUMI NIDA

Ģipša izstrādājumi Nida sausās apdares sistēmām tiek ražoti Sauso ģipša maisījumu ražotnē Koņinā. Siniat piedāvājumā ir sekojošie ģipša veidi ģipškartona plākšņu savienojumu aizpildīšanai: Nida Start, Nida Duo, Nida Finisz, Nida Max, kas tiek ražoti saskaņā ar PN-EN 13963 standartu, un augstvērtīgas plānas kārtas ģipša špakteles Nida Gludā un Nida Eko, kas tiek ražotas saskaņā ar PN-EN 13279-1 standartu. Jaunums Siniat kompānijas piedāvājumā ir specializētā ugunsdrošā ģipša špaktele Nida Liesma (A1), kas tiks izmantota pasīvās ugunsdrošības sistēmās.

Siniat piedāvā arī gatavās špakteļmasas un špakteles, kas ir ražotas uz dolomīta bāzes. Ģipškartona plākšņu tiešai stiprināšanai tiek izmantota ģipša līme Nida T tipa līme, kas tiek ražota saskaņā ar PN-EN 14496 standartu.

Siniat ģipša produkcijas izmantošana garantē visaugstāko apdares darbu kvalitāti.

ĢIPŠA APMETUMS NIDA

Vieglais ģipša mašīnapmetums Supra L ir ļoti progresīva apmetuma javas, uz sintētiskā ģipša bāzes ar īpašu vieglbetona un mūsdienu modificējošo sastāvdaļu piejaukumu. Tam raksturīga paaugstināta efektivitāte, apstrādes vienkāršība, ļoti laba saķere un mehāniskā izturība. Šis produkts tiek ļoti plaši izmantots dzīvokļu, sabiedriskās nozīmes ēkās, viesnīcu, veselības aprūpes un citos objektos pat ar paaugstinātu relatīvo mitrumu, kas nepārsniedz 70 %. Tas ir lieliski piemērots betona, keramikas, silikāta un šūnu betona pamatnēm.

Galvenās ģipša mašīnapmetuma priekšrocības ir apmešanas darbu mehanizācija, augsta veiktspēja, ideāli līdzena un gluda virsma, laba siltuma un skaņas izolācija. Telpās, kur tiek izmantots ģipša apmetums Nida Supra L, iegūstam īpašu, cilvēkiem draudzīgu mikroklimatu.

GRUNTĒŠANAS LĪDZEKĻI

Papildinājums ģipša apmetumu sistēmai ir gruntis Nida Supra G un Nida Supra W gruntēšanas līdzekļi. Pirmais ir paredzēts absorbējošu un ļoti absorbējošu virsmu gruntēšanai, piemēram, gāzbetonam vai ģipsim. Šo produktu var izmantot arī, lai pastiprinātu pamatni zem ģipša špaktelēm no Nida klāsta, piemēram: Nida Gludā. Betona pamatnes ar zemu absorbciju jāgruntē ar Nida Supra W līdzekli, kura galvenais uzdevums ir palielināt saķeri ar pamatni. Šo efektu iegūst, izmantojot sintētisko sveķu masā esošās kvarca smiltis, kas palielina virsmas raupjumu. Abi līdzekļi vieglai identificēšanai ir iekrāsoti intensīvās krāsās: Nida Supra G – dzeltenā, Nida Supra W – rozā.

PIRMIE TIRGŪ
SAUSĀS BŪVES SISTĒMAS
MARĶĒTA ZĪME CE

Lūdzu, atrodiet mūsu
kanālu Siniat Nida
YouTube

SAUSĀS APDARES SISTĒMAS

nida Siena

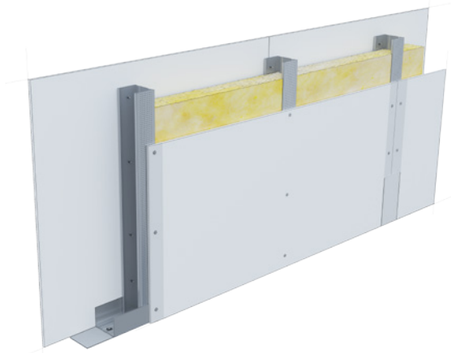

Starpsienas

Vispopulārākais ģipškartona plāksņu pielietojums ir starpsienu sistēmas. To būvēšanā tiek izmantotas visu veidu Nida plāksnes. Starpsienas var veikt telpu sadalīšanas funkcijas, kalpot par ugunsdrošības barjeru vai veidot akustisko un termoizolāciju.

Siniat piedāvātās starpsienu sistēmas ir testētas Varšavas Celtniecības tehnikas institūtā. Pamatojoties uz šiem testiem, var noteikt, ka sienu sistēmas atkarībā no konstrukcijas var sasniegt ugunsizturības klasi līdz 120 min. (REI120). Šajā ugunsizturības klasē var veidot starpsienas līdz 10 m augstumam. Īpašās kino sienu sistēmās var veidot sienas līdz pat 26 m augstumam.

Siniat piedāvātās starpsienu sistēmas var sasniegt skaņas izolācijas parametrus no 35 dB (sienas ar vienu Nida C50 profilu ar 1x12,5 mm Nida Expert plāksņu apdari bez izolācijas materiāla), līdz 80 dB īpašām starpsienu sistēmām.

Ipp. 236

nida Siena

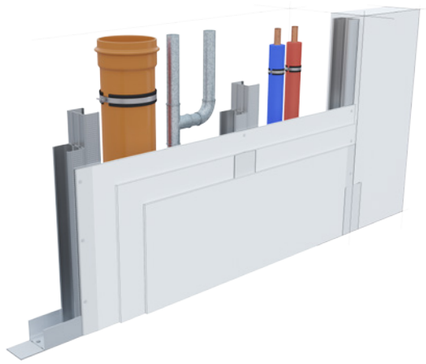

Stāvvadu apdare

Stāvvadu apdares sistēmas visbiežāk tiek izmantotas, lai apslēptu šādus stāvvadus, kas atrodas katrā ēkā, neatkarīgi no tā funkcijām un mērķiem. Tā kā ir iespēja, ka dūmi vai uguns no ugunsgrēka pārņemtā stāva var nonākt līdz citiem ēkas līmeņiem, stāvvadi, kas parasti iet pa visiem ēkas stāviem, ir pienācīgi jānodrošina. Šim nolūkam tiek izmantotas sistēmas, kas balstītas uz ģipškartona plāksnēm Nida Uguns Pluss (DF tips) vai Nida Uguns Ūdens (DFH2 tips) ar biezumu 12,5 mm, 15 mm, 20 mm vai 25 mm, kas ir piestiprināts pie starpposma nesošās konstrukcijas ar metāla Nida C profiliem vai tieši pie telpas sienām un griestiem bez nesošās konstrukcijas.

Stāvvadu apdares sistēmas, izmantojot Nida ģipškartona plāksnes, ļauj pasargāt no uguns pārvietošanās šādā veidā līdz ugunsizturības klasei EI 120. Šo sistēmu papildu funkcija var būt arī telpu akustiskā aizsardzība pret skaņām, kas rodas šahtas iekšpusē, piemēram, gaisa plūsmas, kanalizācijas sistēmas vai instalācijas vibrācijas dēļ.

Ipp. 786

nida Apmetums

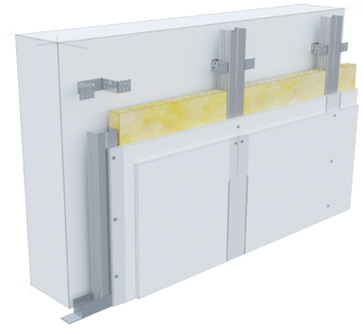

Enkuroti sienu segumi

Ģipškartona plāksnes var izmantot iekšējo un ārējo sienu apdarei. Tās ir īpaši piemērotas remontdarbos, kas jāpaveic ātri un tīrā veidā.

Sausā apmetuma virsma ir gluda un veido lielisku pamatni tālākiem apdares darbiem. 12,5 mm biezās Nida Expert ģipškartona plāksnes pie pamatnes var piestiprināt ar Nida ģipša T tipa līmi vai pie Tērauda konstrukcijas ar Tērauda profilu palīdzību.

Uzstādot 12,5 mm vai 15 mm biezas Nida Uguns Pluss (DF tips) plāksnes vienā vai vairākās kārtās pie Tērauda konstrukcijas ar papildu izolācijas materiālu, ēkas nesošajām sienām iespējams nodrošināt ugunsreakcijas klasi līdz EI120. Izgatavojot šādas konstrukcijas, papildus palielinām ārējo sienu skaņas un termoizolāciju.

Ipp. 62

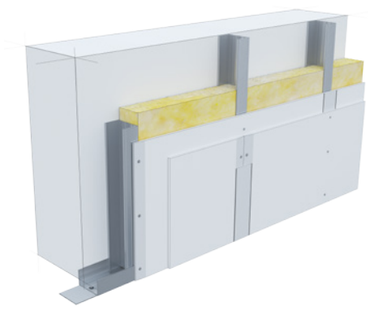

Brīvi stāvoši sienu segumi

Nida ģipša plāksnes ir lielisks materiāls iekšējo un ārējo sienu apdarei Nida Apmetums sistēmā. Priekšsienu sistēma ļauj veikt sienu apdari situācijā, kad nevaram izmantot enkuroto sistēmu vai ja enkurošana ir iespējama ar lieliem atstatumiem (piemēram: 2500 mm).

Šāda risinājuma būvniecībai izmantojam Nida C tipa nesošo konstrukciju vai ja nepieciešams izbūvēt Nida UAR apdari pat līdz 10 m. Nida UAR rāmja profilu izmantošana ir novatorisks risinājums, un tas ir vienīgais, kāds pieejams tirgū. Apšuvums šajā sistēmā var būt no visu veidu Nida plāksnēm atkarībā no vides, kurā ēka tiek izmantota. Telpā starp masīvu sienu un vieglu apdari var arī izmantot izolācijas materiālu (stikla vai akmens šķiedras minerālvati), kas uzlabo termiskās un skaņas barjeras parametrus.

Ipp. 150

PIRMIE TIRGŪ SAUSĀS BŪVES SISTĒMAS MARĶĒTA ZĪME CE

Lūdzu, atrodiet mūsu kanālu Siniat Nida YouTube

nida Griesti

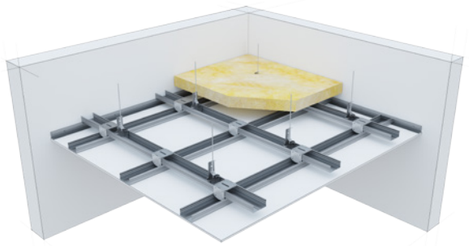

Piekaramie griesti un griestu segumi

Pēc sienām otrs populārākais ģipškartona plākšņu pielietojums ir piekaramajiem griestiem. Tās var pildīt, piemēram, zem griestiem esošo instalācijas vai konstrukcijas elementu apslēpšanas funkciju. Tās var veidot arī ugunsdrošas barjeras vai veidot skaņas un termoizolāciju starp divām blakus esošām telpām.

Piekaramo griestu režģa konstrukcijas apdare parasti tiek veidota no Nida Expert 12,5 mm vai Nida Uguns 12,5 mm vai 15 mm plāksnēm. Īpašiem skaņu absorbējošiem griestiem tiek izmantotas Nida Sonic perforētās plāksnes. Piekaramo griestu režģa konstrukcija parasti tiek veidota no auksti velmētiem Tērauda profiliem Nida CD60, kas tiek uzstādīti viena vai divu līmeņu krustveida sistēmā. Piekaramo griestu stropes veido grozāmi āķi ar atsperi un stiprināšanas stieņi, vai tādu griestu gadījumā, kas paredzēti kā ugunsdrošības aizsardzība, nonija āķi vai elementi tiešai stiprināšanai ES, EL.

Lpp. 440

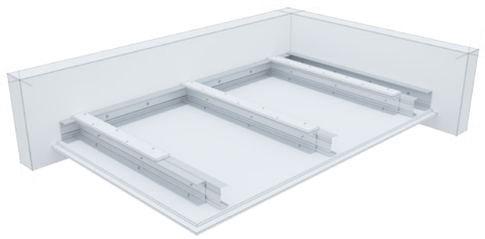

Pašnesošie griesti (bez iekāršanas)

Pašnesošo griestu sistēma ir novatorisks risinājums, kas balstās uz sienu profilu Nida C un profilu Nida UAR konstrukciju bez nepieciešamības pa vidu izmantot stropes. Visur tur, kur telpā zem griestiem tiek izmantots liels instalācijas ierīču skaits vai stropju specifika neļauj izmantot enkurošanu, izmantojam Nida Griestu tehnoloģijas inovatīvo pašnesošo griestu sistēmu. Papildus griestu konstrukcijas estētiskajai nosegšanas funkcijai pašnesošie griesti pilda arī akustiskās un ugunsdrošības barjeras uzdevumu, izmantojot specializētās Nida Uguns Plus, Nida Cietās vai Nida Klusās plāksnes. Ja apdare jāveido mitrās un slapjās telpās, vienmēr izmantojam Nida Hydro plāksnes.

Montētāji ievērojuši vienkāršo pašnesošo griestu uzstādīšanas veidu, tādēļ šī sistēma tiek aizvien biežāk izmantota.

Lpp. 570

nida Pārsedze D

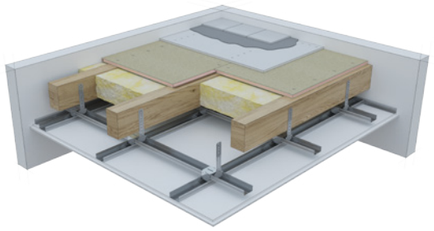

Koka griestu ugunsdrošā apdare

Koka griestu Nida Griesti D ugunsaizsardzības sistēma ir piemērojama visu veidu Koka konstrukcijas griestiem atkarībā no uguns iedarbības puses prasībām (no augšas, no apakšas vai no abām pusēm) ugunsreakcijas klasēs REI30 - REI120. Ugunsdrošības nodrošināšana no augšas balstīta uz novatoriskām cementa šķiedru plāksnēm DURIPANEL B1 (ugunsreakcijas klase B) un DURIPANEL A2 (ugunsreakcijas klase A2), kas var arī veikt pamatnes nesošā pildījuma funkciju. Aizsardzība no apakšas tiek veidota no standarta griestu apdares, kas ir vienkārša, vispārīgi izmantojama un balstās uz standarta ugunsdrošajām Nida Uguns Plus DF tipa plāksnēm.

Lpp. 846

nida Mansards

Mansarda apbūve

Ģipškartona plāksnes ir ideāls apdares materiāls bēniņiem, jo tās ļauj apslēpt jumta kopnes konstrukciju un nostiprināt izolācijas materiālu telpā starp spārēm.

Vienģimenes māju gadījumā tiek izmantotas ģipškartona plākšņu sistēmas bez ugunsizturības prasībām, izmantojot 12,5 mm Nida Expert plāksnes, veidojot vienkāršu vai dubultu bēniņu režģa pārsegu.

Ja bēniņi atrodas daudzģimeņu ēkās, ir obligāti jāizmanto sistēmas ar ugunsizturības klasi vismaz 30 min (EI 30), nodrošinot jumta kopnes Koka konstrukcijas ugunsdrošību. Šajā gadījumā ir obligāti jāizmanto ugunsizturīgās Nida Uguns Pluss plāksnes ar minimālo biezumu 15 mm.

Lpp. 742

nida Tērauds

Tērauda nesošās konstrukcijas apdare

Tērauda stabu un siju apdares sistēmas visbiežāk tiek izmantotas ēkas nesošās konstrukcijas nosegšanai. Šīm sistēmām ir divas funkcijas: dekoratīvā - nosedzot ne vienmēr estētiskos konstrukcijas elementus, un ugunsdrošā - noteiktu laiku pasargājot šos elementus no uguns iedarbības. Konstrukcijas elementu apbūves sistēmas, izmantojot 12,5 mm vai 15 mm biezas ģipša šķiedru plāksnes Nida Cietā (DEFH1IR tips) vai ģipša plāksnes ar šķiedrām Nida Hydro (GMFH1I tips), ļauj Tērauda konstrukcijām atkarībā no izmantotās sistēmas nodrošināt ugunsreakcijas klasi R120. Nida Expert ģipškartona plākšņu izmantošana ļauj būvēt šādas konstrukcijas bez ugunsdrošības prasībām.

Lpp. 912

PIRMIE TIRGŪ SAUSĀS BŪVES SISTĒMAS MARĶĒTA ZĪME CE

Lūdzu, atrodiet mūsu kanālu Siniat Nida YouTube

nida Koks

Koka stabu un siju apdares sistēma visbiežāk tiek izmantota ēkas to estētiskai nosegšanai. Lai izgatavotu šādu apdari, varam izmantot sistēmas risinājumu, kas balstīts uz Nida CD60 nesošo konstrukciju, izmantojot Nida KM stiprinājumu klipšus. Otrs vienkāršākais risinājums, kas tomēr ir vairāk vērsts uz Koka konstrukcijas spriegumu pārnešanu, ir tiešā apdare (plākšņu stiprināšana, izmantojot Nida skrūves Kokam). Koka konstrukciju apdares speciālisti iesaka izmantot specializētas Nida Cietā (DEFH1IR) plāksnes ar pastiprinošām īpašībām. Turklāt šīs plāksnes ir izturīgas pret mitrumu un mehāniskiem virsmas bojājumiem.

Pateicoties ugunsdrošo DF tipa plākšņu izmantošanai, iegūstam R30 - R120 klašu pasīvo ugunsdrošības sistēmu.

Lpp. 956

Koka nesošās konstrukcijas apdare

Koka nesošo konstrukciju ugunsdrošo apdaru sistēma ir izstrādāta ar mērķi uzlabot to objektu drošību, kas pilnībā vai daļēji ir būvēti skeleta tehnoloģijā. Papildus ugunsdrošības nodrošināšanai risinājumi, kas balstās uz Nida DF tipa plāksnēm, pilda arī dekoratīvo funkciju. Šī sistēma balstās uz montāžu tieši pie speciālizētās Nida Uguns Pluss DF tipa un Nida Uguns Uguns Kompaktss DF tipa Koka konstrukcijas.

Plākšņu savienojumu apstrādei, kā arī pilnai virsmas apdarei nepieciešams izmantot inovatīvo ugunsdrošo ģipša špakteli Nida Liesma (A1). Pateicoties iepriekš minēto Siniat uzņēmuma specializēto produktu izmantošanai ugunsdrošā apdare atbilst augstāko ugunsreakcijas klašu R30-R120 prasībām.

Lpp. 968

Koka nesošo konstrukciju ugunsdrošā apdare

AKUSTIKA IEKŠTELPU SAUSĀS BŪVES SISTĒMĀS

Ģipškartona plāksnēm ir ļoti plašs pielietojums dažādu veidu iekštelpu konstrukcijās. Ņemot vērā ļoti dažādās prasības attiecībā uz akustiskajiem parametriem, kam jāraksturo šīs struktūras, tiek pielietoti atbilstoši risinājumi, izmantojot dažāda veida ģipškartona plāksnes un dažādus konstrukcijas risinājumus.

Siniat piedāvā plašu ģipškartona plākšņu sortimentu, kas izmantojamas sistēmās ar augstu skaņas izolāciju, un Nida Sonic perforētās plāksnes skaņu absorbējošās sistēmās. Abos gadījumos šie materiāli papildus akustiskajām funkcijām pilda arī dekoratīvās funkcijas kā ēku iekštelpu apdares materiāls.

Akustiskā izolācija (skaņas izolācija)

Skaņas izolācija starp telpām neatkarīgi no ēkas veida un funkcijas ir viens no parametriem, kas nosaka ēkas lietošanas vērtību. Skaņas izolācija mēra, cik labi konkrētā būvsistēma (būvniecības konstrukcijas) aizsargā/izolē telpu no trokšņa, kas nāk no citām telpām vai apkārtējās vides. Šī vērtība ir izteikta dB.

Atbilstība prasībām attiecībā uz ēku starpsienās esošās skaņas izolācijas parametriem Polijā ir obligāta, un tās ir iekļautas arī kopš 2001. gada saistošajā Polijas Standartā PN-B-02151-3:1999 "Būvakustika – Aizsardzība pret troksni ēkās – Ēku starpsienu skaņas izolācija – Prasības".

Šis standarts nosaka sienu un griestu skaņas izolācijas rādītāju vērtības minimālos pieņemamos parametrus atkarībā no ēkas veida un pielietojuma un blakus esošo telpu funkcijām.

Starpsienu skaņas izolācija tiek noteikta pēc formulas:
$R'_{A1} = R_{A1} - K$.
R'_{A1} – reālos apstākļos ēkā iegūtais starpsienas skaņas izolācijas aptuvenā vērtējuma rādītājs.

R_{A1} – laboratorijā iegūtais konkrētās starpsienas skaņas izolācijas vērtējuma rādītājs.
K – korekcija, kas apzīmē skaņas sānu pārraides ietekmi.

Atkarībā no starpsienu konstrukcijas veida, skaņu absorbējošā materiāla pildījuma un ģipškartona plāksnes biezuma, veida un kārtu skaita, starpsienām var iegūt dažādas skaņas izolācijas vērtības.

Siniat sistēmās starpsienu skaņas izolācija RA1 ir diapazonā no 33 dB sienām ar vienu profilu un ģipškartona plāksnes apšuvumu vienā kārtā līdz vairāk nekā 75 dB īpašām sienām, kas tiek būvētas kinoteātros.

Starpsienu konstrukcijas ietekme uz starpsienas skaņas izolāciju

Atkarībā no konstrukcijas tiek izšķirtas vienkāršas vai dubultas starpsienas. Vienkāršās sienās atsevišķu elementu karkasu savā starpā saista plāksnes, kas tiek izmantotas kā sienas apšuvums, veidojot akustiskos tiltus. Ļoti liela ietekme uz skaņas izolāciju ir arī profila platumam (50, 75 vai 100 mm). Atkarībā no profila platuma iegūst atšķirīgu struktūras stingrību un iespēju pildīt starpsienu ar dažāda biezuma izolācijas materiālu.

Ja apšuvums ir no 12,5 mm biezām plāksnēm, palielinot profila platumu no 50 līdz 100 mm, var sasniegt skaņas izolācijas rādītāja pieaugumu R_{A1} līdz pat 6 dB.

Sienām ar dubultu konstrukciju ģipškartona plākšņu apšuvums tiek stiprināts pie diviem atsevišķiem karkasiem, neveidojas akustiskie tilti un tiek iegūti labāki skaņas izolācijas parametri nekā vienas plāksnes sienas uz konstrukcijas gadījumā.

Salīdzinot skaņas izolāciju sienai ar vienkāršu profilu Nida C 100 un dubultai sienai Nida 2xC50, pie līdzīga sienas biezuma rādītājs R_{A1} dubultai sienai ir par apmēram 5 dB augstāks.

Lielāku skaņas izolāciju starpsienām iegūst tikai tad, kad sienu iekšpuse ir piepildīta ar skaņu absorbējošu materiālu. Ja sienas nav pildītas ar izolācijas materiālu, starpsienu izolācijas rādītāji sienām ar vienkāršu un dubultu konstrukciju ir gandrīz vienādi.

Ģipškartona plākšņu apšuvuma ietekme uz starpsienas skaņas izolāciju

Apšuvuma biezumam, plāksnes tipam un skaitam ir liela ietekme uz sienas skaņas izolāciju. No plāksnes biezuma un veids ir atkarīgs no rezonanses frekvences stāvoklis, kurā notiek ievērojams skaņas izolācijas kritums. Izmantojot dubultu 12,5 mm biezas plāksnes apšuvumu, attiecībā pret vienkāršu apšuvumu skaņas izolācijas rādītājs R_{A1} tiek palielināts diapazonā no 7 līdz 8 dB. Šis risinājums ir izdevīgāks nekā 25 mm biezas plāksnes izmantošana. Palielinot sienas apšuvumam izmantojamo plākšņu skaitu un izmantojot sienu asimetrisku plākšņu apdari, var uzlabot (palielināt) skaņas izolācijas parametru. R_{A1} palielināšana notiek arī tad, ja Nida Expert plāksnes vietā tiek izmantota Nida Uguns plāksne, kurai raksturīgs lielāks svars uz 1m^2 pie tā paša plāksnes biezuma.

Starpsienas izolācijas materiāla pildījuma ietekme uz tās skaņas izolāciju

Ļoti būtiska ietekme uz šķērssienas ar ģipškartona plākšņu apšuvumu skaņas izolāciju ir skaņas absorbējoša materiāla, ar ko pildīta siena, klātbūtne. Ja izolācijas materiāla nav, tad starpsienas izolācija sienu gadījumā ar vienu konstrukciju no vienas ģipškartona plāksnes apšuvumu samazinās no dažiem līdz padsmit decibeliem dubulto konstrukciju gadījumā.

Svarīgs ir arī starpsienā izmantotā izolācijas materiāla biezums, taču blīvums un materiāla veids (stikla vai akmens minerālvate) ir mazāk svarīgi.

Papildus minētajiem faktoriem, kas ietekmē starpsienas akustisko izolāciju, izšķiroša nozīme ir arī:

- starpsienas izgatavošanas precizitātei, piemēram, plākšņu salaidumiem,
- savienojumu hermētiskumam pa sienas apkārtmēru,
- akustiskās izolācijas lentes izmantošanai perimetra profiliem,
- instalācijas pāreju hermētiskumam,
- piemērotām konstrukcijām starpsienu iekšējo stūru savienojumos,
- akustisko tiltu likvidēšanai uz sadales kārbām,
- instalācijas un ventilācijas cauruļu izolēšanai.

Skaņas absorbcija

Tas ir mērījums, kas apzīmē, cik labi būvkonstrukcija absorbē skaņas/troksni, kas rodas tajā pašā telpā, novēršot tā atstarošanu. Šī vērtība ir izteikta % un svārstās diapazonā no 0 % līdz 100 %.

Skaņu absorbējošās sistēmās tiek izmantotas Nida Sonic plāksnes. Nida Sonic ir plašs perforēto ģipškartona plākšņu klāsts sienu apšuvuma un piekaramo griestu segumiem. Šīs plāksnes ir izgatavotas no ģipša kodola, kas aplīmēts ar kartonu, tāpat kā parastajai ģipškartona plāksnei. Plāksnē ir izveidotas atveres – perforācijas visā tās biezumā. Plāksnes aizmugurē ir pielīmēts flizelīns.

Pareiza akustiskā vide nozīmē skaņas absorbcijas un atstarošanas fenomena mijiedarbību. Tas ir īpaši svarīgi telpās ar augstu kubatūru un augstām akustiskā komforta prasībām: koncertu un izstāžu zālēs, lekciju zālēs un klasēs.

Pareiza Nida Sonic plākšņu un tirgū pieejamo apšuvuma materiālu, piem., ģipškartona plākšņu kombinācija ļauj telpā iegūt optimālus skaņas izplatīšanās apstākļus.

Nida Sonic plākšņu skaņas absorbcijas raksturlielumi sakrīt ar cilvēka balss frekvences spektru. Tas nozīmē, ka šīs plāksnes lieliski nomāc cilvēka balss troksni, vienlaicīgi samazinot atbalss fenomenu – skaņas atstarošanu. No Nida Sonic plāksnēm veidota apšuvuma skaņas absorbcijas līmenis atšķiras atkarībā no plāksnes veida (dažādi skaņas absorbcijas koeficienti α_w) un apšuvuma novietošanas augstuma, kā arī izmantotās minerālvates biezuma.

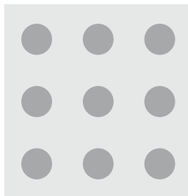

R – apaļas formas perforācija

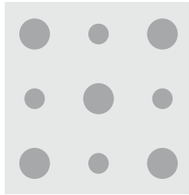

R – mainīgas apaļas formas perforācija

C - kvadrātveida perforācija

RN – apaļas neregulāras formas perforācija

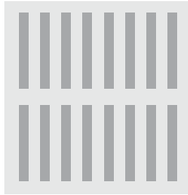

L - lineārā perforācija

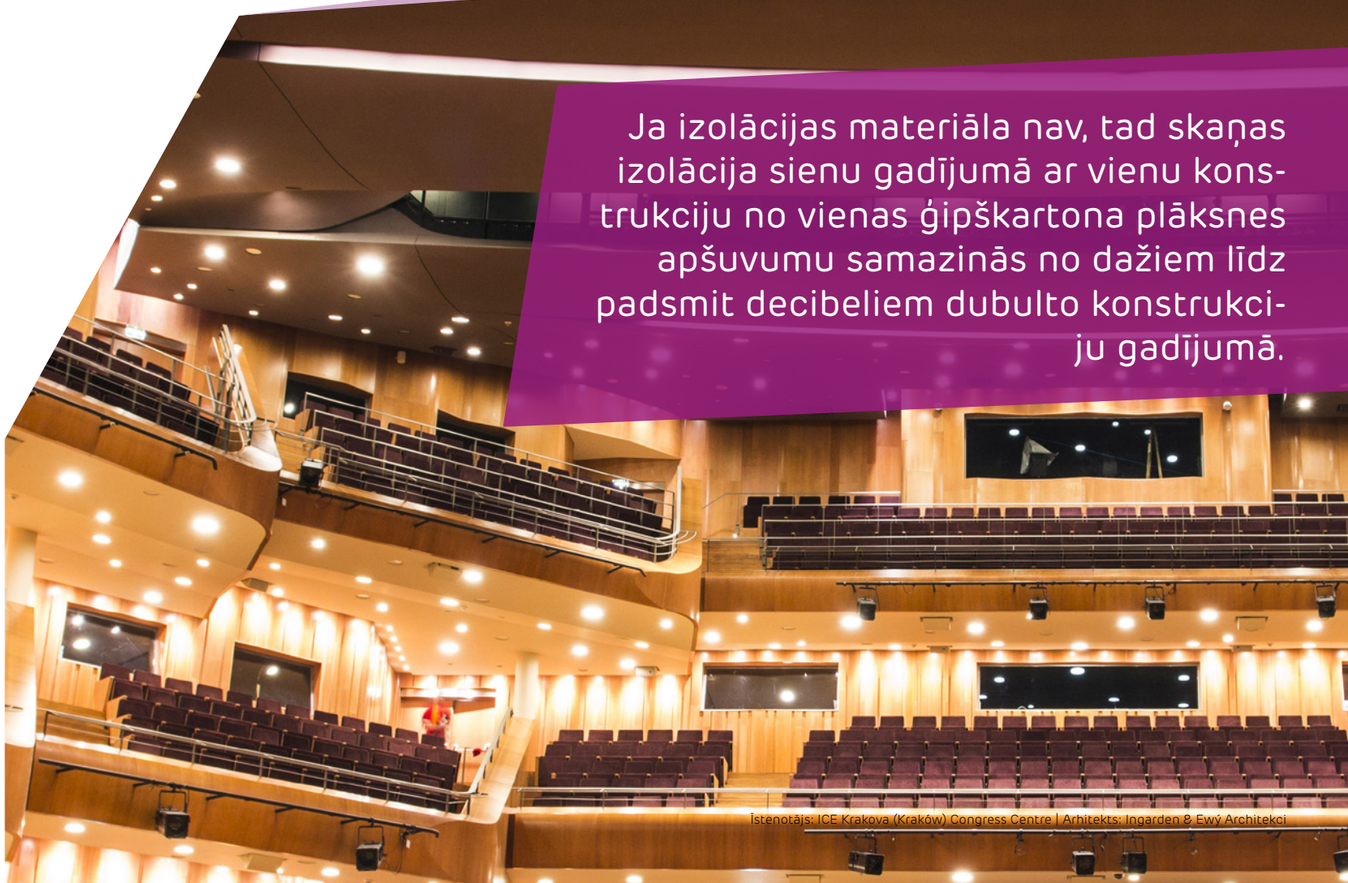

Ja izolācijas materiāla nav, tad skaņas izolācija sienu gadījumā ar vienu konstrukciju no vienas ģipškartona plāksnes apšuvumu samazinās no dažiem līdz padsmit decibeliem dubulto konstrukciju gadījumā.

Īstenotājs: ICE Krakova (Kraków) Congress Centre | Arhitekts: Ingarden & Ewý Architekci

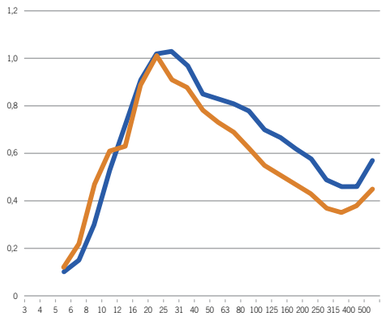

Nida Sonic R15 n1
Perforācija: 16,1 %

Nida Sonic R15 n8
Perforācija: 11,0 %

Augstāka perforācijas pakāpe (līdz 20 %) = skaņas absorbcijas palielināšanās augstākās frekvencēs.

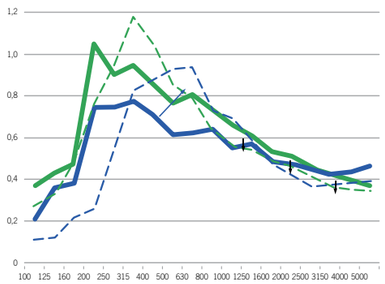

Nida Sonic C10 n8
Piekāršana: 300 mm
Vate: 80 mm

Nida Sonic C10 n8
Piekāršana: 100 mm
Vate: 80 mm

Nida Sonic C10 n8
Piekāršana: 50 mm
Vate: 45 mm

Nida Sonic C10 n8
Piekāršana: 300 mm
Vate: 45 mm

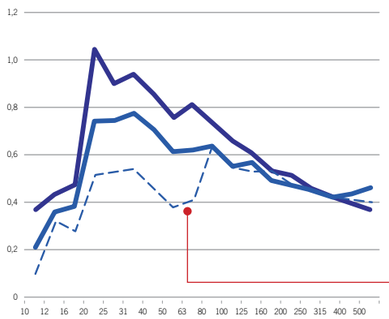

Nida Sonic C10 n8
Piekāršana: 300 mm

Nida Sonic C10 n8
Piekāršana: 300 mm
Vate: 45 mm stiprināta pie griestiem

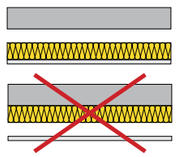

Lielāks vates biezums = skaņas absorbcijas palielināšanās visā frekvenču diapazonā.

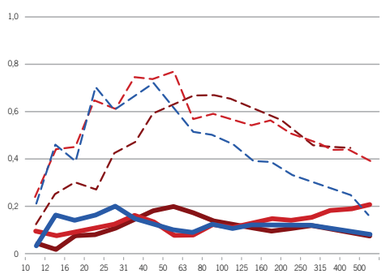

Nida Sonic C10 n8
Piekāršana: 100 mm
Bez vates, bez flizelīna

Nida Sonic C10 n8
Piekāršana: 100 mm
Bez vates

Nida Sonic C10 n8
Piekāršana: 300 mm
Bez vates

Nida Sonic C10 n8
Piekāršana: 300 mm
Bez vates, bez flizelīna

Nida Sonic L5x80 n8
Piekāršana: 300 mm
Bez vates

Nida Sonic L5x80 n8
Piekāršana: 300 mm
Bez vates, bez flizelīna

Bez akustiskā flizelīna tiek būtiski samazināta skaņas absorbcijas spēja.

AKUSTISKĀS PRASĪBAS SASKAŅĀ AR PN-B 02151-3:1999

Valsts likumos, kas paredzēti būvobjektu projektēšanai un būvniecībai, ir iekļautas sešas veiktspējas pamatprasības, kam tiem jāatbilst.

Papildus ļoti svarīgajiem konstrukcijas drošības, ugunsdrošības vai higiēnas un veselības nosacījumiem, katrai ēkai atkarībā no tās pielietojuma jāatbilst arī aizsardzības prasībām pret troksni un vibrāciju. Detalizētas prasības starpsienām attiecībā uz skaņas izolāciju koeficienta R'_{A1} veidā ievieš Polijas Standarts PN-B-02151-3:1999, kam Siniat uzņēmuma speciālisti izstrādājuši "klasifikācijas piramīdu". Tā ir ļoti skaidra dažādu starpsienu klasifikācija atkarībā no skaņas izolācijas R'_{A1} parametru lieluma attiecībā uz dažādu veidu ēku, t.i. slimnīcu, viesnīcu, skolu un bērnudārzu, kā arī vienas ģimenes māju grafisko vizualizāciju.

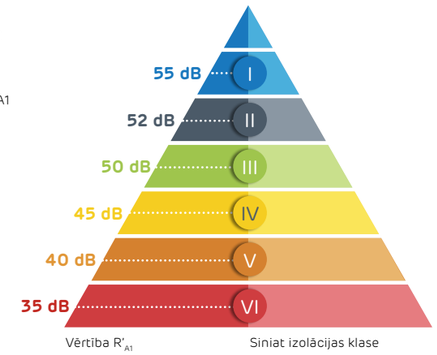

Siniat starpsienu klasifikācijas piramīda skaņas izolācijas jomā.

Administratīvās ēkas

Minimālā skaņas izolācijas vērtība R'_{A1} sienām bez 1. un 2. tipa telpas atdalošām durvīm.

TELPA 1	TELPA 2	SKAŅAS IZOLĀCIJA R'_{A1}	KLASES APZĪMĒJUMS
Istaba administratīvajam darbam	Istaba administratīvajam darbam	35 dB	VI
	Istaba darbam, kas prasa koncentrēšanos	45 dB	IV
	Direktora kabinets	45 dB	IV
	Koridors	35 dB	VI
Istaba darbam, kas prasa koncentrēšanos, direktora kabinets	Istaba darbam, kas prasa koncentrēšanos	45 dB	IV
	Direktora kabinets	45 dB	IV
	Koridors	40 dB	V
Publiski pieejamās sanitārās telpas	Visas citas darba telpas	50 dB	III

PIRMIE TIRGŪ
SAUSĀS BŪVES SISTĒMAS
MARĶĒTA ZĪME CE

Atklājiet Nida Cietās plāksnes iespējas
– apmeklējiet www.siniat.lv un lejupielādējiet brošūras!

Skolas / Kultūras namu didaktiskās daļas

Minimālā skaņas izolācijas vērtība R'_{A1} sienām bez 1. un 2. tipa telpas atdalošām durvīm.

TELPA 1	TELPA 2	SKAŅAS IZOLĀCIJA R'_{A1}	KLASES APZĪMĒJUMS
Klases telpa	Klases telpa	45 dB	IV
	Koridors	40 dB	V
	Pēcskolas dienas centrs	50 dB	III
	Tehnisko nodarbību klase (izņemot darbnīcas)	50 dB	III
	Publiski pieejamās sanitārās telpas	50 dB	III
	Skolotāju istaba	50 dB	III

Slimnīcas

Minimālā skaņas izolācijas vērtība R'_{A1} sienām bez 1. un 2. tipa telpas atdalošām durvīm.

TELPA 1	TELPA 2	SKAŅAS IZOLĀCIJA R'_{A1}	KLASES APZĪMĒJUMS
Slimnieku palāta (izņemot ITN telpas)	Slimnieku palāta (izņemot ITN telpas)	45 dB	IV
	Koridors	40 dB	V
	Nodaļas virtuve	50 dB	III
	Sanitārais mezgls	50 dB	III
	Ārsta un pocedūru kabinets	45 dB	IV
	Ārstu un māsu telpa	45 dB	IV
	Slimnieku palāta ITN	50 dB	III
Slimnieku palāta ITN	Slimnieku palāta ITN	40 dB	V
	Ārsta un pocedūru kabinets	45 dB	IV
	Ārstu un māsu telpa	45 dB	IV
	Koridors	40 dB	V
Ārsta, procedūru kabinets, ārstu un māsu telpa	Ārsta un pocedūru kabinets	45 dB	IV
	Ārstu un māsu telpa	45 dB	IV
	Koridors	40 dB	V

Silītes / Bērnudārzi

Minimālā skaņas izolācijas vērtība R'_{A1} sienām bez 1. un 2. tipa telpas atdalošām durvīm.

TELPA 1	TELPA 2	SKAŅAS IZOLĀCIJA R'_{A1}	KLASES APZĪMĒJUMS
Telpa bērniem	Telpa bērniem	45 dB	IV
	Saimniecības telpa	50 dB	III
	Koridors	40 dB	V

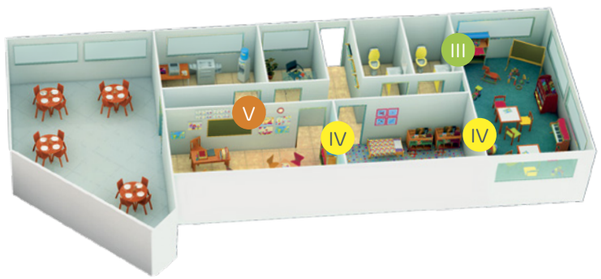

Ambulatorās klīnikas

Minimālā skaņas izolācijas vērtība R'_{A1} sienām bez 1. un 2. tipa telpas atdalošām durvīm.

TELPA 1	TELPA 2	SKAŅAS IZOLĀCIJA R'_{A1}	KLASES APZĪMĒJUMS
Ārsta, procedūru kabinets	Ārsta un pocedūru kabinets	45 dB	IV
	Koridors	40 dB	V

PIRMIE TIRGŪ
SAUSĀS BŪVES SISTĒMAS
MARĶĒTA ZĪME CE

Atklājiet Nida Cietās plāksnes iespējas
– apmeklējiet www.siniat.lv un lejupielādējiet brošūras!

Sanatorijas

Minimālā skaņas izolācijas vērtība R'_{A1} sienām bez 1. un 2. tipa telpas atdalošām durvīm.

TELPA 1	TELPA 2	SKAŅAS IZOLĀCIJA R'_{A1}	KLASES APZĪMĒJUMS
Slimnieku palāta (viesnīcas tipa)	Slimnieku palāta (viesnīcas tipa)	45 dB	IV
	Koridors	45 dB	IV
	Ārsta un pocedūru kabinets	50 dB	III
	Ārstu un māsu telpa	50 dB	III
Ārsta, procedūru kabinets, ārstu un māsu telpa	Ārsta un pocedūru kabinets	45 dB	IV
	Ārstu un māsu telpa	45 dB	IV
	Koridors	40 dB	V

Trīszvaigžņu un augstākas kategorijas viesnīcas

Minimālā skaņas izolācijas vērtība R'_{A1} sienām bez 1. un 2. tipa telpas atdalošām durvīm.

TELPA 1	TELPA 2	SKAŅAS IZOLĀCIJA R'_{A1}	KLASES APZĪMĒJUMS
Viesnīcas istaba	Viesnīcas istaba	50 dB	III
	Koridors	45 dB	IV
	TV istaba	55 dB	I
	Klubu telpas	55 dB	I

Studentu kopmītnes / Internāti / Veco ļaužu pansionāti

Minimālā skaņas izolācijas vērtība R'_{A1} sienām bez 1. un 2. tipa telpas atdalošām durvīm.

TELPA 1	TELPA 2	SKAŅAS IZOLĀCIJA R'_{A1}	KLASES APZĪMĒJUMS
Viesnīcas istaba	Viesnīcas istaba	45 dB	IV
	Koridors	45 dB	IV
	Sanitārais mezgls	50 dB	III
	Publiskā atpūtas telpa	50 dB	III
	TV istaba	50 dB	III
	Lasītava	45 dB	IV
	Bibliotēka	45 dB	IV
	Saimniecības telpa	50 dB	III

Divzvaigžņu un zemākas kategorijas viesnīcas / Brīvdienu mājas

Minimālā skaņas izolācijas vērtība R'_{A1} sienām bez 1. un 2. tipa telpas atdalošām durvīm.

TELPA 1	TELPA 2	SKAŅAS IZOLĀCIJA R'_{A1}	KLASES APZĪMĒJUMS
Viesnīcas istaba	Viesnīcas istaba	45 dB	IV
	Koridors	45 dB	IV
	Sanitārais mezgls	50 dB	III
	TV istaba	52 dB	II
	Klubu telpas	52 dB	II

PIRMIE TIRGŪ
SAUSĀS BŪVES SISTĒMAS
MARĶĒTA ZĪME CE

Atklājiet Nida PWA vibroakustiskā savienotāja iespējas
– apmeklējiet www.siniat.lv un lejupielādējiet brošūras!

Vienģimenes ēkas

Minimālā skaņas izolācijas vērtība R'_{A1} sienām bez 1. un 2. tipa telpas atdalošām durvīm.

TELPA 1	TELPA 2	SKAŅAS IZOLĀCIJA R'_{A1}	KLASES APZĪMĒJUMS
Dzīvokļi rindu vai dvīņu mājā	Dzīvokļi rindu vai dvīņu mājā	55 dB	I
Istaba	Istaba	40 dB	V
	Sanitārās telpas	45 dB	IV

Daudzģimeņu ēkas

Minimālā skaņas izolācijas vērtība R'_{A1} sienām bez 1. un 2. tipa telpas atdalošām durvīm.

TELPA 1	TELPA 2	SKAŅAS IZOLĀCIJA R'_{A1}	KLASES APZĪMĒJUMS
Visas dzīvokļa telpas	Visas blakus esošā dzīvokļa telpas	50 dB	III
	Koridors, kāpņu telpa	50 dB	III
	Ēkas uzstādīšanas iekārtu tehniskās telpas	55 dB	I
	Veikali ar iekšējā trokšņa skaņas līmeni A L_A < 70 dB	55 dB	I
	Pakalpojumu punkti ar iekšējā trokšņa skaņas līmeni A L_A < 70 dB	55 dB	I
Istaba	Sanitārās telpas tajā pašā dzīvoklī	35 dB	VI
	Visas telpas tajā pašā dzīvoklī, izņemot sanitārās telpas	35 dB	VI

AR UGUNSDROŠĪBU SAISTĪTIE PAMATPRINCIPI UN DEFINĪCIJAS

Ēku ugunsdrošības aizsardzības juridiskais pamats ir ietverts Polijas Infrastruktūras ministrijas 2002. gada 12. aprīļa regulā par tehniskajiem nosacījumiem, kam jāatbilst ēkām un to atrašanās vietām.

Katalogā iekļautos risinājumus attiecībā uz pasīvo ugunsdrošības nodrošināšanu, t. sk. ugunsdrošības klasifikāciju, ir izstrādājusi Celtniecības tehnikas institūta Varšavā Uguns pētniecības nodaļa. Atsevišķas sausās apdares sistēmas, kas tiek izmantotas kā ugunsdrošības aizsardzība, ir spēkā tikai tad, ja tiek izmantoti Siniat sistēmu materiāli, kas uzskaitīti konkrētā ugunsdrošības klasifikācijā.

Ugunsizturība ir būves elementa spēja saglabāt noteiktas prasības apstākļos, kas atspoguļo ugunsgrēka gaitu. Ugunsizturības mērījums ir laiks, kas izteikts minūtēs no ugunsgrēka sākuma, līdz brīdim, kad būves elements sasniedz vienu no trim robežkritērijiem:

- uguns nestspēju R,
- termoizolētību E,
- uguns viengabalainību I.

Uguns nestspēja (R) ir stāvoklis, kurā testa elements pārstāj pildīt savu nesošo funkciju mehānisku bojājumu, stabilitātes zuduma dēļ, pārsniedzot nobīžu vai deformāciju robežvērtības.

Termoizolētība (E) ir stāvoklis, kurā testa elements pārstāj pildīt savu nodalošo funkciju, uz neapsildītās virsmas parādoties liesmai, plaisām vai plīsumiem, kuru izmēri pārsniedz robežvērtības, caur kurām iekļūst liesmas vai gāzes, vai kurā testa elements no konstrukcijas atdalās.

Uguns viengabalainība (I) ir stāvoklis, kurā testa elements pārstāj pildīt savu nodalošo funkciju, pārsniedzot neapsildītās virsmas temperatūras robežvērtību.

Ugunsizturības klase – ugunsizturības klases mērvienība tiek apzīmēta kā laiks minūtēs, kas raksturo atsevišķu būves elementu ugunsizturību ar diviem vai trim kritērijiem: uguns nestspēju R, termoizolētību E, uguns viengabalainību I – piem., REI120, EI30.

Ēkas ugunsizturības klase – ir noteiktas piecas ēkas ugunsizturības klases, kas apzīmētas ar burtiem, pēc kārtas: A, B, C, D, E. Uz konkrētai ugunsizturības klasei atbilstošas ēkas atsevišķiem elementiem attiecas tādi noteikumi kā nepieciešamā ugunsizturība, kā arī noteikumi par uguns izplatības pakāpi.

Lai noteiktu tehniskās un veiktspējas prasības, ir ieviests šāds ēku sadalījums pa to augstumu grupām [1]:

Zemas ēkas (Z)	Vidēji augsta ēkas (VZ)	Augstas ēkas (A)	Augstceltnes (AA)
Līdz 12 m ieskaitot virs zemes līmeņa vai augstumā līdz 4 virszemes stāviem ieskaitot.	Virs 12 m līdz 25 m ieskaitot virs zemes līmeņa vai augstumā virs 4 līdz 9 virszemes stāviem ieskaitot.	Virs 25 m līdz 55 m ieskaitot virs zemes līmeņa vai augstumā virs 9 līdz 18 virszemes stāviem ieskaitot.	Virs 55 m virs zemes līmeņa.

Īstenotājs: ICE Krakova (Kraków) Congress Centre | Arhitekts: Ingarden & Ewý Architekci

Ēkas un ēku daļas, kas veido atsevišķas ugunsdrošības sekcijas, ko apzīmē kā ZL, tiek iekļautas vienā vai vairāk nekā vienā no sekojošajām cilvēku apdraudējuma kategorijām [1]:

ZL I	ZL II	ZL III	ZL IV	ZL V
Ietver telpas, kurās paredzēts vienlaicīgi uzturēties vairāk nekā 50 cilvēkiem, kuri nav to pastāvīgie lietotāji, un kuras galvenokārt nav paredzētas lietošanai cilvēkiem ar ierobežotu mobilitāti.	Galvenokārt paredzētas lietošanai cilvēkiem ar ierobežotu mobilitāti, piemēram, slimnīcas, silītes, bērnudārzi, dzīvojamās mājas veco cilvēku izmitināšanai.	Sabiedriskās nozīmes ēkās, kas nav kvalificētas kā ZL I un ZL II.	Dzīvojamās telpas.	Kolektīvās dzīvojamās ēkās, kas nav kvalificētas kā ZL I un ZL II.

Ir noteiktas piecas ēku vai to daļu ugunsizturības klases, kas sakārtotas no augstākās līdz zemākajai un ir apzīmētas ar burtiem: A, B, C, D, E. Nepieciešamā ugunsizturības klase ēkai, kas klasificēta vienā ZL kategorijā, ir noteikta sekojošajā tabulā [1]:

Ēka	ZL I	ZL II	ZL III	ZL IV	ZL V
Zema (Z)	B	B	C	D	C
Vidēji augsta (VZ)	B	B	B	C	B
Augsta (A)	B	B	B	B	B
Augstceltne (AA)	A	A	A	B	A

Ir pieļaujama nepieciešamās ugunsizturības klases samazināšana dažās zemās ēkās (N) līdz līmenim, kāds noteikts sekojošajā tabulā [1]:

Virszemes stāvu skaits	ZL I	ZL II	ZL III
1	D	D	D
2 [2]	C	C	D

Ēkas elementiem atbilstoši tās ugunsizturības klasei šīs klases ietvaros, ievērojot 237. panta 9. punktu, jāatbilst vismaz tām prasībām, kas minētas sekojošajā tabulā [1]:

Ēkas ugunsizturības klase	Galvenā nesošā konstrukcija	Jumta konstrukcija	Griesti [3]	Ārējā siena [3), 4)]	Iekšējā siena [3)]	Jumta segums [5)]
A	R240	R30	REI120	EI120	EI60	E30
B	R120	R30	REI60	EI60	EI30 [6)]	E30
C	R60	R15	REI60	EI30	EI15 [6)]	E15
D	R30	(-)	REI30	EI30	(-)	(-)
E	(-)	(-)	(-)	(-)	(-)	(-)

[1] Saskaņā ar Polijas Infrastruktūras ministrijas regulu.
[2] Ja griestu līmenis virs pirmā stāva nav augstāks par 9 m.
[3] Ja starpsiena ir galvenās nesošās konstrukcijas daļa, tai jāatbilst uguns nestspējas R kritērijiem atbilstoši ēkas konkrētās ugunsizturības klases prasībām.
[4] Ugunsizturības klase attiecas uz starpstāvu joslu un savienojumu ar griestiem.
[5] Prasības neattiecas uz virsgaismas logiem, gaismas lūkām, lukarnām un jumta slīpuma logiem, ja jumta slīpuma atvērumi nepārsniedz 20 % no tā platības.
[6] Atkritumu savākšanas vadu sienām jābūt EI60 un atkritumu savākšanas vadu durtiņām - EI30.

DROŠĪBA NIDA SAUSĀS APDARES SISTĒMĀS IR MŪSU GALVENĀ PRIORITĀTE

Visi Nida sistēmas risinājumi pirms projektēšanas un pēc tam to iebūves būvobjektos tiek pakļauti ļoti stingriem statiskajiem testiem zināmās pētniecības laboratorijās, piemēram, Celtniecības tehnikas institūtā. Šim nolūkam papildus specializētajiem produktiem mēs izmantojam arī visus standarta produktus. Tas mums sniedz pārliecību, ka sistēmas risinājums atbilst visaugstākajiem drošības standartiem.

Statisko parametru ietekme uz Nida sausās apdares sistēmu drošību

Katrai ēkai vai būvobjektam atkarībā no tā pielietojuma jābūt lietotājiem drošam. Tādēļ visas konstrukcijas no pamata līdz jumtam ir jāprojektē, ņemot vērā to nestspēju un izturību.

Jāpatur prātā, ka arī citi objektā iebūvētie elementi, arī dekoratīvie, piemēram, apšuvums, nenesošās starpsienas vai piekaramie griesti, arī ietekmē lietošanas drošību.

Uzņēmumam Siniat kā būvmateriālu ražotājam un arī gatavo sistēmu risinājumu piegādātājam vissvarīgākais ir tas, lai no tām veidotās telpas cilvēkiem būtu ne vien draudzīga, bet arī droša vide. Lai sasniegtu šo mērķi, augsti specializēts Siniat tehniskais personāls iekšējās un ārējās attīstības vienībās, kas akreditētās pētniecības laboratorijās, pakļauj mūsu materiālus un sistēmas ļoti stingriem izturības testiem.

Pat visbiežāk izmantotie produkti, piemēram, Nida A tipa ģipškartona plāksnes saskaņā ar PN-EN-520+A1 standartu tiek ņemtas vērā, veidojot sistēmas risinājumus attiecībā uz to drošu lietošanu. Tādēļ tieši šis produkts, atbilstot augstākajām prasībām, saņēma jaunu nosaukumu Nida Expert.

Nida sistēmas, kuru pamatā ir Nida Expert plāksne:

- Nida Apmetums (sienas apšuvums, priekšsienas),
- Nida Griesti (griestu segumi, piekaramie griesti, pašnesošie griesti)
- Nida Šahta (stāvvadu apdare),
- Nida Siena (starpsienas),
- Nida Mansards (slīpu jumtu apdare),

Plaša pētījuma, kas attiecas uz Nida sistēmām, rezultāts ir tehniskie atzinumi (statiskie), ko izsniedz Celtniecības tehnikas institūts (1. tabula), pateicoties kuriem sausās apdares sistēmu projektēšana ir vienkārša un, pats galvenais, droša.

Sistēmas risinājuma veids	Nida sistēmas tips	Tehniskā atzinuma numurs
Priekšsienas	Nida Apmetums	ITB 1060/12/R33NK
Sienu segumi	Apmetums (tips A)	ITB 1060/12/R33NK
Starpsienas	Nida Siena	ITB 1060/11/R12NK
Starpsienas ar divrindu konstrukciju	Nida Siena	ITB 1060/12/R48NK
Starptelpu sienas	Nida Siena	ITB 1060/10/R01NK
Pretielaušanās sienas	Nida Siena	ITB 1060/10/R01NK
Sienas Nida LS	Nida Siena	ITB 1060/12/R42NK
Sienas Nida PWA	Nida Siena	ITB 1060/12/R48NK
Slodžu montāža uz vieglām starpsienām	Nida Siena	ITB NL-3879/A/06
Piekaramie griesti	Nida Griesti	ITB 1060/12/R14NK
Griestu segumi	Nida Griesti	ITB 1060/12/R14NK
Pašnesošie griesti	Nida Griesti	ITB 1060/12/R33NK
Stāvvadu apdare	Nida Šahta	ITB 1060/12/R33NK
Bēniņu apbūves	Nida Mansards	ITB 1060/12/R14NK

1. tabula: Nida sistēmu tehnisko atzinumu saraksts.

Kādi parametri jādefinē starpsienām sausās apdares sistēmās, lai nodrošinātu augstāko drošības pakāpi

Visiem Siniat produktiem, kas iekļauti sistēmas risinājumos, ir jāsaņem pozitīvs testu rezultāts saskaņā ar Polijas un Eiropas standartiem. Lai izveidotu drošu sistēmu, tiem kopā ar sistēmu tiek veikti testi, lai noteiktu to drošos lietošanas parametrus. Tādējādi starpsienām vai sienu apšuvumam vissvarīgākais ir noteikt maksimālo drošo apdares augstumu Hmax., ņemot vērā lineāro slodzi, kas nosaka izmantošanu 1. un 2. zonā (5. tabula), un / vai vienmērīgi sadalītu slodzi, kas izteikta kā Pa (6. tabula).

Pateicoties šiem sarežģītajiem testiem, varam droši piemērot sienas sistēmu risinājumus telpu kategorijai un izmantošanai (2., 3. un 4. tabula).

Nida starpsienu sistēmas, kuru pamatā ir Nida Expert plāksne:

- Nida Apmetums (sienas apšuvums, priekšsienas),
- Nida Šahta (stāvvadu apdare),
- Nida Siena (starpsienas).

Šī ilgstošā un sarežģītā pētījumu procesa ilustrēšanai piedāvājam mērījumu shēmu vienam testa elementa paraugam, kas ticis izmantots Nida starpsienu statiskajiem testiem (1. zīmējums), kā arī vairākas fotogrāfijas no veiktajiem testiem (1. un 2. att.).

Īstenotājs: Eiropas Mūzikas centrs

PIRMIE TIRGŪ
SAUSĀS BŪVES SISTĒMAS
MARĶĒTA ZĪME CE

	Paredzētais lietojums	Piemēri
A	Dzīvojamās telpas	Telpas ēkās un dzīvojamās mājās, un slimnīcu nodaļās
B	Biroju telpas	
C	Sapulču, sanāksmju telpas (izņemot telpas, kas definētas kategorijās A, B, D un E)	C1: telpas ar pastāvīgiem paneļiem utt., piem., auditorijas, kafejnīcas, restorāni, ēdnīcas, lasītavas, reģistratūras utt. C2: telpas ar pastāvīgi piestiprinātiem sēdekļiem, piemēram, baznīcas, teātri vai kinoteātri, konferenču zāles, auditorijas, sanāksmju telpas, uzgaidāmās telpas utt. C3: telpas bez šķēršļiem cilvēku kustībai, piemēram, muzeju zāles, izstāžu zāles utt., koridori sabiedriskajās un administratīvajās ēkās, viesnīcās utt. C4: telpas, kas paredzētas fiziskām aktivitātēm, piemēram, deju zāles, sporta zāles, skatuves utt. C5: telpas, kas pakļautas pārpildīšanai, piemēram, sabiedrisku pasākumu ēkas, kā koncertzāles, sporta zāles, tostarp tribīnes, terases un piekļuves vietas.
D	Tirdzniecības telpas	D1: telpas vispārējos mazumtirdzniecības veikalos, piemēram, universālveikalos, kancelejas preču veikalos utt.
E	Noliktavu telpas, ieskaitot piekļuves vietas	Uzglabāšanas telpas, tostarp bibliotēkas

2. tabula: Telpu kategoriju definīcijas.

Katego-rija	Apraksts
I	Zonas, kas pieejamas galvenokārt cilvēkiem, kuri pievērš lielu uzmanību īpašumam. Neliels nepareizas lietošanas risks
II	Zonas, kas pieejamas galvenokārt cilvēkiem, kuri pievērš mērenu uzmanību īpašumam. Vidējs nelaimes gadījumu un nepareizas lietošanas risks
III	Zonas, kas pieejamas sabiedrībai, kas pievērš nelielu uzmanību īpašumam. Nelaimes gadījumu un nepareizas lietošanas risks.
IV	Zonas un risks kā kat. II un III. Bojājuma gadījumā pastāv kritiena risks no augstāk esoša stāva.

3. tabula: Lietošanas kategoriju definīcijas.

Izmantošanas kategorijas	Telpu kategorijas
I	A,B
II	
III	C1, C2, C3, C4, D, E
IV	A, B, C1, C2, C3, C4, C5, E

4. tabula Saistība starp lietošanas kategorijām un telpu kategorijām.

Lineārā slodze	
500N/m Joma 1	100N/m Joma 2
Ietver telpu sienas, kurās uzturas maz cilvēku, piemēram, istabas dzīvokļos, viesnīcās, birojos, slimnīcās un citas līdzīgi izmantojamas telpas.	Ietver telpu sienas, kurās uzturas daudzi cilvēku, piemēram, lielas konferenču zāles, skolas klases, auditorijas un citas līdzīgi izmantojamas telpas.

5. tabula: Lineārās slodzes, kas atspoguļo cilvēku spiedienu uz barjeru.

Vienmērīgi sadalītā slodze		
Līdz 150 Pa	150-200 Pa	200-250 Pa

6. tabula: Virsmas slodze, kas atspoguļo spiediena starpību abās starpsienas pusēs.

Kādi parametri jādefinē piekaramajiem griestiem sausās apdares sistēmās, lai nodrošinātu augstāko drošības pakāpi

Piekaramo griestu vai bēniņu apdares gadījumā galvenais parametrs ir nestspēja atkarībā no pašmasas un iespējamās papildu slodzes (izolācijas materiāla vai papildus dekoratīvā elementa). Pamatojoties uz sarežģītiem testiem noteiktos kritiskajos griestu punktos, tika noteikta pieļaujamā slodze vismaz trīs nosacījumiem:

- Griestu režģa pieļaujamā ieliece,
- Sistēmas stropju nestspēja,
- Režģa elementu nestspēja,

Šī sarežģītā testa procesa rezultāts ir tirgū vienīgais atzinums (statiskais) piekaramajiem un pašnesošajiem griestiem, pamatojoties uz kuru varam viegli projektēt netipiskus konstrukcijas izkārtojumus. Tas ir ārkārtīgi noderīgs instruments drošai mums vēlamu risinājumu atlasei, vienlaikus pielāgojoties konkrētā būvobjekta prasībām.

Nida griestu sistēmas, kuru pamatā ir Nida Expert plāksne:

- Nida Griesti (griestu segumi, piekaramie griesti, pašnesošie griesti)
- Nida Mansards (slīpu jumtu apdare).

Šī ilgstošā un sarežģītā pētījumu procesa ilustrēšanai piedāvājam mērījumu shēmu vienam testa elementa paraugam, kas ticis izmantots Nida piekaramo griestu statiskajiem testiem (2. zīmējums), kā arī vairākas fotogrāfijas no veiktajiem testiem (3. un 4. attēls).

Nida starpsienas testa elements izturības testiem ITB

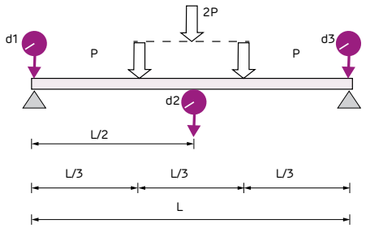

1. zīmējums: Testa elementa shēma (slodzes veids un mērījumu sensoru izvietojums).

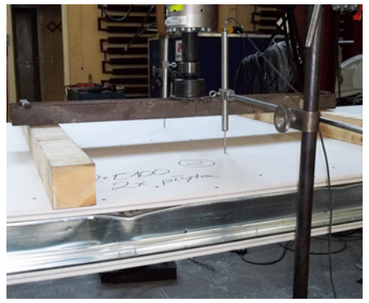

1. attēls

2. attēls

Nida piekaramo griestu testa elements izturības testiem ITB

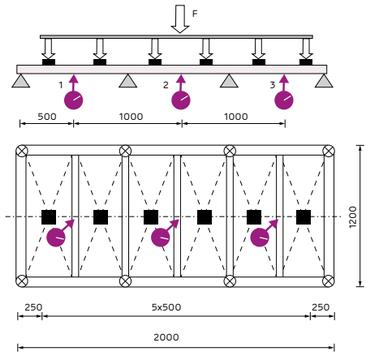

2. zīmējums: Testa elementa shēma (slodzes veids un mērījumu sensoru izvietojums).

3. attēls

4. attēls

PIRMĀS AR CE APZĪMĒTĀS SAUSĀS BŪVES SISTĒMAS TIRGŪ

SAUSĀS BŪVES SISTĒMAS SINIAT

Īpašību sistēmas deklaracijas (DoP) atrast pie www.siniat.lv

Vēlamies jūs informēt, ka ieviešam ļoti svarīgu procesu, kas ietekmēs tehniskās dokumentācijas pieļaujamo apriti un darbības jomu mūsu tirgū. Uzņēmums Siniat, kā **pirmais profesionālo sausās apdares sistēmu ražotājs, laiž klajā pilnīgas sistēmas** (sistēmu risinājumus) saskaņā ar Eiropas Būvizstrādājumu regulu CPR (no angļu val. Construction Products Regulation). Mēs šajā jomā esam pionieri Eiropas tirgū, tādēļ ļaujiet mums vienkāršā veidā izskaidrot, ko tas patiesībā mums visiem nozīmē.

Lai nodrošinātu maksimālu izmantošanas un lietošanas drošības līmeni attiecībā uz pilnīgiem sistēmu risinājumiem, t.i, starpsienām, piekaramajiem griestiem vai, piemēram, bēniņu apbūvi saskaņā ar Eiropas tehnisko novērtējumu (ETN) ETA 15/0301 un saskaņoto standartu EN 13964:2004+A1:2006, Siniat inženieri ir veikuši virkni ļoti stingru testu (BWT). Specializētajiem izturības testiem, ugunsizturības vai akustikas testiem Eiropas izziņotajās laboratorijās, tostarp Celtniecības tehnikas institūtā tika pakļauti pilnīgi sistēmu risinājumi, kas pēc to iebūvēšanas var pildīt paredzēto veiktspējas funkciju. Pamatojoties uz iegūtajiem pozitīvajiem rezultātiem, kā tirgū vienīgie sausās apdares sistēmu ražotāji ar pilnu atbildību paziņojam visas gala sistēmas tehniskās īpašības. Apstiprinot šo svarīgo faktu, izsniedzam Ekspluatācijas īpašību deklarāciju (EĪD) Siniat sistēmām un marķējam tās ar CE marķējumu. Tālāk parādīta Ekspluatācijas īpašību deklarācijas uzbūves shēma ar detalizētiem atsevišķu ietverto punktu nozīmes aprakstiem. Tā kā uzņēmums Siniat šajā jomā ir pirmais Eiropā, mūsu sniegtā informācija ir ārkārtīgi svarīga mūsu turpmākai sadarbībai.

Droša attīstība

No šodienas jums ir visas atļaujas par šo faktu informēt visus savus galvenos klientus – gan institucionālos investorus, gan privātos –, ka jūsu projektētie Siniat risinājumi, izmantojot tādas detaļas kā Nida ģipškartona plāksnes, Nida Tērauda profilus, Nida ģipšus un piederumus, ir vienīgā šāda veida sistēma, ko apliecina CE marķējums. Pateicoties tam, varat būt droši, ka projektētais risinājums ir drošs un atbilst visstingrākajām būvprojektu izpildes prasībām ne tikai Polijā, bet arī visos Eiropas Savienības (ES) tirgos. Šī situācija mūsu tirgū ir sava veida revolūcija pozitīvā nozīmē, ar ka palīdzību jums būs iespēja paplašināt savu darbības jomu, radot lieliskus būvobjektus gan Polijā, gan visā Eiropas Savienībā.

Formālā un juridiskā vienkāršošana

Papildus pārliecībai, ka projektā kā pilnībā sertificētas sistēmas sastāvdaļas iekļaujat uzņēmuma Siniat ražotos drošākos būvmateriālus, tiek vienkāršota arī kārtība, kādā tiek apstiprināti tehnisko risinājumu parametri. Ekspluatācijas īpašību deklarācija (EĪD), ko mēs izsniedzam sistēmai, ir vissvarīgākais dokuments, kas ļauj sistēmu laist apgrozībā Polijas un Eiropas Savienības tirgū saskaņā ar CPR regulu. Turklāt EĪD būs vienīgais un pietiekamais dokuments, kas apstiprina visas jūsu projektētā sistēmas risinājuma īpašības. Tas līdz minimumam vienkāršos ilgo un darbietilpīgo dokumentācijas savākšanas un koplietošanas procesu, kas nepieciešams laišanai apritē.

Savstarpēji izdevīga sadarbība

Ir svarīgi atzīmēt, ka pateicoties tam, ka sadarboties ar uzņēmumu Siniat, jūs pirmie Eiropā projektējat objektus, balstoties uz pilnīgām sausās apdares sistēmām ar CE marķējumu, kas tikai liecina par šī jautājuma nozīmīgumu. Jāpatur prātā, ka, Siniat izdotā Ekspluatācijas īpašību deklarācija (EĪD) 100 % apmērā nodod atbildību par deklarētajiem parametriem, protams, pareizi iebūvētai sistēmai, ražotājam – tās ir ļoti būtiskas izmaiņas.

Palīdzība pirmajā posmā

Ja jums rodas kādi jautājumi, lai šajā jomā gūtu detalizētākus skaidrojumus, esam jūsu rīcībā. Visas sistēmas risinājumu Ekspluatācijas īpašību deklarācijas (EĪD) ir pieejamas mūsu mājas lapā www.siniat.lv.

Jēdzienu skaidrojums:

- **ETA 15/0301** – Eiropas tehniskais novērtējums (ETN) ir dokumentēts būvizstrādājuma ekspluatācijas īpašību novērtējums attiecībā uz tā būtiskākajiem raksturlielumiem saskaņā ar attiecīgo Eiropas novērtējuma dokumentu (EDO). Eiropas tehniskais novērtējums ETA 15/0301, ko izstrādājusi pilnvarotā iestāde TSUS starpsienu nenesošajām sistēmām, stāvvadu apdarei, enkurotiem nu brīvstāvošiem sienu segumiem Siniat tehnoloģijā. Šis dokuments ir juridiskais pamats, lai varētu laist apritē minētās sistēmas un CE marķējumus Polijas un Eiropas Savienības tirgū. Pamatojoties uz ETA, uzņēmums Siniat izsniedz Ekspluatācijas īpašību deklarācijas (EĪD) atsevišķām sausās apdares sistēmām.
- **EN 13964:2004+A1:2006** – saskaņotais standarts: Piekaramie griesti. Prasības un testu metodes.
- **CPR** – Eiropas Būvizstrādājumu regula (no angļu val. Construction Products Regulation) definē nosacījumus būvizstrādājumu laišanai apritē vai pieejamībai tirgū, nosakot saskaņotus noteikumus par būvizstrādājumu ekspluatācijas īpašību apstiprināšanu attiecībā uz to būtiskākajiem raksturlielumiem un par CE marķējuma izmantošanas principiem uz šiem ražojumiem.
- **EĪD** – Ekspluatācijas īpašību deklarāciju sagatavo ražotājs, laižot apritē būvizstrādājumu vai sistēmas risinājumu, ja uz to attiecas saskaņotais standarts vai tas atbilst tam izdotajam Eiropas tehniskajam novērtējumam. Sagatavojot iepriekš minēto deklarāciju, ražotājs uzņemas atbildību par būvizstrādājuma atbilstību šādā veidā deklarētajām ekspluatācijas īpašībām.

PAZIŅOJUMS PAR EKSPLUATĀCIJAS ĪPAŠĪBU DEKLARĀCIJU (EĪD) SINIAT SISTĒMVEIDA RISINĀJUMAM

Detalizēts atsevišķo pozīciju skaidrojums.

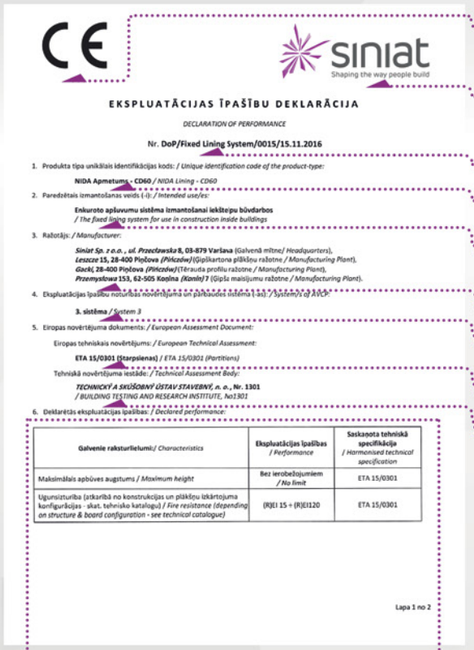

CE

siniat
Shaping the way people build

EKSPLUATĀCIJAS ĪPAŠĪBU DEKLARĀCIJA

DECLARATION OF PERFORMANCE

Nr. DoP/Fixed Lining System/0015/15.11.2016

1. Produkta tipa unikālais identifikācijas kods: / *Unique identification code of the product-type:*

   NIDA Apmetums - CD60 / *NIDA Lining - CD60*

2. Paredzētais izmantošanas veids (-i): / *Intended use/s:*

   Enkuroto apšuvumu sistēma izmantošanai iekšteipu būvdarbos
   / The fixed lining system for use in construction inside buildings

3. Ražotājs: / *Manufacturer:*

   Siniat Sp. z o.o., ul. Przeczewska 8, 03-879 Varšava (Galvenā mītne/ *Headquarters*),
   Leszze 15, 28-400 Pioława (Pikcelów) (Ģipškartona plāksņu rražotne / *Manufacturing Plant*),
   Gucki 28-400 Pioława (Pikcelów) (Tērauda profilu ražotne / *Manufacturing Plant*),
   Przemysłowa 153, 62-505 Kaolina (Konin) *7* (Ģipša maisījumu ražotne / *Manufacturing Plant*).

4. Ekspluatācijas īpašību noturības novērtējuma un pārbaudes sistēma (-as) / *System/s of AVCP:*

   3. sistēma / *System 3*

5. Eiropas novērtējuma dokuments: / *European Assesment Document:*

   Eiropas tehniskais novērtējums: / *European Technical Assessment:*

   ETA 15/0301 (Starpsienas) / *ETA 15/0301 (Partitions)*

   Tehniskā novērtējuma iestāde: / *Technical Assesment Body:*

   TECHNICKÝ A SKÚŠOBNÝ ÚSTAV STAVEBNÝ, n. o., Nr. 1301
   / BUILDING TESTING AND RESEARCH INSTITUTE, No1301

6. Deklarētās ekspluatācijas īpašības: / *Declared performance:*

Galvenie raksturlielumi/ *Characteristics*	Ekspluatācijas īpašības / *Performance*	Saskaņota tehniskā specifikācija / *Harmonised technical specification*
Maksimālais apbūves augstums / *Maximum height*	Bez ierobežojumiem / *No limit*	ETA 15/0301
Ugunsizturība (atkarībā no konstrukcijas un plāksņu izkārtojuma konfigurācijas - skat. tehnisko katalogu) / *Fire resistance (depending on structure & board configuration - see technical catalogue)*	(R)EI 15 ÷ (R)EI120	ETA 15/0301

Lapa 1 no 2

siniat
Shaping the way people build

Galvenie raksturlielumi/ *Characteristics*	Ekspluatācijas īpašības / *Performance*	Saskaņota tehniskā specifikācija / *Harmonised technical specification*
Skaņas izolācijas pieaugums (atkarībā no konstrukcijas un plāksņu izkārtojuma konfigurācijas - skat. tehnisko katalogu) / *Increase of acoustic insulation (depending on structure & board configuration – see technical catalogue)*	$R_{w\,max}$ = 11 dB	ETA 15/0301
Skaņas izolācija / *Acoustic insulation*	N/A	ETA 15/0301
Triecienizturība (drošs pārbīvums) / *Impact resistance (safe breakage)*	1A	ETA 15/0301 LKOD-1000/12/R34NK

Iepriekš norādītā produkta ekspluatācijas īpašības atbilst deklarēto ekspluatācijas īpašību kopumam.
Šī ekspluatācijas īpašību deklarācija tiek izdota saskaņā ar ES Regulu Nr. 305/2011 un par to ir atbildīgs tikai un vienīgi iepriekš norādītais ražotājs.

/ The performance of the product identified above is in conformity with the set of declared performance/s. This declaration of performance is issued, in accordance with Regulation (EU) No 305/2011, under the sole responsibility of the manufacturer identified above.

Parakstīja ražotāja vārdā: / *Signed for and on behalf of the manufacturer by:*

Radoslavs Kovalskis *(Radosław Kowalski)*- Produktu un sistēmu tehniskās attīstības vadītājs
(vārds, uzvārds un amats/ name and function)

Varšavā, 15.11.2016.
(izsniegšanas vieta un datums/ *place and date of issue*)

(paraksts/ *signature*)

SINIAT Sp. z O.O.-
ul. Przeczewska 8
03-879 Warszawa
NIP: 682 00 50 911 REGON: 001412101
-ek-

PIRMIE TIRGŪ
SAUSĀS BŪVES SISTĒMAS
MARĶĒTA ZĪME CE

Lapa 2 no 2

CE APZĪMĒJUMS/MARĶĒJUMS
CE (Conformité Européenne) , kas ir novietots uz izstrādājuma, ir ražotāja deklarācija, ka marķētais produkts izpilda Eiropas Savienības direktīvas. Šīs direktīvas attiecas uz jautājumiem, kas saistīti ar lietošanas drošību, veselības un vides aizsardzību, definē apdraudējumus, kurus ražotājam nepieciešams atklāt un likvidēt. Lai marķētu savu izstrādājumu ar CE apzīmējumu, ražotājs veic analīzes, pārbaudes, kā arī veic darbības, lai izpildītu attiecīgās prasības, bet pēc tam nodod savu produktu atbilstības attiecīgajām direktīvām novērtējuma procedūras izpildei. Darbību norisi un rezultātus ražotājs dokumentē.

SISTĒMAS RAŽOTĀJA LOGOTIPS
Oficiālais firmas Siniat SIA logo.

EKSPLUATĀCIJAS ĪPAŠĪBU DEKLARĀCIJAS NUMURS
Oficiālais firmas Siniat SIA logo.

IZSTRĀDĀJUMA TIPA UNIKĀLS IDENTIFIKĀCIJAS KODS
Šajā gadījumā Siniat sausās konstrukcijas sistēmai. Kods var tikt izsniegts konkrētas jomas vairāku sistēmu apvienojumam, kur sistēmām ir identificētas kopīgas īpašības.

PAREDZĒTAIS PIELIETOJUMS
Ļoti svarīga informācija, kas attiecas uz sistēmas pielietojumu, kas cieši sakrīt ar Eiropas harmonizēto normu (hEN) sistēmai vai Eiropas Tehnisko Novērtējumu (ETN).

RAŽOTĀJS
Pareizs ražotāja, kas izlaiž doto sistēmveida risinājumu Eiropas Savienības tirgū apgrozībā, nosaukums. Papildus var izdalīt informāciju par atsevišķajām ražotnēm, kas ir cieši saistītas ar Siniat sausās konstrukcijas sistēmas pilnas komplektācijas izbūvei nepieciešamo komponenšu ražošanu.

EKSPLUATĀCIJAS ĪPAŠĪBU NOTURĪBAS NOVĒRTĒŠANAS UN VERIFIKĀCIJAS
Ekspluatācijas īpašību noturības novērtēšanas un verifikācijas sistēma ir norādīta attiecīgajā dotā izstrādājuma harmonizētajā normā. Piemēram: uz piekārto griestu sistēmām vai nenesošajām starpsienām ir piemērojama Sistēma 3.

HARMONIZĒTĀ NORMA VAI EIROPAS NOVĒRTĒŠANAS DOKUMENTS
Attiecināmās Eiropas dokumentācijas numurs, pamatojoties uz kuru ražotājs ir identificējis sistēmveida risinājuma galvenos, deklarētos raksturlielumus, saskaņā ar paredzētā pielietojuma diapazonu.

ATTIECĪGĀ TEHNISKĀ NOVĒRTĒJUMA STRUKTŪRVIENĪBA
Eiropas Kompetentās Struktūrvienības (piem. Būvtehnikas Institūts) nosaukums un numurs, kurā ražotājs veica Sākotnējo Tipa Izpēti (STI), pamatojoties uz kuru tiek deklarētas dotā sistēmveida risinājuma ekspluatācijas īpašības.

DEKLARĒTĀS EKSPLUATĀCIJAS ĪPAŠĪBAS
Sistēmas tehniskie parametri, kas identificēti paredzētajam pielietojumam būtisku pārbaužu rezultātā. Parametru daudzumu nosaka harmonizētā norma (hNN) vai Eiropas Tehniskais Novērtējums (ETN).

RAŽOTĀJA APLIECINĀJUMS
Ražotāja apliecinājums par būvniecības izstrādājuma - sistēmas ekspluatācijas īpašību atbilstību.

VĀRDS UN UZVĀRDS PERSONAI, KAS SAGATAVOJUSI EĪD
Vārds un uzvārds personai, kas sagatavojusi Ekspluatācijas Īpašību Deklarāciju ražotāja vārdā.

PERSONAS, KAS SAGATAVOJUSI EĪD PARAKSTS
Personas, kas sagatavojusi Ekspluatācijas Īpašību Deklarāciju ražotāja vārdā, paraksts.

JAUNĀS PLĀKSNES IR GARANTIJA PROFESIONĀĻIEM

nida Expert

Siniat inženieri ieviesuši jaunu A tipa ģipškartona plāksnes standarti (saskaņā ar Standartu PN EN-520+A1) , pakļaujot to daudziem sarežģītiem izturības testiem ar mērķi izveidot sistēmas profesionāliem būvuzņēmējiem. Šis produkts ir Nida Expert ģipškartona plāksne. Pateicoties tam, tādu sistēmu būvēšana, kuru pamatā ir ģipškartona plāksnes, ir vēl drošāka, un būvuzņēmējs ir drošs, ka viņa darbs būs visaugstākajā līmenī.

Nida Expert ir ģipškartona plāksne ar visaugstākajām prasībām

Jaunā ģipškartona plāksne Nida Expert ir A tipa plāksne, kas atbilst augstajām prasībām, kas ietvertas jaunajā standartā PN-EN-520+A1:2012 "Ģipškartona plāksnes. Definīcijas, prasības un testu metodes" (1. tabula). Nida Expert ir rūpnieciski apstrādāta mala KPOS, un tā ir pieejama arī inovatīvā variantā ar visām saplacinātām malām pēc SYNIA™ tehnoloģijas.

Pirms ražošanas un pārdošanas uzsākšanas Nida Expert tika ļoti plaši testēta, raugoties, vai tā atbilst visām Nida sistēmas risinājumu prasībām.

Kāpēc profesionāli būvuzņēmēji izvēlas Nida Expert ģipškartona plāksnes

Nida Expert ģipškartona plāksnes tika izveidotas profesionāliem būvuzņēmējiem, kuriem tiek uzstādīti visaugstākie paveikto darbu kvalitātes standarti. Katrai ēkai vai būvobjektam atkarībā no tā pielietojuma jābūt lietotājiem drošam. Tādēļ visi Nida sistēmas risinājumi ar Nida Expert ģipškartona plākšņu apšuvumu tika testēti Varšavas Celtniecības tehnikas institūtā, raugoties, vai tie atbilst augstākajiem nestspējas un izturības standartiem.

Nida sistēmas, kuru pamatā ir Nida Expert plāksne:

- Nida Apmetums (sienas apšuvums, priekšsienas),
- Nida Griesti (griestu segumi, piekaramie griesti, pašnesošie griesti)
- Nida Šahta (stāvvadu apdare),
- Nida Siena (starpsienas ar vienu un divrindu Tērauda režģi),
- Nida Mansards (slīpu jumtu apdare, Koka bēniņu apdare),

Nida Expert plāksnei ir pilna dokumentācija, kas nepieciešama laišanai apritē (2. tabula).

Nida Expert ir 100 % saderīga ar visu veidu Nida konstrukcijas sistēmām, pateicoties tam varam to pielietot jebkurā sistēmā

Nida Expert plāksni varam izmantot jebkurā Nida sistēmā, ja vien būvobjekta prasības atbilst pielietojuma jomai. profesionāli būvuzņēmēji, kuri veic visu veidu apdares, bieži izvēlas Nida Expert plāksnes, jo tas labi der visu veidu vieglajās apakškonstrukcijās. Papildu priekšrocība ir to vienkāršā apstrāde, piemēram, nestandarta virsmu griešana, fāzēšana vai veidošana. Rūpnieciski apstrādātā mala KPOS nodrošina vienkāršu veidu, kā izveidot ļoti spēcīgus savienojumus, izmantojot Siniat špakteļmasas ar šuvju līmlenti, piemēram, (sistēma – Nida Start + Nida Finisz, Nida Duo vai gatavā špakteļmasa Nida Pro).

Nida Expert ir vienīgā A tipa ģipškartona plāksne tirgū atbilstības novērtēšanas sistēmā Nr. 3

Atbilstības novērtēšanas sistēmas izvēli, pamatojoties uz saskaņotu tehnisko specifikāciju (jeb saskaņoto standartu) būvizstrādājumiem veic ražotājs. Atkarībā no prasībām, kādas ir būvmateriāliem attiecībā uz to izmantošanu, vai tās ir ļoti specializētas sistēmas, vai pasīvās ugunsdrošības sistēmas, tiek izvēlēts atbilstības novērtēšanas līmenis. Profesionāļiem paredzētās A tipa ģipškartona plāksnes jāražo, ievērojot stingru kontroli, kas dod atbilstības novērtēšanas sistēmu Nr. 3.

Uzņēmums Siniat kā vienīgais Polijas tirgū, kurš novērtē atbilstību savām A tipa ģipškartona plāksnēm ar biez. 12,5 mm izmantojis sistēmu Nr. 3. Lai uzsvērtu atšķirību starp atbilstības novērtēšanas sistēmu Nr. 3 un bieži lietoto sistēmu Nr. 4, piedāvājam WBT (ITT) zonu salīdzinājumu.

Sistēma Nr. 3 jeb ražojuma atbilstības deklarācija, ko sniedz ražotājs, pamatojoties uz:

- Sākotnējiem tipa testiem, ko veic akreditēta laboratorija,
- Rūpnīcas produkcijas kontroli.

Sistēma Nr. 4 jeb ražojuma atbilstības deklarācija, ko sniedz ražotājs, pamatojoties uz:

- Sākotnējiem tipa testiem, ko veic ražotājs,
- Rūpnīcas produkcijas kontroli.

Kā redzams, uzņēmuma Siniat izvēlētā sistēma Nr. 3 ir nesalīdzināmi vairāk ierobežojošs risinājums, kas ražotājam liek pakļaut būvizstrādājumu testiem neatkarīgās akreditētās struktūrās, piemēram, Celtniecības tehnikas institūtā. Citi ražotāji mūsu tirgū izvēlējušies sistēmu Nr. 4, kas produkciju ļauj testēt iekšējā laboratorijā, t.i., to veic pats ražotājs.

Ja jums nepieciešama tehniskā palīdzība, sazinieties ar mūsu Tehnisko vai Tehnisko-tirdzniecības konsultantu (kontaktinformācija sistēmas risinājumu kataloga beigās).

ĢIPŠKARTONA PLĀKSNE NIDA EXPERT, SYNIA EXPERT	
Detalizēts apraksts	Ģipškartona plāksne sistēmas risinājumiem būvniecībā ar plašu pielietojumu. Plāksnes kodols izgatavots no dabīgā ģipša. Rūpnieciski apstrādātā mala – KPOS, SYNIA™ versijā visas malas saplacinātas.
Pielietojums	Būvniecībā, lai izveidotu sienu segumus, brīvstāvošās priekšsienas, griestu apšuvumu, piekaramos un pašnesošos griestus, starpsienas, bēniņus un Koka griestu apbūvi, stāvvadu apdari, ēku Tērauda un Koka nesošo konstrukciju apbūvi un dažādu būvelementu prefabrikātus. Izmantošanai ēku iekštelpās ar relatīvo mitrumu līdz 70 %.
Siniat tipi	Nida Expert, SYNIA™ Expert
Nida biezums [mm]	9,5; 12,5
SYNIA™ biezums [mm]	12,5
Platums [mm]	1200
Nida garums [mm]	2000; 2600; 3000
SYNIA™ garums [mm]	2000; 2400; 2600
Plāksnes tips pēc PN-EN 520+A1:2012	A
Ugunsreakcija pēc PN-EN 520+A1:2012	A2-s1,d0
Lieces izturība garenvirzienā saskaņā ar PN-EN 520+A1:2012	550 N
Lieces izturība šķērsvirzienā saskaņā ar PN-EN 520+A1:2012	210 N
Ūdens tvaiku caurlaidība (ūdens tvaiku difūzijas kontrolei) [μ]	10
Siltumizturība (izteikta kā siltuma vadītspēja) [λ]	0,25 W (m.K)
Tilpuma blīvums	640 kg/m^3
Virsmas blīvums (nominālais)	8,0 kg/m^2

1. tabula Nida Expert plāksnes tehniskie parametri saskaņā ar PN-EN 520 + A1: 2012 standartu.

NIDA EXPERT 12,5 PLĀKSNES TEHNISKĀ DOKUMENTĀCIJA
Ekspluatācijas īpašību deklarācija [DoP]
Higiēnas sertifikāts PZH
Drošības datu lapa [REACH]
Siniat tehniskā karte
Saistītā dokumentācija [standarts PN-EN 520+A1:2012]

2. tabula Tehniskā dokumentācija.

Nida Expert plākšņu galvenās izmantošanas jomas

Profesionālajam Nida Expert ģipškartona plāksnēm izmantošanas ziņā nav ierobežojumu. Tālāk sniedzam objektu piemērus, kuros lieliski tikusi izmantota Nida Expert:

- Vienģimenes mājokļu būvniecība,
- Daudzģimeņu mājokļu būvniecība,
- Sabiedriskās lietošanas ēkas,
- Izglītības iestādes,
- Veselības aprūpes iestādes,
- Sporta objekti
- Un citi.

NOSLOGOJUMA MONTĀŽA UZ STARPSIENĀM

Slodžu stiprinājuma apraksts, pamatojoties uz Celtniecības tehnikas institūta Vieglo starpsienu un stiklojuma nodaļas ziņojumu Nr. NL-3879/A/LL-167/K/06.

Sekojošie dati par slodžu stiprinājumu uz šķērssienām attiecas uz divām konstrukcijām, kas minētas tabulā:

Tips	Konstrukcija	Profilu atstatums (mm)	Segumi
1	Nida C 50, U 50	600	Nida Expert 1x12,5 mm
2	Nida C 50, U 50	600	Nida Expert 2x12,5 mm

1. tabula

Starpsiena, izgatavota no Siniat materiāliem saskaņā ar Siniat montāžas tehnoloģiju.

Atsevišķi starpsienu veidi ar ekscentrisku slodzi, izmantojot slodzes, kas ievietotas 70x60x35 cm izmēra skapīšos, kas piestiprināti pie starpsienas ar diviem Molly tipa dībeļiem.

Skapīšu un mērījuma punktu atrašanās vietas parādītas sekojošajā attēlā.

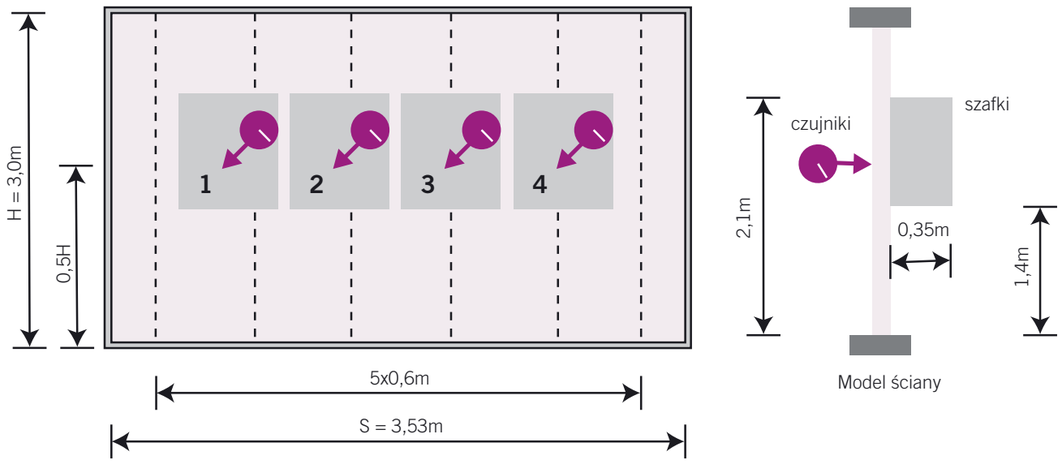

1. zīmējums.
1, 2, 3, 4 mērījumu punktu numuri

Pieļaujamā sienas ieliece ir H/500 = 6 mm, kur H ir sienas augstums. Saistībā ar attiecīgo sienu augsto stingrību, piemērojot ekscentrisko slodzi, tika pieņemts, ka nosakošais funkcionālās slodzes robežvērtības apstāklis ir dībeļu nestspēja, ar kuru palīdzību ir skapīši tikuši piestiprināti pie sienu apšuvuma.

Funkcionālā robežslodze – tā ir maksimālā slodze, ko var ievietot skapīti, kura izmēri atšķiras no testā izmantotā skapīša izmēriem, ar nosacījumu, ka tā dziļums nav lielāks par 35 cm, un garums nav lielāks par 60 cm.

Testa modeļa funkcionālā robežslodze – tā ir testa modeļa robežslodze ar drošības koeficientu 3.

Testa modeļa robežslodze – tā ir slodze, kas ievietota 35x60x70 cm izmēra skapītī, kas piestiprināts pie sienu apšuvuma ar diviem dībeļiem 60 cm atstatumā, pie kuras apšuvums tiek bojāts (piem., tiek atrautas sienas), vai slodze, pie kuras tests ticis pārtraukts (piem., dībelim daļēji iznākot ārā no apšuvuma).

Pieļaujamā testa slodze – tā ir slodze uz vienu dībeli, kas sienas apšuvumā notur skapīti ar iekšā esošo slodzi, kas noteikta kā spēka iedarbība, kas izriet no raušanas un bīdes spēkiem, ko izraisījusi testa modeļa roboežslodzes iedarbība.

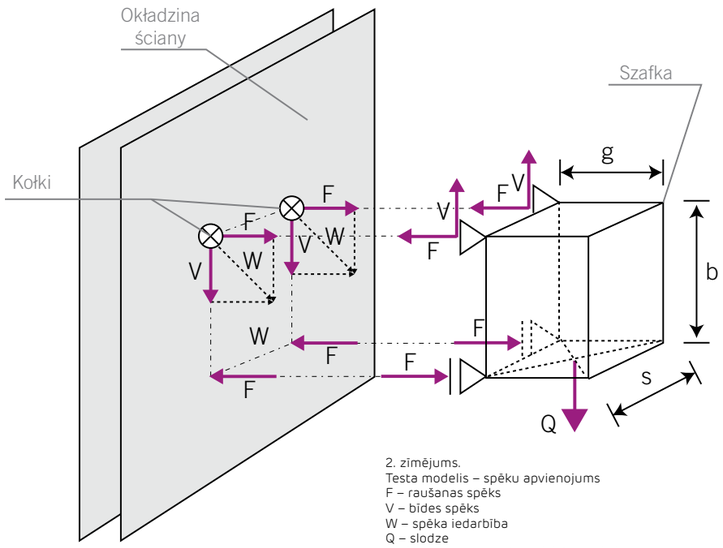

2. zīmējums.
Testa modelis – spēku apvienojums
F – raušanas spēks
V – bīdes spēks
W – spēka iedarbība
Q – slodze
b/s/g – skapīša augstums/platums dziļums

Bīdes un raušanas spēka apvienojumu (2. zīmējumā) uz vienu dībeli, kas atbilst ekscentriskām slodzēm, nosaka šādi:

$$F = \frac{Q*g}{4*b}$$

$$V = \frac{Q}{2}$$

kur:

Q – testa robežslodze,
g = 0,35 m – viena skapīša dziļums,
b = 0,7 m – skapīša augstums.

Testa modeļa funkcionālās robežslodzes, kas noteiktas, pamatojoties uz testiem, ir attiecīgi:

Q1 = 60/3 = 20daN – starpsienām ar atsevišķu apšuvumu 1x12,5 Nida Expert,

Q2 = 140/3 = 46,6daN – starpsienām ar dubultu apšuvumu 2x12,5 Nida Expert.

Spēku vērtības uz vienu dībeli ir norādītas tabulā zemāk (2. tabula):

Ja ir citi skapīšu izmēri un dībeļu skaits, ar kuriem skapīši ir piestiprināti pie sienas apšuvuma, funkcionālās robežslodzes nosaka saskaņā ar zemāk norādīto attiecību:

kur:

Q1g – funkcionālā robežslodze skapīšiem, kas piestiprināti pie starpsienām ar vienas kārtas apšuvumu 1x12,5 mm,

Q2g – funkcionālā robežslodze skapīšiem, kas piestiprināti pie starpsienām ar dubultu apšuvumu 2x12,5 mm,

n – dībeļu skaits, ar kuriem skapītis tiek stiprināts pie sienas apšuvuma (pieņemts izmantot 2 vai 3 dībeļus uz 60 cm platu skapīti).

h – skapīša augstums (no 50 līdz 100 cm),

g – skapīša dziļums (pieņemts konstants dziļums g=35 cm).

Skapīšu, kas piestiprināti pie starpsienu apšuvuma, funkcionālās robežslodzes sniegtas tabulā (3. tabula):

$$Q1_g = 20{,}6 * \frac{n*h}{\sqrt{g^2+4*h^2}} \qquad Q2_g = 48 * \frac{n*h}{\sqrt{g^2+4*h^2}}$$

Segums	Robežslodze Q (daN/skapīti)	Spēku apvienojums (daN)		Spēka iedarbība (daN)
		F	V	W
1x12,5 mm	20	2,5	10	10,3
2x12,5 mm	46,6	5,8	23,3	24,0

2. tabula

h (m)	n = 2 gab.		n = 3 gab.	
	Q1g (daN)	Q2g (daN)	Q1g (daN)	Q2g (daN)
1,00	20,3	47,3	30,4	70,9
0,90	20,2	47,1	30,3	70,7
0,80	20,1	46,9	30,2	70,3
0,70	20,0	46,6	30,0	69,9
0,60	19,8	46,1	29,7	69,1
0,50	19,4	45,3	29,2	68,0

3. tabula

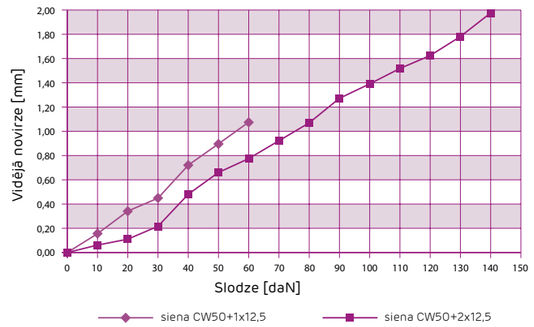

3. zīmējums.

Augstāk esošajā diagrammā uzrādītas vidējās lieces atsevišķiem sienas tipiem ar ekscentrisko slodzi:

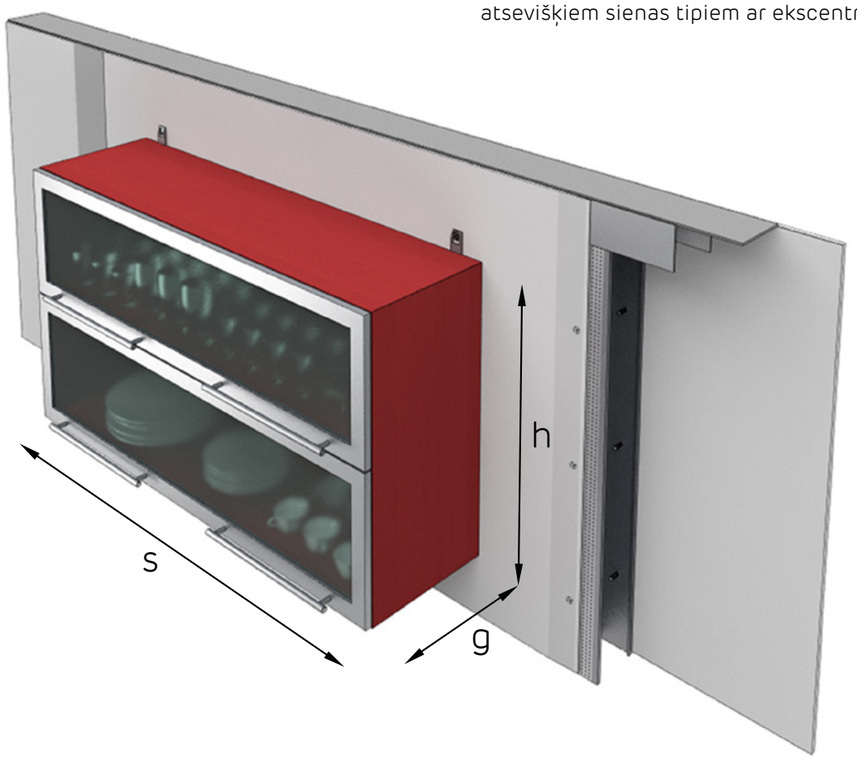

Vieglu dekoratīvo elementu, piemēram, gleznu vai apgaismojuma stiprināšanai pie starpsienām tiek izmantoti ieskrūvējami plastmasas vai metāla dībeļi, t. sauc. alfa dībeļi.

4. tabulā uzrādīta sienā skrūvējamo dībeļu nestspēja:

Skrūvējams dībelis	Pamatne	Pieļaujamā slodzes vērtība F(daN)
Plastmasa	Viena plāksne 1x12,5 mm	19,4
Metāla	Viena plāksne 1x12,5 mm	20,3
Metāla	Dubulta plāksne 2x12,5 mm	46,6

4. tabula

DARBA DROŠĪBA

Montāžas darbu veikšanas drošība ir ārkārtīgi svarīga. Droša darba noteikumi jāzina un jāievēro katrā būvlaukumā, tādēļ atgādinājumam kopsavilkuma veidā tiek sniegta pamatinformācija šajā jomā.

Rīcība nelaimes gadījumā

- Negadījuma vietas nodrošināšana tā, lai nepieļautu:
  - nepiederošu personu piekļūšanu negadījuma vietai;
  - mašīnu un citu tehnisko ierīču, kas ir apturētas negadījuma saistībā, iedarbināšanu bez vajadzības;
  - mašīnu un citu tehnisko ierīču, kā arī citu objektu atrašanās vietas maiņu, kas izraisījuši nelaimes gadījumu vai ļauj rekonstruēt tā apstākļus.
- Pirmās palīdzības sniegšana cietušajiem.
- Nepieciešamo pasākumu veikšana apdraudējuma novēršanai vai mazināšanai.
- Tūlītēja darba inspektora un prokurora informēšana, ja noticis letāls, smags vai kolektīvs negadījums darbā un jebkurš cits negadījums, kas izraisījis minētos rezultātus, kam ir saistība ar darbu, ja to var uzskatīt par nelaimes gadījumu darbā.
- Tūlītēja negadījuma apstākļu un cēloņu noteikšana.
- Attiecīgu līdzekļu izmantošana, kas nepieļauj līdzīgus negadījumus.
- Pareizas negadījuma dokumentācijas sagatavošana.

Pirmā palīdzība

- Darba devējam darbiniekiem ir jānodrošina darba kārtībā esoša pirmās palīdzības sistēma nelaimes gadījumam un pirmās palīdzības sniegšanas līdzekļi, īpaši:
- pirmās palīdzības sniegšanas punkti nodaļās (filiālēs), kurās tiek veikts darbs, kas rada lielu avāriju risku vai kur izplūst veselībai bīstami tvaiki, gāzes vai veselībai bīstami putekļi, kas aprīkoti ar izlietni ar silto un auksto ūdeni, kā arī ar nepieciešamo aprīkojumu un citiem pirmās palīdzības sniegšanas līdzekļiem;
- pirmās palīdzības aptieciņas atsevišķās darba vietas nodaļās (filiālēs).
- Pirmās palīdzības punktu un aptieciņu skaits, atrašanās vietas un aprīkojums jānosaka, konsultējoties ar ārstu, kurš darbiniekiem nodrošina profilaktisko veselības aprūpi, ņemot vērā iespējamo draudu veidu un smagumu.
- Pirmās palīdzības punktu un aptieciņu apkalpe pēc katras izmaiņas jāuztic norādītajiem darbiniekiem, kuri ir apmācīti pirmās palīdzības sniegšanā.
- Pirmās palīdzības punktos un pie aptieciņām redzamā vietā jānovieto pirmās palīdzības sniegšanas instrukcijas nelaimes gadījumā un to darbinieku saraksts, kuri ir apmācīti pirmās palīdzības sniegšanā.
- Pirmās medicīniskās palīdzības sniegšanas punktiem un aptieciņu atrašanās vietām jābūt atbilstoši apzīmētām un viegli pieejamām.
- Ja darbi tiek veikti vairāk nekā 500 m attālumā no pirmās palīdzības sniegšanas punkta, darba vietā ir jābūt pārnēsājamai pirmās palīdzības aptieciņai.

Apmācības par drošību un veselības aizsardzību darbā

- Ievadapmācības notiek saskaņā ar programmām, kas izstrādātas konkrētām darba grupām (profesijām), un ietver:
  - vispārīgās ievadapmācības, turpmāk tekstā "vispārīgā instruktāža" - ievadapmācības darba vietā, turpmāk tekstā "instruktāža darba vietā";
  - pamata ievadapmācības, turpmāk tekstā "pamata ievadapmācības".
- Vispārīgo instruktāžu iziet visi jaunie darbinieki, kā arī studenti, kuri iziet studentu prakses, kā arī profesionālo skolu audzēkņi, kuri iziet aroda praksi darba vietā pirms atļaujas veikt darbu.
- Vispārīgā instruktāža apmācību dalībniekus iepazīstina ar darba drošības un veselības aizsardzības pamatnoteikumiem, kas ietverti Darba likumā, darba koplīgumiem un darba noteikumiem, darba drošības un veselības aizsardzības noteikumiem un principiem, kas ir spēkā konkrētajā darba vietā, kā arī ar pirmās palīdzības sniegšanas principiem.
- Vispārīgo instruktāžu vada darba drošības un veselības aizsardzības dienesta darbinieki vai darba devēja izraudzīti darbinieki, kuri ir pabeiguši jaunākās apmācības darba aizsardzības un arodveselības jomā.
- Instruktāžas laikā darba vietā apmācību dalībnieki jāiepazīstina ar apdraudējumiem, kas var rasties konkrētajā darba vietā, aizsardzības metodēm pret apdraudējumiem un drošas darba veikšanas metodēm šajā darba vietā.
- Instruktāža darba vietā tiek veikta pirms dota atļauja veikt darbu konkrētajā darba vietā attiecībā uz:
  - darba ņēmējiem, kuri strādā darba vietās un citās vietās, kurās darbs ir tieši saistīts ar ražošanu un tās kontroli vai arodslimību risku;
  - darbiniekiem, kuri pārcelti uz iepriekš minētajām darba vietām, un šajās darba vietās nodarbinātajiem, ja tiek mainīti tehniski organizatoriskie noteikumi, īpaši izmaiņas tehnoloģiskajā procesā, izmaiņas darba vietu organizācijā, tiek uzsākta veselībai kaitīgu vai bīstamu vielu, un jaunu instrumentu, iekārtu un cita aprīkojuma izmantošana;
  - skolēniem, kuri iziet darba praktiskās apmācības, un skolēniem, kuri iziet studentu prakses.
- Darbiniekam, kurš strādā vairākos posteņos, ir jāiziet instruktāža darba vietā, kas ir obligāta katrā šajā darba vietā.
- Instruktāžas darba vietā ilgumam jābūt atkarīgam no darba ņēmēja profesionālās pieredzes, iepriekšējā darba stāža un darba veida un apdraudējumiem, kas var rasties darba vietā, kur darbinieks tiks nodarbināts.
- Instruktāžu darba vietā veic darba devēja izraudzīts darbinieku vadītājs, kuram ir atbilstoša kvalifikācija un profesionālā pieredze, un kurš ir apmācīts instruktāžas vadīšanas metodēs.
- Instruktāža darba vietā jāpabeidz ar zināšanu un prasmju pārbaudi attiecībā uz darba izpildi saskaņā ar darba drošības un veselības aizsardzības noteikumiem un principiem, kas ir pamats darbinieka pieņemšanai darbā konkrētajā darba vietā.
- Fakts, ka darbinieks izgājis vispārīgo instruktāžu un instruktāžu darba vietā, darbiniekam jāapstiprina rakstiski un jāreģistrē darbinieka personīgajos dokumentos.
- Pamatapmācība darbiniekiem sniedz zināšanas un prasmes, kas nepieciešamas darba veikšanai vai organizēšanai saskaņā ar darba drošības un veselības aizsardzības noteikumiem un principiem.
- Pamatapmācības notiek periodā, kas nepārsniedz 6 mēnešus no darba uzsākšanas noteiktajā amatā:
  - darba devēji;
  - darbinieku vadītāji, tostarp: nodaļu vadītāji, meistari un brigadieri, darba vietās nodarbinātie darbinieki, iekārtu un citu tehnisko ierīču projektētāji un izgatavotāji, tehnologi, ražošanas organizatori un citi inženiertehniskie darbinieki, darba drošības un veselības aizsardzības dienesta darbinieki;
  - darbinieki, kuru darba raksturs ir saistīts ar veselībai kaitīgu, apgrūtinošu vai bīstamu faktoru apdraudējumiem vai ar atbildību darba drošības un veselības aizsardzības jomā.
- Pamatapmācība tiek veikta saskaņā ar noteikto programmu.
- Darba vietās, kurās var rasties īpaši lieli veselības apdraudējumi un negadījumu briesmas, pamatapmācība jāveic pirms darba uzsākšanas šajās darba vietās. Šo darba vietu sarakstu nosaka darba devējs.

PIRMIE TIRGŪ SAUSĀS BŪVES SISTĒMAS MARĶĒTA ZĪME CE

Lūdzu, atrodiet mūsu kanālu Siniat Nida YouTube

Periodiskā apmācība

- Periodiskās apmācības mērķis ir atjaunināt un nostiprināt darbinieku zināšanas un prasmes darba drošības un veselības aizsardzības jomā, kas iegūtas pamatapmācības laikā, un iepazīstināt viņus ar jauniem tehniski organizatoriskajiem risinājumiem šajā jomā.
- Periodiskā apmācība tiek veikta saskaņā ar noteikto programmu.
- Periodiskās apmācības biežumu un ilgumu nosaka darba devējs saskaņā ar vienošanos ar uzņēmuma arodbiedrības organizāciju. Ja pie konkrētā darba devēja nav arodbiedrības organizācijas, šādus noteikumus darba devējs nosaka saskaņā ar vienošanos ar darbinieku pārstāvjiem, kurus šim nolūkam izvēlējusies komanda konkrētajā darba vietā pieņemtajā kārtībā, kur:
  - darba vietās nodarbināto darbinieku apmācība instruktāžas veidā jāveic vismaz reizi trijos gados, un darba vietās, kurās var rasties īpaši lieli veselības apdraudējumi un negadījumu briesmas - ne retāk kā reizi gadā, apmācības pārējās darba vietās nodarbinātajām personām jāveic vismaz reizi 6 gados.

Īstenotājs: ICE Krakova (Kraków) Congress Centre | Arhitekts: Ingarden & Ewý Architekci

Pamata drošības noteikumi darbam augstumā

- Darba vietās izmantojamajām pārnēsājamām kāpnēm jāatbilst Polijas Standartu prasībām.
- Izmantojot pārnēsājamās kāpnes, nav pieļaujama:
  - bojātu kāpņu izmantošana;
  - kāpņu izmantošana kravu pārnēsāšanai, kas pārsniedz 10 kg;
  - saliekamo kāpņu izmantošana kā pieslienamās;
  - kāpņu novietošana uz nestabilas pamatnes;
  - pieslienamo kāpņu balstīšana ar slidenām virsmām, viegliem vai priekšmetiem vai tādiem, kas var apgāzties, vai materiālu grēdām, kas nenodrošina kāpņu stabilitāti;
  - liekot kāpnes aizvērtu durvju priekšā, ja tās nav aizslēgtas ar atslēgu no uzstādīto kāpņu puses;
  - uzkāpšana un nokāpšana no kāpnēm ar muguru pret tām;
  - par 4 m garāku kāpņu pārvietošana vienai personai.
- Pieslienamajām kāpnēm jābūt izvirzītām virs virsmas, pie kuras tās pieslietas, vismaz par 0,75 m, un to slīpuma leņķim jābūt no 65° līdz 75°.
- Personas, kuras strādā vismaz 1 m augstumā no grīdas vai zemes, jāaizsargā no krišanas no augstuma, uzstādot balustrādes, kas sastāv no vismaz 1,1 m augstumā esošām drošības margām un apmalēm vismaz 0,15 m augstumā. Vidū starp margām un apmalēm jāuzstāda latiņa, vai arī šī telpa jāaizpilda tā, lai pa to nevarētu izkrist cilvēki.
- Ja saistībā ar augstumā veicamo darbu veidu un apstākļiem iepriekš minētā nodrošinājuma izmantošana nav iespējama, jāizmanto citi efektīvi strādājošo personu aizsardzības pasākumi kritienu novēršanai no augstuma, kas piemēroti darba veidam un apstākļiem (piem., drošības jostas).
- Darbs augstumā ir jāorganizē un jāveic tā, lai strādājošajām personām nebūtu jāliecas pār balustrādes margām.
- Atveres griestos, kur tiek veikti darbi vai kam var piekļūt cilvēki, ir jānodrošina pret izkrišanas iespēju vai jānožogo ar 1,1 m augstām balustrādēm.
- Darba platformām, kas izgatavotas no dēļiem vai baļķiem, jābūt pielāgotām projektā paredzētajai slodzei, noslēgtām un nodrošinātām pret pozīcijas izmaiņām.
- Sastatņu uzstādīšana, ekspluatācija un demontāža jāveic saskaņā ar ražotāja norādījumiem vai individuālu projektu.
- Fasādes sastatnēm jābūt aprīkotām ar drošām komunikāciju sekcijām.
- Sastatnes jāuzstāda uz stabilizētas un nolīdzinātas pamatnes.
- Personas, kuras veic sastatņu montāžu un demontāžu, jāaizsargā no kritieniem no augstuma.

Noteikumi drošai darbu veikšanai ar rokas instrumentiem

- Trieciena darba instrumentiem (āmuriem, perforatoriem, kaltiem) nedrīkst būt:
  - bojātas darba virsmas - robi un asas malas vietā, kur tie tiek turēti ar rokām;
  - plīsumi, plaisas utt.;
  - rokturis īsāks par 0,15 m.
- Uzgriežņu atslēgu izmērs jāizmanto precīzi atbilstošs uzgriežņu izmēriem. Aizliegts atskrūvēt un pieskrūvēt uzgriežņus ar uzgriežņu atslēgu, kas pagarināta ar cauruli vai citu instrumentu.
- Ķīļiem, kalti vai perforatori, ko izmanto metāla elementu griešanai vai caurduršanai vai ēkas konstrukcijas nojaukšanai, jābūt rokturiem, kas nav īsāki par 0,7 m.
- Izmantojot tapu šaušanas pistoles, ir jāizmanto līdzekļi, lai pasargātu cilvēkus no nelaimes gadījumiem.
- Darbu ar pistoli var uzticēt tikai šim darbam pilnvarotam darbiniekam, kuram jāievēro detalizēti lietošanas pamācībā ietvertie noteikumi.

Pamata darba drošības un veselības aizsardzības prasības, izmantojot manuālo pārvietošanu

Aizliegts manuāli pārvietot un pārvadāt kravas ar masu, kas pārsniedz noteiktos standartus.

Viena darbinieka veikta objektu pārvietošana (attiecībā uz vīriešiem)

- Viena darbinieka pārvietotu objektu svars nedrīkst pārsniegt:
- 30 kg pastāvīgam darbam;
- 50 kg gadījuma rakstura darbam.
- Aizliegts pārvietot objektus, kuru masa pārsniedz 30 kg augstumā, kas pārsniedz 4 m, vai attālumā, kas pārsniedz 25 m.
- Manuāli pārvietojot objektus, tur, kur iespējams, jānodrošina palīgiekārtas, kas atbilstoši izvēlētas pēc to lieluma, svara un veida, nodrošinot drošu un ērtu darba veikšanu.
- Manuāli pārvietojamais objekts nedrīkst ierobežot darbinieka redzes lauku.
- Pārvietojiet objektus pēc iespējas tuvāk ķermenim.
- Aizliegts manuāli pārvietot objektus caur telpām, kāpnēm, koridoriem vai durvīm, kas ir pārāk šauras attiecībā pret šo objektu izmēru, ja tas rada negadījumu briesmas.
- Virsmai, pa kuru manuāli tiek pārvietoti objekti, jābūt līdzenai, stabilai, un tā nedrīkst būt slidena.
- Ir pieļaujama apaļu formu priekšmetu (piemēram, mucu, lielu diametru cauruļu) manuāla ripināšana, tostarp vienlaikus izpildot arī šādas prasības:
  - » manuāli ripināmo objektu masa pa horizontālu teritoriju nedrīkst pārsniegt 300 kg uz vienu darbinieku;
  - » viena darbinieka manuāli ripināmo objektu masa uz nogāzes nedrīkst pārsniegt 50 kg.

Objektu pārvietošana komandā

- Tādu objektu pārvietošanai, kuru garums pārsniedz 4 m un masa - 30 kg, jānotiek komandā ar noteikumu, ka masa uz vienu darbinieku nepārsniedz:
  - » 25 kg pastāvīgam darbam;
  - » 42 kg gadījuma rakstura darbam.
- Aizliegts komandā pārvietot tādus objektus, kuru masa pārsniedz 500 kg.

- Pārvietojot objektus komandā, jānodrošina:
  - » darbinieku atlase attiecībā uz auguma garumu un vecumu, kā arī tāda pieredzējuša darbinieka uzraudzība, izmantojot piemērotas manuālas objektu pārvietošanas un darba organizācijas metodes, kuru šim nolūkam izraudzījis darba devējs;
  - » vismaz 0,75 m atstatumi starp darbiniekiem un piemērotu palīgierīču izmantošana.
- Garu un smagu objektu pārvietošana jāveic ar palīgierīcēm, kas šādus objektus ļauj transportēt, pēc iespējas zemāk tos paceļot no pamatnes.
- Pārnēsājot garus un smagus objektus uz pleca komandā, jāpārliecinās, lai darbinieki:
  - » vienlaicīgi un pēc komandas uzliktu un noliktu pārvietojamo objektu;
  - » atrastos vienā objekta pusē;
  - » izmantotu individuālos aizsardzības līdzekļus, kas aizsargā rokas.

Kravu pārvietošana, izmantojot rokas ratiņus un ķerras

- Pa līdzenu teritoriju ar cietu virsmu ratiņos pārvadājamās kravas pieļaujamā masa nedrīkst pārsniegt 450 kg uz vienu darbinieku, ieskaitot ratiņu svaru.
- Pārvietojot kravu ratiņos pa virsmu, kuras slīpums pārsniedz 5 %, kravas svars, ieskaitot ratiņu svaru, nedrīkst pārsniegt 350 kg.
- Aizliegts manuāli pārvietot kravas ratiņos pa virsmām, kuru slīpums pārsniedz 8 %, un attālumā, kas pārsniedz 200 m.
- Iekraušanas un izkraušanas laikā ratiņiem jābūt stabiliem.
- Ratiņiem, kas tiek pārvietoti pa sliedēm, un ratiņiem, kas tiek pārvietoti pa slīpām virsmām, jābūt bremzēm teicamā darba kārtībā.
- Kravu iekraušanas un izvietošanas metodei ratiņos un ķerrās jāgarantē to līdzsvars un stabilitāte kustības laikā.
- Objekti, kas tiek transportēti ratiņos, nedrīkst izvirzīties ārpus ratiņu perimetra un aizsegt redzes lauku. Izņēmuma gadījumos ir pieļaujams, ka objektus pārvadā apstākļos, kas neatbilst šīm prasībām, ja vien darbs tiek veikts uzraudzībā, tādējādi nodrošinot tā drošību.
- Ķerrā pārvietojamās kravas masa, ieskaitot ķerras masu, nedrīkst pārsniegt: 100 kg uz cietas virsmas un 75 kg uz nenocietinātas virsmas.

Piemēri darbiem, kas ir īpaši apgrūtinoši vai kaitīgi sieviešu veselībai

- Nedrīkst manuāli:
  - » celt un pārvietot kravas, kuru svars pārsniedz:
    - – 12 kg pastāvīgam darbam;
    - – 20 kg gadījuma rakstura darbam (līdz 4 reizēm stundā vienas maiņas laikā).
  - » pārvietot augšup - pa slīpām virsmām, kāpnēm utt., kuru maksimālais slīpuma leņķis pārsniedz 30°, un augstums 5 m - kravas, kuru masa ir lielāka par:
    - – 8 kg pastāvīgam darbam;
    - – 15 kg gadījuma rakstura darbam (līdz 4 reizēm stundā vienas maiņas laikā).
- Aizliegts pārvietot kravas, kuru svars pārsniedz:
  - » 50 kg - pārvietojot ar ķerrām ar vienu riteni (pa slīpumu, kas nepārsniedz 2%);
  - » 80 kg - pārvietojot ar ratiņiem ar 2, 3 un 4 riteņiem (pa slīpumu, kas nepārsniedz 2%);
  - » 300 kg - pārvietojot ar ratiņiem pa sliedēm (pa slīpumu, kas nepārsniedz 1%).

Iepriekš minētās pieļaujamās masas ietver arī transporta ierīces masu un attiecas uz kravu pārvietošanu pa līdzenu, cietu un gludu virsmu.

Mehāniskās ierīces, palīgierīces un iekārtas

- Būvniecības un montāžas darbos var tikt nodarbināts tikai tāds darbinieks, kuram:
  - » ir kvalifikācija, kas paredzēta konkrētā amata aprakstā, ir izsniegta medicīniskā izziņa par derīgumu konkrētajam darbam.
- Aizliegts nodarbināt darbinieku konkrētajā darba vietā medicīnisku kontrindikāciju gadījumā vai bez ievadapmācības darba drošības un veselības aizsardzības jomā.
- Celtniecības tehnikas, celtņu operatoru, iekrāvēju un citas mehāniskās celtniecības tehnikas vadītāju funkciju pildīšanai ir nepieciešama attiecīgās kvalifikācijas komisijas izsniegta pilnvara.
- Mašīnām, iekārtām un ierīcēm, kam nepieciešama tehniskā uzraudzība un kas tiek izmantotas būvlaukumā, jābūt dokumentiem, kas ļauj tās ekspluatēt.

- Mehāniskajām ierīcēm un palīgierīcēm jānosaka parametri, piemēram, pieļaujamā slodze, kravnesība, spiediens un temperatūra ar skaidri fiksētiem pastāvīgiem pierakstiem.
- Mehānisko ierīču un palīgierīču pārslodze virs pieļaujamās darba slodzes ir aizliegta.
- Mehānisko ierīču un palīgierīču mehānismu kustīgās daļas, kas apdraud drošību, jānodrošina ar pārsegumu negadījumu novēršanai.
- Mehāniskās ierīces un palīgierīces pirms darba uzsākšanas un pirms nomaiņas ir jāpārbauda attiecībā uz tehnisko darba stāvokli un lietošanas drošību.
- Mehāniskās ierīces jāaizsargā pret nepiederošu personu piekļuvi.
- Aizliegts veikt darbojošos mehānisko ierīču remontu, eļļošanu un tīrīšanu.

Individuālie aizsardzības līdzekļi un darba apģērbs un apavi

- Darba devējam ir pienākums nodrošināt darbinieku ar bezmaksas individuālajiem aizsardzības līdzekļiem, kas aizsargā pret veselībai bīstamu un kaitīgu faktoru iedarbību, kas var rasties darba vidē, un informēt viņu par šo līdzekļu izmantošanas veidiem.
- Darba devējam ir pienākums nodrošināt darbinieku ar individuālajiem aizsardzības līdzekļiem, kas atbilst atbilstības novērtēšanas prasībām.
- Darba devējam ir pienākums nodrošināt darbinieku ar bezmaksas darba apģērbu un apaviem saskaņā ar Polijas Standartu prasībām:
  - » ja darbinieka paša apģērbs var tikt bojāts vai ievērojami nosmērēts tehnoloģisko, sanitāro vai darba drošības un veselības aizsardzības prasību dēļ.
- Individuālo aizsarglīdzekļu un darba apģērba un apavu veidus, kuru lietošana konkrētās darba vietās ir obligāta, un paredzētos darba apģērba un apavu lietošanas periodus darba devējs nosaka, vienojoties ar arodbiedrības organizāciju.

  Ja pie konkrētā darba devēja nav arodbiedrības organizācijas, šādus noteikumus darba devējs nosaka saskaņā ar vienošanos ar darbiniekiem, kurus šim nolūkam izvēlējusies komanda darba vietā pieņemtajā kārtībā.
- Darba devējs nevar ļaut darbiniekam strādāt bez individuālajiem aizsarglīdzekļiem un darba apģērbiem un apaviem, kas paredzēti izmantošanai attiecīgajā darba vietā.
- Darba devējam ir pienākums nodrošināt to, lai izmantojamajiem individuālajiem aizsardzības līdzekļiem un darba apģērbiem un apaviem būtu aizsargājošas un funkcionālas īpašības, un nodrošināt to mazgāšanu, apkopi, remontu, atputekļošanu un dezinfekciju.
- Ja darba devējs nevar nodrošināt darba apģērba mazgāšanu, šīs darbības var veikt darbinieks ar nosacījumu, ka darba devējs samaksā naudas ekvivalentu darbinieka veikto izmaksu apmērā.

Detalizēti noteikumi par individuālo aizsardzības līdzekļu izmantošanu

- Individuālie aizsardzības līdzekļi jāizmanto situācijās, kad apdraudējumus nav iespējams novērst vai pietiekami mazināt, izmantojot kolektīvos aizsardzības līdzekļus vai atbilstošu darba organizāciju.
- Individuālajiem aizsarglīdzekļiem, kas tiek izsniegti darbiniekiem:
  - » jāatbilst esošajam apdraudējumam, un tie nedrīkst radīt palielinātu apdraudējumu;
  - » jāatbilst apstākļiem, kas pastāv konkrētā darba vietā;
  - » jāatbilst ergonomiskajām prasībām un darbinieka veselības stāvoklim;
  - » jāatbilst lietotājam pēc nepieciešamo pielāgojumu veikšanas.
- Ja ir vairāk nekā viens apdraudējums un vienlaicīgi jāizmanto vairāki individuālie aizsardzības līdzekļi, šos līdzekļus jāvar savstarpēji pielāgot, nemazinot to aizsardzības īpašības.
- Atkarībā no apdraudējuma līmeņa, apdraudējuma biežuma, katra darbinieka darba vietas īpašībām un individuālo aizsardzības līdzekļu efektivitātes darba devējam jānosaka individuālās aizsardzības līdzekļu izmantošanas noteikumi, jo īpaši laiks un gadījumi, kādos tie jālieto.
- Individuālie aizsardzības līdzekļi ir paredzēti personīgai lietošanai. Izņēmuma gadījumos individuālos aizsardzības līdzekļus var izmantot vairāk nekā viena persona, ja vien ir veikti pasākumi, lai izslēgtu šādas lietošanas nevēlamo ietekmi uz lietotāju veselību vai higiēnu.
- Individuālie aizsardzības līdzekļi ir jāizmanto atbilstoši to paredzētajam mērķim, izņemot atsevišķus izņēmuma gadījumus saskaņā ar darba devēja norādījumiem (tiem jābūt saprotamiem darbiniekiem un jāprecizē šo līdzekļu lietošanas veidi, kontrole un apkope).
- Ja nepieciešams, darba devējam jāorganizē individuālo aizsardzības līdzekļu lietošanas demonstrēšana, lai nodrošinātu šo līdzekļu pareizu lietošanu.
- Nosakot, kādi individuālie aizsardzības līdzekļi vajadzīgi konkrētiem darbiem, darba devējam jāņem vērā norādes, kas ietvertas turpmākajās tabulās:

APDRAUDĒJUMI, KURU GADĪJUMĀ NEPIECIEŠAMA INDIVIDUĀLO AIZSARDZĪBAS LĪDZEKĻU LIETOŠANA

Apdraudējumi			Visbiežāk apdraudētās ķermeņa daļas											
			Galva					Augšējās ekstremitātes		Apakšējās ekstremitātes		Citas		
			Galvaskauss	Seja	Acis	Dzirdes orgāni	Elpošanas ceļi	Plaukstas	Rokas	Pēdas	Kājas	Āda	Rumpis, ieskaitot vēderu	Dzemdību ceļi
Fiziski	Mehāniski	Kritieni no augstuma	●					●	●		●			
		Sprādzieni, triecieni, satricinājumi, saspiešana	●			●		●	●	●	●	●	●	
		Saduršana, sagriešana, nobrāzumi		●	●			●	●	●	●	●	●	
		Paslīdēšana, kritieni						●		●	●			
		Vibrācijas						●	●	●				
	Termiski	Augsta temperatūra, uguns		●	●		●	●	●	●	●	●		
		Aukstums		●		●	●	●		●		●		
	Elektriski					●	●	●	●	●				
	Starojums	Jonizējošais		●	●			●		●			●	●
		Nejonizējošais		●	●			●				●		
	Troksnis					●								
Ķīmiski	Aerosoli	Putekļi, šķiedras			●		●					●		
		Dūmi			●		●							
		Migla		●	●		●	●						
	Šķidrumi	Iegremdēšana						●		●	●			
		Šļakatas, smidzināšana		●	●			●	●	●	●	●	●	
	Gāze, tvaiki			●	●		●							
Bioloģiski	Kaitīgās baktērijas			●	●		●	●				●		
	Kaitīgie vīrusi						●	●				●		
	Sēnītes				●		●					●		
	Bioloģiskie antigēni, kas nav mikroorganismi											●		
	Vienšūņi un bezmugurkaulnieki						●					●		

PIRMIE TIRGŪ SAUSĀS BŪVES SISTĒMAS MARĶĒTA ZĪME CE

Lūdzu, atrodiet mūsu kanālu Siniat Nida YouTube

Darbu veidi, kuru gadījumā nepieciešama individuālo aizsardzības līdzekļu lietošana (izraksts)

Individuālo aizsardzības līdzekļu veidi	Darbu veidi, kuru gadījumā nepieciešama individuālo aizsardzības līdzekļu lietošana
Aizsargapģērbs	Darbi, kas saistīti ar ūdens, ķīmisko vielu, putekļu un mehānisko un bioloģisko faktoru iedarbību, kā arī augstu un zemu temperatūru, kas rada risku darbinieku veselībai vai drošībai, tostarp: • darbi, kas saistīti ar veselībai kaitīgām ķīmiskām un bioloģiskām vielām un putekļiem; • darbi, kas saistīti ar kancerogēnām vielām; • darbi ārpus telpām lietus vai aukstos apstākļos; • darbi telpās ar ļoti zemu temperatūru, t. sk. aukstuma kamerās; • darbi, kas saistīti ar ķermeņa samērcēšanu vai apģērba samirkšanu, ūdens, šķīdumu, peldes, šķidru vielu, eļļu, tauku vai citu šķidru, mitru, eļļainu vai taukainu vielu izmantošanas rezultātā.
Galvas aizsardzības līdzekļi 1) aizsargķiveres 2) galvassegas	Darbi, kas darbiniekiem var izraisīt galvas traumas, tostarp: • būvdarbi, it īpaši uz sastatnēm un to tuvumā, uzstādot un demontējot veidņus, nojaucot būvobjektu s, montāžas un instalācijas darbi; • darbi pacelšanas ierīču, celtņu un konveijeru tuvumā. Darbi, kas rada matu ieraušanas vai galvas samērcēšanas vai piesārņojuma risku ar indīgām, kairinošām, kodīgām, pret pūšanu uzņēmīgām vielām un materiāliem, vai tādiem, kas varētu būt infekcijas avots, un darbiem, kas veicami zemas un augstas temperatūras apstākļos, tostarp: • darbi ārpus telpām lietus vai zemas vai augstas temperatūras apstākļos; • darbi, kuros darbinieku mati var tikt ierauti mašīnu vai mehānisko iekārtu kustīgajās daļās. Darbi, kas rada matu ieraušanas vai galvas samērcēšanas vai piesārņojuma risku ar indīgām, kairinošām, kodīgām, pret pūšanu uzņēmīgām vielām un materiāliem, vai tādiem, kas varētu būt infekcijas avots, un darbiem, kas veicami zemas vai augstas temperatūras apstākļos, tostarp: • darbi ārpus telpām lietus vai zemas vai augstas temperatūras apstākļos; • darbi, kuros darbinieku mati var tikt ierauti mašīnu vai mehānisko iekārtu kustīgajās daļās.
Apakšējo ekstremitāšu aizsargaprīkojums	Darbi, kas rada apakšējo ekstremitāšu traumu (t. sk. apdegumu) vai to samērcēšanas vai piesārņojuma risku ar indīgām, kairinošām, kodīgām, pret pūšanu uzņēmīgām vielām un materiāliem, vai tādiem, kas varētu būt infekcijas avots, un darbiem, kas veicami zemas vai augstas temperatūras apstākļos, tostarp: • nojaukšanas darbi, būvdarbi, sastatņu montāžas darbi, betona konstrukciju nostiprinājuma montāžas vai demontāžas darbi un citi būvdarbi būvlaukumā, kas pakļauti pēdu savainošanai ar naglām vai asiem priekšmetiem; • darbi uz tiltiem, Tērauda konstrukcijām, mastiem, torņiem un celtņiem; • darbi, kas saistīti ar kāju pakļaušanu ļoti karstu vai ļoti aukstu materiālu iedarbībai; • remonta un renovācijas darbi; • smagu elementu transportēšana un uzglabāšana, kuru uzkrišana uz pēdas var izraisīt tās savainojumu; • darbi, kas pakļauti riskam nokrist no augstuma paslīdot, t. sk. jumta darbi; • darbi ar motorzāģi, ieskaitot koku atzarošanu un zāģēšanu; • darbi, kas var izraisīt pēdu sasmērēšanu ar organiskām pret pūšanu uzņēmīgām vielām vai atkritumiem.
Augšējo ekstremitāšu aizsargaprīkojums	Darbi, kas izraisa traumu risku rokām (saistīti arī ar augstas temperatūras, vibrācijas un ķīmisko vielu iedarbību), darbi saskarē ar ūdeni, toksiskām, kodīgām vai kairinošām vielām, ar pret pūšanu uzņēmīgiem materiāliem vai tādiem, kas varētu būt infekcijas avots, un darbiem zemā temperatūrā, tostarp: • darbi ar asiem, griezošiem, durošiem, dedzinošiem vai īpaši raupjiem priekšmetiem vai materiāliem vai citiem, kas izraisa rokas traumas, izņemot mašīnu apkopi saistītos darbus, kuros pastāv risks, valkājot cimdu; • darbi, kas pakļauj darbiniekus veselībai bīstamām ķīmiskām un bioloģiskām vielām; • darbi, kuros darbinieku rokas ir pakļautas toksiskām, kodīgām vai kairinošām vielām; • darbi, kas saistīti ar kancerogēnām vielām.

Darbu veidi, kuru gadījumā nepieciešama individuālo aizsardzības līdzekļu lietošana (izraksts)

Individuālo aizsardzības līdzekļu veidi	Darbu veidi, kuru gadījumā nepieciešama individuālo aizsardzības līdzekļu lietošana
Sejas un acu aizsardzības līdzekļi	Darbi, kurā darbinieku seja vai acis ir pakļautas traumām vai kairinājumiem veselībai bīstamu un kaitīgu faktoru dēļ, tostarp: • darbi, kurā acis ir pakļautas tādu vielu ietekmei, kurām ir izteikts acu kairinājums, piemēram, smilšu putekļi, akmeņogļu putekļi un citas daļiņas vai kodīgu vielu tvaiki; • darbi ar lāzeriem; • sausā slīpēšana, tīrīšana vai katlakmens noņemšana ar āmuru un citi darbi, kas izraisa šļakatas, kā rezultātā acīs var iekļūt asas daļiņas, kausēts metāls vai kodīgi šķidrumi; • darbi ar šķidrumu smidzināšanu.
Elpošanas ceļu aizsardzības līdzekļi	Darbi kaitīgu faktoru radīta paaugstināta gaisa piesārņojuma riska apstākļos, vai arī skābekļa deficīta apstākļos gaisā, tostarp: • darbi, kas saistīti ar kaitīgu putekļu, gāzu, tvaiku vai dūmu ieelpošanu.
Dzirdes aizsardzības līdzekļi	Darbi apstākļos, kuros trokšņa līmenis pārsniedz maksimāli pieļaujamo intensitāti, tostarp: • darbi, izmantojot pneimatiskos instrumentus; • Koka zāģēšana ar ripzāģi vai ķēdes zāģi.
Dermatoloģiskie individuālie aizsardzības līdzekļi	Darbi, kas var izraisīt ādas kairinājumus, tostarp: • darbi, kas saistīti ar darvas putekļu vai citiem putekļu vai tvaiku iedarbību ar līdzīgs kairinošu efektu uz ādu.

Individuālo aizsardzības līdzekļu saraksts (izraksts)

Individuālo aizsardzības līdzekļu grupas	Individuālo aizsardzības līdzekļu veidi
Aizsargapģērbs	Apģērbi; kombinezoni; jakas, džemperi; vestes; bikses; priekšauti; priekšējie priekšauti; mēteļi; apmetņi; plecu aizsargi; krūšu kurvja aizsargi; vēdera aizsargi; sēžamvietas aizsargi; rumpja aizsargi; galvas un kakla aizsargi; brīdinājuma vestes; brīdinājuma jakas; drošības bikses; drošības vestes; cita veida aizsargapģērbs.
Galvas aizsardzības līdzekļi	Aizsargķiveres; aizsargķiveres ar papildu aprīkojumu; cepures; vienreizējās un filca cepurītes; cepures; kapuces; beretes; lakati; citas galvassegas.
Augšējo ekstremitāšu aizsargaprīkojums	Aizsargcimdi; pirkstu aizsargi; plaukstu aizsargi; delnu aizsargi; plaukstas un apakšdelmu aizsargi; elkoņu aizsargi; apakšdelma un plecu aizsargi; cita veida roku aizsargi.
Apakšējo ekstremitāšu aizsargaprīkojums	Zābaki; kurpes; puszābaki; kirzas zābaki; kirzas puszābaki; galošas; sandales; Koka tupeles; pēdu aizsargi; stilbu aizsargi; ceļu aizsargi; augšstilbu aizsargi; getras; citi kāju aizsargi.
Sejas un acu aizsardzības līdzekļi	Brilles; aizsargbrilles; sejsargi, t. sk. sejas aizsargi un aizsargķiveres; vairogi; citi sejas un acu aizsargi.
Dzirdes aizsardzības līdzekļi	Prettrokšņa ieliktņi; prettrokšņa austiņas; prettrokšņa ķiveres; citi dzirdes aizsargi.
Elpošanas ceļu aizsardzības un reģenerējošie līdzekļi; cita veida elpošanas ceļu aizsarglīdzekļi.	Nepārtraukta darba attīrošais aprīkojums, t. sk. filtrējošais, absorbējošais un filtrējoši absorbējošais; nepārtraukta darba izolācijas aprīkojums, t. sk. autonomais un stacionārais; pašizglābšanās filtra iekārtas, t. sk. gāzu filtri un kombinētie filtri; izolācijas pašizglābšanās iekārtas, t. sk. saspiestā gaisa aparāti
Aizsardzības līdzekļi kritienu novēršanai no augstuma	Drošības jostas un klēpja drošības jostas; virves; amortizatori; ievelkoša tipa kritienu blokatori; citi aizsardzības līdzekļi kritienu novēršanai no augstuma.
Dermatoloģiskie ādas aizsardzības līdzekļi	Ādas aizsardzības līdzekļi, krēmi, pastas, ziedes; ādas tīrīšanas līdzekļi; ādu reģenerējošie līdzekļi.

PIRMIE TIRGŪ SAUSĀS BŪVES SISTĒMAS MARĶĒTA ZĪME CE

Lūdzu, atrodiet mūsu kanālu Siniat Nida YouTube

ENKUROTI SIENU SEGUMI

Nida ģipškartona un ģipša plāksnes var izmantot iekšējo un ārējo sienu apdarei. Tās ir īpaši piemērotas remontdarbos, kas jāpaveic ātri un tīrā veidā. Sausā apmetuma virsma ir gluda un veido lielisku pamatni tālākiem apdares darbiem. 12,5 mm biezās Nida ģipškartona plāksnes pie pamatnes var piestiprināt ar Nida ģipša T tipa līmi vai pie Tērauda konstrukcijas ar Nida Tērauda profilu palīdzību. Uzstādot 12,5 mm vai 15 mm biezas Nida Uguns Plusss (DF tips) plāksnes vienā vai vairākās kārtās pie Tērauda konstrukcijas Nida, ēkas nesošajām sienām iespējams nodrošināt ugunsreakcijas klasi līdz (R)EI120.

Izgatavojot šādas konstrukcijas ar papildu minerālvates kārtu, palielināmārējo sienu akustisko un termoizolāciju.

NODAĻU SARAKSTS

9,5; 12,5 74
CD/ES-12,5; CD/ES-18 76
CD/ES-25; CD/ES-30 78
CD/ES-37,5 80
CD/ES-50; CD/ES-60 82
CD/ES-12,5/SONIC (N0) 84
CD/ES-12,5/SONIC (N1-N8) 86
CD/EL-12,5; CD/EL-18 88
CD/EL-25; CD/EL-30 90
CD/EL-37,5 92
CD/EL-50; CD/EL-60 94
CD/EL-12,5/SONIC (N0) 96
CD/EL-12,5/SONIC (N1-N8) 98
CD/ES-13/RTG; CD/ES-13,5/RTG; CD/ES-14/RTG; CD/ES-14,5/RTG; CD/ES-15/RTG; CD/ES-15,5/RTG 100
PK48-12,5; PK48-18 102
PK48-25; PK48-30 104
PK48-37,5 106
PK48-50; PK48-60 108
C100/L-12,5; C100/L-18 110
C100/L-25; C100/L-30 112
C100/L-37,5 114
C100/L-50; C100/L-60 116
CC100/L-12,5; CC100/L-18 118
CC100/L-25; CC100/L-30 120
CC100/L-37,5 122
CC100/L-50; CC100/L-60 124
C50/PWA-12,5; C50/PWA-18 126
C50/PWA-25; C50/PWA-30 128
C50/PWA-37,5 130
C50/PWA-50; C50/PWA-60 132
C75/PWA-12,5; C75/PWA-18 134
C75/PWA-25; C75/PWA-30 136
C75/PWA-37,5 138
C75/PWA-50; C75/PWA-60 140
C100/PWA-12,5; C100/PWA-18,0 142
C100/PWA-25; C100/PWA-30 144
C100/PWA-37,5 146
C100/PWA-50; C100/PWA-60 148

nida Apmetums ENKUROTI SIENU SEGUMI

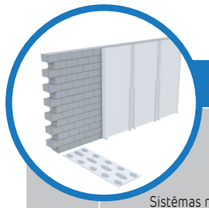

Lappuse	Sistēmas nosaukums Nida Apmetums [1]	Stiprināšana pie pamatnes	Ģipša plākšņu apšuvums			Kopējais biezums	Maksimālais augstums	Būves svars 1m²	Ugunsizturības klase
		Nida	Nida	Biezums [mm]	Apzīmējums sask. ar standartu	[mm]	[mm]	[kg]	[min.]
ENKUROTU SIENU SEGUMU SISTĒMA AR ĢIPŠA LĪMI									
74	9,5/Expert	Līme T tips	Expert	9,5	A	22,0	6000	12,0	-
74	12,5/Expert	Līme T tips	Expert	12,5	A	25,0	6000	13,0	-
74	12,5/Ūdens	Līme T tips	Ūdens	12,5	H2	25,0	6000	14,0	-
74	12,5/Uguns+	Līme T tips	Uguns Plusss	12,5	DF	25,0	6000	15,0	-
74	12,5/ŪdensUguns+	Līme T tips	Ūdens Uguns Plusss	12,5	DFH2	25,0	6000	15,0	-
74	12,5/Cietā	Līme T tips	Cietā	12,5	DEFH1IR	25,0	6000	18,0	-

Lappuse	Sistēmas nosaukums Nida Apmetums [1]	Ģipša plākšņu apšuvums			Nesošā konstrukcija		Izolācijas materiāls	Maksimālais augstums	Skaņas izolācijas pieaugums	Būves svars 1m²	Ugunsizturības klase	Īpašā sistēma
					Nida ES60 savienotāju atstatums	Nida CD60 profilu atstatums						
		Nida	Biezums [mm]	Apzīmējums sask. ar standartu	[mm]	[mm]	[mm]	[mm]	ΔRw max [dB]	[kg]	[min.]	
ENKUROTU SIENU SEGUMU SISTĒMA AR NESOŠO KONSTRUKCIJU NIDA CD60 (NIDA ES60)												
76	CD/ES-12,5/Expert	Expert	12,5	A	1250	600	pēc izvēles	bez ierobežojumiem	11	10,0	-	-
76	CD/ES-12,5/Ūdens	Ūdens	12,5	H2	1250	600	pēc izvēles	bez ierobežojumiem	11	11,0	-	-
76	CD/ES-12,5/Uguns+	Uguns Plusss	12,5	DF	1250	600	pēc izvēles	bez ierobežojumiem	11	12,0	(R)EI15	-
76	CD/ES-12,5/ŪdensUguns+	Ūdens Uguns Plusss	12,5	DFH2	1250	600	pēc izvēles	bez ierobežojumiem	11	12,0	(R)EI15	-
76	CD/ES-12,5/Cietā	Cietā	12,5	DEFH1IR	1250	600	pēc izvēles	bez ierobežojumiem	11	15,0	(R)EI15	●
76	CD/ES-12,5/Hydro	Hydro	12,5	GMFH1I	1250	600	pēc izvēles	bez ierobežojumiem	11	13,0	(R)EI15	●
76	CD/ES-18/Uguns+	Uguns Plusss	18,0	DF	1250	600	pēc izvēles	bez ierobežojumiem	11	16,0	(R)EI30	-
78	CD/ES-25/Expert	Expert	2x12,5	A	1250	600	pēc izvēles	bez ierobežojumiem	11	19,0	-	-
78	CD/ES-25/Ūdens	Ūdens	2x12,5	H2	1250	600	pēc izvēles	bez ierobežojumiem	11	20,0	-	-
78	CD/ES-25/Uguns+	Uguns Plusss	2x12,5	DF	1250	600	pēc izvēles	bez ierobežojumiem	11	22,0	(R)EI30	-
78	CD/ES-25/ŪdensUguns+	Ūdens Uguns Plusss	2x12,5	DFH2	1250	600	pēc izvēles	bez ierobežojumiem	11	22,0	(R)EI30	-
78	CD/ES-25/Cietā	Cietā	2x12,5	DEFH1IR	1250	600	pēc izvēles	bez ierobežojumiem	11	28,0	(R)EI30	●
78	CD/ES-25/Hydro	Hydro	2x12,5	GMFH1I	1250	600	pēc izvēles	bez ierobežojumiem	11	24,0	(R)EI30	●
78	CD/ES-30/Uguns+	Uguns Plusss	2x15,0	DF	1250	600	pēc izvēles	bez ierobežojumiem	11	29,0	(R)EI60	-
78	CD/ES-30/Cietā	Cietā	2x15,0	DEFH1IR	1250	600	pēc izvēles	bez ierobežojumiem	11	33,0	(R)EI60	●
78	CD/ES-30/Hydro	Hydro	2x15,0	GMFH1I	1250	600	pēc izvēles	bez ierobežojumiem	11	29,0	(R)EI60	●
80	CD/ES-37,5/Uguns+	Uguns Plusss	3x12,5	DF	1250	600	pēc izvēles	bez ierobežojumiem	11	33,0	(R)EI60	-
80	CD/ES-37,5/ŪdensUguns+	Ūdens Uguns Plusss	3x12,5	DFH2	1250	600	pēc izvēles	bez ierobežojumiem	11	33,0	(R)EI60	-

[1] Eiropas tehniskais novērtējums ETA 15/0301.

Lappuse	Sistēmas nosaukums Nida Apmetums [1]	Ģipša plākšņu apšuvums			Nesošā konstrukcija		Izolācijas materiāls	Maksimālais augstums	Skaņas izolācijas pieaugums	Būves svars 1m²	Ugunsizturības klase	Īpašā sistēma
					Nida ES60 savienotāju atstatums	Nida CD60 profilu atstatums						
		Nida	Biezums [mm]	Apzīmējums sask. ar standartu	[mm]	[mm]	[mm]	[mm]	ΔRw max [dB]	[kg]	[min.]	
80	CD/ES-37,5/Cietā	Cietā	3x12,5	DEFH1IR	1250	600	pēc izvēles	bez ierobežojumiem	11	41,0	(R)EI60	●
80	CD/ES-37,5/Hydro	Hydro	3x12,5	GMFH1I	1250	600	pēc izvēles	bez ierobežojumiem	11	35,0	(R)EI60	●
82	CD/ES-50/Uguns+	Uguns Plusss	4x12,5	DF	1250	600	pēc izvēles	bez ierobežojumiem	11	43,0	(R)EI90	-
82	CD/ES-50/ŪdensUguns+	Ūdens Uguns Plusss	4x12,5	DFH2	1250	600	pēc izvēles	bez ierobežojumiem	11	43,0	(R)EI90	-
82	CD/ES-50/Cietā	Cietā	4x12,5	DEFH1IR	1250	600	pēc izvēles	bez ierobežojumiem	11	54,0	(R)EI90	●
82	CD/ES-50/Hydro	Hydro	4x12,5	GMFH1I	1250	600	pēc izvēles	bez ierobežojumiem	11	46,0	(R)EI90	●
82	CD/ES-60/Uguns+	Uguns Plusss	4x15,0	DF	1250	600	pēc izvēles	bez ierobežojumiem	11	57,0	(R)EI120	-
82	CD/ES-60/Cietā	Cietā	4x15,0	DEFH1IR	1250	600	pēc izvēles	bez ierobežojumiem	11	64,0	(R)EI120	●
82	CD/ES-60/Hydro	Hydro	4x15,0	GMFH1I	1250	600	pēc izvēles	bez ierobežojumiem	11	57,0	(R)EI120	●

Lappuse	Sistēmas nosaukums Nida Apmetums [1]	Ģipša plākšņu apšuvums			Nesošā konstrukcija		Izolācijas materiāls		Maksimālais augstums	Skaņas absorbcijas koeficients [2]	Būves svars 1m²	Ugunsizturības klase
					Nida ES60 savienotāju atstatums	Nida CD60 profilu atstatums						
		Nida	Biezums [mm]	Apzīmējums sask. ar standartu	[mm]	[mm]	Minerālvate	[mm]	[mm]	α_w	[kg]	[min.]
ENKUROTU SIENU SEGUMU SISTĒMA AR NESOŠO KONSTRUKCIJU NIDA CD60 (NIDA ES60) - SONIC												
84	CD/ES-12,5/SonicR6n0	Sonic R6n0	12,5	A	1250	300	stikla	40	bez ierobežojumiem	0,45	12,0	-
84	CD/ES-12,5/SonicR8n0	Sonic R8n0	12,5	A	1250	300	stikla	40	bez ierobežojumiem	0,65	12,0	-
84	CD/ES-12,5/SonicR10n0	Sonic R10n0	12,5	A	1250	300	stikla	40	bez ierobežojumiem	0,65	12,0	-
84	CD/ES-12,5/SonicR12n0	Sonic R12n0	12,5	A	1250	300	stikla	40	bez ierobežojumiem	0,70	12,0	-
84	CD/ES-12,5/SonicR15n0	Sonic R15n0	12,5	A	1250	300	stikla	40	bez ierobežojumiem	0,70	12,0	-
84	CD/ES-12,5/SonicRN8/15/20n0	Sonic RN8/15/20n0	12,5	A	1250	300	stikla	40	bez ierobežojumiem	0,45	12,0	-
84	CD/ES-12,5/SonicR8/12n0	Sonic R8/12n0	12,5	A	1250	300	stikla	40	bez ierobežojumiem	0,60	12,0	-
84	CD/ES-12,5/SonicR12/20n0	Sonic R12/20n0	12,5	A	1250	300	stikla	40	bez ierobežojumiem	0,70	12,0	-
84	CD/ES-12,5/ SonicRN12/20/35n0	Sonic RN12/20/35n0	12,5	A	1250	300	stikla	-	bez ierobežojumiem	0,40	12,0	-
84	CD/ES-12,5/SonicC8n0	Sonic C8n0	12,5	A	1250	300	stikla	-	bez ierobežojumiem	0,60	12,0	-
84	CD/ES-12,5/SonicC12n0	Sonic C12n0	12,5	A	1250	300	stikla	-	bez ierobežojumiem	0,55	12,0	-
86	CD/ES-12,5/SonicR15n1	Sonic R15n1	12,5	A	1250	300	stikla	80	bez ierobežojumiem	0,60	12,0	-
86	CD/ES-12,5/SonicR12n2	Sonic R12n2	12,5	A	1250	300	stikla	80	bez ierobežojumiem	0,60	12,0	-
86	CD/ES-12,5/SonicR15n8	Sonic R15n8	12,5	A	1250	300	stikla	80	bez ierobežojumiem	0,50	12,0	-
86	CD/ES-12,5/SonicC10n8	Sonic C10n8	12,5	A	1250	300	stikla	80	bez ierobežojumiem	0,70	12,0	-
86	CD/ES-12,5/SonicL5x80n8	Sonic L5x80n8	12,5	A	1250	300	stikla	80	bez ierobežojumiem	0,55	12,0	-

[1] Eiropas tehniskais novērtējums ETA 15/0301.
[2] Pārbaudes ziņojums ITB LA-1187a/2005.

PIRMIE TIRGŪ SAUSĀS BŪVES SISTĒMAS MARĶĒTA ZĪME CE

Lūdzu, atrodiet mūsu kanālu Siniat Nida YouTube

ENKUROTI SIENU SEGUMI

Lappuse	Sistēmas nosaukums Nida Apmetums [1]	Ģipša plākšņu apšuvums			Nesošā konstrukcija		Izolācijas materiāls	Maksimālais augstums	Skaņas izolācijas pieaugums	Būves svars 1m²	Ugunsizturības klase	Īpašā sistēma
		Nida	Biezums [mm]	Apzīmējums sask. ar standartu	Nida EL60 savienotāju atstatums [mm]	Nida CD60 profilu atstatums [mm]	[mm]	[mm]	ΔRw max [dB]	[kg]	[min.]	
ENKUROTU SIENU SEGUMU SISTĒMAS AR NESOŠO KONSTRUKCIJU NIDA CD60 (NIDA EL60)												
88	CD/EL-12,5/Expert	Expert	12,5	A	1250	600	pēc izvēles	bez ierobežojumiem	11	10,0	-	-
88	CD/EL-12,5/Ūdens	Ūdens	12,5	H2	1250	600	pēc izvēles	bez ierobežojumiem	11	11,0	-	-
88	CD/EL-12,5/Uguns+	Uguns Plusss	12,5	DF	1250	600	pēc izvēles	bez ierobežojumiem	11	12,0	(R)EI15	-
88	CD/EL-12,5/ŪdensUguns+	Ūdens Uguns Plusss	12,5	DFH2	1250	600	pēc izvēles	bez ierobežojumiem	11	12,0	(R)EI15	-
88	CD/EL-12,5/Cietā	Cietā	12,5	DEFH1IR	1250	600	pēc izvēles	bez ierobežojumiem	11	15,0	(R)EI15	●
88	CD/EL-12,5/Hydro	Hydro	12,5	GMFH1I	1250	600	pēc izvēles	bez ierobežojumiem	11	13,0	(R)EI15	●
88	CD/EL-18/Uguns+	Uguns Plusss	18,0	DF	1250	600	pēc izvēles	bez ierobežojumiem	11	16,0	(R)EI30	-
90	CD/EL-25/Expert	Expert	2x12,5	A	1250	600	pēc izvēles	bez ierobežojumiem	11	19,0	-	-
90	CD/EL-25/Ūdens	Ūdens	2x12,5	H2	1250	600	pēc izvēles	bez ierobežojumiem	11	20,0	-	-
90	CD/EL-25/Uguns+	Uguns Plusss	2x12,5	DF	1250	600	pēc izvēles	bez ierobežojumiem	11	22,0	(R)EI30	-
90	CD/EL-25/ŪdensUguns+	Ūdens Uguns Plusss	2x12,5	DFH2	1250	600	pēc izvēles	bez ierobežojumiem	11	22,0	(R)EI30	-
90	CD/EL-25/Cietā	Cietā	2x12,5	DEFH1IR	1250	600	pēc izvēles	bez ierobežojumiem	11	28,0	(R)EI30	●
90	CD/EL-25/Hydro	Hydro	2x12,5	GMFH1I	1250	600	pēc izvēles	bez ierobežojumiem	11	24,0	(R)EI30	●
90	CD/EL-30/Uguns+	Uguns Plusss	2x15,0	DF	1250	600	pēc izvēles	bez ierobežojumiem	11	29,0	(R)EI60	-
90	CD/EL-30/Cietā	Cietā	2x15,0	DEFH1IR	1250	600	pēc izvēles	bez ierobežojumiem	11	33,0	(R)EI60	●
90	CD/EL-30/Hydro	Hydro	2x15,0	GMFH1I	1250	600	pēc izvēles	bez ierobežojumiem	11	29,0	(R)EI60	●
92	CD/EL-37,5/Uguns+	Uguns Plusss	3x12,5	DF	1250	600	pēc izvēles	bez ierobežojumiem	11	33,0	(R)EI60	-
92	CD/EL-37,5/ŪdensUguns+	Ūdens Uguns Plusss	3x12,5	DFH2	1250	600	pēc izvēles	bez ierobežojumiem	11	33,0	(R)EI60	-
92	CD/EL-37,5/Cietā	Cietā	3x12,5	DEFH1IR	1250	600	pēc izvēles	bez ierobežojumiem	11	41,0	(R)EI60	●
92	CD/EL-37,5/Hydro	Hydro	3x12,5	GMFH1I	1250	600	pēc izvēles	bez ierobežojumiem	11	35,0	(R)EI60	●
94	CD/EL-50/Uguns+	Uguns Plusss	4x12,5	DF	1250	600	pēc izvēles	bez ierobežojumiem	11	43,0	(R)EI90	-
94	CD/EL-50/ŪdensUguns+	Ūdens Uguns Plusss	4x12,5	DFH2	1250	600	pēc izvēles	bez ierobežojumiem	11	43,0	(R)EI90	-
94	CD/EL-50/Cietā	Cietā	4x12,5	DEFH1IR	1250	600	pēc izvēles	bez ierobežojumiem	11	54,0	(R)EI90	●
94	CD/EL-50/Hydro	Hydro	4x12,5	GMFH1I	1250	600	pēc izvēles	bez ierobežojumiem	11	46,0	(R)EI90	●
94	CD/EL-60/Uguns+	Uguns Plusss	4x15,0	DF	1250	600	pēc izvēles	bez ierobežojumiem	11	57,0	(R)EI120	-
94	CD/EL-60/Cietā	Cietā	4x15,0	DEFH1IR	1250	600	pēc izvēles	bez ierobežojumiem	11	64,0	(R)EI120	●
94	CD/EL-60/Hydro	Hydro	4x15,0	GMFH1I	1250	600	pēc izvēles	bez ierobežojumiem	11	57,0	(R)EI120	●

[1] Eiropas tehniskais novērtējums ETA 15/0301.

Lappuse	Sistēmas nosaukums Nida Apmetums [1]	Ģipša plākšņu apšuvums			Nesošā konstrukcija		Izolācijas materiāls		Maksimālais augstums	Skaņas absorbcijas koeficients [2]	Būves svars 1m²	Ugunsizturības klase
		Nida	Biezums [mm]	Apzīmējums sask. ar standartu	Nida EL60 savienotāju atstatums [mm]	Nida CD60 profilu atstatums [mm]	Minerālvate	[mm]	[mm]	α_w	[kg]	[min.]
ENKUROTU SIENU SEGUMU SISTĒMA AR NESOŠO KONSTRUKCIJU NIDA CD60 (NIDA EL60) - SONIC												
96	CD/EL-12,5/SonicR6n0	Sonic R6n0	12,5	A	1250	300	stikla	40	bez ierobežojumiem	0,45	12,0	-
96	CD/EL-12,5/SonicR8n0	Sonic R8n0	12,5	A	1250	300	stikla	40	bez ierobežojumiem	0,65	12,0	-
96	CD/EL-12,5/SonicR10n0	Sonic R10n0	12,5	A	1250	300	stikla	40	bez ierobežojumiem	0,65	12,0	-
96	CD/EL-12,5/SonicR12n0	Sonic R12n0	12,5	A	1250	300	stikla	40	bez ierobežojumiem	0,70	12,0	-
96	CD/EL-12,5/SonicR15n0	Sonic R15n0	12,5	A	1250	300	stikla	40	bez ierobežojumiem	0,70	12,0	-
96	CD/EL-12,5/SonicRN8/15/20n0	Sonic RN8/15/20n0	12,5	A	1250	300	stikla	40	bez ierobežojumiem	0,45	12,0	-
96	CD/EL-12,5/SonicR8/12n0	Sonic R8/12n0	12,5	A	1250	300	stikla	40	bez ierobežojumiem	0,60	12,0	-
96	CD/EL-12,5/SonicR12/20n0	Sonic R12/20n0	12,5	A	1250	300	stikla	40	bez ierobežojumiem	0,70	12,0	-
96	CD/EL-12,5/SonicRN12/20/35n0	Sonic RN12/20/35n0	12,5	A	1250	300	stikla	-	bez ierobežojumiem	0,40	12,0	-
96	CD/EL-12,5/SonicC8n0	Sonic C8n0	12,5	A	1250	300	stikla	-	bez ierobežojumiem	0,60	12,0	-
96	CD/EL-12,5/SonicC12n0	Sonic C12n0	12,5	A	1250	300	stikla	-	bez ierobežojumiem	0,55	12,0	-
98	CD/EL-12,5/SonicR15n1	Sonic R15n1	12,5	A	1250	300	stikla	80	bez ierobežojumiem	0,60	12,0	-
98	CD/EL-12,5/SonicR12n2	Sonic R12n2	12,5	A	1250	300	stikla	80	bez ierobežojumiem	0,60	12,0	-
98	CD/EL-12,5/SonicR15n8	Sonic R15n8	12,5	A	1250	300	stikla	80	bez ierobežojumiem	0,50	12,0	-
98	CD/EL-12,5/SonicC10n8	Sonic C10n8	12,5	A	1250	300	stikla	80	bez ierobežojumiem	0,70	12,0	-
98	CD/EL-12,5/SonicL5x80n8	Sonic L5x80n8	12,5	A	1250	300	stikla	80	bez ierobežojumiem	0,55	12,0	-

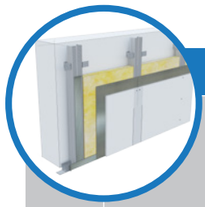

Lappuse	Sistēmas nosaukums Nida Apmetums [1]	Ģipša plākšņu apšuvums			Nesošā konstrukcija		Izolācijas materiāls	Maksimālais augstums	Skaņas izolācijas pieaugums	Būves svars 1m²	Ugunsizturības klase	Īpašā sistēma
		Nida	Biezums [mm]	Apzīmējums sask. ar standartu	Nida ES60 savienotāju atstatums [mm]	Nida CD60 profilu atstatums [mm]	[mm]	[mm]	ΔRw max [dB]	[kg]	[min.]	
ENKUROTU SIENU SEGUMU SISTĒMA AR NESOŠO KONSTRUKCIJU NIDA CD60 (NIDA RTG)												
100	CD/ES-13/RTG	RTG	12,5 + 0,5	DF	1250	600	pēc izvēles	bez ierobežojumiem	11	18,0	-	●
100	CD/ES-13,5/RTG	RTG	12,5 + 1,0	DF	1250	600	pēc izvēles	bez ierobežojumiem	11	23,0	-	●
100	CD/ES-14/RTG	RTG	12,5 + 1,5	DF	1250	600	pēc izvēles	bez ierobežojumiem	11	29,0	-	●
100	CD/ES-14,5/RTG	RTG	12,5 + 2,0	DF	1250	600	pēc izvēles	bez ierobežojumiem	11	35,0	-	●
100	CD/ES-15/RTG	RTG	12,5 + 2,5	DF	1250	600	pēc izvēles	bez ierobežojumiem	11	41,0	-	●
100	CD/ES-15,5/RTG	RTG	12,5 + 3,0	DF	1250	600	pēc izvēles	bez ierobežojumiem	11	46,0	-	●

[1] Eiropas tehniskais novērtējums ETA 15/0301.
[2] Pārbaudes ziņojums ITB LA-1187a/2005.

ENKUROTI SIENU SEGUMI

Lappuse	Sistēmas nosaukums Nida Apmetums [1]	Ģipša plākšņu apšuvums			Nesošā konstrukcija		Izolācijas materiāls	Maksimālais augstums	Skaņas izolācijas pieaugums	Būves svars 1m²	Ugunsizturības klase	Īpašā sistēma
		Nida	Biezums [mm]	Apzīmējums sask. ar standartu	Enkurošanas elementa atstatums [mm]	Nida PK48 profilu atstatums [mm]	[mm]	[mm]	ΔRw max [dB]	[kg]	[min.]	
ENKUROTU SIENU SEGUMU SISTĒMAS AR NESOŠO KONSTRUKCIJU NIDA PK48												
102	PK48-12,5/Expert	Expert	12,5	A	1000	600	pēc izvēles	bez ierobežojumiem	11	10,0	-	-
102	PK48-12,5/Ūdens	Ūdens	12,5	H2	1000	600	pēc izvēles	bez ierobežojumiem	11	10,0	-	-
102	PK48-12,5/Uguns+	Uguns Plusss	12,5	DF	1000	600	pēc izvēles	bez ierobežojumiem	11	12,0	(R)EI15	-
102	PK48-12,5/ŪdensUguns+	Ūdens Uguns Plusss	12,5	DFH2	1000	600	pēc izvēles	bez ierobežojumiem	11	12,0	(R)EI15	-
102	PK48-12,5/Cietā	Cietā	12,5	DEFH1IR	1000	600	pēc izvēles	bez ierobežojumiem	11	14,0	(R)EI15	●
102	PK48-12,5/Hydro	Hydro	12,5	GMFH1I	1000	600	pēc izvēles	bez ierobežojumiem	11	12,0	(R)EI15	●
102	PK48-18/Uguns+	Uguns Plusss	18,0	DF	1000	600	pēc izvēles	bez ierobežojumiem	11	15,0	(R)EI30	-
104	PK48-25/Expert	Expert	2x12,5	A	1000	600	pēc izvēles	bez ierobežojumiem	11	18,0	-	-
104	PK48-25/Ūdens	Ūdens	2x12,5	H2	1000	600	pēc izvēles	bez ierobežojumiem	11	19,0	-	-
104	PK48-25/Uguns+	Uguns Plusss	2x12,5	DF	1000	600	pēc izvēles	bez ierobežojumiem	11	22,0	(R)EI30	-
104	PK48-25/ŪdensUguns+	Ūdens Uguns Plusss	2x12,5	DFH2	1000	600	pēc izvēles	bez ierobežojumiem	11	22,0	(R)EI30	-
104	PK48-25/Cietā	Cietā	2x12,5	DEFH1IR	1000	600	pēc izvēles	bez ierobežojumiem	11	27,0	(R)EI30	●
104	PK48-25/Hydro	Hydro	2x12,5	GMFH1I	1000	600	pēc izvēles	bez ierobežojumiem	11	23,0	(R)EI30	●
104	PK48-30/Uguns+	Uguns Plusss	2x15,0	DF	1000	600	pēc izvēles	bez ierobežojumiem	11	29,0	(R)EI60	-
104	PK48-30/Cietā	Cietā	2x15,0	DEFH1IR	1000	600	pēc izvēles	bez ierobežojumiem	11	33,0	(R)EI60	●
104	PK48-30/Hydro	Hydro	2x15,0	GMFH1I	1000	600	pēc izvēles	bez ierobežojumiem	11	29,0	(R)EI60	●
106	PK48-37,5/Uguns+	Uguns Plusss	3x12,5	DF	1000	600	pēc izvēles	bez ierobežojumiem	11	32,0	(R)EI60	-
106	PK48-37,5/ŪdensUguns+	Ūdens Uguns Plusss	3x12,5	DFH2	1000	600	pēc izvēles	bez ierobežojumiem	11	32,0	(R)EI60	-
106	PK48-37,5/Cietā	Cietā	3x12,5	DEFH1IR	1000	600	pēc izvēles	bez ierobežojumiem	11	41,0	(R)EI60	●
106	PK48-37,5/Hydro	Hydro	3x12,5	GMFH1I	1000	600	pēc izvēles	bez ierobežojumiem	11	35,0	(R)EI60	●
108	PK48-50/Uguns+	Uguns Plusss	4x12,5	DF	1000	600	pēc izvēles	bez ierobežojumiem	11	42,0	(R)EI90	-
108	PK48-50/ŪdensUguns+	Ūdens Uguns Plusss	4x12,5	DFH2	1000	600	pēc izvēles	bez ierobežojumiem	11	42,0	(R)EI90	-
108	PK48-50/Cietā	Cietā	4x12,5	DEFH1IR	1000	600	pēc izvēles	bez ierobežojumiem	11	54,0	(R)EI90	●
108	PK48-50/Hydro	Hydro	4x12,5	GMFH1I	1000	600	pēc izvēles	bez ierobežojumiem	11	46,0	(R)EI90	●
108	PK48-60/Uguns+	Uguns Plusss	4x15,0	DF	1000	600	pēc izvēles	bez ierobežojumiem	11	56,0	(R)EI120	-
108	PK48-60/Cietā	Cietā	4x15,0	DEFH1IR	1000	600	pēc izvēles	bez ierobežojumiem	11	64,0	(R)EI120	●
108	PK48-60/Hydro	Hydro	4x15,0	GMFH1I	1000	600	pēc izvēles	bez ierobežojumiem	11	56,0	(R)EI120	●

[1] Eiropas tehniskais novērtējums ETA 15/0301.

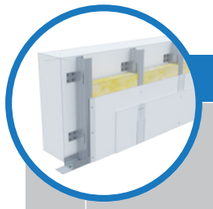

Lappuse	Sistēmas nosaukums Nida Apmetums [1]	Ģipša plākšņu apšuvums			Nesošā konstrukcija		Izolācijas materiāls	Maksimālais augstums	Skaņas izolācijas pieaugums	Būves svars 1m²	Ugunsizturības klase	Īpašā sistēma
		Nida	Biezums [mm]	Apzīmējums sask. ar standartu	Tērauda leņķu atstatums [2] [mm]	Nida C100 profilu atstatums [mm]	[mm]	[mm]	ΔRw max [dB]	[kg]	[min.]	
ENKUROTU SIENU SEGUMU SISTĒMAS AR NESOŠO KONSTRUKCIJU NIDA C100												
110	C100/L-12,5/Expert	Expert	12,5	A	2500	600	pēc izvēles	10000	11	11,0	-	-
110	C100/L-12,5/Ūdens	Ūdens	12,5	H2	2500	600	pēc izvēles	10000	11	12,0	-	-
110	C100/L-12,5/Uguns+	Uguns Plusss	12,5	DF	2500	600	pēc izvēles	10000	11	13,0	(R)EI15	-
110	C100/L-12,5/ŪdensUguns+	Ūdens Uguns Plusss	12,5	DFH2	2500	600	pēc izvēles	10000	11	13,0	(R)EI15	-
110	C100/L-12,5/Cietā	Cietā	12,5	DEFH1IR	2500	600	pēc izvēles	10000	11	16,0	(R)EI15	●
110	C100/L-12,5/Hydro	Hydro	12,5	GMFH1I	2500	600	pēc izvēles	10000	11	14,0	(R)EI15	●
110	C100/L-18/Uguns+	Uguns Plusss	18,0	DF	2500	600	pēc izvēles	10000	11	17,0	(R)EI30	-
112	C100/L-25/Expert	Expert	2x12,5	A	2500	600	pēc izvēles	10000	11	20,0	-	-
112	C100/L-25/Ūdens	Ūdens	2x12,5	H2	2500	600	pēc izvēles	10000	11	21,0	-	-
112	C100/L-25/Uguns+	Uguns Plusss	2x12,5	DF	2500	600	pēc izvēles	10000	11	24,0	(R)EI30	-
112	C100/L-25/ŪdensUguns+	Ūdens Uguns Plusss	2x12,5	DFH2	2500	600	pēc izvēles	10000	11	24,0	(R)EI30	-
112	C100/L-25/Cietā	Cietā	2x12,5	DEFH1IR	2500	600	pēc izvēles	10000	11	29,0	(R)EI30	●
112	C100/L-25/Hydro	Hydro	2x12,5	GMFH1I	2500	600	pēc izvēles	10000	11	25,0	(R)EI30	●
112	C100/L-30/Uguns+	Uguns Plusss	2x15,0	DF	2500	600	pēc izvēles	10000	11	31,0	(R)EI60	-
112	C100/L-30/Cietā	Cietā	2x15,0	DEFH1IR	2500	600	pēc izvēles	10000	11	34,0	(R)EI60	●
112	C100/L-30/Hydro	Hydro	2x15,0	GMFH1I	2500	600	pēc izvēles	10000	11	31,0	(R)EI60	●
114	C100/L-37,5/Uguns+	Uguns Plusss	3x12,5	DF	2500	600	pēc izvēles	10000	11	34,0	(R)EI60	-
114	C100/L-37,5/ŪdensUguns+	Ūdens Uguns Plusss	3x12,5	DFH2	2500	600	pēc izvēles	10000	11	34,0	(R)EI60	-
114	C100/L-37,5/Cietā	Cietā	3x12,5	DEFH1IR	2500	600	pēc izvēles	10000	11	42,0	(R)EI60	●
114	C100/L-37,5/Hydro	Hydro	3x12,5	GMFH1I	2500	600	pēc izvēles	10000	11	36,0	(R)EI60	●
116	C100/L-50/Uguns+	Uguns Plusss	4x12,5	DF	2500	600	pēc izvēles	10000	11	44,0	(R)EI90	-
116	C100/L-50/ŪdensUguns+	Ūdens Uguns Plusss	4x12,5	DFH2	2500	600	pēc izvēles	10000	11	44,0	(R)EI90	-
116	C100/L-50/Cietā	Cietā	4x12,5	DEFH1IR	2500	600	pēc izvēles	10000	11	55,0	(R)EI90	●
116	C100/L-50/Hydro	Hydro	4x12,5	GMFH1I	2500	600	pēc izvēles	10000	11	47,0	(R)EI90	●
116	C100/L-60/Uguns+	Uguns Plusss	4x15,0	DF	2500	600	pēc izvēles	10000	11	58,0	(R)EI120	-
116	C100/L-60/Cietā	Cietā	4x15,0	DEFH1IR	2500	600	pēc izvēles	10000	11	66,0	(R)EI120	●
116	C100/L-60/Hydro	Hydro	4x15,0	GMFH1I	2500	600	pēc izvēles	10000	11	58,0	(R)EI120	●

[1] Eiropas tehniskais novērtējums ETA 15/0301.
[2] Lai iegūtu augstākus skaņas izolācijas parametrus, izmantojiet PHONI SL akustisko savienotāju ar vienu stūra kronšteinu.

PIRMIE TIRGŪ
SAUSĀS BŪVES SISTĒMAS
MARĶĒTA ZĪME CE

Lūdzu, atrodiet mūsu
kanālu Siniat Nida
YouTube

ENKUROTI SIENU SEGUMI

Lappuse	Sistēmas nosaukums Nida Apmetums [1]	Ģipša plākšņu apšuvums			Nesošā konstrukcija		Izolācijas materiāls	Maksimālais augstums	Skaņas izolācijas pieaugums	Būves svars 1m²	Ugunsizturības klase	Īpašā sistēma
		Nida	Biezums [mm]	Apzīmējums sask. ar standartu	Tērauda lenķu attālums [2] [mm]	Profilu attālums 2x Nida C100 [mm]		[mm]	ΔRw max [dB]	[kg]	[min.]	
ENKUROTU SIENU SEGUMU SISTĒMAS AR DUBULTU NESOŠO KONSTRUKCIJU NIDA C100												
118	CC100/L-12,5/Expert	Expert	12,5	A	2500	600	pēc izvēles	12000	11	13,0	-	-
118	CC100/L-12,5/Ūdens	Ūdens	12,5	H2	2500	600	pēc izvēles	12000	11	14,0	-	-
118	CC100/L-12,5/Uguns+	Uguns Plusss	12,5	DF	2500	600	pēc izvēles	12000	11	15,0	(R)EI15	-
118	CC100/L-12,5/ŪdensUguns+	Ūdens Uguns Plusss	12,5	DFH2	2500	600	pēc izvēles	12000	11	15,0	(R)EI15	-
118	CC100/L-12,5/Cietā	Cietā	12,5	DEFH1IR	2500	600	pēc izvēles	12000	11	18,0	(R)EI15	●
118	CC100/L-12,5/Hydro	Hydro	12,5	GMFH1I	2500	600	pēc izvēles	12000	11	16,0	(R)EI15	●
118	CC100/L-18/Uguns+	Uguns Plusss	18,0	DF	2500	600	pēc izvēles	12000	11	19,0	(R)EI30	-
120	CC100/L-25/Expert	Expert	2x12,5	A	2500	600	pēc izvēles	12000	11	22,0	-	-
120	CC100/L-25/Ūdens	Ūdens	2x12,5	H2	2500	600	pēc izvēles	12000	11	23,0	-	-
120	CC100/L-25/Uguns+	Uguns Plusss	2x12,5	DF	2500	600	pēc izvēles	12000	11	25,0	(R)EI30	-
120	CC100/L-25/ŪdensUguns+	Ūdens Uguns Plusss	2x12,5	DFH2	2500	600	pēc izvēles	12000	11	25,0	(R)EI30	-
120	CC100/L-25/Cietā	Cietā	2x12,5	DEFH1IR	2500	600	pēc izvēles	12000	11	31,0	(R)EI30	●
120	CC100/L-25/Hydro	Hydro	2x12,5	GMFH1I	2500	600	pēc izvēles	12000	11	27,0	(R)EI30	●
120	CC100/L-30/Uguns+	Uguns Plusss	2x15,0	DF	2500	600	pēc izvēles	12000	11	32,0	(R)EI60	-
120	CC100/L-30/Cietā	Cietā	2x15,0	DEFH1IR	2500	600	pēc izvēles	12000	11	36,0	(R)EI60	●
120	CC100/L-30/Hydro	Hydro	2x15,0	GMFH1I	2500	600	pēc izvēles	12000	11	32,0	(R)EI60	●
122	CC100/L-37,5/Uguns+	Uguns Plusss	3x12,5	DF	2500	600	pēc izvēles	12000	11	36,0	(R)EI60	-
122	CC100/L-37,5/ŪdensUguns+	Ūdens Uguns Plusss	3x12,5	DFH2	2500	600	pēc izvēles	12000	11	36,0	(R)EI60	-
122	CC100/L-37,5/Cietā	Cietā	3x12,5	DEFH1IR	2500	600	pēc izvēles	12000	11	44,0	(R)EI60	●
122	CC100/L-37,5/Hydro	Hydro	3x12,5	GMFH1I	2500	600	pēc izvēles	12000	11	38,0	(R)EI60	●
124	CC100/L-50/Uguns+	Uguns Plusss	4x12,5	DF	2500	600	pēc izvēles	12000	11	46,0	(R)EI90	-
124	CC100/L-50/ŪdensUguns+	Ūdens Uguns Plusss	4x12,5	DFH2	2500	600	pēc izvēles	12000	11	46,0	(R)EI90	-
124	CC100/L-50/Cietā	Cietā	4x12,5	DEFH1IR	2500	600	pēc izvēles	12000	11	57,0	(R)EI90	●
124	CC100/L-50/Hydro	Hydro	4x12,5	GMFH1I	2500	600	pēc izvēles	12000	11	49,0	(R)EI90	●
124	CC100/L-60/Uguns+	Uguns Plusss	4x15,0	DF	2500	600	pēc izvēles	12000	11	60,0	(R)EI120	-
124	CC100/L-60/Cietā	Cietā	4x15,0	DEFH1IR	2500	600	pēc izvēles	12000	11	68,0	(R)EI120	●
124	CC100/L-60/Hydro	Hydro	4x15,0	GMFH1I	2500	600	pēc izvēles	12000	11	60,0	(R)EI120	●

[1] Eiropas tehniskais novērtējums ETA 15/0301.
[2] Lai iegūtu augstākus skaņas izolācijas parametrus, izmantojiet PHONI SL akustisko savienotāju ar vienu stūra kronšteinu.

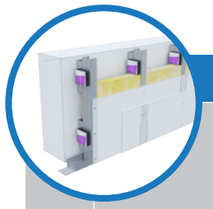

Lappuse	Sistēmas nosaukums Nida Apmetums [1]	Ģipša plākšņu apšuvums			Nesošā konstrukcija		Izolācijas materiāls			Maksimālais augstums	Akustiskā izolācija			Būves svars 1m²	Ugunsizturības klase	Īpašā sistēma
					Vibroakustisko savienotāju attālums Nida PWA50	Nida C50 profilu attālums	Skaņas izolācijai									
		Nida	Biezums [mm]	Apzīmējums sask. ar standartu	[mm]	[mm]	Minerālvate	Biezums [mm]	Blīvums [kg/m³]	[mm]	Rw [dB]	Ra1 [dB]	Ra2 [dB]	[kg]	[min.]	
ENKUROTU SIENU SEGUMU SISTĒMAS AR NESOŠO KONSTRUKCIJU NIDA C50 (NIDA PWA)																
126	C50/PWA-12,5/Expert	Expert	12,5	A	1000	600	stikla	50	12	2800	34	32	28	12,0	-	-
126	C50/PWA-12,5/Ūdens	Ūdens	12,5	H2	1000	600	stikla	50	12	2800	34	32	28	13,0	-	-
126	C50/PWA-12,5/Uguns+	Uguns Plusss	12,5	DF	1000	600	stikla	50	12	2800	36	34	30	14,0	(R)EI15	-
126	C50/PWA-12,5/ŪdensUguns+	Ūdens Uguns Plusss	12,5	DFH2	1000	600	stikla	50	12	2800	36	34	30	14,0	(R)EI15	-
126	C50/PWA-12,5/Cietā	Cietā	12,5	DEFH1IR	1000	600	stikla	50	50	2800	42	39	34	17,0	(R)EI15	●
126	C50/PWA-12,5/Hydro	Hydro	12,5	GMFH1I	1000	600	stikla	50	12	2800	36	34	30	15,0	(R)EI15	●
126	C50/PWA-18/Uguns+	Uguns Plusss	18,0	DF	1000	600	stikla	50	12	2800	37	36	32	18,0	(R)EI30	-
128	C50/PWA-25/Expert	Expert	2x12,5	A	1000	600	stikla	50	12	3000	37	35	31	20,0	-	-
128	C50/PWA-25/Ūdens	Ūdens	2x12,5	H2	1000	600	stikla	50	12	3000	37	35	31	21,0	-	-
128	C50/PWA-25/Uguns+	Uguns Plusss	2x12,5	DF	1000	600	stikla	50	12	3000	40	38	35	24,0	(R)EI30	-
128	C50/PWA-25/ŪdensUguns+	Ūdens Uguns Plusss	2x12,5	DFH2	1000	600	stikla	50	12	3000	40	38	35	24,0	(R)EI30	-
128	C50/PWA-25/Cietā	Cietā	2x12,5	DEFH1IR	1000	600	stikla	50	50	3000	47	44	39	29,0	(R)EI30	●
128	C50/PWA-25/Hydro	Hydro	2x12,5	GMFH1I	1000	600	stikla	50	12	3000	40	38	35	25,0	(R)EI30	●
128	C50/PWA-30/Uguns+	Uguns Plusss	2x15,0	DF	1000	600	stikla	50	12	3000	41	40	37	31,0	(R)EI60	-
128	C50/PWA-30/Cietā	Cietā	2x15,0	DEFH1IR	1000	600	stikla	50	50	3000	48	46	40	34,0	(R)EI60	●
128	C50/PWA-30/Hydro	Hydro	2x15,0	GMFH1I	1000	600	stikla	50	12	3000	41	40	37	31,0	(R)EI60	●
130	C50/PWA-37,5/Uguns+	Uguns Plusss	3x12,5	DF	1000	600	stikla	50	12	3000	41	40	37	34,0	(R)EI60	-
130	C50/PWA-37,5/ŪdensUguns+	Ūdens Uguns Plusss	3x12,5	DFH2	1000	600	stikla	50	12	3000	41	40	37	34,0	(R)EI60	-
130	C50/PWA-37,5/Cietā	Cietā	3x12,5	DEFH1IR	1000	600	stikla	50	50	3000	50	48	42	42,0	(R)EI60	●
130	C50/PWA-37,5/Hydro	Hydro	3x12,5	GMFH1I	1000	600	stikla	50	12	3000	41	40	37	36,0	(R)EI60	●
132	C50/PWA-50/Uguns+	Uguns Plusss	4x12,5	DF	1000	600	stikla	50	14	3000	41	40	38	44,0	(R)EI90	-
132	C50/PWA-50/ŪdensUguns+	Ūdens Uguns Plusss	4x12,5	DFH2	1000	600	stikla	50	14	3000	41	40	38	44,0	(R)EI90	-
132	C50/PWA-50/Cietā	Cietā	4x12,5	DEFH1IR	1000	600	stikla	50	50	3000	53	50	45	55,0	(R)EI90	●
132	C50/PWA-50/Hydro	Hydro	4x12,5	GMFH1I	1000	600	stikla	50	14	3000	41	40	38	47,0	(R)EI90	●
132	C50/PWA-60/Uguns+	Uguns Plusss	4x15,0	DF	1000	600	stikla	50	14	3000	42	41	39	58,0	(R)EI120	-
132	C50/PWA-60/Cietā	Cietā	4x15,0	DEFH1IR	1000	600	stikla	50	50	3000	54	51	46	66,0	(R)EI120	●
132	C50/PWA-60/Hydro	Hydro	4x15,0	GMFH1I	1000	600	stikla	50	14	3000	42	41	39	58,0	(R)EI120	●

[1] Eiropas tehniskais novērtējums ETA 15/0301.

ENKUROTI SIENU SEGUMI

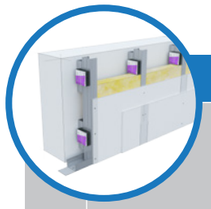

Lappuse	Sistēmas nosaukums Nida Apmetums [1]	Ģipša plākšņu apšuvums			Nesošā konstrukcija		Izolācijas materiāls			Maksimālais augstums	Akustiskā izolācija			Būves svars 1m²	Ugunsizturības klase	Īpašā sistēma
					Vibroakustisko savienotāju atstatums Nida PWA75	Nida C75 profilu atstatums	Skaņas izolācijai									
		Nida	Biezums [mm]	Apzīmējums sask. ar standartu	[mm]	[mm]	Minerālvate	Biezums [mm]	Blīvums [kg/m³]	[mm]	Rw [dB]	Ra1 [dB]	Ra2 [dB]	[kg]	[min.]	
ENKUROTU SIENU SEGUMU SISTĒMAS AR NESOŠO KONSTRUKCIJU NIDA C75 (NIDA PWA)																
134	C75/PWA-12,5/Expert	Expert	12,5	A	1000	600	stikla	50	12	3000	34	32	28	12,0	-	-
134	C75/PWA-12,5/Ūdens	Ūdens	12,5	H2	1000	600	stikla	50	12	3000	34	32	28	13,0	-	-
134	C75/PWA-12,5/Uguns+	Uguns Plusss	12,5	DF	1000	600	stikla	50	12	3000	36	34	30	14,0	(R)EI15	-
134	C75/PWA-12,5/ŪdensUguns+	Ūdens Uguns Plusss	12,5	DFH2	1000	600	stikla	50	12	3000	36	34	30	14,0	(R)EI15	-
134	C75/PWA-12,5/Cietā	Cietā	12,5	DEFH1IR	1000	600	stikla	75	50	3000	50	48	42	17,0	(R)EI15	●
134	C75/PWA-12,5/Hydro	Hydro	12,5	GMFH1I	1000	600	stikla	50	12	3000	36	34	30	15,0	(R)EI15	●
134	C75/PWA-18/Uguns+	Uguns Plusss	18,0	DF	1000	600	stikla	50	12	3000	37	36	32	18,0	(R)EI30	-
136	C75/PWA-25/Expert	Expert	2x12,5	A	1000	600	stikla	50	12	4000	37	35	31	20,0	-	-
136	C75/PWA-25/Ūdens	Ūdens	2x12,5	H2	1000	600	stikla	50	12	4000	37	35	31	21,0	-	-
136	C75/PWA-25/Uguns+	Uguns Plusss	2x12,5	DF	1000	600	stikla	50	12	4000	40	38	35	24,0	(R)EI30	-
136	C75/PWA-25/ŪdensUguns+	Ūdens Uguns Plusss	2x12,5	DFH2	1000	600	stikla	50	12	4000	40	38	35	24,0	(R)EI30	-
136	C75/PWA-25/Cietā	Cietā	2x12,5	DEFH1IR	1000	600	stikla	75	50	4000	55	53	47	29,0	(R)EI30	●
136	C75/PWA-25/Hydro	Hydro	2x12,5	GMFH1I	1000	600	stikla	50	12	4000	40	38	35	25,0	(R)EI30	●
136	C75/PWA-30/Uguns+	Uguns Plusss	2x15,0	DF	1000	600	stikla	50	12	4000	41	40	37	31,0	(R)EI60	-
136	C75/PWA-30/Cietā	Cietā	2x15,0	DEFH1IR	1000	600	stikla	75	50	4000	56	54	48	34,0	(R)EI60	●
136	C75/PWA-30/Hydro	Hydro	2x15,0	GMFH1I	1000	600	stikla	50	12	4000	41	40	37	31,0	(R)EI60	●
138	C75/PWA-37,5/Uguns+	Uguns Plusss	3x12,5	DF	1000	600	stikla	50	12	4000	41	40	37	34,0	(R)EI60	-
138	C75/PWA-37,5/ŪdensUguns+	Ūdens Uguns Plusss	3x12,5	DFH2	1000	600	stikla	50	12	4000	41	40	37	34,0	(R)EI60	-
138	C75/PWA-37,5/Cietā	Cietā	3x12,5	DEFH1IR	1000	600	stikla	75	50	4000	58	56	50	42,0	(R)EI60	●
138	C75/PWA-37,5/Hydro	Hydro	3x12,5	GMFH1I	1000	600	stikla	50	12	4000	41	40	37	36,0	(R)EI60	●
140	C75/PWA-50/Uguns+	Uguns Plusss	4x12,5	DF	1000	600	stikla	75	14	4000	43	41	38	44,0	(R)EI90	-
140	C75/PWA-50/ŪdensUguns+	Ūdens Uguns Plusss	4x12,5	DFH2	1000	600	stikla	75	14	4000	43	41	38	44,0	(R)EI90	-
140	C75/PWA-50/Cietā	Cietā	4x12,5	DEFH1IR	1000	600	stikla	75	50	4000	60	58	53	55,0	(R)EI90	●
140	C75/PWA-50/Hydro	Hydro	4x12,5	GMFH1I	1000	600	stikla	75	14	4000	43	41	38	47,0	(R)EI90	●
140	C75/PWA-60/Uguns+	Uguns Plusss	4x15,0	DF	1000	600	stikla	75	14	4000	44	42	40	58,0	(R)EI120	-
140	C75/PWA-60/Cietā	Cietā	4x15,0	DEFH1IR	1000	600	stikla	75	50	4000	61	59	54	66,0	(R)EI120	●
140	C75/PWA-60/Hydro	Hydro	4x15,0	GMFH1I	1000	600	stikla	75	14	4000	44	42	40	58,0	(R)EI120	●

[1] Eiropas tehniskais novērtējums ETA 15/0301.

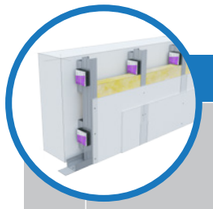

Lappuse	Sistēmas nosaukums Nida Apmetums [1]	Ģipša plākšņu apšuvums			Nesošā konstrukcija		Izolācijas materiāls			Maksimālais augstums	Akustiskā izolācija			Būves svars 1m²	Ugunsizturības klase	Īpašā sistēma
					Vibroakustisko savienotāju atstatums Nida PWA100	Nida C100 profilu atstatums	Skaņas izolācijai									
		Nida	Biezums [mm]	Apzīmējums sask. ar standartu	[mm]	[mm]	Minerālvate	Biezums [mm]	Blīvums [kg/m³]	[mm]	Rw [dB]	Ra1 [dB]	Ra2 [dB]	[kg]	[min.]	
ENKUROTU SIENU SEGUMU SISTĒMAS AR NESOŠO KONSTRUKCIJU NIDA C100 (NIDA PWA)																
142	C100/PWA-12,5/Expert	Expert	12,5	A	1000	600	stikla	50	12	4000	34	32	28	13,0	-	-
142	C100/PWA-12,5/Ūdens	Ūdens	12,5	H2	1000	600	stikla	50	12	4000	34	32	28	14,0	-	-
142	C100/PWA-12,5/Uguns+	Uguns Plusss	12,5	DF	1000	600	stikla	50	12	4000	36	34	30	15,0	(R)EI15	-
142	C100/PWA-12,5/ŪdensUguns+	Ūdens Uguns Plusss	12,5	DFH2	1000	600	stikla	50	12	4000	36	34	30	15,0	(R)EI15	-
142	C100/PWA-12,5/Cietā	Cietā	12,5	DEFH1IR	1000	600	stikla	100	50	4000	56	55	50	18,0	(R)EI15	●
142	C100/PWA-12,5/Hydro	Hydro	12,5	GMFH1I	1000	600	stikla	50	12	4000	36	34	30	16,0	(R)EI15	●
142	C100/PWA-18/Uguns+	Uguns Plusss	18,0	DF	1000	600	stikla	50	12	4000	37	36	32	19,0	(R)EI30	-
144	C100/PWA-25/Expert	Expert	2x12,5	A	1000	600	stikla	50	12	5000	37	35	31	21,0	-	-
144	C100/PWA-25/Ūdens	Ūdens	2x12,5	H2	1000	600	stikla	50	12	5000	37	35	31	22,0	-	-
144	C100/PWA-25/Uguns+	Uguns Plusss	2x12,5	DF	1000	600	stikla	50	12	5000	40	38	35	25,0	(R)EI30	-
144	C100/PWA-25/ŪdensUguns+	Ūdens Uguns Plusss	2x12,5	DFH2	1000	600	stikla	50	12	5000	40	38	35	25,0	(R)EI30	-
144	C100/PWA-25/Cietā	Cietā	2x12,5	DEFH1IR	1000	600	stikla	100	50	5000	61	60	55	30,0	(R)EI30	●
144	C100/PWA-25/Hydro	Hydro	2x12,5	GMFH1I	1000	600	stikla	50	12	5000	40	38	35	26,0	(R)EI30	●
144	C100/PWA-30/Uguns+	Uguns Plusss	2x15,0	DF	1000	600	stikla	50	12	5000	41	40	37	32,0	(R)EI60	-
144	C100/PWA-30/Cietā	Cietā	2x15,0	DEFH1IR	1000	600	stikla	100	50	5000	62	61	56	35,0	(R)EI60	●
144	C100/PWA-30/Hydro	Hydro	2x15,0	GMFH1I	1000	600	stikla	50	12	5000	41	40	37	32,0	(R)EI60	●
146	C100/PWA-37,5/Uguns+	Uguns Plusss	3x12,5	DF	1000	600	stikla	100	12	5000	45	44	39	35,0	(R)EI60	-
146	C100/PWA-37,5/ŪdensUguns+	Ūdens Uguns Plusss	3x12,5	DFH2	1000	600	stikla	100	12	5000	45	44	39	35,0	(R)EI60	-
146	C100/PWA-37,5/Cietā	Cietā	3x12,5	DEFH1IR	1000	600	stikla	100	50	5000	64	63	58	43,0	(R)EI60	●
146	C100/PWA-37,5/Hydro	Hydro	3x12,5	GMFH1I	1000	600	stikla	100	12	5000	45	44	39	37,0	(R)EI60	●
148	C100/PWA-50/Uguns+	Uguns Plusss	4x12,5	DF	1000	600	stikla	100	14	5000	44	42	39	45,0	(R)EI90	-
148	C100/PWA-50/ŪdensUguns+	Ūdens Uguns Plusss	4x12,5	DFH2	1000	600	stikla	100	14	5000	44	42	39	45,0	(R)EI90	-
148	C100/PWA-50/Cietā	Cietā	4x12,5	DEFH1IR	1000	600	stikla	100	50	5000	66	65	60	56,0	(R)EI90	●
148	C100/PWA-50/Hydro	Hydro	4x12,5	GMFH1I	1000	600	stikla	100	14	5000	44	42	39	48,0	(R)EI90	●
148	C100/PWA-60/Uguns+	Uguns Plusss	4x15,0	DF	1000	600	stikla	100	14	5000	45	44	40	59,0	(R)EI120	-
148	C100/PWA-60/Cietā	Cietā	4x15,0	DEFH1IR	1000	600	stikla	100	50	5000	68	66	62	67,0	(R)EI120	●
148	C100/PWA-60/Hydro	Hydro	4x15,0	GMFH1I	1000	600	stikla	100	14	5000	45	44	40	59,0	(R)EI120	●

[1] Eiropas tehniskais novērtējums ETA 15/0301.

PIRMIE TIRGŪ
SAUSĀS BŪVES SISTĒMAS
MARĶĒTA ZĪME CE

Lūdzu, atrodiet mūsu
kanālu Siniat Nida
YouTube

ENKUROTI SIENU SEGUMI

nida Apmetums

Ugunsizturības klase:	Skaņas izolācijas pieaugums:	Maksimālais būves augstums:	Būves svars 1m²:	Saistītā dokumenta numurs:
neattiecas	neattiecas	6000 mm	12,0-18,0 kg	ETA 15/0301

Ekspluatācijas īpašību deklarācija:
DoP/Fixed Lining System /0013/15.11.2016

SISTĒMAS:
9,5; 12,5

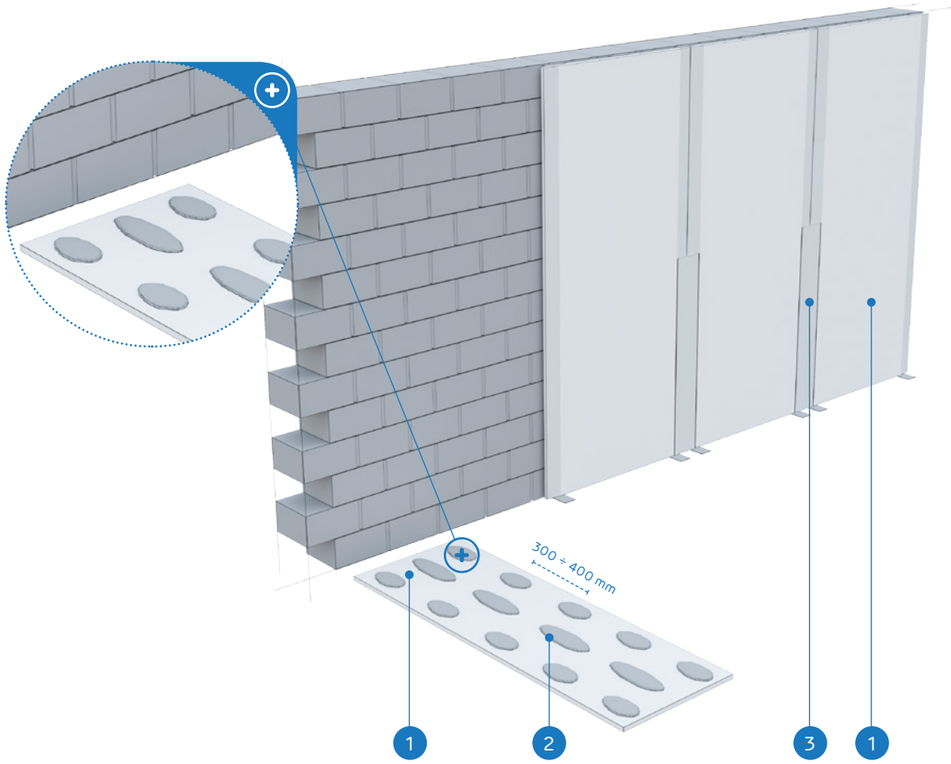

MATERIĀLI:

1. Ģipškartona plāksnes Nida
2. Ģipša līme Nida līme T tips
3. Šuve starp ģipškartona plāksnēm tiek veidota no Nida ģipša masas ar Nida šuvju līmlenti

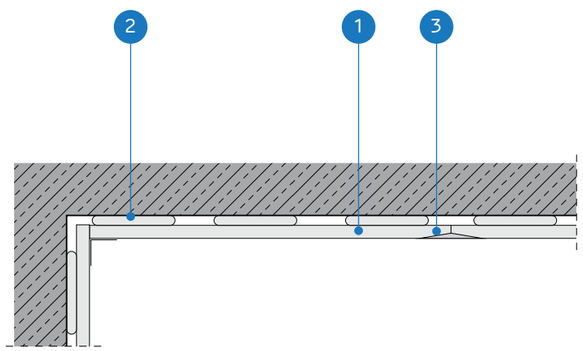

ENKUROTU SIENU SEGUMU SISTĒMA AR ĢIPŠA LĪMI NIDA LĪME, T TIPS

TEHNISKIE PARAMETRI

Sistēmas nosaukums Nida Apmetums [1]	Stiprināšana pie pamatnes	Ģipša plākšņu apšuvums			Kopējais biezums	Maksimālais augstums	Būves svars 1m²	Ugunsizturības klase
	Nida	Nida	Biezums [mm]	Apzīmējums sask. ar standartu	[mm]	[mm]	[kg]	[min.]
9,5/Expert	Līme T tips	Expert	9,5	A	22,0	6000	12,0	-
12,5/Expert	Līme T tips	Expert	12,5	A	25,0	6000	13,0	-
12,5/Ūdens [2]	Līme T tips	Ūdens	12,5	H2	25,0	6000	14,0	-
12,5/Uguns+	Līme T tips	Uguns Plusss	12,5	DF	25,0	6000	15,0	-
12,5/ŪdensUguns+	Līme T tips	Ūdens Uguns Plusss	12,5	DFH2	25,0	6000	15,0	-
12,5/Cietā	Līme T tips	Cietā	12,5	DEFH1IR	25,0	6000	18,0	-

[1] Eiropas tehniskais novērtējums ETA 15/0301.
[2] Telpās ar relatīvo gaisa mitrumu līdz 85 % stūra sekcijās pret intensīvu ūdens iedarbību ieteicams izmantot Nida Hydro ģipša šķiedru plāksnes (horizontālām un vertikālām virsmām vannas, dušas utt. zonās).

MATERIĀLU PATĒRIŅŠ UZ 1M² ENKUROTO SIENU SEGUMU NIDA APMETUMS SISTĒMĀ

Materiāla nosaukums	Mērv.	Sistēmas tips Nida Apmetums					
		9,5/Expert	12,5/Expert	12,5/Ūdens	12,5/Uguns+	12,5/ ŪdensUguns+	12,5/Cietā
		Materiāla patēriņš uz 1 m²					
Plāksne Nida Expert 9,5 mm	m²	1,0	-	-	-	-	-
Plāksne Nida Expert 12,5 mm	m²	-	1,0	-	-	-	-
Plāksne Nida Ūdens 12,5 mm	m²	-	-	1,0	-	-	-
Plāksne Nida Uguns Plusss Uguns Pluss 12,5 mm	m²	-	-	-	1,0	-	-
Plāksne Nida Ūdens Uguns Plusss 12,5 mm	m²	-	-	-	-	1,0	-
Plāksne Nida Cietā 12,5 mm	m²	-	-	-	-	-	1,0
Ģipša līme Nida līme T tips	kg	4,5	4,5	4,5	4,5	4,5	4,5
Līmlente šuvēm Nida	tek.m	1,4	1,4	1,4	1,4	1,4	1,4
Ģipša špaktele Nida Start	kg	0,3	0,3	0,3	0,3	0,3	-
Ģipša špaktele Nida Finisz	kg	0,1	0,1	0,1	0,1	0,1	-
Gatavā špakteļmasa Nida Hydromix [3]	kg	-	-	-	-	-	0,4

[3] Izmantojot ģipša šķiedru plāksnes Nida Cietā, kā alternatīvu varat izmantot arī Nida Planfix Fresh ģipša špakteli.
Patēriņa standartos nav ņemti vērā materiālie zaudējumi.

ENKUROTI SIENU SEGUMI

nida Apmetums

Ugunsizturības klase:	Skaņas izolācijas pieaugums:	Maksimālais būves augstums:	Būves svars 1m²:	Saistītā dokumenta numurs:
(R)EI15 (R)EI30	11 dB	bez ierobežojumiem	10,0-16,0 kg	ETA 15/0301

Ekspluatācijas īpašību deklarācija:
DoP/Fixed Lining System /0015/15.11.2016

SISTĒMAS:
CD/ES-12,5; CD/ES-18

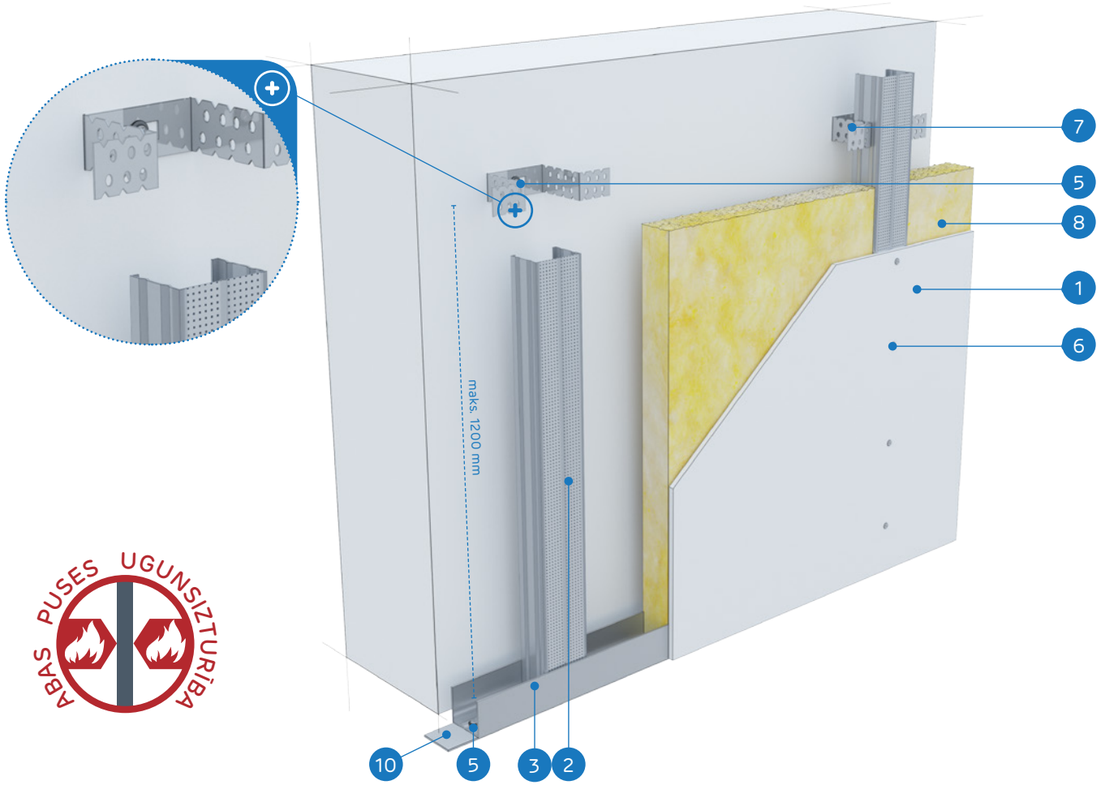

ABAS PUSES UGUNSIZTURĪBA

MATERIĀLI:

1. Ģipškartona plāksnes Nida
2. Profils Nida CD 60
3. Profils Nida UD 27
4. Stiprinājuma elements Nida ES 60
5. Dībelis Nida
6. Pašurbjošās skrūves Nida 3,5 x 25 mm
7. Pašurbjošās skrūves Nida 3,5 x 9,5/11 mm
8. Izolācijas materiāls minerālvate (pēc izvēles)
9. Šuve starp ģipškartona plāksnēm tiek veidota no Nida ģipša masas ar Nida šuvju līmlenti
10. Blīvējošā akustiskās izolācijas lente Nida

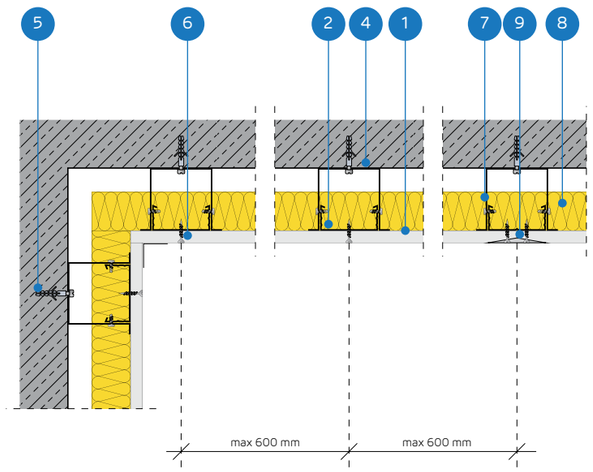

ENKUROTU SIENU SEGUMU SISTĒMAS AR NESOŠO KONSTRUKCIJU NIDA CD60

TEHNISKIE PARAMETRI

Sistēmas nosaukums Nida Apmetums [1]	Ģipša plākšņu apšuvums			Nesošā konstrukcija		Izolācijas materiāls	Maksimālais augstums	Skaņas izolācijas pieaugums	Būves svars 1m²	Ugunsizturības klase	Īpašā sistēma
	Nida	Biezums [mm]	Apzīmējums sask. ar standartu	Nida ES60 savienotāju atstatums [mm]	Nida CD60 profilu atstatums [mm]	[mm]	[mm]	ΔRw max [dB]	[kg]	[min.]	
CD/ES-12,5/Expert	Expert	12,5	A	1250	600	pēc izvēles	bez ierobežojumiem	11	10,0	-	-
CD/ES-12,5/Ūdens [2]	Ūdens	12,5	H2	1250	600	pēc izvēles	bez ierobežojumiem	11	11,0	-	-
CD/ES-12,5/Uguns+	Uguns Plusss	12,5	DF	1250	600	pēc izvēles	bez ierobežojumiem	11	12,0	(R)EI15	-
CD/ES-12,5/ŪdensUguns+	Ūdens Uguns Plusss	12,5	DFH2	1250	600	pēc izvēles	bez ierobežojumiem	11	12,0	(R)EI15	-
CD/ES-12,5/Cietā	Cietā	12,5	DEFH1IR	1250	600	pēc izvēles	bez ierobežojumiem	11	15,0	(R)EI15	●
CD/ES-12,5/Hydro	Hydro	12,5	GMFH1I	1250	600	pēc izvēles	bez ierobežojumiem	11	13,0	(R)EI15	-
CD/ES-18/Uguns+	Uguns Plusss	18,0	DF	1250	600	pēc izvēles	bez ierobežojumiem	11	16,0	(R)EI30	-

[1] Eiropas tehniskais novērtējums ETA 15/0301.
[2] Telpās ar relatīvo gaisa mitrumu līdz 85 % stūra sekcijās pret intensīvu ūdens iedarbību ieteicams izmantot Nida Hydro ģipša šķiedru plāksnes (horizontālām un vertikālām virsmām vannas, dušas utt. zonās).

MATERIĀLU PATĒRIŅŠ UZ 1M² ENKUROTO SIENU SEGUMU NIDA APMETUMS SISTĒMĀ

Materiāla nosaukums	Mērv.	Sistēmas tips Nida Apmetums						
		CD/ES-12,5/ Expert	CD/ES-12,5/ Ūdens	CD/ES-12,5/ Uguns+	CD/ES-12,5/ ŪdensUguns+	CD/ES-12,5/ Cietā	CD/ES-12,5/ Hydro	CD/ES-18/ Uguns+
		Materiāla patēriņš uz 1 m²						
Plāksne Nida Expert 12,5 mm	m²	1,0	-	-	-	-	-	-
Plāksne Nida Ūdens 12,5 mm	m²	-	1,0	-	-	-	-	-
Plāksne Nida Uguns Plusss 12,5 mm	m²	-	-	1,0	-	-	-	-
Plāksne Nida Ūdens Uguns Plusss 12,5 mm	m²	-	-	-	1,0	-	-	-
Plāksne Nida Cietā 12,5 mm	m²	-	-	-	-	1,0	-	-
Plāksne Nida Hydro 12,5 mm	m²	-	-	-	-	-	1,0	-
Plāksne Nida Uguns Plusss 18,0 mm	m²	-	-	-	-	-	-	1,0
Profils Nida CD60	tek.m	1,8	1,8	1,8	1,8	1,8	1,8	1,8
Profils Nida UD27	tek.m	0,7	0,7	0,7	0,7	0,7	0,7	0,7
Stiprinājuma elements Nida ES60	gab.	1,5	1,5	1,5	1,5	1,5	1,5	1,5
Dībelis Nida	gab.	2,4	2,4	2,4	2,4	2,4	2,4	2,4
Pašurbjošās skrūves Nida 3,5x9,5/11 mm	gab.	6,0	6,0	6,0	6,0	6,0	6,0	6,0
Pašurbjošās skrūves Nida 3,5x25 mm	gab.	12,0	12,0	12,0	12,0	-	-	-
Pašurbjošās skrūves Nida 3,5x35 mm	gab.	-	-	-	-	-	-	12,0
Pašurbjošās skrūves Nida Cietā 35 (3,9x35 mm)	gab.	-	-	-	-	12,0	-	-
Pašurbjošās skrūves Nida Hydro C4 3,5x25 mm	gab.	-	-	-	-	-	12,0	-
Līmlente šuvēm Nida	tek.m	1,4	1,4	1,4	1,4	1,4	1,4	1,4
Akustiskās izolācijas līmlente Nida	tek.m	0,5	0,5	0,5	0,5	0,5	0,5	0,5
Ģipša špaktele Nida Start	kg	0,3	0,3	0,3	0,3	-	-	0,3
Ģipša špaktele Nida Finisz	kg	0,1	0,1	0,1	0,1	-	-	0,1
Gatavā špaktelmasa Nida Hydromix [3]	kg	-	-	-	-	0,4	0,4	-
Minerālvate [4]	m²	1,0	1,0	1,0	1,0	1,0	1,0	1,0

[3] Izmantojot ģipša šķiedru plāksnes Nida Cietā, kā alternatīvu varat izmantot arī Nida Planfix Fresh ģipša špakteli.
[4] Pielietojums atbilstoši prasībām.
Patēriņa standartos nav ņemti vērā materiālie zaudējumi.

ENKUROTI SIENU SEGUMI

nida Apmetums

Ugunsizturības klase:	Skaņas izolācijas pieaugums:	Maksimālais būves augstums:	Būves svars 1m²:	Saistītā dokumenta numurs:
(R)EI30 (R)EI60	11 dB	bez ierobežojumiem	19,0-33,0 kg	ETA 15/0301

Ekspluatācijas īpašību deklarācija:
DoP/Fixed Lining System /0015/15.11.2016

SISTĒMAS:
CD/ES-25; CD/ES-30

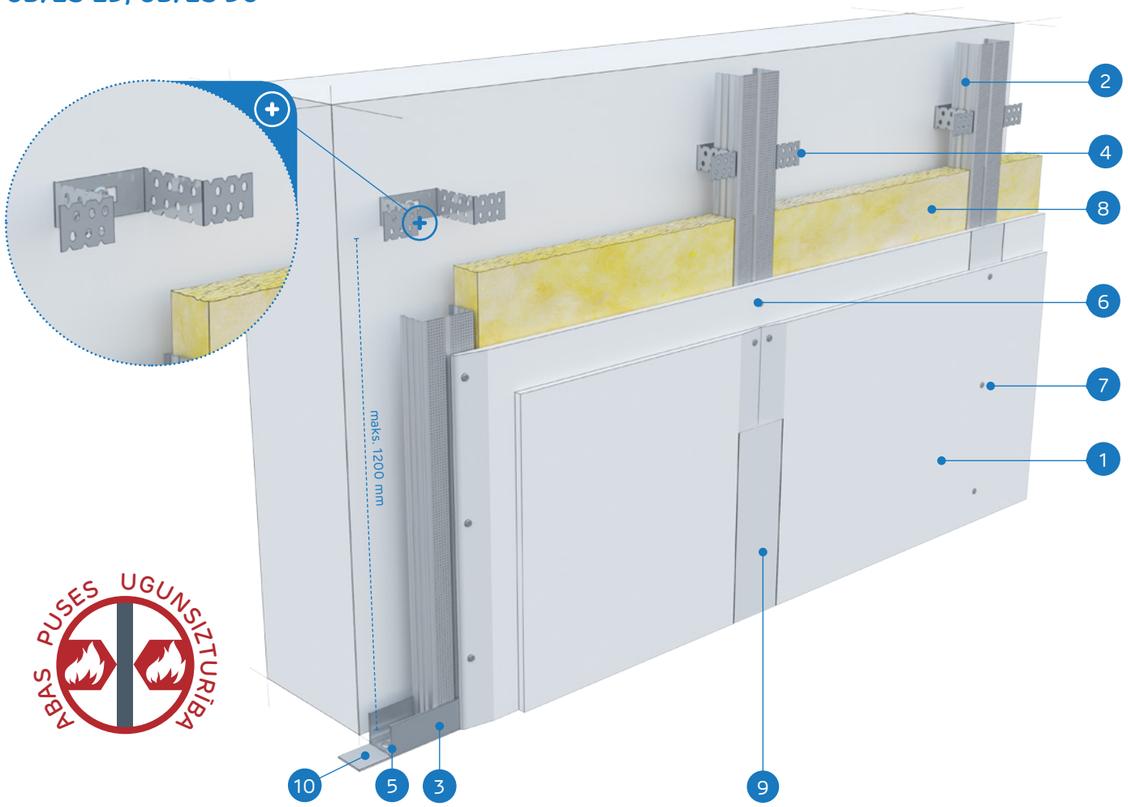

ABAS PUSES UGUNSIZTURĪBA

MATERIĀLI:

1. Ģipškartona plāksnes Nida
2. Profils Nida CD 60
3. Profils Nida UD 27
4. Stiprinājuma elements Nida ES
5. Dībelis Nida
6. Pašurbjošās skrūves Nida 3,5 x 25 mm
7. Pašurbjošās skrūves Nida 3,5 x 35 mm
8. Izolācijas materiāls minerālvate (pēc izvēles)
9. Šuve starp ģipškartona plāksnēm tiek veidota no Nida ģipša masas ar Nida šuvju līmlenti
10. Blīvējošā akustiskās izolācijas lente Nida

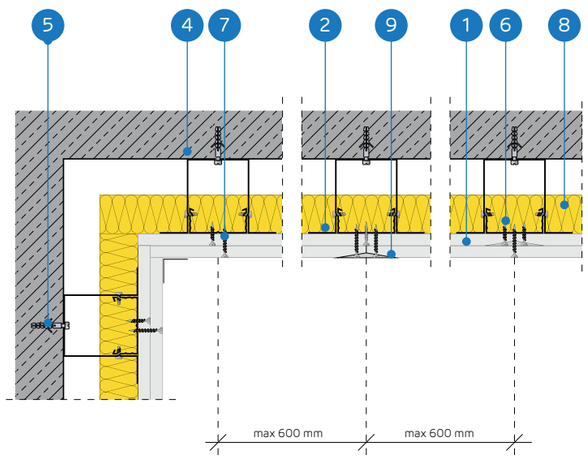

ENKUROTU SIENU SEGUMU SISTĒMAS AR NESOŠO KONSTRUKCIJU NIDA CD60

TEHNISKIE PARAMETRI

Sistēmas nosaukums Nida Apmetums [1]	Ģipša plākšņu apšuvums			Nesošā konstrukcija		Izolācijas materiāls	Maksimālais augstums	Skaņas izolācijas pieaugums	Būves svars 1m²	Ugunsizturības klase	Īpašā sistēma
				Nida ES60 savienotāju atstatums	Nida CD60 profilu atstatums						
	Nida	Biezums [mm]	Apzīmējums sask. ar standartu	[mm]	[mm]	[mm]	[mm]	ΔRw max [dB]	[kg]	[min.]	
CD/ES-25/Expert	Expert	2x12,5	A	1250	600	pēc izvēles	bez ierobežojumiem	11	19,0	-	-
CD/ES-25/Ūdens [2]	Ūdens	2x12,5	H2	1250	600	pēc izvēles	bez ierobežojumiem	11	20,0	-	-
CD/ES-25/Uguns+	Uguns Plusss	2x12,5	DF	1250	600	pēc izvēles	bez ierobežojumiem	11	22,0	(R)EI30	-
CD/ES-25/ÚdensUguns+	Ūdens Uguns Plusss	2x12,5	DFH2	1250	600	pēc izvēles	bez ierobežojumiem	11	22,0	(R)EI30	-
CD/ES-25/Cietā	Cietā	2x12,5	DEFH1IR	1250	600	pēc izvēles	bez ierobežojumiem	11	28,0	(R)EI30	●
CD/ES-25/Hydro	Hydro	2x12,5	GMFH1I	1250	600	pēc izvēles	bez ierobežojumiem	11	24,0	(R)EI30	●
CD/ES-30/Uguns+	Uguns Plusss	2x15,0	DF	1250	600	pēc izvēles	bez ierobežojumiem	11	29,0	(R)EI60	-
CD/ES-30/Cietā	Cietā	2x15,0	DEFH1IR	1250	600	pēc izvēles	bez ierobežojumiem	11	33,0	(R)EI60	●
CD/ES-30/Hydro	Hydro	2x15,0	GMFH1I	1250	600	pēc izvēles	bez ierobežojumiem	11	29,0	(R)EI60	●

[1] Eiropas tehniskais novērtējums ETA 15/0301.
[2] Telpās ar relatīvo gaisa mitrumu līdz 85 % stūra sekcijās pret intensīvu ūdens iedarbību ieteicams izmantot Nida Hydro ģipša šķiedru plāksnes (horizontālām un vertikālām virsmām vannas, dušas utt. zonās)

MATERIĀLU PATĒRIŅŠ UZ 1M² ENKUROTO SIENU SEGUMU NIDA APMETUMS SISTĒMĀ

Materiāla nosaukums	Mērv.	Sistēmas tips Nida Apmetums								
		CD/ES-25/ Expert	CD/ES-25/ Ūdens	CD/ES-25/ Uguns+	CD/ES-25/ ÚdensUguns+	CD/ ES-25/ Cietā	CD/ES-25/ Hydro	CD/ES-30/ Uguns+	CD/ES-30/ Cietā	CD/ ES-30/ Hydro
		Materiāla patēriņš uz 1 m²								
Plāksne Nida Expert 12,5 mm	m²	2,0	-	-	-	-	-	-	-	-
Plāksne Nida Ūdens 12,5 mm	m²	-	2,0	-	-	-	-	-	-	-
Plāksne Nida Uguns Plusss12,5 mm	m²	-	-	2,0	-	-	-	-	-	-
Plāksne Nida Ūdens Uguns Plusss 12,5 mm	m²	-	-	-	2,0	-	-	-	-	-
Plāksne Nida Cietā 12,5 mm	m²	-	-	-	-	2,0	-	-	-	-
Plāksne Nida Hydro 12,5 mm	m²	-	-	-	-	-	2,0	-	-	-
Plāksne Nida Uguns Plusss 15,0 mm	m²	-	-	-	-	-	-	2,0	-	-
Plāksne Nida Cietā 15,0 mm	m²	-	-	-	-	-	-	-	2,0	-
Plāksne Nida Hydro 15,0 mm	m²	-	-	-	-	-	-	-	-	2,0
Profils Nida CD60	tek.m	1,8	1,8	1,8	1,8	1,8	1,8	1,8	1,8	1,8
Profils Nida UD27	tek.m	0,7	0,7	0,7	0,7	0,7	0,7	0,7	0,7	0,7
Stiprinājuma elements Nida ES60	gab.	1,5	1,5	1,5	1,5	1,5	1,5	1,5	1,5	1,5
Dībelis Nida	gab.	2,4	2,4	2,4	2,4	2,4	2,4	2,4	2,4	2,4
Pašurbjošās skrūves Nida 3,5x9,5/11 mm	gab.	6,0	6,0	6,0	6,0	6,0	6,0	6,0	6,0	6,0
Pašurbjošās skrūves Nida 3,5x25 mm	gab.	4,0	4,0	4,0	4,0	-	-	4,0	-	-
Pašurbjošās skrūves Nida 3,5x35 mm	gab.	12,0	12,0	12,0	12,0	-	-	-	-	-
Pašurbjošās skrūves Nida 3,5x45 mm	gab.	-	-	-	-	-	-	12,0	-	-
Pašurbjošās skrūves Nida Cietā 35 (3,9x35 mm)	gab.	-	-	-	-	16,0	-	-	4,0	-
Pašurbjošās skrūves Nida Cietā 45 (3,9x45 mm)	gab.	-	-	-	-	-	-	-	12,0	-
Pašurbjošās skrūves Nida Hydro C4 3,5x25 mm	gab.	-	-	-	-	-	4,0	-	-	4,0
Pašurbjošās skrūves Nida Hydro C4 3,5x41 mm	gab.	-	-	-	-	-	12,0	-	-	12,0
Līmlente šuvēm Nida	tek.m	1,4	1,4	1,4	1,4	1,4	1,4	1,4	1,4	1,4
Akustiskās izolācijas līmlente Nida	tek.m	0,5	0,5	0,5	0,5	0,5	0,5	0,5	0,5	0,5
Ģipša špaktele Nida Start	kg	0,6	0,6	0,6	0,6	-	-	0,6	-	-
Ģipša špaktele Nida Finisz	kg	0,1	0,1	0,1	0,1	-	-	0,1	-	-
Gatavā špakteļmasa Nida Hydromix [3]	kg	-	-	-	-	0,7	0,7	-	0,7	0,7
Minerālvate [4]	m²	1,0	1,0	1,0	1,0	1,0	1,0	1,0	1,0	1,0

[3] Izmantojot ģipša šķiedru plāksnes Nida Cietā, kā alternatīvu varat izmantot arī Nida Planfix Fresh ģipša špakteli.
[4] Pielietojums atbilstoši prasībām.
Patēriņa standartos nav ņemti vērā materiālie zaudējumi.

PIRMIE TIRGŪ SAUSĀS BŪVES SISTĒMAS MARĶĒTA ZĪME CE

Lūdzu, atrodiet mūsu kanālu Siniat Nida YouTube

ENKUROTI SIENU SEGUMI

nida Apmetums

Ugunsizturības klase:	Skaņas izolācijas pieaugums:	Maksimālais būves augstums:	Būves svars 1m²:	Saistītā dokumenta numurs:
(R)EI60	11 dB	bez ierobežojumiem	33,0-41,0 kg	ETA 15/0301

Ekspluatācijas īpašību deklarācija:
DoP/Fixed Lining System /0015/15.11.2016

SISTĒMAS:
CD/ES-37,5

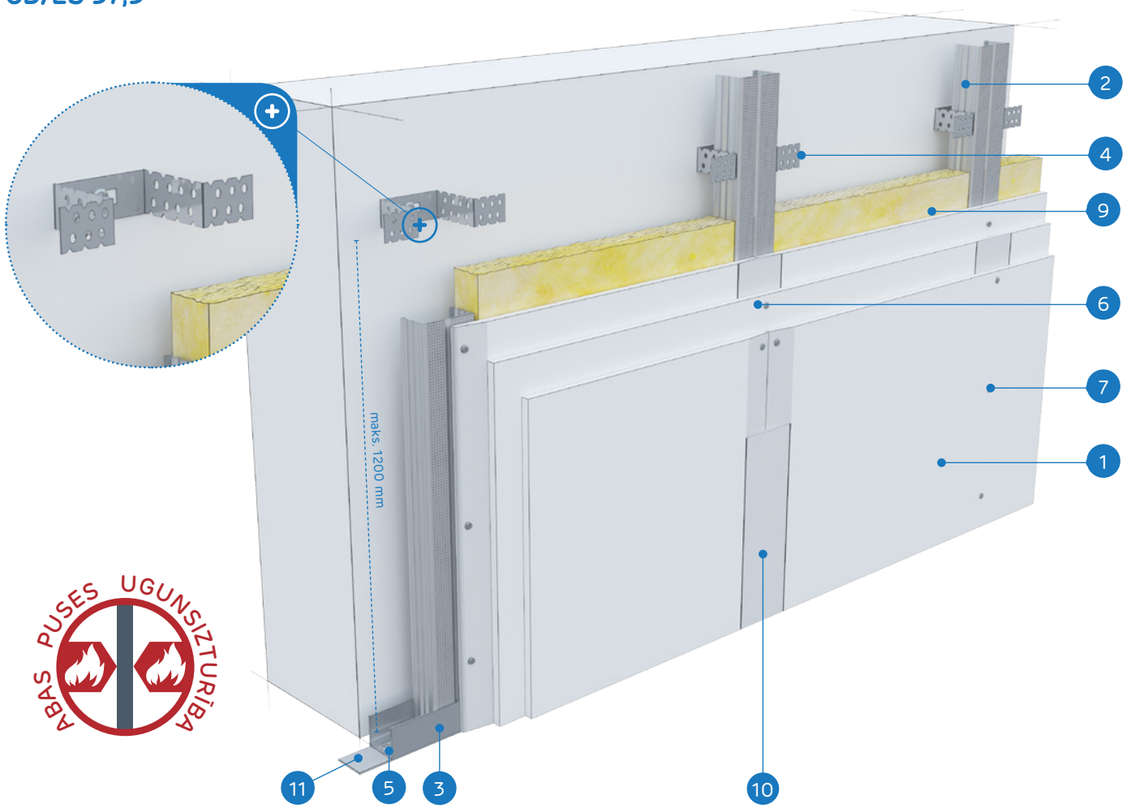

MATERIĀLI:

1. Ģipškartona plāksnes Nida
2. Profils Nida CD 60
3. Profils Nida UD 27
4. Stiprinājuma elements Nida ES
5. Dībelis Nida
6. Pašurbjošās skrūves Nida 3,5 x 25 mm
7. Pašurbjošās skrūves Nida 3,5 x 35 mm
8. Pašurbjošās skrūves Nida 3,5 x 55 mm
9. Izolācijas materiāls minerālvate (pēc izvēles)
10. Šuve starp ģipškartona plāksnēm tiek veidota no Nida ģipša masas ar Nida šuvju līmlenti
11. Blīvējošā akustiskās izolācijas lente Nida
12. Pašurbjošās skrūves Nida 3,5 x 9,5/11 mm

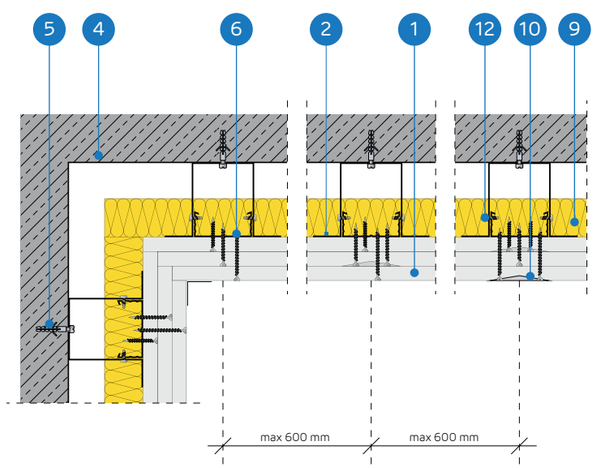

ENKUROTU SIENU SEGUMU SISTĒMAS AR NESOŠO KONSTRUKCIJU NIDA CD60

TEHNISKIE PARAMETRI

Sistēmas nosaukums Nida Apmetums [1]	Ģipša plākšņu apšuvums			Nesošā konstrukcija		Izolācijas materiāls	Maksimālais augstums	Skaņas izolācijas pieaugums	Būves svars 1m²	Ugunsizturības klase	Īpašā sistēma
				Nida ES60 savienotāju atstatums	Nida CD60 profilu atstatums						
	Nida	Biezums [mm]	Apzīmējums sask. ar standartu	[mm]	[mm]	[mm]	[mm]	ΔRw max [dB]	[kg]	[min.]	
CD/ES-37,5/Uguns+	Uguns Plusss	3x12,5	DF	1250	600	pēc izvēles	bez ierobežojumiem	11	33,0	(R)EI60	-
CD/ES-37,5/ŪdensUguns+	Ūdens Uguns Plusss	3x12,5	DFH2	1250	600	pēc izvēles	bez ierobežojumiem	11	33,0	(R)EI60	-
CD/ES-37,5/Cietā	Cietā	3x12,5	DEFH1IR	1250	600	pēc izvēles	bez ierobežojumiem	11	41,0	(R)EI60	●
CD/ES-37,5/Hydro	Hydro	3x12,5	GMFH1I	1250	600	pēc izvēles	bez ierobežojumiem	11	35,0	(R)EI60	●

[1] Eiropas tehniskais novērtējums ETA 15/0301.

MATERIĀLU PATĒRIŅŠ UZ 1M² ENKUROTO SIENU SEGUMU NIDA APMETUMS SISTĒMĀ

Materiāla nosaukums	Mērv.	Sistēmas tips Nida Apmetums			
		CD/ES-37,5/Uguns+	CD/ES-37,5/ŪdensUguns+	CD/ES-37,5/Cietā	CD/ES-37,5/Hydro
		Materiāla patēriņš uz 1 m²			
Plāksne Nida Uguns Plusss 12,5 mm	m²	3,0	-	-	-
Plāksne Nida Ūdens Uguns Plusss 12,5 mm	m²	-	3,0	-	-
Plāksne Nida Cietā 12,5 mm	m²	-	-	3,0	-
Plāksne Nida Hydro 12,5 mm	m²	-	-	-	3,0
Profils Nida CD60	tek.m	1,8	1,8	1,8	1,8
Profils Nida UD27	tek.m	0,7	0,7	0,7	0,7
Stiprinājuma elements Nida ES60	gab.	1,5	1,5	1,5	1,5
Dībelis Nida	gab.	2,4	2,4	2,4	2,4
Pašurbjošās skrūves Nida 3,5x9,5/11 mm	gab.	6,0	6,0	6,0	6,0
Pašurbjošās skrūves Nida 3,5x25 mm	gab.	4,0	4,0	-	-
Pašurbjošās skrūves Nida 3,5x35 mm	gab.	4,0	4,0	-	-
Pašurbjošās skrūves Nida 3,5x55 mm	gab.	12,0	12,0	-	-
Pašurbjošās skrūves Nida Cietā 35 (3,9x35 mm)	gab.	-	-	8,0	-
Pašurbjošās skrūves Nida Cietā 55 (3,9x55 mm)	gab.	-	-	12,0	-
Pašurbjošās skrūves Nida Hydro C4 3,5x25 mm	gab.	-	-	-	4,0
Pašurbjošās skrūves Nida Hydro C4 3,5x41 mm	gab.	-	-	-	4,0
Pašurbjošās skrūves Nida Hydro C4 3,5x55 mm	gab.	-	-	-	12,0
Līmlente šuvēm Nida	tek.m	1,4	1,4	1,4	1,4
Akustiskās izolācijas līmlente Nida	tek.m	0,5	0,5	0,5	0,5
Ģipša špaktele Nida Start	kg	0,9	0,9	-	-
Ģipša špaktele Nida Finisz	kg	0,1	0,1	-	-
Gatavā špakteļmasa Nida Hydromix [2]	kg	-	-	1,0	1,0
Minerālvate [3]	m²	1,0	1,0	1,0	1,0

[2] Izmantojot ģipša šķiedru plāksnes Nida Cietā, kā alternatīvu varat izmantot arī Nida Planfix Fresh ģipša špakteli.
[3] Pielietojums atbilstoši prasībām.
Patēriņa standartos nav ņemti vērā materiālie zaudējumi.

PIRMIE TIRGŪ SAUSĀS BŪVES SISTĒMAS MARĶĒTA ZĪME CE

Lūdzu, atrodiet mūsu kanālu Siniat Nida YouTube

ENKUROTI SIENU SEGUMI

nida Apmetums

Ugunsizturības klase:	Skaņas izolācijas pieaugums:	Maksimālais būves augstums:	Būves svars 1m²:	Saistītā dokumenta numurs:
(R)EI90 (R)EI120	11 dB	bez ierobežojumiem	43,0-64,0 kg	ETA 15/0301

Ekspluatācijas īpašību deklarācija:
DoP/Fixed Lining System /0015/15.11.2016

SISTĒMAS:
CD/ES-50; CD/ES-60

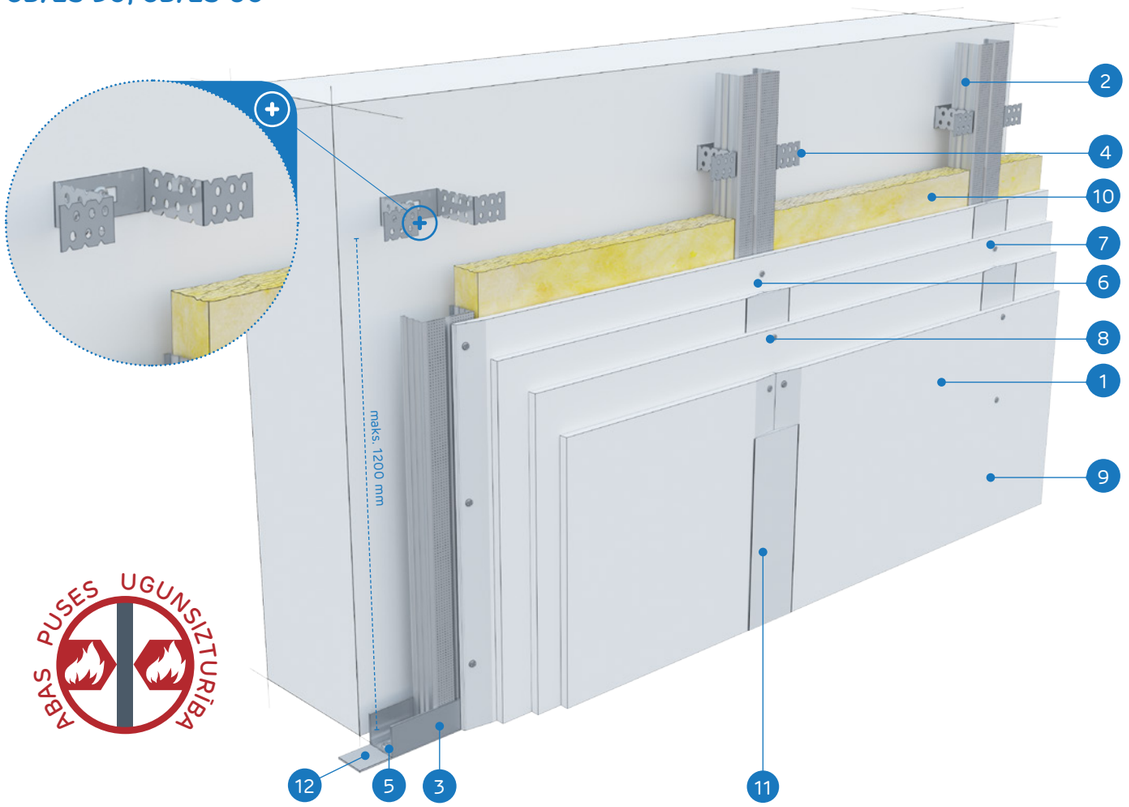

MATERIĀLI:

1. Ģipškartona plāksnes Nida
2. Profils Nida CD 60
3. Profils Nida UD 27
4. Stiprinājuma elements Nida ES
5. Dībelis Nida
6. Pašurbjošās skrūves Nida 3,5 x 25 mm
7. Pašurbjošās skrūves Nida 3,5 x 35 mm
8. Pašurbjošās skrūves Nida 3,5 x 55 mm
9. Pašurbjošās skrūves Nida 4,2 x 70 mm
10. Izolācijas materiāls minerālvate (pēc izvēles)
11. Šuve starp ģipškartona plāksnēm tiek veidota no Nida ģipša masas ar Nida šuvju līmlenti
12. Blīvējošā akustiskās izolācijas lente Nida
13. Pašurbjošās skrūves Nida 3,5 x 9,5/11 mm

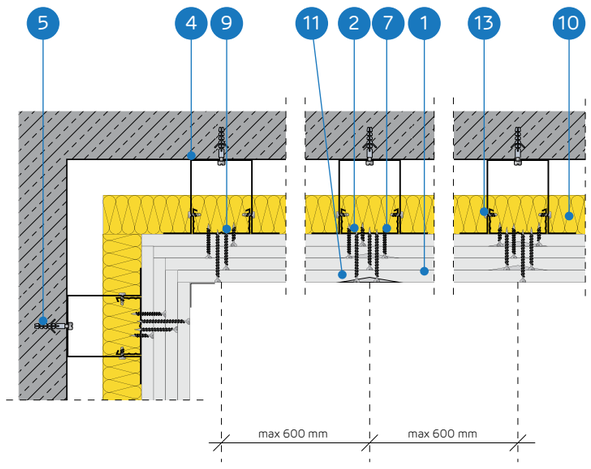

ENKUROTU SIENU SEGUMU SISTĒMAS AR NESOŠO KONSTRUKCIJU NIDA CD60

TEHNISKIE PARAMETRI

Sistēmas nosaukums Nida Apmetums [1]	Ģipša plākšņu apšuvums			Nesošā konstrukcija		Izolācijas materiāls	Maksimālais augstums	Skaņas izolācijas pieaugums	Būves svars 1m²	Ugunsizturības klase	Īpašā sistēma
	Nida	Biezums [mm]	Apzīmējums sask. ar standartu	Nida ES60 savienotāju atstatums [mm]	Nida CD60 profilu atstatums [mm]	[mm]	[mm]	ΔRw max [dB]	[kg]	[min.]	
CD/ES-50/Uguns+	Uguns Plusss	4x12,5	DF	1250	600	pēc izvēles	bez ierobežojumiem	11	43,0	(R)EI90	-
CD/ES-50/ŪdensUguns+	Ūdens Uguns Plusss	4x12,5	DFH2	1250	600	pēc izvēles	bez ierobežojumiem	11	43,0	(R)EI90	-
CD/ES-50/Cietā	Cietā	4x12,5	DEFH1IR	1250	600	pēc izvēles	bez ierobežojumiem	11	54,0	(R)EI90	●
CD/ES-50/Hydro	Hydro	4x12,5	GMFH1I	1250	600	pēc izvēles	bez ierobežojumiem	11	46,0	(R)EI90	●
CD/ES-60/Uguns+	Uguns Plusss	4x15,0	DF	1250	600	pēc izvēles	bez ierobežojumiem	11	57,0	(R)EI120	-
CD/ES-60/Cietā	Cietā	4x15,0	DEFH1IR	1250	600	pēc izvēles	bez ierobežojumiem	11	64,0	(R)EI120	●
CD/ES-60/Hydro	Hydro	4x15,0	GMFH1I	1250	600	pēc izvēles	bez ierobežojumiem	11	57,0	(R)EI120	●

[1] Eiropas tehniskais novērtējums ETA 15/0301.

MATERIĀLU PATĒRIŅŠ UZ 1M² ENKUROTO SIENU SEGUMU NIDA APMETUMS SISTĒMĀ

Materiāla nosaukums	Mērv.	Sistēmas tips Nida Apmetums						
		CD/ES-50/ Uguns+	CD/ES-50/ ŪdensUguns+	CD/ES-50/ Cietā	CD/ES-50/ Hydro	CD/ES-60/ Uguns+	CD/ES-60/ Cietā	CD/ES-60/ Hydro
		Materiāla patēriņš uz 1 m²						
Plāksne Nida Uguns Plusss 12,5 mm	m²	4,0	-	-	-	-	-	-
Plāksne Nida Ūdens Uguns Plusss 12,5 mm	m²	-	4,0	-	-	-	-	-
Plāksne Nida Cietā 12,5 mm	m²	-	-	4,0	-	-	-	-
Plāksne Nida Hydro 12,5 mm	m²	-	-	-	4,0	-	-	-
Plāksne Nida Uguns Plusss 15,0 mm	m²	-	-	-	-	4,0	-	-
Plāksne Nida Cietā 15,0 mm	m²	-	-	-	-	-	4,0	-
Plāksne Nida Hydro 15,0 mm	m²	-	-	-	-	-	-	4,0
Profils Nida CD60	tek.m	1,8	1,8	1,8	1,8	1,8	1,8	1,8
Profils Nida UD27	tek.m	0,7	0,7	0,7	0,7	0,7	0,7	0,7
Stiprinājuma elements Nida ES60	gab.	1,5	1,5	1,5	1,5	1,5	1,5	1,5
Dībelis Nida	gab.	2,4	2,4	2,4	2,4	2,4	2,4	2,4
Pašurbjošās skrūves Nida 3,5x9,5/11 mm	gab.	6,0	6,0	6,0	6,0	6,0	6,0	6,0
Pašurbjošās skrūves Nida 3,5x25 mm	gab.	4,0	4,0	-	-	4,0	-	-
Pašurbjošās skrūves Nida 3,5x35 mm	gab.	4,0	4,0	-	-	-	-	-
Pašurbjošās skrūves Nida 3,5x45 mm	gab.	-	-	-	-	4,0	-	-
Pašurbjošās skrūves Nida 3,5x55 mm	gab.	4,0	4,0	-	-	4,0	-	-
Pašurbjošās skrūves Nida 4,2x70 mm	gab.	12,0	12,0	-	-	12,0	-	-
Pašurbjošās skrūves Nida Cietā 35 (3,9x35 mm)	gab.	-	-	8,0	-	-	4,0	-
Pašurbjošās skrūves Nida Cietā 45 (3,9x45 mm)	gab.	-	-	-	-	-	4,0	-
Pašurbjošās skrūves Nida Cietā 55 (3,9x55 mm)	gab.	-	-	4,0	-	-	4,0	-
Pašurbjošās skrūves Nida Cietā 70 (4,2x70 mm)	gab.	-	-	12,0	-	-	12,0	-
Pašurbjošās skrūves Nida Hydro C4 3,5x25 mm	gab.	-	-	-	4,0	-	-	4,0
Pašurbjošās skrūves Nida Hydro C4 3,5x41 mm	gab.	-	-	-	4,0	-	-	4,0
Pašurbjošās skrūves Nida Hydro C4 3,5x55 mm	gab.	-	-	-	4,0	-	-	4,0
Pašurbjošās skrūves Nida Hydro C4 4,2x70 mm	gab.	-	-	-	12,0	-	-	12,0
Līmlente šuvēm Nida	tek.m	1,4	1,4	1,4	1,4	1,4	1,4	1,4
Akustiskās izolācijas līmlente Nida	tek.m	0,5	0,5	0,5	0,5	0,5	0,5	0,5
Ģipša špaktele Nida Start	kg	1,2	1,2	-	-	1,2	-	-
Ģipša špaktele Nida Finisz	kg	0,1	0,1	-	-	0,1	-	-
Gatavā špakteļmasa Nida Hydromix[2]	kg	-	-	1,3	1,3	-	1,3	1,3
Minerālvate[3]	m²	1,0	1,0	1,0	1,0	1,0	1,0	1,0

[2] Izmantojot ģipša šķiedru plāksnes Nida Cietā, kā alternatīvu varat izmantot arī Nida Planfix Fresh ģipša špakteli.
[3] Pielietojums atbilstoši prasībām.
Patēriņa standartos nav ņemti vērā materiālie zaudējumi.

PIRMIE TIRGŪ
SAUSĀS BŪVES SISTĒMAS
MARĶĒTA ZĪME CE

Lūdzu, atrodiet mūsu
kanālu Siniat Nida
YouTube

ENKUROTI SIENU SEGUMI

nida Apmetums

Ugunsizturības klase:	Skaņas absorbcijas koeficients:	Maksimālais būves augstums:	Būves svars 1m²:	Saistītā dokumenta numurs:
neattiecas	0,70 dB	bez ierobežojumiem	12,0 kg	ETA 15/0301

Ekspluatācijas īpašību deklarācija:
DoP/Fixed Lining System /0016/15.11.2016

SISTĒMAS:

CD/ES-12,5/SONIC (N0)

MATERIĀLI:

1. Ģipškartona plāksne Nida Sonic 12,5 mm
2. Profils Nida CD 60
3. Profils Nida UD 27
4. Stiprinājuma elements Nida ES 60/75
5. Dībelis Nida
6. Pašurbjošās skrūves Nida 3,5 x 25 mm
7. Pašurbjošās skrūves Nida 3,5 x 9,5/11 mm
8. Izolācijas materiāls minerālvate ar 40 mm biezumu
9. Šuve starp ģipškartona plāksnēm tiek veidota no Nida ģipša masas ar Nida šuvju līmlenti
10. Blīvējošā akustiskās izolācijas lente Nida

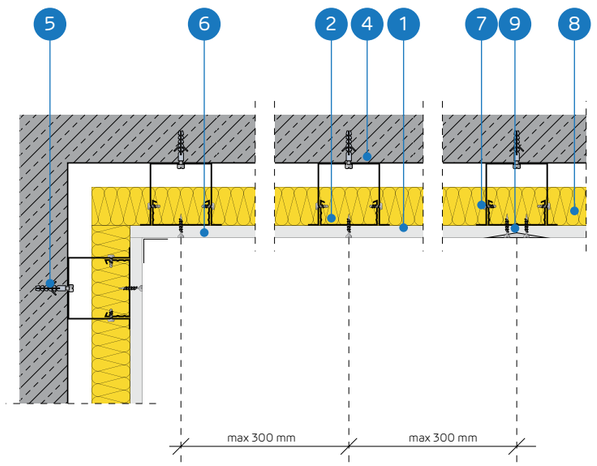

ENKUROTU SIENU SEGUMU SISTĒMA AR NESOŠO KONSTRUKCIJU NIDA CD60 (NIDA SONIC „N0")

TEHNISKIE PARAMETRI

Sistēmas nosaukums Nida Apmetums [1]	Ģipša plākšņu apšuvums			Nesošā konstrukcija		Izolācijas materiāls		Maksimālais augstums	Skaņas absorbcijas koeficients [2]	Būves svars 1m²	Ugunsizturības klase
				Nida ES60 savienotāju atstatums	Nida CD60 profilu atstatums						
	Nida	Biezums [mm]	Apzīmējums sask. ar standartu	[mm]	[mm]	Minerālvate	[mm]	[mm]	α_w	[kg]	[min.]
CD/ES-12,5/SonicR6n0	Sonic R6n0	12,5	A	1250	300	stikla	40	bez ierobežojumiem	0,45	12,0	-
CD/ES-12,5/SonicR8n0	Sonic R8n0	12,5	A	1250	300	stikla	40	bez ierobežojumiem	0,65	12,0	-
CD/ES-12,5/SonicR10n0	Sonic R10n0	12,5	A	1250	300	stikla	40	bez ierobežojumiem	0,65	12,0	-
CD/ES-12,5/SonicR12n0	Sonic R12n0	12,5	A	1250	300	stikla	40	bez ierobežojumiem	0,70	12,0	-
CD/ES-12,5/SonicR15n0	Sonic R15n0	12,5	A	1250	300	stikla	40	bez ierobežojumiem	0,70	12,0	-
CD/ES-12,5/SonicRN8/15/20n0	Sonic RN8/15/20n0	12,5	A	1250	300	stikla	40	bez ierobežojumiem	0,45	12,0	-
CD/ES-12,5/SonicR8/12n0	Sonic R8/12n0	12,5	A	1250	300	stikla	40	bez ierobežojumiem	0,60	12,0	-
CD/ES-12,5/SonicR12/20n0	Sonic R12/20n0	12,5	A	1250	300	stikla	40	bez ierobežojumiem	0,70	12,0	-
CD/ES-12,5/SonicRN12/20/35n0	Sonic RN12/20/35n0	12,5	A	1250	300	stikla	-	bez ierobežojumiem	0,40	12,0	-
CD/ES-12,5/SonicC8n0	Sonic C8n0	12,5	A	1250	300	stikla	-	bez ierobežojumiem	0,60	12,0	-
CD/ES-12,5/SonicC12n0	Sonic C12n0	12,5	A	1250	300	stikla	-	bez ierobežojumiem	0,55	12,0	-

[1] Eiropas tehniskais novērtējums ETA 15/0301.
[2] Pārbaudes ziņojums ITB LA-1187a/2005.

MATERIĀLU PATĒRIŅŠ UZ 1M² ENKUROTO SIENU SEGUMU NIDA APMETUMS SISTĒMĀ

Materiāla nosaukums	Mērv.	Sistēmas tips Nida Apmetums										
		CD/ES-12,5/ SonicR6n0	CD/ES-12,5/ SonicR8n0	CD/ES-12,5/ SonicR10n0	CD/ES-12,5/ SonicR12n0	CD/ES-12,5/ SonicR15n0	CD/ES-12,5/ Sonic RN8/15/20n0	CD/ES-12,5/ SonicR8/12n0	CD/ES-12,5/ SonicR12/20n0	CD/ES-12,5/ SonicRN 12/20/35n0	CD/ES-12,5/ SonicC8n0	CD/ES-12,5/ SonicC12n0
		Materiāla patēriņš uz 1 m²										
Plāksne Nida Sonic R6n0	m²	1,0	-	-	-	-	-	-	-	-	-	-
Plāksne Nida Sonic R8n0	m²	-	1,0	-	-	-	-	-	-	-	-	-
Plāksne Nida Sonic R10n0	m²	-	-	1,0	-	-	-	-	-	-	-	-
Plāksne Nida Sonic R12n0	m²	-	-	-	1,0	-	-	-	-	-	-	-
Plāksne Nida Sonic R15n0	m²	-	-	-	-	1,0	-	-	-	-	-	-
Plāksne Nida Sonic RN8/15/20n0	m²	-	-	-	-	-	1,0	-	-	-	-	-
Plāksne Nida Sonic R8/12n0	m²	-	-	-	-	-	-	1,0	-	-	-	-
Plāksne Nida Sonic R12/20n0	m²	-	-	-	-	-	-	-	1,0	-	-	-
Plāksne Nida Sonic RN12/20/35n0	m²	-	-	-	-	-	-	-	-	1,0	-	-
Plāksne Nida Sonic C8n0	m²	-	-	-	-	-	-	-	-	-	1,0	-
Plāksne Nida Sonic C12n0	m²	-	-	-	-	-	-	-	-	-	-	1,0
Profils Nida CD60	tek.m	3,6	3,6	3,6	3,6	3,6	-	3,6	3,6	3,6	3,6	3,6
Profils Nida UD27	tek.m	0,7	0,7	0,7	0,7	0,7	0,7	0,7	0,7	0,7	0,7	0,7
Stiprinājuma elements Nida ES60	gab.	1,5	1,5	1,5	1,5	1,5	1,5	1,5	1,5	1,5	1,5	1,5
Dībelis Nida	gab.	2,4	2,4	2,4	2,4	2,4	2,4	2,4	2,4	2,4	2,4	2,4
Pašurbjošās skrūves Nida 3,5x9,5/11 mm	gab.	6,0	6,0	6,0	6,0	6,0	6,0	6,0	6,0	6,0	6,0	6,0
Pašurbjošās skrūves Nida 3,5x25 mm	gab.	12,0	12,0	12,0	12,0	12,0	12,0	12,0	12,0	12,0	12,0	12,0
Līmlente šuvēm Nida	tek.m	1,4	1,4	1,4	1,4	1,4	1,4	1,4	1,4	1,4	1,4	1,4
Akustiskās izolācijas līmlente Nida	tek.m	0,5	0,5	0,5	0,5	0,5	0,5	0,5	0,5	0,5	0,5	0,5
Ģipša špaktele Nida Start	kg	0,3	0,3	0,3	0,3	0,3	0,3	0,3	0,3	0,3	0,3	0,3
Ģipša špaktele Nida Finisz	kg	0,1	0,1	0,1	0,1	0,1	0,1	0,1	0,1	0,1	0,1	0,1
Minerālvate [3]	m²	1,0	1,0	1,0	1,0	1,0		1,0	1,0	1,0	1,0	1,0

[3] Pielietojums atbilstoši prasībām.
Svarā netiek ņemts vērā izolācijas materiāla svars.
Patēriņa standartos nav ņemti vērā materiālie zaudējumi.

PIRMIE TIRGŪ SAUSĀS BŪVES SISTĒMAS MARĶĒTA ZĪME CE

Atklājiet Nida Sonic plāksnes iespējas
– apmeklējiet www.siniat.lv un lejupielādējiet brošūras!

ENKUROTI SIENU SEGUMI

nida Apmetums

Ugunsizturības klase:	Skaņas absorbcijas koeficients:	Maksimālais būves augstums:	Būves svars 1m²:	Saistītā dokumenta numurs:
neattiecas	0,70 dB	bez ierobežojumiem	12,0 kg	ETA 15/0301

Ekspluatācijas īpašību deklarācija:
DoP/Fixed Lining System /0016/15.11.2016

SISTĒMAS:

CD/ES-12,5/SONIC (N1-N8)

MATERIĀLI:

1. Ģipškartona plāksne Nida Sonic 12,5 mm
2. Profils Nida CD 60
3. Profils Nida UD 27
4. Stiprinājuma elements Nida ES 60/75
5. Dībelis Nida
6. Pašurbjošās skrūves Nida 3,5 x 25 mm
7. Pašurbjošās skrūves Nida 3,5 x 9,5/11 mm
8. Izolācijas materiāls minerālvate ar 80 mm biezumu
9. Šuve starp ģipškartona plāksnēm tiek veidota no Nida ģipša masas ar Nida šuvju līmlenti
10. Blīvējošā akustiskās izolācijas lente Nida

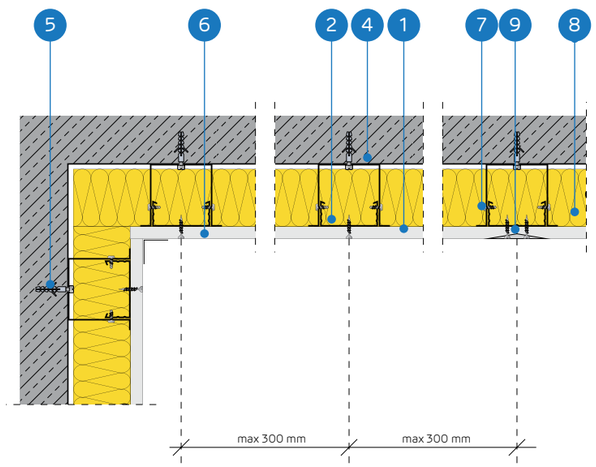

ENKUROTU SIENU SEGUMU SISTĒMA AR NESOŠO KONSTRUKCIJU NIDA CD60 (NIDA SONIC „N1-N8")

TEHNISKIE PARAMETRI

Sistēmas nosaukums Nida Apmetums [1]	Ģipša plākšņu apšuvums			Nesošā konstrukcija		Izolācijas materiāls		Maksimālais augstums	Skaņas absorbcijas koeficients [2]	Būves svars 1m²	Ugunsizturības klase
				Nida ES60 savienotāju atstatums	Nida CD60 profilu atstatums						
	Nida	Biezums [mm]	Apzīmējums sask. ar standartu	[mm]	[mm]	Minerālvate	[mm]	[mm]	α_w	[kg]	[min.]
CD/ES-12,5/SonicR15n1	Sonic R15n1	12,5	A	1250	300	stikla	80	bez ierobežojumiem	0,60	12,0	-
CD/ES-12,5/SonicR12n2	Sonic R12n2	12,5	A	1250	300	stikla	80	bez ierobežojumiem	0,60	12,0	-
CD/ES-12,5/SonicR15n8	Sonic R15n8	12,5	A	1250	300	stikla	80	bez ierobežojumiem	0,50	12,0	-
CD/ES-12,5/SonicC10n8	Sonic C10n8	12,5	A	1250	300	stikla	80	bez ierobežojumiem	0,70	12,0	-
CD/ES-12,5/SonicL5x80n8	Sonic L5x80n8	12,5	A	1250	300	stikla	80	bez ierobežojumiem	0,55	12,0	-

[1] Eiropas tehniskais novērtējums ETA 15/0301.
[2] Pārbaudes ziņojums ITB LA-1187a/2005.

MATERIĀLU PATĒRIŅŠ UZ 1M² ENKUROTO SIENU SEGUMU NIDA APMETUMS SISTĒMĀ

Materiāla nosaukums	Mērv.	Sistēmas tips Nida Apmetums				
		CD/ES-12,5/ SonicR15n1	CD/ES-12,5/ SonicR12n2	CD/ES-12,5/ SonicR15n8	CD/ES-12,5/ SonicC10n8	CD/ES-12,5/ SonicL5x80n8
		Materiāla patēriņš uz 1 m²				
Plāksne Nida Sonic R15n1	m²	1,0	-	-	-	-
Plāksne Nida Sonic R12n2	m²	-	1,0	-	-	-
Plāksne Nida Sonic R15n8	m²	-	-	1,0	-	-
Plāksne Nida Sonic C10n8	m²	-	-	-	1,0	-
Plāksne Nida Sonic L5x80n8	m²	-	-	-	-	1,0
Profils Nida CD60	tek.m	3,6	3,6	3,6	3,6	3,6
Profils Nida UD27	tek.m	0,7	0,7	0,7	0,7	0,7
Stiprinājuma elements Nida ES60	gab.	1,5	1,5	1,5	1,5	1,5
Dībelis Nida	gab.	2,4	2,4	2,4	2,4	2,4
Pašurbjošās skrūves Nida 3,5x9,5/11 mm	gab.	6,0	6,0	6,0	6,0	6,0
Pašurbjošās skrūves Nida 3,5x25 mm	gab.	12,0	12,0	12,0	12,0	12,0
Līmlente šuvēm Nida	tek.m	1,4	1,4	1,4	1,4	1,4
Akustiskās izolācijas līmlente Nida	tek.m	0,5	0,5	0,5	0,5	0,5
Ģipša špaktele Nida Start	kg	0,3	0,3	0,3	0,3	0,3
Ģipša špaktele Nida Finisz	kg	0,1	0,1	0,1	0,1	0,1
Minerālvate [3]	m²	1,0	1,0	1,0	1,0	1,0

[3] Pielietojums atbilstoši prasībām.
Svarā netiek ņemts vērā izolācijas materiāla svars.
Patēriņa standartos nav ņemti vērā materiālie zaudējumi.

PIRMIE TIRGŪ SAUSĀS BŪVES SISTĒMAS MARĶĒTA ZĪME CE

Atklājiet Nida Sonic plāksnes iespējas
– apmeklējiet www.siniat.lv un lejupielādējiet brošūras!

SAUSĀS BŪVES SISTĒMAS

ENKUROTI SIENU SEGUMI

nida Apmetums

Ugunsizturības klase:	Skaņas izolācijas pieaugums:	Maksimālais būves augstums:	Būves svars 1m²:	Saistītā dokumenta numurs:
(R)EI15 (R)EI30	11 dB	bez ierobežojumiem	10,0-16,0 kg	ETA 15/0301

Ekspluatācijas īpašību deklarācija:
DoP/Fixed Lining System /0015/15.11.2016

SISTĒMAS:

CD/EL-12,5; CD/EL-18

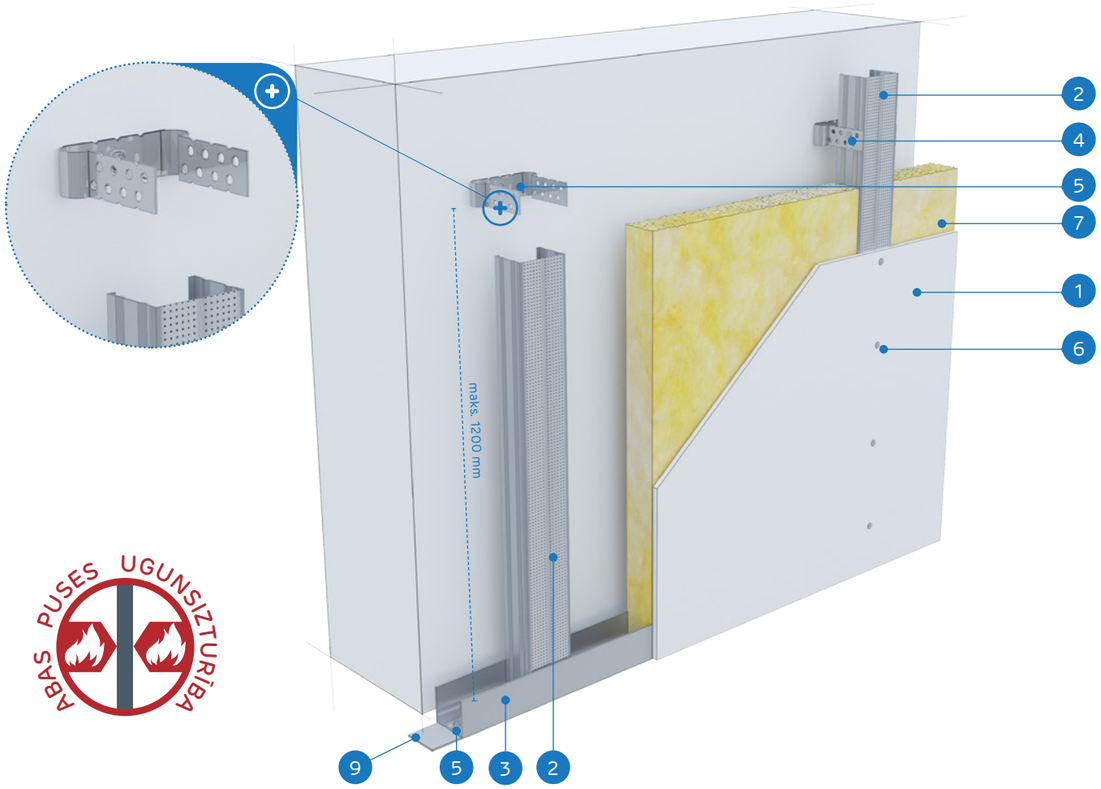

ABAS PUSES UGUNSIZTURĪBA

MATERIĀLI:

1. Ģipškartona plāksnes Nida
2. Profils Nida CD 60
3. Profils Nida UD 27
4. Stiprinājuma elements Nida EL
5. Dībelis Nida
6. Pašurbjošās skrūves Nida 3,5 x 25 mm
7. Izolācijas materiāls minerālvate (pēc izvēles)
8. Šuve starp ģipškartona plāksnēm tiek veidota no Nida ģipša masas ar Nida šuvju līmlenti
9. Blīvējošā akustiskās izolācijas lente Nida
10. Pašurbjošās skrūves Nida 3,5 x 9,5/11 mm

ENKUROTU SIENU SEGUMU SISTĒMAS AR NESOŠO KONSTRUKCIJU NIDA CD60

TEHNISKIE PARAMETRI

Sistēmas nosaukums Nida Apmetums [1]	Ģipša plākšņu apšuvums			Nesošā konstrukcija		Izolācijas materiāls	Maksimālais augstums	Skaņas izolācijas pieaugums	Būves svars 1m²	Ugunsizturības klase	Īpašā sistēma
				Nida EL60 savienotāju atstatums	Nida CD60 profilu atstatums						
	Nida	Biezums [mm]	Apzīmējums sask. ar standartu	[mm]	[mm]	[mm]	[mm]	ΔRw max [dB]	[kg]	[min.]	
CD/EL-12,5/Expert	Expert	12,5	A	1250	600	pēc izvēles	bez ierobežojumiem	11	10,0	-	-
CD/EL-12,5/Ūdens [2]	Ūdens	12,5	H2	1250	600	pēc izvēles	bez ierobežojumiem	11	11,0	-	-
CD/EL-12,5/Uguns+	Uguns Plusss	12,5	DF	1250	600	pēc izvēles	bez ierobežojumiem	11	12,0	(R)EI15	-
CD/EL-12,5/ÚdensUguns+	Ūdens Uguns Plusss	12,5	DFH2	1250	600	pēc izvēles	bez ierobežojumiem	11	12,0	(R)EI15	-
CD/EL-12,5/Cietā	Cietā	12,5	DEFH1IR	1250	600	pēc izvēles	bez ierobežojumiem	11	15,0	(R)EI15	●
CD/EL-12,5/Hydro	Hydro	12,5	GMFH1I	1250	600	pēc izvēles	bez ierobežojumiem	11	13,0	(R)EI15	●
CD/EL-18/Uguns+	Uguns Plusss	18,0	DF	1250	600	pēc izvēles	bez ierobežojumiem	11	16,0	(R)EI30	-

[1] Eiropas tehniskais novērtējums ETA 15/0301.
[2] Telpās ar relatīvo gaisa mitrumu līdz 85 % stūra sekcijās pret intensīvu ūdens iedarbību ieteicams izmantot Nida Hydro ģipša šķiedru plāksnes (horizontālām un vertikālām virsmām vannas, dušas utt. zonās).

MATERIĀLU PATĒRIŅŠ UZ 1M² ENKUROTO SIENU SEGUMU NIDA APMETUMS SISTĒMĀ

Materiāla nosaukums	Mērv.	Sistēmas tips Nida Apmetums						
		CD/EL-12,5/ Expert	CD/EL-12,5/ Ūdens	CD/EL-12,5/ Uguns+	CD/EL-12,5/ ÚdensUguns+	CD/EL-12,5/ Cietā	CD/EL-12,5/ Hydro	CD/EL-18/ Uguns+
		Materiāla patēriņš uz 1 m²						
Plāksne Nida Expert 12,5 mm	m²	1,0	-	-	-	-	-	-
Plāksne Nida Ūdens 12,5 mm	m²	-	1,0	-	-	-	-	-
Plāksne Nida Uguns Plusss 12,5 mm	m²	-	-	1,0	-	-	-	-
Plāksne Nida Ūdens Uguns Plusss 12,5 mm	m²	-	-	-	1,0	-	-	-
Plāksne Nida Cietā 12,5 mm	m²	-	-	-	-	1,0	-	-
Plāksne Nida Hydro 12,5 mm	m²	-	-	-	-	-	1,0	-
Plāksne Nida Uguns Plusss 18,0 mm	m²	-	-	-	-	-	-	1,0
Profils Nida CD60	tek.m	1,8	1,8	1,8	1,8	1,8	1,8	1,8
Profils Nida UD27	tek.m	0,7	0,7	0,7	0,7	0,7	0,7	0,7
Stiprinājuma elements Nida EL60	gab.	1,5	1,5	1,5	1,5	1,5	1,5	1,5
Dībelis Nida	gab.	2,4	2,4	2,4	2,4	2,4	2,4	2,4
Pašurbjošās skrūves Nida 3,5x9,5/11 mm	gab.	6,0	6,0	6,0	6,0	6,0	6,0	6,0
Pašurbjošās skrūves Nida 3,5x25 mm	gab.	12,0	12,0	12,0	12,0	-	-	-
Pašurbjošās skrūves Nida 3,5x35 mm	gab.	-	-	-	-	-	-	12,0
Pašurbjošās skrūves Nida Cietā 35 (3,9x35 mm)	gab.	-	-	-	-	12,0	-	-
Pašurbjošās skrūves Nida Hydro C4 3,5x25 mm	gab.	-	-	-	-	-	12,0	-
Līmlente šuvēm Nida	tek.m	1,4	1,4	1,4	1,4	1,4	1,4	1,4
Akustiskās izolācijas līmlente Nida	tek.m	0,5	0,5	0,5	0,5	0,5	0,5	0,5
Ģipša špaktele Nida Start	kg	0,3	0,3	0,3	0,3	-	-	0,3
Ģipša špaktele Nida Finisz	kg	0,1	0,1	0,1	0,1	-	-	0,1
Gatavā špaktelmasa Nida Hydromix [3]	kg	-	-	-	-	0,4	0,4	-
Minerālvate [4]	m²	1,0	1,0	1,0	1,0	1,0	1,0	1,0

[3] Izmantojot ģipša šķiedru plāksnes Nida Cietā, kā alternatīvu varat izmantot arī Nida Planfix Fresh ģipša špakteli.
[4] Pielietojums atbilstoši prasībām.
Patēriņa standartos nav ņemti vērā materiālie zaudējumi.

ENKUROTI SIENU SEGUMI

nida Apmetums

Ugunsizturības klase:	Skaņas izolācijas pieaugums:	Maksimālais būves augstums:	Būves svars 1m²:	Saistītā dokumenta numurs:
(R)EI30 (R)EI60	11 dB	bez ierobežojumiem	19,0-33,0 kg	ETA 15/0301

Ekspluatācijas īpašību deklarācija:
DoP/Fixed Lining System /0015/15.11.2016

SISTĒMAS:

CD/EL-25; CD/EL-30

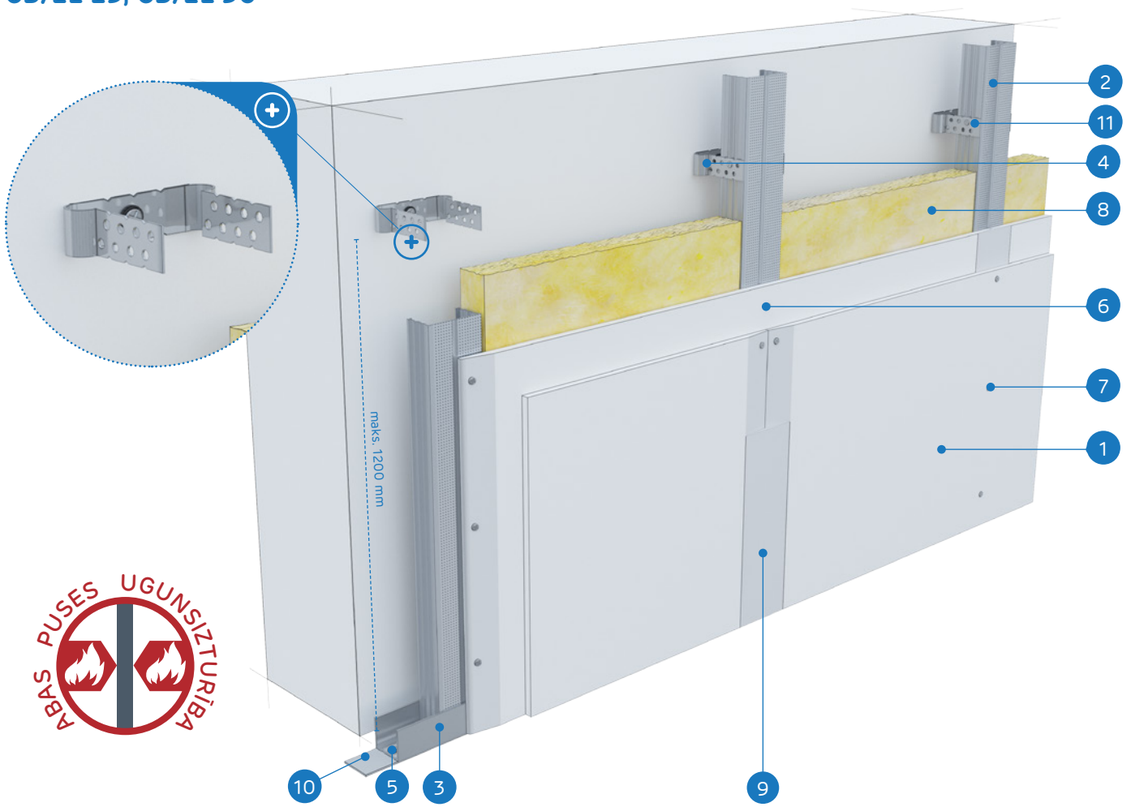

ABAS PUSES UGUNSIZTURĪBA

MATERIĀLI:

1. Ģipškartona plāksnes Nida
2. Profils Nida CD 60
3. Profils Nida UD 27
4. Stiprinājuma elements Nida EL
5. Dībelis Nida
6. Pašurbjošās skrūves Nida 3,5 x 25 mm
7. Pašurbjošās skrūves Nida 3,5 x 35 mm
8. Izolācijas materiāls minerālvate (pēc izvēles)
9. Šuve starp ģipškartona plāksnēm tiek veidota no Nida ģipša masas ar Nida šuvju līmlenti
10. Blīvējošā akustiskās izolācijas lente Nida
11. Pašurbjošās skrūves Nida 3,5 x 9,5/11 mm

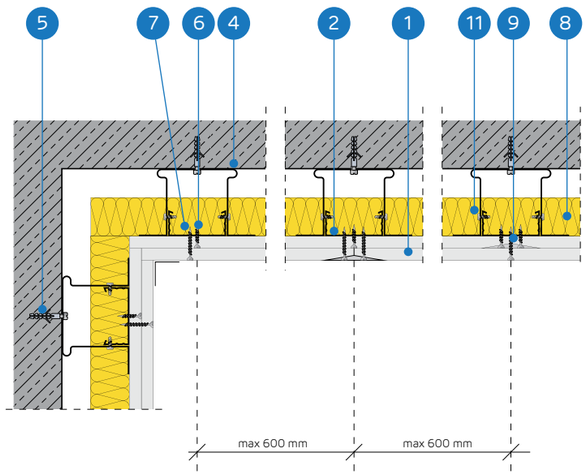

ENKUROTU SIENU SEGUMU SISTĒMAS AR NESOŠO KONSTRUKCIJU NIDA CD60

TEHNISKIE PARAMETRI

Sistēmas nosaukums Nida Apmetums [1]	Ģipša plākšņu apšuvums			Nesošā konstrukcija		Izolācijas materiāls	Maksimālais augstums	Skaņas izolācijas pieaugums	Būves svars 1m²	Ugunsizturības klase	Īpašā sistēma
				Nida EL60 savienotāju atstatums	Nida CD60 profilu atstatums						
	Nida	Biezums [mm]	Apzīmējums sask. ar standartu	[mm]	[mm]	[mm]	[mm]	ΔRw max [dB]	[kg]	[min.]	
CD/EL-25/Expert	Expert	2x12,5	A	1250	600	pēc izvēles	bez ierobežojumiem	11	19,0	-	-
CD/EL-25/Ūdens [2]	Ūdens	2x12,5	H2	1250	600	pēc izvēles	bez ierobežojumiem	11	20,0	-	-
CD/EL-25/Uguns+	Uguns Plusss	2x12,5	DF	1250	600	pēc izvēles	bez ierobežojumiem	11	22,0	(R)EI30	-
CD/EL-25/ÚdensUguns+	Ūdens Uguns Plusss	2x12,5	DFH2	1250	600	pēc izvēles	bez ierobežojumiem	11	22,0	(R)EI30	-
CD/EL-25/Cietā	Cietā	2x12,5	DEFH1IR	1250	600	pēc izvēles	bez ierobežojumiem	11	28,0	(R)EI30	●
CD/EL-25/Hydro	Hydro	2x12,5	GMFH1I	1250	600	pēc izvēles	bez ierobežojumiem	11	24,0	(R)EI30	●
CD/EL-30/Uguns+	Uguns Plusss	2x15,0	DF	1250	600	pēc izvēles	bez ierobežojumiem	11	29,0	(R)EI60	-
CD/EL-30/Cietā	Cietā	2x15,0	DEFH1IR	1250	600	pēc izvēles	bez ierobežojumiem	11	33,0	(R)EI60	●
CD/EL-30/Hydro	Hydro	2x15,0	GMFH1I	1250	600	pēc izvēles	bez ierobežojumiem	11	29,0	(R)EI60	●

[1] Eiropas tehniskais novērtējums ETA 15/0301.
[2] Telpās ar relatīvo gaisa mitrumu līdz 85 % stūra sekcijās pret intensīvu ūdens iedarbību ieteicams izmantot Nida Hydro ģipša šķiedru plāksnes (horizontālām un vertikālām virsmām vannas, dušas utt. zonās).

MATERIĀLU PATĒRIŅŠ UZ 1M² ENKUROTO SIENU SEGUMU NIDA APMETUMS SISTĒMĀ

Materiāla nosaukums	Mērv.	Sistēmas tips Nida Apmetums								
		CD/EL-25/ Expert	CD/EL-25/ Ūdens	CD/EL-25/ Uguns+	CD/EL-25/ ÚdensUguns+	CD/ EL-25/ Cietā	CD/EL-25/ Hydro	CD/EL-30/ Uguns+	CD/EL-30/ Cietā	CD/ EL-30/ Hydro
		Materiāla patēriņš uz 1 m²								
Plāksne Nida Expert 12,5 mm	m²	2,0	-	-	-	-	-	-	-	-
Plāksne Nida Ūdens 12,5 mm	m²	-	2,0	-	-	-	-	-	-	-
Plāksne Nida Uguns Plusss 12,5 mm	m²	-	-	2,0	-	-	-	-	-	-
Plāksne Nida Ūdens Uguns Plusss 12,5 mm	m²	-	-	-	2,0	-	-	-	-	-
Plāksne Nida Cietā 12,5 mm	m²	-	-	-	-	2,0	-	-	-	-
Plāksne Nida Hydro 12,5 mm	m²	-	-	-	-	-	2,0	-	-	-
Plāksne Nida Uguns Plusss 15,0 mm	m²	-	-	-	-	-	-	2,0	-	-
Plāksne Nida Cietā 15,0 mm	m²	-	-	-	-	-	-	-	2,0	-
Plāksne Nida Hydro 15,0 mm	m²	-	-	-	-	-	-	-	-	2,0
Profils Nida CD60	tek.m	1,8	1,8	1,8	1,8	1,8	1,8	1,8	1,8	1,8
Profils Nida UD27	tek.m	0,7	0,7	0,7	0,7	0,7	0,7	0,7	0,7	0,7
Stiprinājuma elements Nida EL60	gab.	1,5	1,5	1,5	1,5	1,5	1,5	1,5	1,5	1,5
Dībelis Nida	gab.	2,4	2,4	2,4	2,4	2,4	2,4	2,4	2,4	2,4
Pašurbjošās skrūves Nida 3,5x9,5/11 mm	gab.	6,0	6,0	6,0	6,0	6,0	6,0	6,0	6,0	6,0
Pašurbjošās skrūves Nida 3,5x25 mm	gab.	4,0	4,0	4,0	4,0	-	-	4,0	-	-
Pašurbjošās skrūves Nida 3,5x35 mm	gab.	12,0	12,0	12,0	12,0	-	-	-	-	-
Pašurbjošās skrūves Nida 3,5x45 mm	gab.	-	-	-	-	-	-	12,0	-	-
Pašurbjošās skrūves Nida Cietā 35 (3,9x35 mm)	gab.	-	-	-	-	16,0	-	-	4,0	-
Pašurbjošās skrūves Nida Cietā 45 (3,9x45 mm)	gab.	-	-	-	-	-	-	-	12,0	-
Pašurbjošās skrūves Nida Hydro C4 3,5x25 mm	gab.	-	-	-	-	-	4,0	-	-	4,0
Pašurbjošās skrūves Nida Hydro C4 3,5x41 mm	gab.	-	-	-	-	-	12,0	-	-	12,0
Līmlente šuvēm Nida	tek.m	1,4	1,4	1,4	1,4	1,4	1,4	1,4	1,4	1,4
Akustiskās izolācijas līmlente Nida	tek.m	0,5	0,5	0,5	0,5	0,5	0,5	0,5	0,5	0,5
Ģipša špaktele Nida Start	kg	0,6	0,6	0,6	0,6	-	-	0,6	-	-
Ģipša špaktele Nida Finisz	kg	0,1	0,1	0,1	0,1	-	-	0,1	-	-
Gatavā špakteļmasa Nida Hydromix [3]	kg	-	-	-	-	0,7	0,7	-	0,7	0,7
Minerālvate [4]	m²	1,0	1,0	1,0	1,0	1,0	1,0	1,0	1,0	1,0

[3] Izmantojot ģipša šķiedru plāksnes Nida Cietā, kā alternatīvu varat izmantot arī Nida Planfix Fresh ģipša špakteli.
[4] Pielietojums atbilstoši prasībām.
Patēriņa standartos nav ņemti vērā materiālie zaudējumi.

PIRMIE TIRGŪ SAUSĀS BŪVES SISTĒMAS MARĶĒTA ZĪME CE

Lūdzu, atrodiet mūsu kanālu Siniat Nida YouTube

ENKUROTI SIENU SEGUMI

nida Apmetums

Ugunsizturības klase:	Skaņas izolācijas pieaugums:	Maksimālais būves augstums:	Būves svars 1m²:	Saistītā dokumenta numurs:
(R)EI60	11 dB	bez ierobežojumiem	33,0-41,0 kg	ETA 15/0301

Ekspluatācijas īpašību deklarācija:
DoP/Fixed Lining System /0015/15.11.2016

SISTĒMAS:
CD/EL-37,5

MATERIĀLI:

1. Ģipškartona plāksnes Nida
2. Profils Nida CD 60
3. Profils Nida UD 27
4. Stiprinājuma elements Nida EL
5. Dībelis Nida
6. Pašurbjošās skrūves Nida 3,5 x 25 mm
7. Pašurbjošās skrūves Nida 3,5 x 35 mm
8. Pašurbjošās skrūves Nida 3,5 x 55 mm
9. Izolācijas materiāls minerālvate (pēc izvēles)
10. Šuve starp ģipškartona plāksnēm tiek veidota no Nida ģipša masas ar Nida šuvju līmlenti
11. Blīvējošā akustiskās izolācijas lente Nida
12. Pašurbjošās skrūves Nida 3,5 x 9,5/11 mm

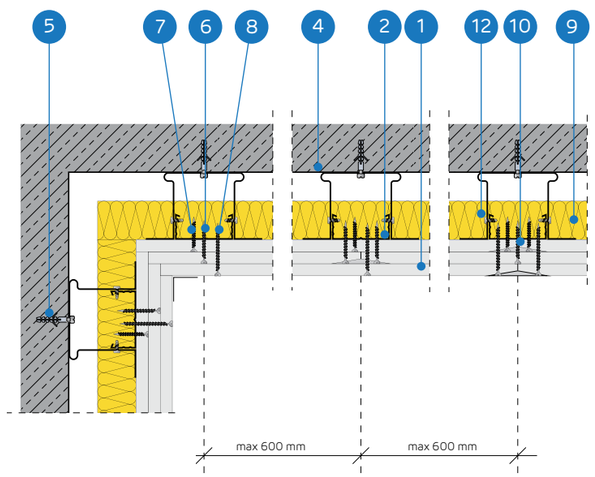

ENKUROTU SIENU SEGUMU SISTĒMAS AR NESOŠO KONSTRUKCIJU NIDA CD60

TEHNISKIE PARAMETRI

Sistēmas nosaukums Nida Apmetums [1]	Ģipša plākšņu apšuvums			Nesošā konstrukcija		Izolācijas materiāls	Maksimālais augstums	Skaņas izolācijas pieaugums	Būves svars 1m²	Ugunsizturības klase	Īpašā sistēma
				Nida EL60 savienotāju atstatums	Nida CD60 profilu atstatums						
	Nida	Biezums [mm]	Apzīmējums sask. ar standartu	[mm]	[mm]	[mm]	[mm]	ΔRw max [dB]	[kg]	[min.]	
CD/EL-37,5/Uguns+	Uguns Plusss	3x12,5	DF	1250	600	pēc izvēles	bez ierobežojumiem	11	33,0	(R)EI60	-
CD/EL-37,5/ŪdensUguns+	Ūdens Uguns Plusss	3x12,5	DFH2	1250	600	pēc izvēles	bez ierobežojumiem	11	33,0	(R)EI60	-
CD/EL-37,5/Cietā	Cietā	3x12,5	DEFH1IR	1250	600	pēc izvēles	bez ierobežojumiem	11	41,0	(R)EI60	●
CD/EL-37,5/Hydro	Hydro	3x12,5	GMFH1I	1250	600	pēc izvēles	bez ierobežojumiem	11	35,0	(R)EI60	●

[1] Eiropas tehniskais novērtējums ETA 15/0301.

MATERIĀLU PATĒRIŅŠ UZ 1M² ENKUROTO SIENU SEGUMU NIDA APMETUMS SISTĒMĀ

Materiāla nosaukums	Mērv.	Sistēmas tips Nida Apmetums			
		CD/EL-37,5/Uguns+	CD/EL-37,5/ŪdensUguns+	CD/EL-37,5/Cietā	CD/EL-37,5/Hydro
		Materiāla patēriņš uz 1 m²			
Plāksne Nida Uguns Plusss 12,5 mm	m²	3,0	-	-	-
Plāksne Nida Ūdens Uguns Plusss 12,5 mm	m²	-	3,0	-	-
Plāksne Nida Cietā 12,5 mm	m²	-	-	3,0	-
Plāksne Nida Hydro 12,5 mm	m²	-	-	-	3,0
Profils Nida CD60	tek.m	1,8	1,8	1,8	1,8
Profils Nida UD27	tek.m	0,7	0,7	0,7	0,7
Stiprinājuma elements Nida EL60	gab.	1,5	1,5	1,5	1,5
Dībelis Nida	gab.	2,4	2,4	2,4	2,4
Pašurbjošās skrūves Nida 3,5x9,5/11 mm	gab.	6,0	6,0	6,0	6,0
Pašurbjošās skrūves Nida 3,5x25 mm	gab.	4,0	4,0	-	-
Pašurbjošās skrūves Nida 3,5x35 mm	gab.	4,0	4,0	-	-
Pašurbjošās skrūves Nida 3,5x55 mm	gab.	12,0	12,0	-	-
Pašurbjošās skrūves Nida Cietā 35 (3,9x35 mm)	gab.	-	-	8,0	-
Pašurbjošās skrūves Nida Cietā 55 (3,9x55 mm)	gab.	-	-	12,0	-
Pašurbjošās skrūves Nida Hydro C4 3,5x25 mm	gab.	-	-	-	4,0
Pašurbjošās skrūves Nida Hydro C4 3,5x41 mm	gab.	-	-	-	4,0
Pašurbjošās skrūves Nida Hydro C4 3,5x55 mm	gab.	-	-	-	12,0
Līmlente šuvēm Nida	tek.m	1,4	1,4	1,4	1,4
Akustiskās izolācijas līmlente Nida	tek.m	0,5	0,5	0,5	0,5
Ģipša špaktele Nida Start	kg	0,9	0,9	-	-
Ģipša špaktele Nida Finisz	kg	0,1	0,1	-	-
Gatavā špaktelmasa Nida Hydromix [2]	kg	-	-	1,0	1,0
Minerālvate [3]	m²	1,0	1,0	1,0	1,0

[2] Izmantojot ģipša šķiedru plāksnes Nida Cietā, kā alternatīvu varat izmantot arī Nida Planfix Fresh ģipša špakteli.
[3] Pielietojums atbilstoši prasībām.
Patēriņa standartos nav ņemti vērā materiālie zaudējumi.

ENKUROTI SIENU SEGUMI

nida Apmetums

Ugunsizturības klase:	Skaņas izolācijas pieaugums:	Maksimālais būves augstums:	Būves svars 1m²:	Saistītā dokumenta numurs:
(R)EI90 (R)EI120	11 dB	bez ierobežojumiem	43,0-64,0 kg	ETA 15/0301

Ekspluatācijas īpašību deklarācija:
DoP/Fixed Lining System /0015/15.11.2016

SISTĒMAS:

CD/EL-50; CD/EL-60

ABAS PUSES UGUNSIZTURĪBA

MATERIĀLI:

1. Ģipškartona plāksnes Nida
2. Profils Nida CD 60
3. Profils Nida UD 27
4. Stiprinājuma elements Nida EL
5. Dībelis Nida
6. Pašurbjošās skrūves Nida 3,5 x 25 mm
7. Pašurbjošās skrūves Nida 3,5 x 35 mm
8. Pašurbjošās skrūves Nida 3,5 x 55 mm
9. Pašurbjošās skrūves Nida 4,2 x 70 mm
10. Izolācijas materiāls minerālvate (pēc izvēles)
11. Šuve starp ģipškartona plāksnēm tiek veidota no Nida ģipša masas ar Nida šuvju līmlenti
12. Blīvējošā akustiskās izolācijas lente Nida
13. Pašurbjošās skrūves Nida 3,5 x 9,5/11 mm

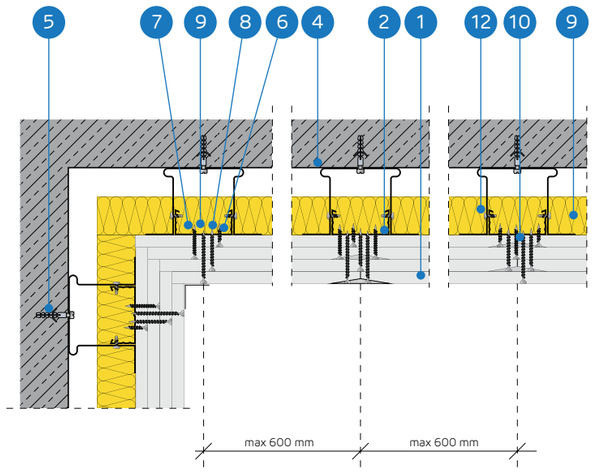

ENKUROTU SIENU SEGUMU SISTĒMAS AR NESOŠO KONSTRUKCIJU NIDA CD60

TEHNISKIE PARAMETRI

Sistēmas nosaukums Nida Apmetums [1]	Ģipša plāksņu apšuvums			Nesošā konstrukcija		Izolācijas materiāls	Maksimālais augstums	Skaņas izolācijas pieaugums	Būves svars 1m²	Ugunsizturības klase	Īpašā sistēma
	Nida	Biezums [mm]	Apzīmējums sask. ar standartu	Nida EL60 savienotāju atstatums [mm]	Nida CD60 profilu atstatums [mm]	[mm]	[mm]	ΔRw max [dB]	[kg]	[min.]	
CD/EL-50/Uguns+	Uguns Plusss	4x12,5	DF	1250	600	pēc izvēles	bez ierobežojumiem	11	43,0	(R)EI90	-
CD/EL-50/ŪdensUguns+	Ūdens Uguns Plusss	4x12,5	DFH2	1250	600	pēc izvēles	bez ierobežojumiem	11	43,0	(R)EI90	-
CD/EL-50/Cietā	Cietā	4x12,5	DEFH1IR	1250	600	pēc izvēles	bez ierobežojumiem	11	54,0	(R)EI90	●
CD/EL-50/Hydro	Hydro	4x12,5	GMFH1I	1250	600	pēc izvēles	bez ierobežojumiem	11	46,0	(R)EI90	●
CD/EL-60/Uguns+	Uguns Plusss	4x15,0	DF	1250	600	pēc izvēles	bez ierobežojumiem	11	57,0	(R)EI120	-
CD/EL-60/Cietā	Cietā	4x15,0	DEFH1IR	1250	600	pēc izvēles	bez ierobežojumiem	11	64,0	(R)EI120	●
CD/EL-60/Hydro	Hydro	4x15,0	GMFH1I	1250	600	pēc izvēles	bez ierobežojumiem	11	57,0	(R)EI120	●

[1] Eiropas tehniskais novērtējums ETA 15/0301.

MATERIĀLU PATĒRIŅŠ UZ 1M² ENKUROTO SIENU SEGUMU NIDA APMETUMS SISTĒMĀ

Materiāla nosaukums	Mērv.	Sistēmas tips Nida Apmetums						
		CD/EL-50/ Uguns+	CD/EL-50/ ŪdensUguns+	CD/ EL-50/ Cietā	CD/EL-50/ Hydro	CD/EL-60/ Uguns+	CD/EL-60/ Cietā	CD/ EL-60/ Hydro
		Materiāla patēriņš uz 1 m²						
Plāksne Nida Uguns Plusss 12,5 mm	m²	4,0	-	-	-	-	-	-
Plāksne Nida Ūdens Uguns Plusss 12,5 mm	m²	-	4,0	-	-	-	-	-
Plāksne Nida Cietā 12,5 mm	m²	-	-	4,0	-	-	-	-
Plāksne Nida Hydro 12,5 mm	m²	-	-	-	4,0	-	-	-
Plāksne Nida Uguns Plusss 15,0 mm	m²	-	-	-	-	4,0	-	-
Plāksne Nida Cietā 15,0 mm	m²	-	-	-	-	-	4,0	-
Plāksne Nida Hydro 15,0 mm	m²	-	-	-	-	-	-	4,0
Profils Nida CD60	tek.m	1,8	1,8	1,8	1,8	1,8	1,8	1,8
Profils Nida UD27	tek.m	0,7	0,7	0,7	0,7	0,7	0,7	0,7
Stiprinājuma elements Nida EL60	gab.	1,5	1,5	1,5	1,5	1,5	1,5	1,5
Dībelis Nida	gab.	2,4	2,4	2,4	2,4	2,4	2,4	2,4
Pašurbjošās skrūves Nida 3,5x9,5/11 mm	gab.	6,0	6,0	6,0	6,0	6,0	6,0	6,0
Pašurbjošās skrūves Nida 3,5x25 mm	gab.	4,0	4,0	-	-	4,0	-	-
Pašurbjošās skrūves Nida 3,5x35 mm	gab.	4,0	4,0	-	-	-	-	-
Pašurbjošās skrūves Nida 3,5x45 mm	gab.	-	-	-	-	4,0	-	-
Pašurbjošās skrūves Nida 3,5x55 mm	gab.	4,0	4,0	-	-	4,0	-	-
Pašurbjošās skrūves Nida 4,2x70 mm	gab.	12,0	12,0	-	-	12,0	-	-
Pašurbjošās skrūves Nida Cietā 35 (3,9x35 mm)	gab.	-	-	8,0	-	-	4,0	-
Pašurbjošās skrūves Nida Cietā 45 (3,9x45 mm)	gab.	-	-	-	-	-	4,0	-
Pašurbjošās skrūves Nida Cietā 55 (3,9x55 mm)	gab.	-	-	4,0	-	-	4,0	-
Pašurbjošās skrūves Nida Cietā 70 (4,2x70 mm)	gab.	-	-	12,0	-	-	12,0	-
Pašurbjošās skrūves Nida Hydro C4 3,5x25 mm	gab.	-	-	-	4,0	-	-	4,0
Pašurbjošās skrūves Nida Hydro C4 3,5x41 mm	gab.	-	-	-	4,0	-	-	4,0
Pašurbjošās skrūves Nida Hydro C4 3,5x55 mm	gab.	-	-	-	4,0	-	-	4,0
Pašurbjošās skrūves Nida Hydro C4 4,2x70 mm	gab.	-	-	-	12,0	-	-	12,0
Līmlente šuvēm Nida	tek.m	1,4	1,4	1,4	1,4	1,4	1,4	1,4
Akustiskās izolācijas līmlente Nida	tek.m	0,5	0,5	0,5	0,5	0,5	0,5	0,5
Ģipša špaktele Nida Start	kg	1,2	1,2	-	-	1,2	-	-
Ģipša špaktele Nida Finisz	kg	0,1	0,1	-	-	0,1	-	-
Gatavā špaktelmasa Nida Hydromix [2]	kg	-	-	1,3	1,3	-	1,3	1,3
Minerālvate [3]	m²	1,0	1,0	1,0	1,0	1,0	1,0	1,0

[2] Izmantojot ģipša šķiedru plāksnes Nida Cietā, kā alternatīvu varat izmantot arī Nida Planfix Fresh ģipša špakteli.
[3] Pielietojums atbilstoši prasībām.
Patēriņa standartos nav ņemti vērā materiālie zaudējumi.

ENKUROTI SIENU SEGUMI

nida Apmetums

Ugunsizturības klase:	Skaņas absorbcijas koeficients:	Maksimālais būves augstums:	Būves svars 1m²:	Saistītā dokumenta numurs:
neattiecas	0,70 dB	bez ierobežojumiem	12,0 kg	ETA 15/0301

Ekspluatācijas īpašību deklarācija:
DoP/Fixed Lining System /0016/15.11.2016

SISTĒMAS:

CD/EL-12,5/SONIC (N0)

MATERIĀLI:

1. Ģipškartona plāksne Nida Sonic 12,5 mm
2. Profils Nida CD 60
3. Profils Nida UD 27
4. Stiprinājuma elements Nida EL 60/75
5. Dībelis Nida
6. Pašurbjošās skrūves Nida 3,5 x 25 mm
7. Pašurbjošās skrūves Nida 3,5 x 9,5/11 mm
8. Izolācijas materiāls minerālvate ar 40 mm biezumu
9. Šuve starp ģipškartona plāksnēm tiek veidota no Nida ģipša masas ar Nida šuvju līmlenti
10. Blīvējošā akustiskās izolācijas lente Nida

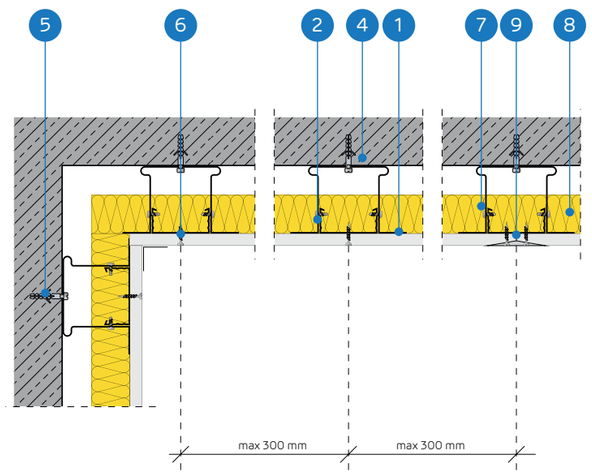

ENKUROTU SIENU SEGUMU SISTĒMA AR NESOŠO KONSTRUKCIJU NIDA CD60 (NIDA SONIC „N0")

TEHNISKIE PARAMETRI

Sistēmas nosaukums Nida Apmetums [1]	Ģipša plākšņu apšuvums			Nesošā konstrukcija		Izolācijas materiāls		Maksimālais augstums	Skaņas absorbcijas koeficients [2]	Būves svars 1m²	Ugunsizturības klase
				Nida EL60 savienotāju atstatums	Nida CD60 profilu atstatums						
	Nida	Biezums [mm]	Apzīmējums sask. ar standartu	[mm]	[mm]	Minerālvate	[mm]	[mm]	α_w	[kg]	[min.]
CD/EL-12,5/SonicR6n0	Sonic R6n0	12,5	A	1250	300	stikla	40	bez ierobežojumiem	0,45	12,0	-
CD/EL-12,5/SonicR8n0	Sonic R8n0	12,5	A	1250	300	stikla	40	bez ierobežojumiem	0,65	12,0	-
CD/EL-12,5/SonicR10n0	Sonic R10n0	12,5	A	1250	300	stikla	40	bez ierobežojumiem	0,65	12,0	-
CD/EL-12,5/SonicR12n0	Sonic R12n0	12,5	A	1250	300	stikla	40	bez ierobežojumiem	0,70	12,0	-
CD/EL-12,5/SonicR15n0	Sonic R15n0	12,5	A	1250	300	stikla	40	bez ierobežojumiem	0,70	12,0	-
CD/EL-12,5/SonicRN8/15/20n0	Sonic RN8/15/20n0	12,5	A	1250	300	stikla	40	bez ierobežojumiem	0,45	12,0	-
CD/EL-12,5/SonicR8/12n0	Sonic R8/12n0	12,5	A	1250	300	stikla	40	bez ierobežojumiem	0,60	12,0	-
CD/EL-12,5/SonicR12/20n0	Sonic R12/20n0	12,5	A	1250	300	stikla	40	bez ierobežojumiem	0,70	12,0	-
CD/EL-12,5/SonicRN12/20/35n0	Sonic RN12/20/35n0	12,5	A	1250	300	stikla	-	bez ierobežojumiem	0,40	12,0	-
CD/EL-12,5/SonicC8n0	Sonic C8n0	12,5	A	1250	300	stikla	-	bez ierobežojumiem	0,60	12,0	-
CD/EL-12,5/SonicC12n0	Sonic C12n0	12,5	A	1250	300	stikla	-	bez ierobežojumiem	0,55	12,0	-

[1] Eiropas tehniskais novērtējums ETA 15/0301.
[2] Pārbaudes ziņojums ITB LA-1187a/2005.

MATERIĀLU PATĒRIŅŠ UZ 1M² ENKUROTO SIENU SEGUMU NIDA APMETUMS SISTĒMĀ

Materiāla nosaukums	Mērv.	Sistēmas tips Nida Apmetums										
		CD/EL-12,5/ SonicR6n0	CD/EL-12,5/ SonicR8n0	CD/EL-12,5/ SonicR10n0	CD/EL-12,5/ SonicR12n0	CD/EL-12,5/ SonicR15n0	CD/EL-12,5/ SonicRN8/ 15/20n0	CD/EL-12,5/ SonicR8/12n0	CD/EL-12,5/ SonicR12/20n0	CD/EL-12,5/ SonicRN 12/20/35n0	CD/EL-12,5/ SonicC8n0	CD/EL-12,5/ SonicC12n0
		Materiāla patēriņš uz 1 m²										
Plāksne Nida Sonic R6n0	m²	1,0	-	-	-	-	-	-	-	-	-	-
Plāksne Nida Sonic R8n0	m²	-	1,0	-	-	-	-	-	-	-	-	-
Plāksne Nida Sonic R10n0	m²	-	-	1,0	-	-	-	-	-	-	-	-
Plāksne Nida Sonic R12n0	m²	-	-	-	1,0	-	-	-	-	-	-	-
Plāksne Nida Sonic R15n0	m²	-	-	-	-	1,0	-	-	-	-	-	-
Plāksne Nida Sonic RN8/15/20n0	m²	-	-	-	-	-	1,0	-	-	-	-	-
Plāksne Nida Sonic R8/12n0	m²	-	-	-	-	-	-	1,0	-	-	-	-
Plāksne Nida Sonic R12/20n0	m²	-	-	-	-	-	-	-	1,0	-	-	-
Plāksne Nida Sonic RN12/20/35n0	m²	-	-	-	-	-	-	-	-	1,0	-	-
Plāksne Nida Sonic C8n0	m²	-	-	-	-	-	-	-	-	-	1,0	-
Plāksne Nida Sonic C12n0	m²	-	-	-	-	-	-	-	-	-	-	1,0
Profils Nida CD60	tek.m	3,6	3,6	3,6	3,6	3,6	3,6	3,6	3,6	3,6	3,6	3,6
Profils Nida UD27	tek.m	0,7	0,7	0,7	0,7	0,7	0,7	0,7	0,7	0,7	0,7	0,7
Stiprinājuma elements Nida EL60	gab.	1,5	1,5	1,5	1,5	1,5	1,5	1,5	1,5	1,5	1,5	1,5
Dībelis Nida	gab.	2,4	2,4	2,4	2,4	2,4	2,4	2,4	2,4	2,4	2,4	2,4
Pašurbjošās skrūves Nida 3,5x9,5/11 mm	gab.	6,0	6,0	6,0	6,0	6,0	6,0	6,0	6,0	6,0	6,0	6,0
Pašurbjošās skrūves Nida 3,5x25 mm	gab.	12,0	12,0	12,0	12,0	12,0	12,0	12,0	12,0	12,0	12,0	12,0
Līmlente šuvēm Nida	tek.m	1,4	1,4	1,4	1,4	1,4	1,4	1,4	1,4	1,4	1,4	1,4
Akustiskās izolācijas līmlente Nida	tek.m	0,5	0,5	0,5	0,5	0,5	0,5	0,5	0,5	0,5	0,5	0,5
Ģipša špaktele Nida Start	kg	0,3	0,3	0,3	0,3	0,3	0,3	0,3	0,3	0,3	0,3	0,3
Ģipša špaktele Nida Finisz	kg	0,1	0,1	0,1	0,1	0,1	0,1	0,1	0,1	0,1	0,1	0,1
Minerālvate [3]	m²	1,0	1,0	1,0	1,0	1,0	1,0	1,0	1,0	1,0	1,0	1,0

[3] Pielietojums atbilstoši prasībām.
Svarā netiek ņemts vērā izolācijas materiāla svars.
Patēriņa standartos nav ņemti vērā materiālie zaudējumi.

PIRMIE TIRGŪ SAUSĀS BŪVES SISTĒMAS MARĶĒTA ZĪME CE

Atklājiet Nida Sonic plāksnes iespējas
– apmeklējiet www.siniat.lv un lejupielādējiet brošūras!

ENKUROTI SIENU SEGUMI

nida Apmetums

Ugunsizturības klase:	Skaņas absorbcijas koeficients:	Maksimālais būves augstums:	Būves svars 1m²:	Saistītā dokumenta numurs:
neattiecas	0,70 dB	bez ierobežojumiem	12,0 kg	ETA 15/0301

Ekspluatācijas īpašību deklarācija:
DoP/Fixed Lining System /0016/15.11.2016

SISTĒMAS:

CD/EL-12,5/SONIC (N1-N8)

MATERIĀLI:

1. Ģipškartona plāksne Nida Sonic 12,5 mm
2. Profils Nida CD 60
3. Profils Nida UD 27
4. Stiprinājuma elements Nida EL 60/75
5. Dībelis Nida
6. Pašurbjošās skrūves Nida 3,5 x 25 mm
7. Pašurbjošās skrūves Nida 3,5 x 9,5/11 mm
8. Izolācijas materiāls minerālvate ar 80 mm biezumu
9. Šuve starp ģipškartona plāksnēm tiek veidota no Nida ģipša masas ar Nida šuvju līmlenti
10. Blīvējošā akustiskās izolācijas lente Nida

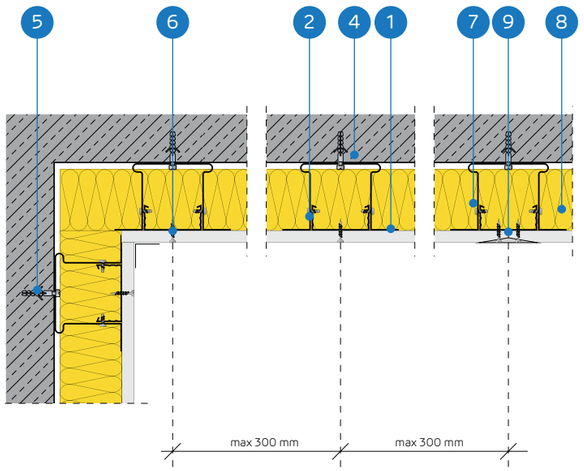

ENKUROTU SIENU SEGUMU SISTĒMA AR NESOŠO KONSTRUKCIJU NIDA CD60 (NIDA SONIC „N1-N8")

TEHNISKIE PARAMETRI

Sistēmas nosaukums Nida Apmetums [1]	Ģipša plākšņu apšuvums			Nesošā konstrukcija		Izolācijas materiāls		Maksimālais augstums	Skaņas absorbcijas koeficients [2]	Būves svars 1m²	Ugunsizturības klase
				Nida EL60 savienotāju atstatums	Nida CD60 profilu atstatums						
	Nida	Biezums [mm]	Apzīmējums sask. ar standartu	[mm]	[mm]	Minerālvate	[mm]	[mm]	α_w	[kg]	[min.]
CD/EL-12,5/SonicR15n1	Sonic R15n1	12,5	A	1250	300	stikla	80	bez ierobežojumiem	0,60	12,0	-
CD/EL-12,5/SonicR12n2	Sonic R12n2	12,5	A	1250	300	stikla	80	bez ierobežojumiem	0,60	12,0	-
CD/EL-12,5/SonicR15n8	Sonic R15n8	12,5	A	1250	300	stikla	80	bez ierobežojumiem	0,50	12,0	-
CD/EL-12,5/SonicC10n8	Sonic C10n8	12,5	A	1250	300	stikla	80	bez ierobežojumiem	0,70	12,0	-
CD/EL-12,5/SonicL5x80n8	Sonic L5x80n8	12,5	A	1250	300	stikla	80	bez ierobežojumiem	0,55	12,0	-

[1] Eiropas tehniskais novērtējums ETA 15/0301.
[2] Pārbaudes ziņojums ITB LA-1187a/2005.

MATERIĀLU PATĒRIŅŠ UZ 1M² ENKUROTO SIENU SEGUMU NIDA APMETUMS SISTĒMĀ

Materiāla nosaukums	Mērv.	Sistēmas tips Nida Apmetums				
		CD/EL-12,5/ SonicR15n1	CD/EL-12,5/ SonicR12n2	CD/EL-12,5/ SonicR15n8	CD/EL-12,5/ SonicC10n8	CD/EL-12,5/ SonicL5x80n8
		Materiāla patēriņš uz 1 m²				
Plāksne Nida Sonic R15n1	m²	1,0	-	-	-	-
Plāksne Nida Sonic R12n2	m²	-	1,0	-	-	-
Plāksne Nida Sonic R15n8	m²	-	-	1,0	-	-
Plāksne Nida Sonic C10n8	m²	-	-	-	1,0	-
Plāksne Nida Sonic L5x80n8	m²	-	-	-	-	1,0
Profils Nida CD60	tek.m	1,8	1,8	1,8	1,8	1,8
Profils Nida UD27	tek.m	0,7	0,7	0,7	0,7	0,7
Stiprinājuma elements Nida EL60	gab.	1,5	1,5	1,5	1,5	1,5
Dībelis Nida	gab.	2,4	2,4	2,4	2,4	2,4
Pašurbjošās skrūves Nida 3,5x9,5/11 mm	gab.	6,0	6,0	6,0	6,0	6,0
Pašurbjošās skrūves Nida 3,5x25 mm	gab.	12,0	12,0	12,0	12,0	12,0
Līmlente šuvēm Nida	tek.m	1,4	1,4	1,4	1,4	1,4
Akustiskās izolācijas līmlente Nida	tek.m	0,5	0,5	0,5	0,5	0,5
Ģipša špaktele Nida Start	kg	0,3	0,3	0,3	0,3	0,3
Ģipša špaktele Nida Finisz	kg	0,1	0,1	0,1	0,1	0,1
Minerālvate [3]	m²	1,0	1,0	1,0	1,0	1,0

[3] Pielietojums atbilstoši prasībām.
Svarā netiek ņemts vērā izolācijas materiāla svars.
Patēriņa standartos nav ņemti vērā materiālie zaudējumi.

PIRMIE TIRGŪ SAUSĀS BŪVES SISTĒMAS MARĶĒTA ZĪME CE

Atklājiet Nida Sonic plāksnes iespējas
– apmeklējiet www.siniat.lv un lejupielādējiet brošūras!

ENKUROTI SIENU SEGUMI

nida Apmetums

Ugunsizturības klase:	Skaņas izolācijas pieaugums:	Maksimālais būves augstums:	Būves svars 1m²:	Saistītā dokumenta numurs:
neattiecas	11 dB	bez ierobežojumiem	18,0-46,0 kg	ETA 15/0301

Ekspluatācijas īpašību deklarācija:
DoP/Fixed Lining System /0017/15.11.2016

SISTĒMAS:

CD/ES-13/RTG; CD/ES-13,5/RTG; CD/ES-14/RTG; CD/ES-14,5/RTG; CD/ES-15/RTG; CD/ES-15,5/RTG

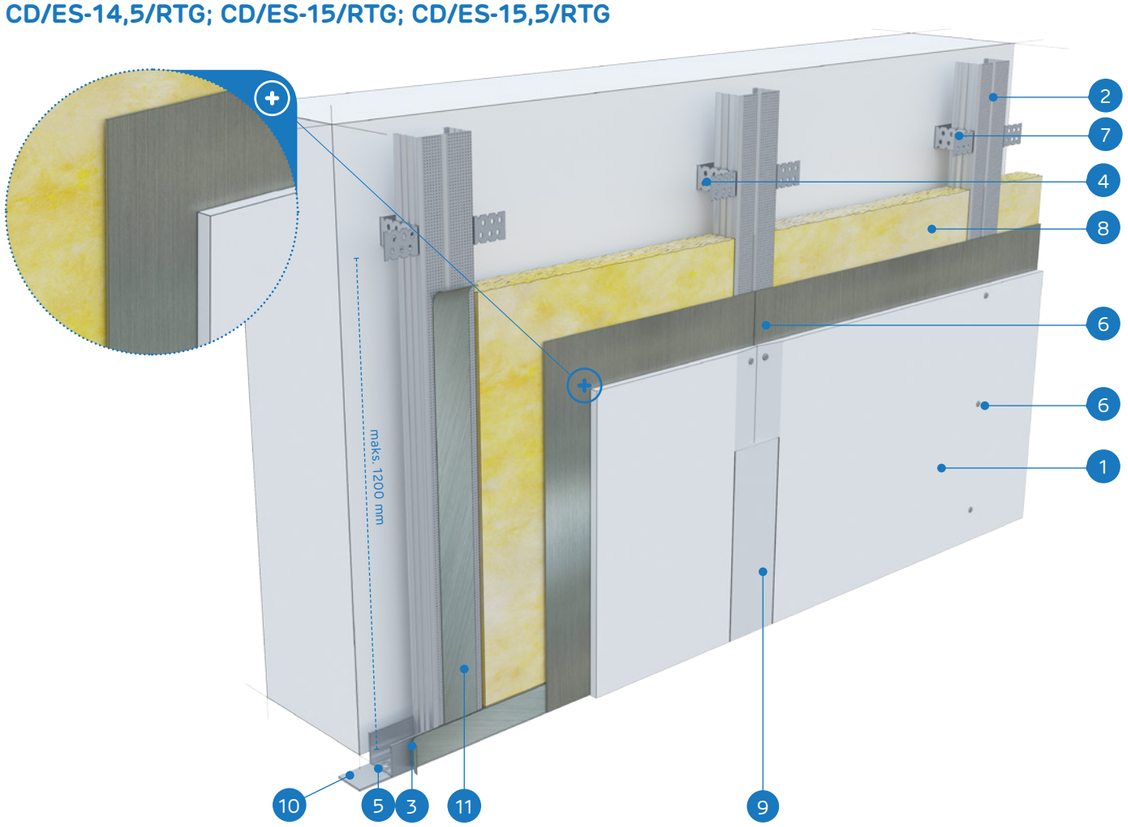

MATERIĀLI:

1. Ģipškartona plāksne ar svina pārklājumu Nida RTG
2. Profils Nida CD 60
3. Profils Nida UD 27
4. Stiprinājuma elements Nida ES 60/75
5. Dībelis Nida
6. Pašurbjošās skrūves Nida 3,5 x 25 mm
7. Pašurbjošās skrūves Nida 3,5 x 9,5/11 mm
8. Izolācijas materiāls minerālvate (pēc izvēles)
9. Šuve starp ģipškartona plāksnēm tiek veidota no Nida ģipša masas ar Nida šuvju līmlenti
10. Blīvējošā akustiskās izolācijas lente Nida
11. Pašlīmējošā lente ar svinu

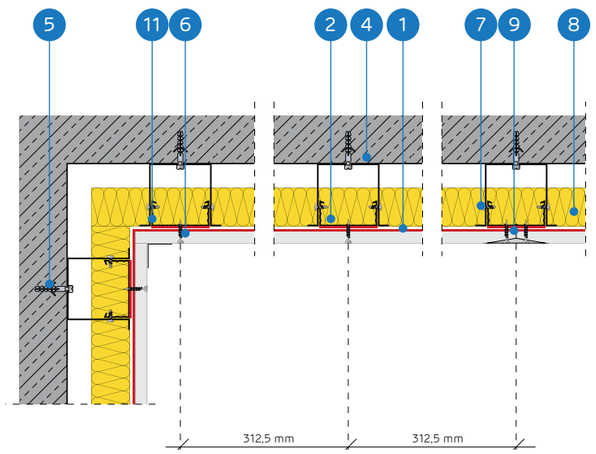

ENKUROTU SIENU SEGUMU SISTĒMA AR NESOŠO KONSTRUKCIJU NIDA CD60 (NIDA RTG)

TEHNISKIE PARAMETRI

Sistēmas nosaukums Nida Apmetums [1]	Ģipša plākšņu apšuvums			Nesošā konstrukcija		Izolācijas materiāls	Maksimālais augstums	Skaņas izolācijas pieaugums	Būves svars 1m²	Ugunsizturības klase	Īpašā sistēma
	Nida	Biezums [mm]	Apzīmējums sask. ar standartu	Nida ES60 savienotāju atstatums [mm]	Nida CD60 profilu atstatums [mm]	[mm]	[mm]	ΔRw max [dB]	[kg]	[min.]	
CD/ES-13/RTG	RTG	12,5 + 0,5	DF	1250	600	pēc izvēles	bez ierobežojumiem	11	18,0	-	●
CD/ES-13,5/RTG	RTG	12,5 + 1,0	DF	1250	600	pēc izvēles	bez ierobežojumiem	11	23,0	-	●
CD/ES-14/RTG	RTG	12,5 + 1,5	DF	1250	600	pēc izvēles	bez ierobežojumiem	11	29,0	-	●
CD/ES-14,5/RTG	RTG	12,5 + 2,0	DF	1250	600	pēc izvēles	bez ierobežojumiem	11	35,0	-	●
CD/ES-15/RTG	RTG	12,5 + 2,5	DF	1250	600	pēc izvēles	bez ierobežojumiem	11	41,0	-	●
CD/ES-15,5/RTG	RTG	12,5 + 3,0	DF	1250	600	pēc izvēles	bez ierobežojumiem	11	46,0	-	●

[1] Eiropas tehniskais novērtējums ETA 15/0301.

MATERIĀLU PATĒRIŅŠ UZ 1M² ENKUROTO SIENU SEGUMU NIDA APMETUMS SISTĒMĀ

Materiāla nosaukums	Mērv.	Sistēmas tips Nida Apmetums					
		CD/ES-13/RTG	CD/ES-13,5/RTG	CD/ES-14/RTG	CD/ES-14,5/RTG	CD/ES-15/RTG	CD/ES-15,5/RTG
		Materiāla patēriņš uz 1 m²					
Plāksne Nida RTG 12,5 mm + 0,5 mm	m²	1,0	-	-	-	-	-
Plāksne Nida RTG 12,5 mm + 1,0 mm	m²	-	1,0	-	-	-	-
Plāksne Nida RTG 12,5 mm + 1,5 mm	m²	-	-	1,0	-	-	-
Plāksne Nida RTG 12,5 mm + 2,0 mm	m²	-	-	-	1,0	-	-
Plāksne Nida RTG 12,5 mm + 2,5 mm	m²	-	-	-	-	1,0	-
Plāksne Nida RTG 12,5 mm + 3,0 mm	m²	-	-	-	-	-	1,0
Profils Nida CD60	tek.m	1,8	1,8	1,8	1,8	1,8	1,8
Profils Nida UD27	tek.m	0,7	0,7	0,7	0,7	0,7	0,7
Stiprinājuma elements Nida ES60/EL60	gab.	1,5	1,5	1,5	1,5	1,5	1,5
Dībelis Nida	gab.	2,4	2,4	2,4	2,4	2,4	2,4
Pašurbjošās skrūves Nida 3,5x9,5/11 mm	gab.	6,0	6,0	6,0	6,0	6,0	6,0
Pašurbjošās skrūves Nida 3,5x35 mm	gab.	12,0	12,0	12,0	12,0	12,0	12,0
Līmlente šuvēm Nida	tek.m	1,4	1,4	1,4	1,4	1,4	1,4
Akustiskās izolācijas līmlente Nida	tek.m	0,5	0,5	0,5	0,5	0,5	0,5
Lente ar svinu Nida RTG (pašlīmējošā) [2]	tek.m	- [3]	- [3]	- [3]	- [3]	- [3]	- [3]
Ģipša špaktele Nida Start	kg	0,3	0,3	0,3	0,3	0,3	0,3
Ģipša špaktele Nida Finisz	kg	0,1	0,1	0,1	0,1	0,1	0,1
Minerālvate [4]	m²	1,0	1,0	1,0	1,0	1,0	1,0

[2] Svina lentes biezuma izvēle atkarībā no plāksnes pielietojuma.
[3] Patēriņš atkarībā no pieprasījuma un apdares veida.
[4] Pielietojums atbilstoši prasībām.
Svarā netiek ņemts vērā izolācijas materiāla svars.
Patēriņa standartos nav ņemti vērā materiālie zaudējumi.

PIRMIE TIRGŪ
SAUSĀS BŪVES SISTĒMAS
MARĶĒTA ZĪME CE

Atklājiet Nida RTG plāksnes iespējas
– apmeklējiet www.siniat.lv un lejupielādējiet brošūras!

ENKUROTI SIENU SEGUMI

nida Apmetums

Ugunsizturības klase:	Skaņas izolācijas pieaugums:	Maksimālais būves augstums:	Būves svars 1m²:	Saistītā dokumenta numurs:
(R)EI15 (R)EI30	11 dB	bez ierobežojumiem	10,0-15,0 kg	ETA 15/0301

Ekspluatācijas īpašību deklarācija:
DoP/Fixed Lining System /0014/15.11.2016

SISTĒMAS:

PK48-12,5; PK48-18

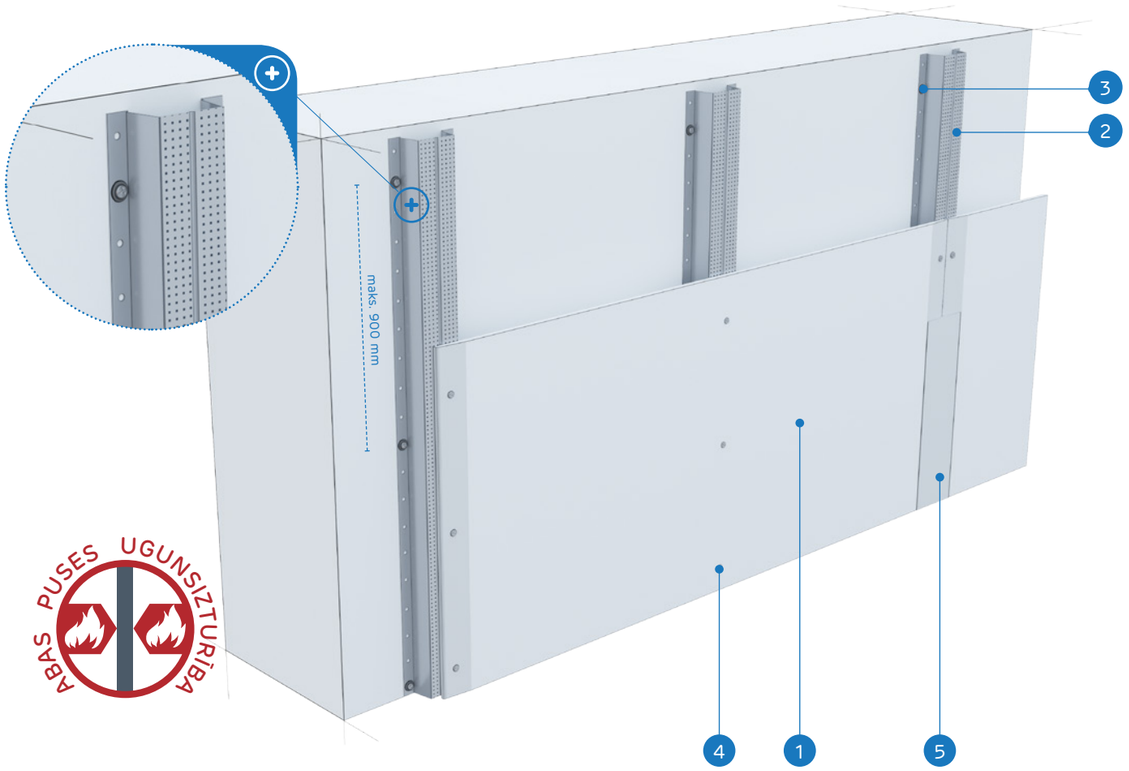

MATERIĀLI:

1. Ģipškartona plāksnes Nida
2. Cepures profils Nida PK48
3. Dībelis Nida
4. Pašurbjošās skrūves Nida 3,5 x 25 mm
5. Šuve starp ģipškartona plāksnēm tiek veidota no Nida ģipša masas ar Nida šuvju līmlenti

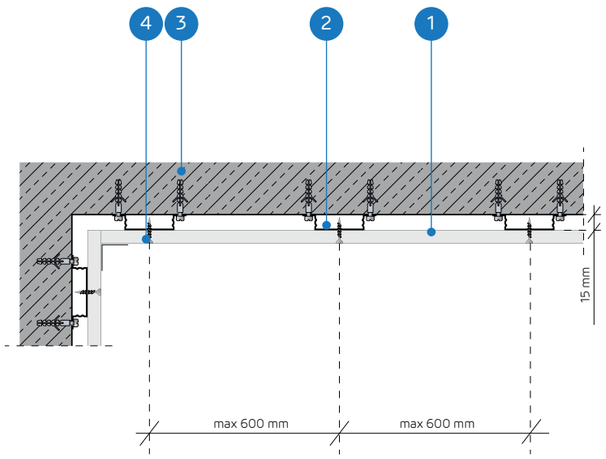

ENKUROTU SIENU SEGUMU SISTĒMAS AR NESOŠO KONSTRUKCIJU NIDA PK48

TEHNISKIE PARAMETRI

Sistēmas nosaukums Nida Apmetums [1]	Ģipša plākšņu apšuvums			Nesošā konstrukcija		Izolācijas materiāls	Maksimālais augstums	Skaņas izolācijas pieaugums	Būves svars 1m²	Ugunsizturības klase	Īpašā sistēma
				Enkurošanas elementa atstatums	Nida PK48 profilu atstatums						
	Nida	Biezums [mm]	Apzīmējums sask. ar standartu	[mm]	[mm]	[mm]	[mm]	ΔRw max [dB]	[kg]	[min.]	
PK48-12,5/Expert	Expert	12,5	A	1000	600	pēc izvēles	bez ierobežojumiem	11	10,0	-	-
PK48-12,5/Ūdens [2]	Ūdens	12,5	H2	1000	600	pēc izvēles	bez ierobežojumiem	11	10,0	-	-
PK48-12,5/Uguns+	Uguns Plusss	12,5	DF	1000	600	pēc izvēles	bez ierobežojumiem	11	12,0	(R)EI15	-
PK48-12,5/ŪdensUguns+	Ūdens Uguns Plusss	12,5	DFH2	1000	600	pēc izvēles	bez ierobežojumiem	11	12,0	(R)EI15	-
PK48-12,5/Cietā	Cietā	12,5	DEFH1IR	1000	600	pēc izvēles	bez ierobežojumiem	11	14,0	(R)EI15	●
PK48-12,5/Hydro	Hydro	12,5	GMFH1I	1000	600	pēc izvēles	bez ierobežojumiem	11	12,0	(R)EI15	●
PK48-18/Uguns+	Uguns Plusss	18,0	DF	1000	600	pēc izvēles	bez ierobežojumiem	11	15,0	(R)EI30	-

[1] Eiropas tehniskais novērtējums ETA 15/0301.
[2] Telpās ar relatīvo gaisa mitrumu līdz 85 % stūra sekcijās pret intensīvu ūdens iedarbību ieteicams izmantot Nida Hydro ģipša šķiedru plāksnes (horizontālām un vertikālām virsmām vannas, dušas utt. zonās).

MATERIĀLU PATĒRIŅŠ UZ 1M² SIENU SEGUMU NIDA APMETUMS SISTĒMĀ

Materiāla nosaukums	Mērv.	Sistēmas tips Nida Apmetums						
		PK48-12,5/ Expert	PK48-12,5/ Ūdens	PK48-12,5/ Uguns+	PK48-12,5/ ŪdensUguns+	PK48-12,5/ Cietā	PK48-12,5/ Hydro	PK48-18/ Uguns+
		Materiāla patēriņš uz 1 m²						
Plāksne Nida Expert 12,5 mm	m²	1,0	-	-	-	-	-	-
Plāksne Nida Ūdens 12,5 mm	m²	-	1,0	-	-	-	-	-
Plāksne Nida Uguns Plusss 12,5 mm	m²	-	-	1,0	-	-	-	-
Plāksne Nida Ūdens Uguns Plusss 12,5 mm	m²	-	-	-	1,0	-	-	-
Plāksne Nida Cietā 12,5 mm	m²	-	-	-	-	1,0	-	-
Plāksne Nida Hydro 12,5 mm	m²	-	-	-	-	-	1,0	-
Plāksne Nida Uguns Plusss 18,0 mm	m²	-	-	-	-	-	-	1,0
Profils Nida PK48	tek.m	1,8	1,8	1,8	1,8	1,8	1,8	1,8
Dībelis Nida	gab.	3,8	3,8	3,8	3,8	3,8	3,8	3,8
Pašurbjošās skrūves Nida 3,5x25 mm	gab.	12,0	12,0	12,0	12,0	-	-	-
Pašurbjošās skrūves Nida 3,5x35 mm	gab.	-	-	-	-	-	-	12,0
Pašurbjošās skrūves Nida Cietā 35 (3,9x35 mm)	gab.	-	-	-	-	12,0	-	-
Pašurbjošās skrūves Nida Hydro C4 3,5x25 mm	gab.	-	-	-	-	-	12,0	-
Līmlente šuvēm Nida	tek.m	1,4	1,4	1,4	1,4	1,4	1,4	1,4
Ģipša špaktele Nida Start	kg	0,3	0,3	0,3	0,3	-	-	0,3
Ģipša špaktele Nida Finisz	kg	0,1	0,1	0,1	0,1	-	-	0,1
Gatavā špakteļmasa Nida Hydromix [3]	kg	-	-	-	-	0,4	0,4	-

[3] Izmantojot ģipša šķiedru plāksnes Nida Cietā, kā alternatīvu varat izmantot arī Nida Planfix Fresh ģipša špakteli.
Patēriņa standartos nav ņemti vērā materiālie zaudējumi.

PIRMIE TIRGŪ SAUSĀS BŪVES SISTĒMAS MARĶĒTA ZĪME CE

Lūdzu, atrodiet mūsu kanālu Siniat Nida YouTube

ENKUROTI SIENU SEGUMI

nida Apmetums

Ugunsizturības klase:	Skaņas izolācijas pieaugums:	Maksimālais būves augstums:	Būves svars 1m²:	Saistītā dokumenta numurs:
(R)EI30 (R)EI60	11 dB	bez ierobežojumiem	18,0-33,0 kg	ETA 15/0301

Ekspluatācijas īpašību deklarācija:
DoP/Fixed Lining System /0014/15.11.2016

SISTĒMAS:

PK48-25; PK48-30

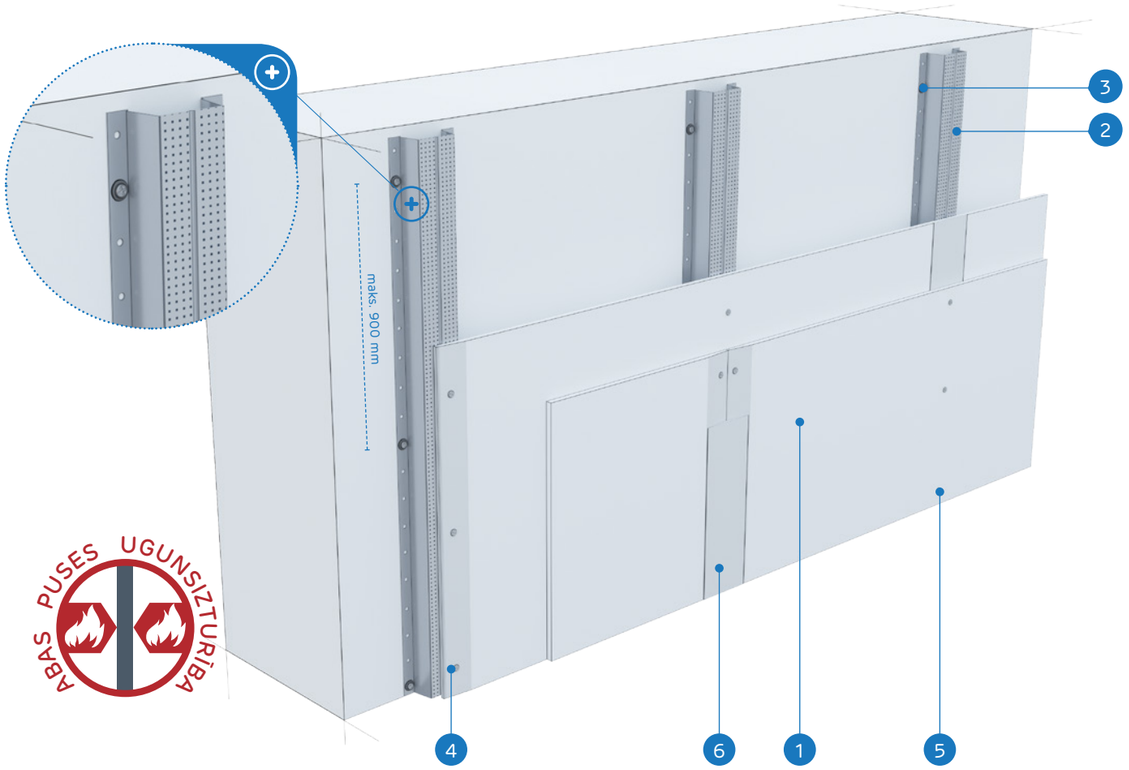

MATERIĀLI:

1. Ģipškartona plāksnes Nida
2. Cepures profils Nida PK48
3. Dībelis Nida
4. Pašurbjošās skrūves Nida 3,5 x 25 mm
5. Pašurbjošās skrūves Nida 3,5 x 35 mm
6. Šuve starp ģipškartona plāksnēm tiek veidota no Nida ģipša masas ar Nida šuvju līmlenti

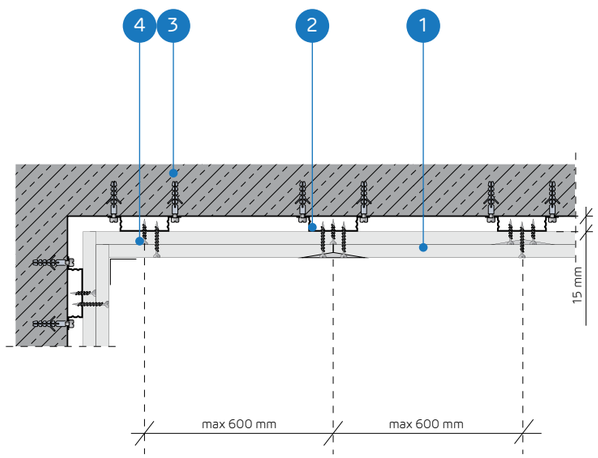

ENKUROTU SIENU SEGUMU SISTĒMAS AR NESOŠO KONSTRUKCIJU NIDA PK48

TEHNISKIE PARAMETRI

Sistēmas nosaukums Nida Apmetums [1]	Ģipša plākšņu apšuvums			Nesošā konstrukcija		Izolācijas materiāls	Maksimālais augstums	Skaņas izolācijas pieaugums	Būves svars 1m²	Ugunsizturības klase	Īpašā sistēma
				Enkurošanas elementa atstatums	Nida PK48 profilu atstatums						
	Nida	Biezums [mm]	Apzīmējums sask. ar standartu	[mm]	[mm]	[mm]	[mm]	ΔRw max [dB]	[kg]	[min.]	
PK48-25/Expert	Expert	2x12,5	A	1000	600	pēc izvēles	bez ierobežojumiem	11	18,0	-	-
PK48-25/Ūdens [2]	Ūdens	2x12,5	H2	1000	600	pēc izvēles	bez ierobežojumiem	11	19,0	-	-
PK48-25/Uguns+	Uguns Plusss	2x12,5	DF	1000	600	pēc izvēles	bez ierobežojumiem	11	22,0	(R)EI30	-
PK48-25/ÜdensUguns+	Ūdens Uguns Plusss	2x12,5	DFH2	1000	600	pēc izvēles	bez ierobežojumiem	11	22,0	(R)EI30	-
PK48-25/Cietā	Cietā	2x12,5	DEFH1IR	1000	600	pēc izvēles	bez ierobežojumiem	11	27,0	(R)EI30	●
PK48-25/Hydro	Hydro	2x12,5	GMFH1I	1000	600	pēc izvēles	bez ierobežojumiem	11	23,0	(R)EI30	●
PK48-30/Uguns+	Uguns Plusss	2x15,0	DF	1000	600	pēc izvēles	bez ierobežojumiem	11	29,0	(R)EI60	-
PK48-30/Cietā	Cietā	2x15,0	DEFH1IR	1000	600	pēc izvēles	bez ierobežojumiem	11	33,0	(R)EI60	●
PK48-30/Hydro	Hydro	2x15,0	GMFH1I	1000	600	pēc izvēles	bez ierobežojumiem	11	29,0	(R)EI60	●

[1] Eiropas tehniskais novērtējums ETA 15/0301.
[2] Telpās ar relatīvo gaisa mitrumu līdz 85 % stūra sekcijās pret intensīvu ūdens iedarbību ieteicams izmantot Nida Hydro ģipša šķiedru plāksnes (horizontālām un vertikālām virsmām vannas, dušas utt. zonās).

MATERIĀLU PATĒRIŅŠ UZ 1M² ENKUROTO SIENU SEGUMU NIDA APMETUMS SISTĒMĀ

Materiāla nosaukums	Mērv.	Sistēmas tips Nida Apmetums								
		PK48-25/ Expert	PK48-25/ Ūdens	PK48-25/ Uguns+	PK48-25/ ÜdensUguns+	PK48-25/ Cietā	PK48-25/ Hydro	PK48-30/ Uguns+	PK48-30/ Cietā	PK48-30/Hydro
		Materiāla patēriņš uz 1 m²								
Plāksne Nida Expert 12,5 mm	m²	2,0	-	-	-	-	-	-	-	-
Plāksne Nida Ūdens 12,5 mm	m²	-	2,0	-	-	-	-	-	-	-
Plāksne Nida Uguns Plusss 12,5 mm	m²	-	-	2,0	-	-	-	-	-	-
Plāksne Nida Ūdens Uguns Plusss 12,5 mm	m²	-	-	-	2,0	-	-	-	-	-
Plāksne Nida Cietā 12,5 mm	m²	-	-	-	-	2,0	-	-	-	-
Plāksne Nida Hydro 12,5 mm	m²	-	-	-	-	-	2,0	-	-	-
Plāksne Nida Uguns Plusss 15,0 mm	m²	-	-	-	-	-	-	2,0	-	-
Plāksne Nida Cietā 15,0 mm	m²	-	-	-	-	-	-	-	2,0	-
Plāksne Nida Hydro 15,0 mm	m²	-	-	-	-	-	-	-	-	2,0
Profils Nida PK48	tek.m	1,8	1,8	1,8	1,8	1,8	1,8	1,8	1,8	1,8
Dībelis Nida	gab.	3,8	3,8	3,8	3,8	3,8	3,8	3,8	3,8	3,8
Pašurbjošās skrūves Nida 3,5x25 mm	gab.	4,0	4,0	4,0	4,0	-	-	4,0	-	-
Pašurbjošās skrūves Nida 3,5x35 mm	gab.	12,0	12,0	12,0	12,0	-	-	-	-	-
Pašurbjošās skrūves Nida 3,5x45 mm	gab.	-	-	-	-	-	-	12,0	-	-
Pašurbjošās skrūves Nida Cietā 35 (3,9x35 mm)	gab.	-	-	-	-	16,0	-	-	4,0	-
Pašurbjošās skrūves Nida Cietā 45 (3,9x45 mm)	gab.	-	-	-	-	-	-	-	12,0	-
Pašurbjošās skrūves Nida Hydro C4 3,5x25 mm	gab.	-	-	-	-	-	4,0	-	-	4,0
Pašurbjošās skrūves Nida Hydro C4 3,5x41 mm	gab.	-	-	-	-	-	12,0	-	-	12,0
Līmlente šuvēm Nida	tek.m	1,4	1,4	1,4	1,4	1,4	1,4	1,4	1,4	1,4
Ģipša špaktele Nida Start	kg	0,6	0,6	0,6	0,6	-	-	0,6	-	-
Ģipša špaktele Nida Finisz	kg	0,1	0,1	0,1	0,1	-	-	0,1	-	-
Gatavā špaktelmasa Nida Hydromix [3]	kg	-	-	-	-	0,7	0,7	-	0,7	0,7

[3] Izmantojot ģipša šķiedru plāksnes Nida Cietā, kā alternatīvu varat izmantot arī Nida Planfix Fresh ģipša špakteli.
Patēriņa standartos nav ņemti vērā materiālie zaudējumi.

ENKUROTI SIENU SEGUMI

nida Apmetums

Ugunsizturības klase:	Skaņas izolācijas pieaugums:	Maksimālais būves augstums:	Būves svars 1m²:	Saistītā dokumenta numurs:
(R)EI60	11 dB	bez ierobežojumiem	32,0-41,0 kg	ETA 15/0301

Ekspluatācijas īpašību deklarācija:
DoP/Fixed Lining System /0014/15.11.2016

SISTĒMAS:

PK48-37,5

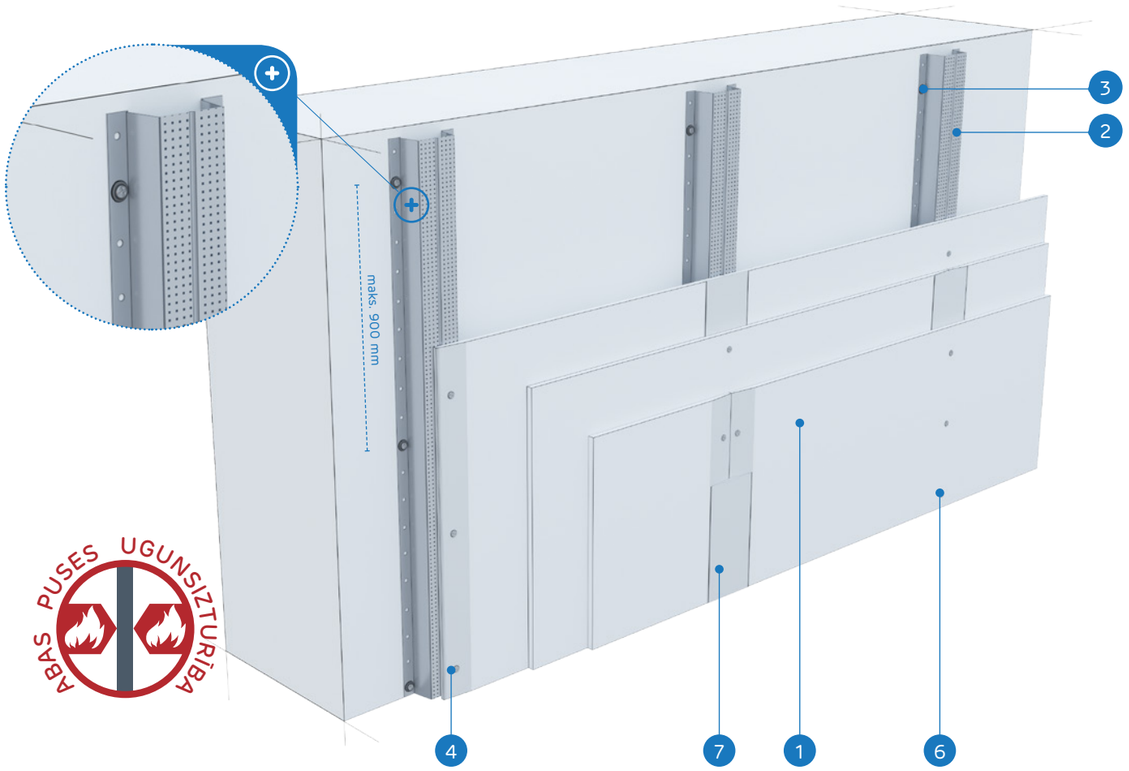

MATERIĀLI:

1. Ģipškartona plāksnes Nida
2. Cepures profils Nida PK48
3. Dībelis Nida
4. Pašurbjošās skrūves Nida 3,5 x 25 mm
5. Pašurbjošās skrūves Nida 3,5 x 35 mm
6. Pašurbjošās skrūves Nida 3,5 x 55 mm
7. Šuve starp ģipškartona plāksnēm tiek veidota no Nida ģipša masas ar Nida šuvju līmlenti

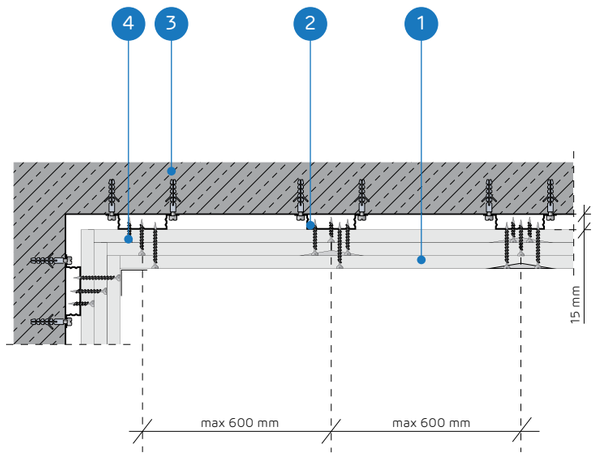

ENKUROTU SIENU SEGUMU SISTĒMAS AR NESOŠO KONSTRUKCIJU NIDA PK48

TEHNISKIE PARAMETRI

Sistēmas nosaukums Nida Apmetums [1]	Ģipša plākšņu apšuvums			Nesošā konstrukcija		Izolācijas materiāls	Maksimālais augstums	Skaņas izolācijas pieaugums	Būves svars 1m²	Ugunsizturības klase	Īpašā sistēma
				Enkurošanas elementa atstatums	Nida PK48 profilu atstatums						
	Nida	Biezums [mm]	Apzīmējums sask. ar standartu	[mm]	[mm]	[mm]	[mm]	ΔRw max [dB]	[kg]	[min.]	
PK48-37,5/Uguns+	Uguns Plusss	3x12,5	DF	1000	600	pēc izvēles	bez ierobežojumiem	11	32,0	(R)EI60	-
PK48-37,5/ŪdensUguns+	Ūdens Uguns Plusss	3x12,5	DFH2	1000	600	pēc izvēles	bez ierobežojumiem	11	32,0	(R)EI60	-
PK48-37,5/Cietā	Cietā	3x12,5	DEFH1IR	1000	600	pēc izvēles	bez ierobežojumiem	11	41,0	(R)EI60	●
PK48-37,5/Hydro	Hydro	3x12,5	GMFH1I	1000	600	pēc izvēles	bez ierobežojumiem	11	35,0	(R)EI60	●

[1] Eiropas tehniskais novērtējums ETA 15/0301.

MATERIĀLU PATĒRIŅŠ UZ 1M² ENKUROTO SIENU SEGUMU NIDA APMETUMS SISTĒMĀ

Materiāla nosaukums	Mērv.	Sistēmas tips Nida Apmetums			
		PK48-37,5/Uguns+	PK48-37,5/ ŪdensUguns+	PK48-37,5/Cietā	PK48-37,5/Hydro
		Materiāla patēriņš uz 1 m²			
Plāksne Nida Uguns Plusss 12,5 mm	m²	3,0	-	-	-
Plāksne Nida Ūdens Uguns Plusss 12,5 mm	m²	-	3,0	-	-
Plāksne Nida Cietā 12,5 mm	m²	-	-	3,0	-
Plāksne Nida Hydro 12,5 mm	m²	-	-	-	3,0
Profils Nida PK48	tek.m	1,8	1,8	1,8	1,8
Dībelis Nida	gab.	3,8	3,8	3,8	3,8
Pašurbjošās skrūves Nida 3,5x25 mm	gab.	4,0	4,0	-	-
Pašurbjošās skrūves Nida 3,5x35 mm	gab.	4,0	4,0	-	-
Pašurbjošās skrūves Nida 3,5x55 mm	gab.	12,0	12,0	-	-
Pašurbjošās skrūves Nida Cietā 35 (3,9x35 mm)	gab.	-	-	8,0	-
Pašurbjošās skrūves Nida Cietā 55 (3,9x55 mm)	gab.	-	-	12,0	-
Pašurbjošās skrūves Nida Hydro C4 3,5x25 mm	gab.	-	-	-	4,0
Pašurbjošās skrūves Nida Hydro C4 3,5x41 mm	gab.	-	-	-	4,0
Pašurbjošās skrūves Nida Hydro C4 3,5x55 mm	gab.	-	-	-	12,0
Līmlente šuvēm Nida	tek.m	1,4	1,4	1,4	1,4
Ģipša špaktele Nida Start	kg	0,9	0,9	-	-
Ģipša špaktele Nida Finisz	kg	0,1	0,1	-	-
Gatavā špakteļmasa Nida Hydromix [2]	kg	-	-	1,0	1,0

[2] Izmantojot ģipša šķiedru plāksnes Nida Cietā, kā alternatīvu varat izmantot arī Nida Planfix Fresh ģipša špakteli.
Patēriņa standartos nav ņemti vērā materiālie zaudējumi.

PIRMIE TIRGŪ SAUSĀS BŪVES SISTĒMAS MARĶĒTA ZĪME CE

Lūdzu, atrodiet mūsu kanālu Siniat Nida YouTube

ENKUROTI SIENU SEGUMI

nida Apmetums

Ugunsizturības klase:	Skaņas izolācijas pieaugums:	Maksimālais būves augstums:	Būves svars 1m²:	Saistītā dokumenta numurs:
(R)EI90 (R)EI120	11 dB	bez ierobežojumiem	42,0-64,0 kg	ETA 15/0301

Ekspluatācijas īpašību deklarācija:
DoP/Fixed Lining System /0014/15.11.2016

SISTĒMAS:

PK48-50; PK48-60

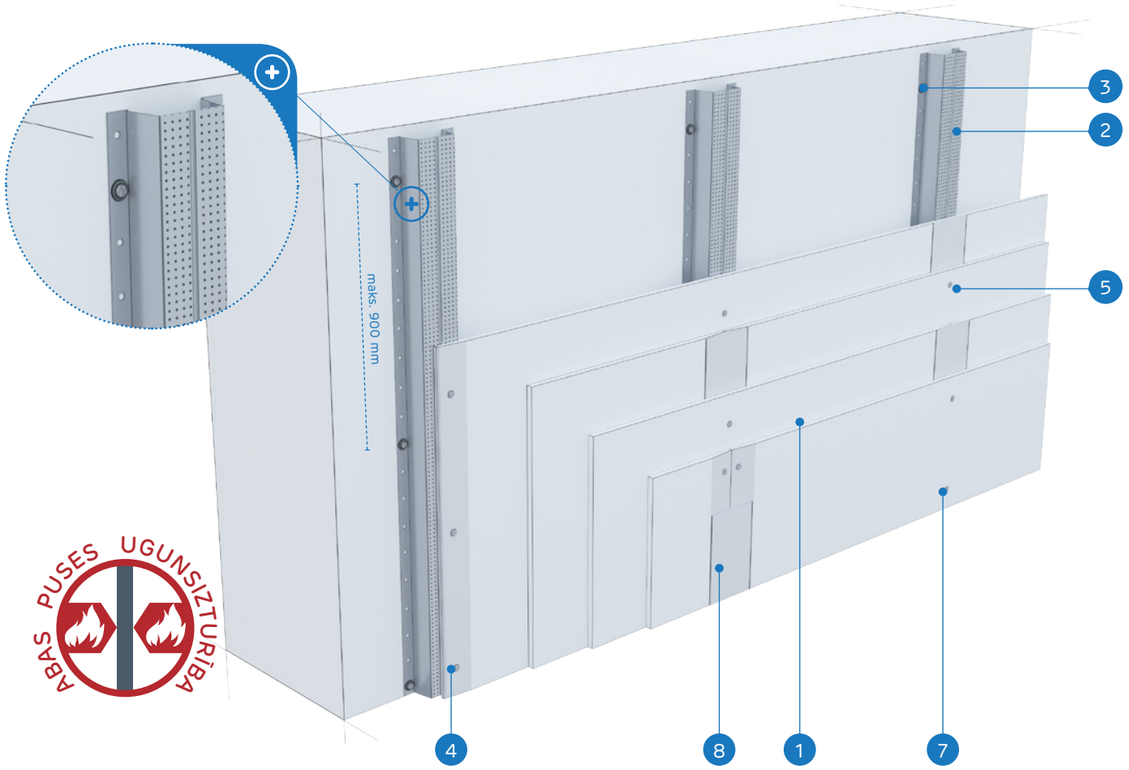

ABAS PUSES UGUNSIZTURĪBA

MATERIĀLI:

1. Ģipškartona plāksnes Nida
2. Cepures profils Nida PK48
3. Dībelis Nida
4. Pašurbjošās skrūves Nida 3,5 x 25 mm
5. Pašurbjošās skrūves Nida 3,5 x 35 mm
6. Pašurbjošās skrūves Nida 3,5 x 55 mm
7. Pašurbjošās skrūves Nida 3,5 x 70 mm
8. Šuve starp ģipškartona plāksnēm tiek veidota no Nida ģipša masas ar Nida šuvju līmlenti

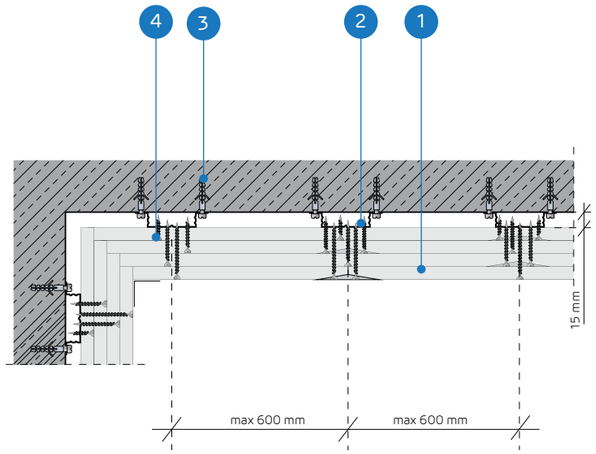

ENKUROTU SIENU SEGUMU SISTĒMAS AR NESOŠO KONSTRUKCIJU NIDA PK48

TEHNISKIE PARAMETRI

Sistēmas nosaukums Nida Apmetums [1]	Ģipša plākšņu apšuvums			Nesošā konstrukcija		Izolācijas materiāls	Maksimālais augstums	Skaņas izolācijas pieaugums	Būves svars 1m²	Ugunsizturības klase	Īpašā sistēma
				Enkurošanas elementa atstatums	Nida PK48 profilu atstatums						
	Nida	Biezums [mm]	Apzīmējums sask. ar standartu	[mm]	[mm]	[mm]	[mm]	ΔRw max [dB]	[kg]	[min.]	
PK48-50/Uguns+	Uguns Plusss	4x12,5	DF	1000	600	pēc izvēles	bez ierobežojumiem	11	42,0	(R)EI90	-
PK48-50/ŪdensUguns+	Ūdens Uguns Plusss	4x12,5	DFH2	1000	600	pēc izvēles	bez ierobežojumiem	11	42,0	(R)EI90	-
PK48-50/Cietā	Cietā	4x12,5	DEFH1IR	1000	600	pēc izvēles	bez ierobežojumiem	11	54,0	(R)EI90	●
PK48-50/Hydro	Hydro	4x12,5	GMFH1I	1000	600	pēc izvēles	bez ierobežojumiem	11	46,0	(R)EI90	●
PK48-60/Uguns+	Uguns Plusss	4x15,0	DF	1000	600	pēc izvēles	bez ierobežojumiem	11	56,0	(R)EI120	-
PK48-60/Cietā	Cietā	4x15,0	DEFH1IR	1000	600	pēc izvēles	bez ierobežojumiem	11	64,0	(R)EI120	●
PK48-60/Hydro	Hydro	4x15,0	GMFH1I	1000	600	pēc izvēles	bez ierobežojumiem	11	56,0	(R)EI120	●

[1] Eiropas tehniskais novērtējums ETA 15/0301.

MATERIĀLU PATĒRIŅŠ UZ 1M² ENKUROTO SIENU SEGUMU NIDA APMETUMS SISTĒMĀ

Materiāla nosaukums	Mērv.	Sistēmas tips Nida Apmetums						
		PK48-50/ Uguns+	PK48-50/ ŪdensUguns+	PK48-50/ Cietā	PK48-50/ Hydro	PK48-60/ Uguns+	PK48-60/ Cietā	PK48-60/ Hydro
		Materiāla patēriņš uz 1 m²						
Plāksne Nida Uguns Plusss 12,5 mm	m²	4,0	-	-	-	-	-	-
Plāksne Nida Ūdens Uguns Plusss 12,5 mm	m²	-	4,0	-	-	-	-	-
Plāksne Nida Cietā 12,5 mm	m²	-	-	4,0	-	-	-	-
Plāksne Nida Hydro 12,5 mm	m²	-	-	-	4,0	-	-	-
Plāksne Nida Uguns Plusss 15,0 mm	m²	-	-	-	-	4,0	-	-
Plāksne Nida Cietā 15,0 mm	m²	-	-	-	-	-	4,0	-
Plāksne Nida Hydro 15,0 mm	m²	-	-	-	-	-	-	4,0
Profils Nida PK48	tek.m	1,8	1,8	1,8	1,8	1,8	1,8	1,8
Dībelis Nida	gab.	3,8	3,8	3,8	3,8	3,8	3,8	3,8
Pašurbjošās skrūves Nida 3,5x25 mm	gab.	4,0	4,0	-	-	4,0	-	-
Pašurbjošās skrūves Nida 3,5x35 mm	gab.	4,0	4,0	-	-	-	-	-
Pašurbjošās skrūves Nida 3,5x45 mm	gab.	-	-	-	-	4,0	-	-
Pašurbjošās skrūves Nida 3,5x55 mm	gab.	4,0	4,0	-	-	4,0	-	-
Pašurbjošās skrūves Nida 4,2x70 mm	gab.	12,0	12,0	-	-	12,0	-	-
Pašurbjošās skrūves Nida Cietā 35 (3,9x35 mm)	gab.	-	-	8,0	-	-	4,0	-
Pašurbjošās skrūves Nida Cietā 45 (3,9x45 mm)	gab.	-	-	-	-	-	4,0	-
Pašurbjošās skrūves Nida Cietā 55 (3,9x55 mm)	gab.	-	-	4,0	-	-	4,0	-
Pašurbjošās skrūves Nida Cietā 70 (4,2x70 mm)	gab.	-	-	12,0	-	-	12,0	-
Pašurbjošās skrūves Nida Hydro C4 3,5x25 mm	gab.	-	-	-	4,0	-	-	4,0
Pašurbjošās skrūves Nida Hydro C4 3,5x41 mm	gab.	-	-	-	4,0	-	-	4,0
Pašurbjošās skrūves Nida Hydro C4 3,5x55 mm	gab.	-	-	-	4,0	-	-	4,0
Pašurbjošās skrūves Nida Hydro C4 4,2x70 mm	gab.	-	-	-	12,0	-	-	12,0
Līmlente šuvēm Nida	tek.m	1,4	1,4	1,4	1,4	1,4	1,4	1,4
Ģipša špaktele Nida Start	kg	1,2	1,2	-	-	1,2	-	-
Ģipša špaktele Nida Finisz	kg	0,1	0,1	-	-	0,1	-	-
Gatavā špaktelmasa Nida Hydromix [2]	kg	-	-	1,3	1,3	-	1,3	1,3

[2] Izmantojot ģipša šķiedru plāksnes Nida Cietā, kā alternatīvu varat izmantot arī Nida Planfix Fresh ģipša špakteli.
Patēriņa standartos nav ņemti vērā materiālie zaudējumi.

ENKUROTI SIENU SEGUMI

nida Apmetums

Ugunsizturības klase:	Skaņas izolācijas pieaugums:	Maksimālais būves augstums:	Būves svars 1m²:	Saistītā dokumenta numurs:
(R)EI15 (R)EI30	11 dB	10000 mm	11,0-17,0 kg	ETA 15/0301

Ekspluatācijas īpašību deklarācija:
DoP/Fixed Lining System /0018/15.11.2016

SISTĒMAS:
C100/L-12,5; C100/L-18

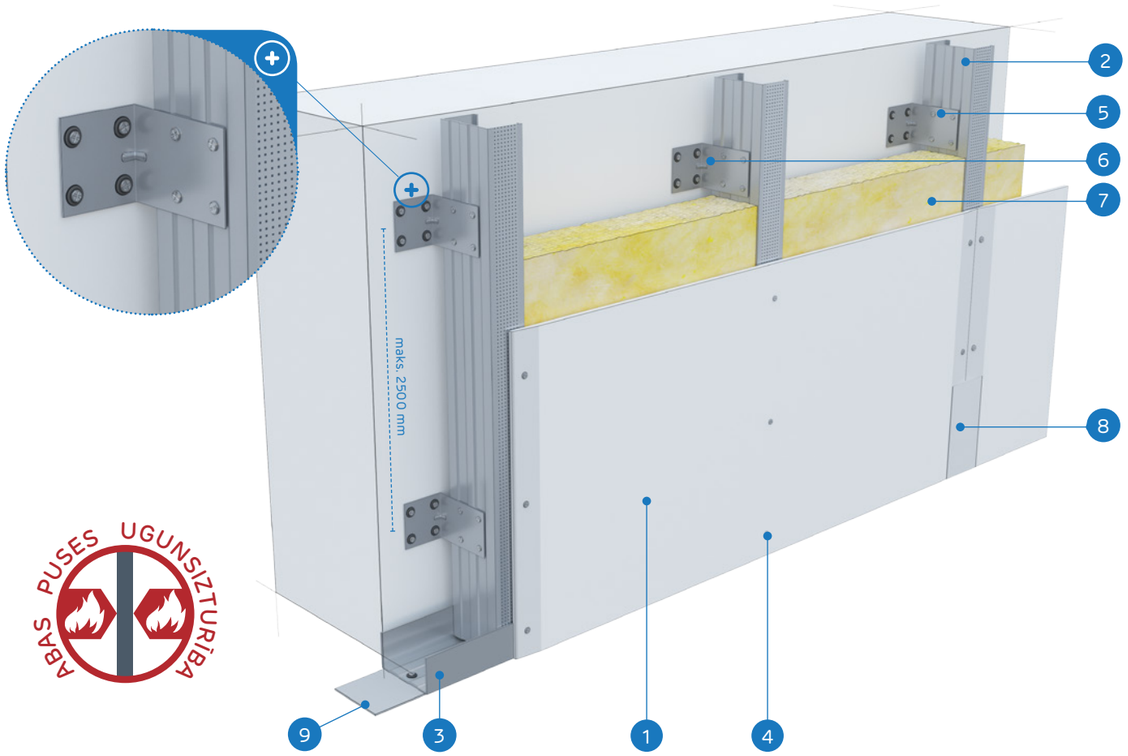

ABAS PUSĒS UGUNSIZTURĪBA

MATERIĀLI:

1. Ģipškartona plāksnes Nida
2. Profils Nida C 100
3. Profils Nida U 100
4. Pašurbjošās skrūves Nida 3,5 x 25 mm
5. Pašurbjošās skrūves Nida 3,5 x 9,5/11 mm
6. Tērauda leņķis Nida
7. Izolācijas materiāls minerālvate (pēc izvēles)
8. Šuve starp ģipškartona plāksnēm tiek veidota no Nida ģipša masas ar Nida šuvju līmlenti
9. Blīvējošā akustiskās izolācijas lente Nida

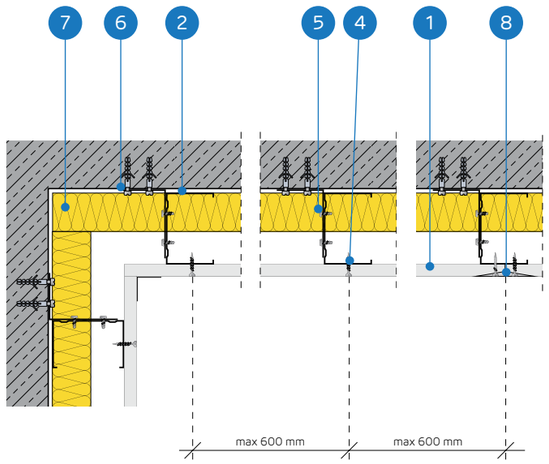

ENKUROTU SIENU SEGUMU SISTĒMAS AR NESOŠO KONSTRUKCIJU NIDA C100

TEHNISKIE PARAMETRI

Sistēmas nosaukums Nida Apmetums [1]	Ģipša plākšņu apšuvums			Nesošā konstrukcija		Izolācijas materiāls	Maksimālais augstums	Skaņas izolācijas pieaugums	Būves svars 1m²	Ugunsizturības klase	Īpašā sistēma
				Tērauda leņķu atstatums [2]	Nida C100 profilu atstatums						
	Nida	Biezums [mm]	Apzīmējums sask. ar standartu	[mm]	[mm]	[mm]	[mm]	ΔRw max [dB]	[kg]	[min.]	
C100/L-12,5/Expert	Expert	12,5	A	2500	600	pēc izvēles	10000	11	11,0	-	-
C100/L-12,5/Ūdens [3]	Ūdens	12,5	H2	2500	600	pēc izvēles	10000	11	12,0	-	-
C100/L-12,5/Uguns+	Uguns Plusss	12,5	DF	2500	600	pēc izvēles	10000	11	13,0	(R)EI15	-
C100/L-12,5/ŪdensUguns+	Ūdens Uguns Plusss	12,5	DFH2	2500	600	pēc izvēles	10000	11	13,0	(R)EI15	-
C100/L-12,5/Cietā	Cietā	12,5	DEFH1IR	2500	600	pēc izvēles	10000	11	16,0	(R)EI15	●
C100/L-12,5/Hydro	Hydro	12,5	GMFH1I	2500	600	pēc izvēles	10000	11	14,0	(R)EI15	●
C100/L-18/Uguns+	Uguns Plusss	18,0	DF	2500	600	pēc izvēles	10000	11	17,0	(R)EI30	-

[1] Eiropas tehniskais novērtējums ETA 15/0301.
[2] Lai iegūtu augstākus skaņas izolācijas parametrus, izmantojiet PHONI SL akustisko savienotāju ar vienu stūra kronšteinu.
[3] Telpās ar relatīvo gaisa mitrumu līdz 85 % stūra sekcijās pret intensīvu ūdens iedarbību ieteicams izmantot Nida Hydro ģipša šķiedru plāksnes (horizontālām un vertikālām virsmām vannas, dušas utt. zonās).

MATERIĀLU PATĒRIŅŠ UZ 1M² ENKUROTO SIENU SEGUMU NIDA APMETUMS SISTĒMĀ

Materiāla nosaukums	Mērv.	Sistēmas tips Nida Apmetums						
		C100/L-12,5/ Expert	C100/L-12,5/ Ūdens	C100/L-12,5/ Uguns+	C100/L-12,5/ ŪdensUguns+	C100/L-12,5/ Cietā	C100/L-12,5/ Hydro	C100/L-18/ Uguns+
		Materiāla patēriņš uz 1 m²						
Plāksne Nida Expert 12,5 mm	m²	1,0	-	-	-	-	-	-
Plāksne Nida Ūdens 12,5 mm	m²	-	1,0	-	-	-	-	-
Plāksne Nida Uguns Plusss 12,5 mm	m²	-	-	1,0	-	-	-	-
Plāksne Nida Ūdens Uguns Plusss 12,5 mm	m²	-	-	-	1,0	-	-	-
Plāksne Nida Cietā 12,5 mm	m²	-	-	-	-	1,0	-	-
Plāksne Nida Hydro 12,5 mm	m²	-	-	-	-	-	1,0	-
Plāksne Nida Uguns Plusss 18,0 mm	m²	-	-	-	-	-	-	1,0
Profils Nida C100	tek.m	1,8	1,8	1,8	1,8	1,8	1,8	1,8
Profils Nida U100	tek.m	0,7	0,7	0,7	0,7	0,7	0,7	0,7
Leņķis Nida UA100 profilam	gab.	0,8	0,8	0,8	0,8	0,8	0,8	0,8
Dībelis Nida	gab.	5,4	5,4	5,4	5,4	5,4	5,4	5,4
Pašurbjošās skrūves Nida 3,5x9,5/11 mm	gab.	3,0	3,0	3,0	3,0	3,0	3,0	3,0
Pašurbjošās skrūves Nida 3,5x25 mm	gab.	12,0	12,0	12,0	12,0	-	-	-
Pašurbjošās skrūves Nida 3,5x35 mm	gab.	-	-	-	-	-	-	12,0
Pašurbjošās skrūves Nida Cietā 35 (3,9x35 mm)	gab.	-	-	-	-	12,0	-	-
Pašurbjošās skrūves Nida Hydro C4 3,5x25 mm	gab.	-	-	-	-	-	12,0	-
Līmlente šuvēm Nida	tek.m	1,4	1,4	1,4	1,4	1,4	1,4	1,4
Akustiskās izolācijas līmlente Nida	tek.m	1,1	1,1	1,1	1,1	1,1	1,1	1,1
Ģipša špaktele Nida Start	kg	0,3	0,3	0,3	0,3	-	-	0,3
Ģipša špaktele Nida Finisz	kg	0,1	0,1	0,1	0,1	-	-	0,1
Gatavā špaktelmasa Nida Hydromix [4]	kg	-	-	-	-	0,4	0,4	-
Minerālvate [5]	m²	1,0	1,0	1,0	1,0	1,0	1,0	1,0

[4] Izmantojot ģipša šķiedru plāksnes Nida Cietā, kā alternatīvu varat izmantot arī Nida Planfix Fresh ģipša špakteli.
[5] Pielietojums atbilstoši prasībām.
Patēriņa standartos nav ņemti vērā materiālie zaudējumi.

PIRMIE TIRGŪ SAUSĀS BŪVES SISTĒMAS MARKĒTA ZĪME CE

Lūdzu, atrodiet mūsu kanālu Siniat Nida YouTube

ENKUROTI SIENU SEGUMI

nida Apmetums

Ugunsizturības klase:	Skaņas izolācijas pieaugums:	Maksimālais būves augstums:	Būves svars 1m²:	Saistītā dokumenta numurs:
(R)EI30 (R)EI60	11 dB	10000 mm	20,0-34,0 kg	ETA 15/0301

Ekspluatācijas īpašību deklarācija:
DoP/Fixed Lining System /0018/15.11.2016

SISTĒMAS:
C100/L-25; C100/L-30

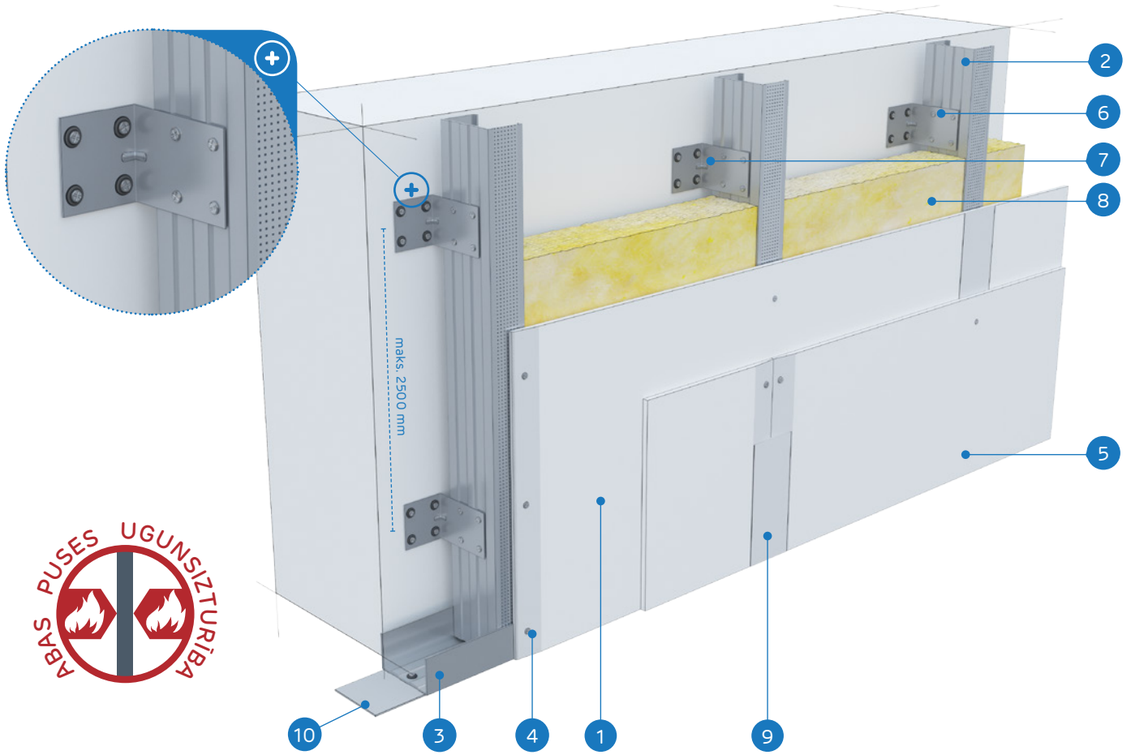

ABAS PUSĒS UGUNSIZTURĪBA

MATERIĀLI:

1. Ģipškartona plāksnes Nida
2. Profils Nida C 100
3. Profils Nida U 100
4. Pašurbjošās skrūves Nida 3,5 x 25 mm
5. Pašurbjošās skrūves Nida 3,5 x 35 mm
6. Pašurbjošās skrūves Nida 3,5 x 9,5/11 mm
7. Tērauda leņķis Nida
8. Izolācijas materiāls minerālvate (pēc izvēles)
9. Šuve starp ģipškartona plāksnēm tiek veidota no Nida ģipša masas ar Nida šuvju līmlenti
10. Blīvējošā akustiskās izolācijas lente Nida

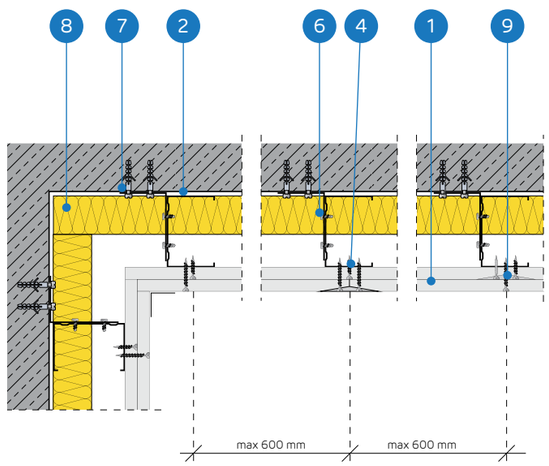

ENKUROTU SIENU SEGUMU SISTĒMAS AR NESOŠO KONSTRUKCIJU NIDA C100

TEHNISKIE PARAMETRI

Sistēmas nosaukums Nida Apmetums [1]	Ģipša plākšņu apšuvums			Nesošā konstrukcija		Izolācijas materiāls	Maksimālais augstums	Skaņas izolācijas pieaugums	Būves svars 1m²	Ugunsizturības klase	Īpašā sistēma
				Tērauda leņķu atstatums [2]	Nida C100 profilu atstatums						
	Nida	Biezums [mm]	Apzīmējums saask. ar standartu	[mm]	[mm]	[mm]	[mm]	ΔRw max [dB]	[kg]	[min.]	
C100/L-25/Expert	Expert	2x12,5	A	2500	600	pēc izvēles	10000	11	20,0	-	-
C100/L-25/Ūdens [3]	Ūdens	2x12,5	H2	2500	600	pēc izvēles	10000	11	21,0	-	-
C100/L-25/Uguns+	Uguns Plusss	2x12,5	DF	2500	600	pēc izvēles	10000	11	24,0	(R)EI30	-
C100/L-25/ŪdensUguns+	Ūdens Uguns Plusss	2x12,5	DFH2	2500	600	pēc izvēles	10000	11	24,0	(R)EI30	-
C100/L-25/Cietā	Cietā	2x12,5	DEFH1IR	2500	600	pēc izvēles	10000	11	29,0	(R)EI30	●
C100/L-25/Hydro	Hydro	2x12,5	GMFH1I	2500	600	pēc izvēles	10000	11	25,0	(R)EI30	●
C100/L-30/Uguns+	Uguns Plusss	2x15,0	DF	2500	600	pēc izvēles	10000	11	31,0	(R)EI60	-
C100/L-30/Cietā	Cietā	2x15,0	DEFH1IR	2500	600	pēc izvēles	10000	11	34,0	(R)EI60	●
C100/L-30/Hydro	Hydro	2x15,0	GMFH1I	2500	600	pēc izvēles	10000	11	31,0	(R)EI60	●

[1] Eiropas tehniskais novērtējums ETA 15/0301.
[2] Lai iegūtu augstākus skaņas izolācijas parametrus, izmantojiet PHONI SL akustisko savienotāju ar vienu stūra kronšteinu.
[3] Telpās ar relatīvo gaisa mitrumu līdz 85 % stūra sekcijās pret intensīvu ūdens iedarbību ieteicams izmantot Nida Hydro ģipša šķiedru plāksnes (horizontālām un vertikālām virsmām vannas, dušas utt. zonās).

MATERIĀLU PATĒRIŅŠ UZ 1M² ENKUROTO SIENU SEGUMU NIDA APMETUMS SISTĒMĀ

Materiāla nosaukums	Mērv.	Sistēmas tips Nida Apmetums								
		C100/L-25/ Expert	C100/L-25/ Ūdens	C100/L-25/ Uguns+	C100/L-25/ ŪdensUguns+	C100/L-25/ Cietā	C100/L-25/ Hydro	C100/L-30/ Uguns+	C100/L-30/ Cietā	C100/L-30/ Hydro
		Materiāla patēriņš uz 1 m²								
Plāksne Nida Expert 12,5 mm	m²	2,0	-	-	-	-	-	-	-	-
Plāksne Nida Ūdens 12,5 mm	m²	-	2,0	-	-	-	-	-	-	-
Plāksne Nida Uguns Plusss 12,5 mm	m²	-	-	2,0	-	-	-	-	-	-
Plāksne Nida Ūdens Uguns Plusss 12,5 mm	m²	-	-	-	2,0	-	-	-	-	-
Plāksne Nida Cietā 12,5 mm	m²	-	-	-	-	2,0	-	-	-	-
Plāksne Nida Hydro 12,5 mm	m²	-	-	-	-	-	2,0	-	-	-
Plāksne Nida Uguns Plusss 15,0 mm	m²	-	-	-	-	-	-	2,0	-	-
Plāksne Nida Cietā 15,0 mm	m²	-	-	-	-	-	-	-	2,0	-
Plāksne Nida Hydro 15,0 mm	m²	-	-	-	-	-	-	-	-	2,0
Profils Nida C100	tek.m	1,8	1,8	1,8	1,8	1,8	1,8	1,8	1,8	1,8
Profils Nida U100	tek.m	0,7	0,7	0,7	0,7	0,7	0,7	0,7	0,7	0,7
Leņķis Nida UA100 profilam	gab.	0,8	0,8	0,8	0,8	0,8	0,8	0,8	0,8	0,8
Dībelis Nida	gab.	5,4	5,4	5,4	5,4	5,4	5,4	5,4	5,4	5,4
Pašurbjošās skrūves Nida 3,5x9,5/11 mm	gab.	3,0	3,0	3,0	3,0	3,0	3,0	3,0	3,0	3,0
Pašurbjošās skrūves Nida 3,5x25 mm	gab.	4,0	4,0	4,0	4,0	-	-	4,0	-	-
Pašurbjošās skrūves Nida 3,5x35 mm	gab.	12,0	12,0	12,0	12,0	-	-	-	-	-
Pašurbjošās skrūves Nida 3,5x45 mm	gab.	-	-	-	-	-	-	12,0	-	-
Pašurbjošās skrūves Nida Cietā 35 (3,9x35 mm)	gab.	-	-	-	-	16,0	-	-	4,0	-
Pašurbjošās skrūves Nida Cietā 45 (3,9x45 mm)	gab.	-	-	-	-	-	-	-	12,0	-
Pašurbjošās skrūves Nida Hydro C4 3,5x25 mm	gab.	-	-	-	-	-	4,0	-	-	4,0
Pašurbjošās skrūves Nida Hydro C4 3,5x41 mm	gab.	-	-	-	-	-	12,0	-	-	12,0
Līmlente šuvēm Nida	tek.m	1,4	1,4	1,4	1,4	1,4	1,4	1,4	1,4	1,4
Akustiskās izolācijas līmlente Nida	tek.m	1,1	1,1	1,1	1,1	1,1	1,1	1,1	1,1	1,1
Ģipša špaktele Nida Start	kg	0,6	0,6	0,6	0,6	-	-	0,6	-	-
Ģipša špaktele Nida Finisz	kg	0,1	0,1	0,1	0,1	-	-	0,1	-	-
Gatavā špakteļmasa Nida Hydromix [4]	kg	-	-	-	-	0,7	0,7	-	0,7	0,7
Minerālvate [5]	m²	1,0	1,0	1,0	1,0	1,0	1,0	1,0	1,0	1,0

[4] Izmantojot ģipša šķiedru plāksnes Nida Cietā, kā alternatīvu varat izmantot arī Nida Planfix Fresh ģipša špakteli.
[5] Pielietojums atbilstoši prasībām.
Patēriņa standartos nav ņemti vērā materiālie zaudējumi.

ENKUROTI SIENU SEGUMI

nida Apmetums

Ugunsizturības klase:	Skaņas izolācijas pieaugums:	Maksimālais būves augstums:	Būves svars 1m²:	Saistītā dokumenta numurs:
(R)EI60	11 dB	10000 mm	34,0-42,0 kg	ETA 15/0301

Ekspluatācijas īpašību deklarācija:
DoP/Fixed Lining System /0018/15.11.2016

SISTĒMAS:
C100/L-37,5

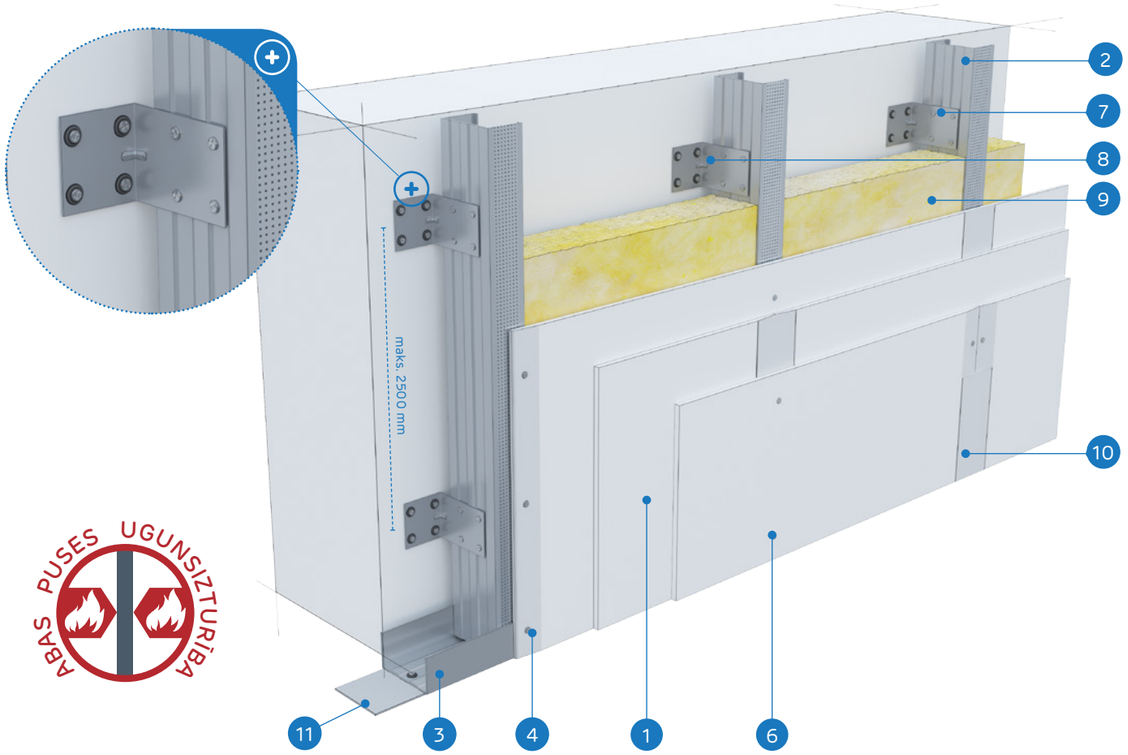

MATERIĀLI:

1. Ģipškartona plāksnes Nida
2. Profils Nida C 100
3. Profils Nida U 100
4. Pašurbjošās skrūves Nida 3,5 x 25 mm
5. Pašurbjošās skrūves Nida 3,5 x 35 mm
6. Pašurbjošās skrūves Nida 4,2 x 55 mm
7. Pašurbjošās skrūves Nida 3,5 x 9,5/11 mm
8. Tērauda leņķis Nida
9. Izolācijas materiāls minerālvate (pēc izvēles)
10. Šuve starp ģipškartona plāksnēm tiek veidota no Nida ģipša masas ar Nida šuvju līmlenti
11. Blīvējošā akustiskās izolācijas lente Nida

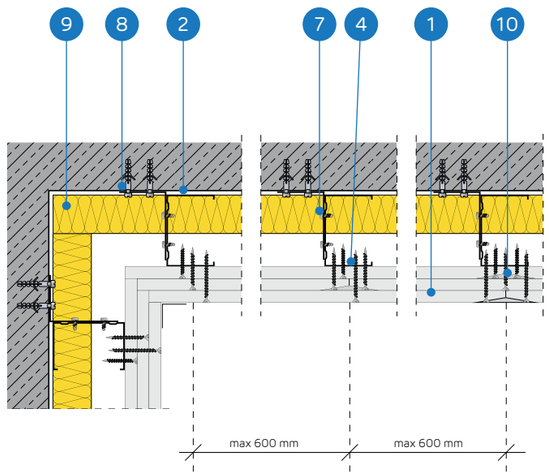

ENKUROTU SIENU SEGUMU SISTĒMAS AR NESOŠO KONSTRUKCIJU NIDA C100

TEHNISKIE PARAMETRI

Sistēmas nosaukums Nida Apmetums [1]	Ģipša plākšņu apšuvums			Nesošā konstrukcija		Izolācijas materiāls	Maksimālais augstums	Skaņas izolācijas pieaugums	Būves svars 1m²	Ugunsizturības klase	Īpašā sistēma
				Tērauda leņķu atstatums [2]	Nida C100 profilu atstatums						
	Nida	Biezums [mm]	Apzīmējums sask. ar standartu	[mm]	[mm]	[mm]	[mm]	ΔRw max [dB]	[kg]	[min.]	
C100/L-37,5/Uguns+	Uguns Plusss	3x12,5	DF	2500	600	pēc izvēles	10000	11	34,0	(R)EI60	-
C100/L-37,5/ÚdensUguns+	Údens Uguns Plusss	3x12,5	DFH2	2500	600	pēc izvēles	10000	11	34,0	(R)EI60	-
C100/L-37,5/Cietā	Cietā	3x12,5	DEFH1IR	2500	600	pēc izvēles	10000	11	42,0	(R)EI60	●
C100/L-37,5/Hydro	Hydro	3x12,5	GMFH1I	2500	600	pēc izvēles	10000	11	36,0	(R)EI60	●

[1] Eiropas tehniskais novērtējums ETA 15/0301.
[2] Lai iegūtu augstākus skaņas izolācijas parametrus, izmantojiet PHONI SL akustisko savienotāju ar vienu stūra kronšteinu.

MATERIĀLU PATĒRIŅŠ UZ 1M² ENKUROTO SIENU SEGUMU NIDA APMETUMS SISTĒMĀ

Materiāla nosaukums	Mērv.	Sistēmas tips Nida Apmetums			
		C100/L-37,5/Uguns+	C100/L-37,5/ÚdensUguns+	C100/L-37,5/Cietā	C100/L-37,5/Hydro
		Materiāla patēriņš uz 1 m²			
Plāksne Nida Uguns Plusss 12,5 mm	m²	3,0	-	-	-
Plāksne Nida Údens Uguns Plusss 12,5 mm	m²	-	3,0	-	-
Plāksne Nida Cietā 12,5 mm	m²	-	-	3,0	-
Plāksne Nida Hydro 12,5 mm	m²	-	-	-	3,0
Profils Nida C100	tek.m	1,8	1,8	1,8	1,8
Profils Nida U100	tek.m	0,7	0,7	0,7	0,7
Leņķis Nida UA100 profilam	gab.	0,8	0,8	0,8	0,8
Dībelis Nida	gab.	5,4	5,4	5,4	5,4
Pašurbjošās skrūves Nida 3,5x9,5/11 mm	gab.	3,0	3,0	3,0	3,0
Pašurbjošās skrūves Nida 3,5x25 mm	gab.	4,0	4,0	-	-
Pašurbjošās skrūves Nida 3,5x35 mm	gab.	4,0	4,0	-	-
Pašurbjošās skrūves Nida 3,5x55 mm	gab.	12,0	12,0	-	-
Pašurbjošās skrūves Nida Cietā 35 (3,9x35 mm)	gab.	-	-	8,0	-
Pašurbjošās skrūves Nida Cietā 55 (3,9x55 mm)	gab.	-	-	12,0	-
Pašurbjošās skrūves Nida Hydro C4 3,5x25 mm	gab.	-	-	-	4,0
Pašurbjošās skrūves Nida Hydro C4 3,5x41 mm	gab.	-	-	-	4,0
Pašurbjošās skrūves Nida Hydro C4 3,5x55 mm	gab.	-	-	-	12,0
Līmlente šuvēm Nida	tek.m	1,4	1,4	1,4	1,4
Akustiskās izolācijas līmlente Nida	tek.m	1,1	1,1	1,1	1,1
Ģipša špaktele Nida Start	kg	0,9	0,9	-	-
Ģipša špaktele Nida Finisz	kg	0,1	0,1	-	-
Gatavā špakteļmasa Nida Hydromix [3]	kg	-	-	1,0	1,0
Minerālvate [4]	m²	1,0	1,0	1,0	1,0

[3] Izmantojot ģipša šķiedru plāksnes Nida Cietā, kā alternatīvu varat izmantot arī Nida Planfix Fresh ģipša špakteli.
[4] Pielietojums atbilstoši prasībām.
Patēriņa standartos nav ņemti vērā materiālie zaudējumi.

PIRMIE TIRGŪ SAUSĀS BŪVES SISTĒMAS MARĶĒTA ZĪME CE

Lūdzu, atrodiet mūsu kanālu Siniat Nida YouTube

SAUSĀS BŪVES SISTĒMAS

ENKUROTI SIENU SEGUMI

nida Apmetums

Ugunsizturības klase:	Skaņas izolācijas pieaugums:	Maksimālais būves augstums:	Būves svars 1m²:	Saistītā dokumenta numurs:
(R)EI90 (R)EI120	11 dB	10000 mm	44,0-66,0 kg	ETA 15/0301

Ekspluatācijas īpašību deklarācija:
DoP/Fixed Lining System /0018/15.11.2016

SISTĒMAS:

C100/L-50; C100/L-60

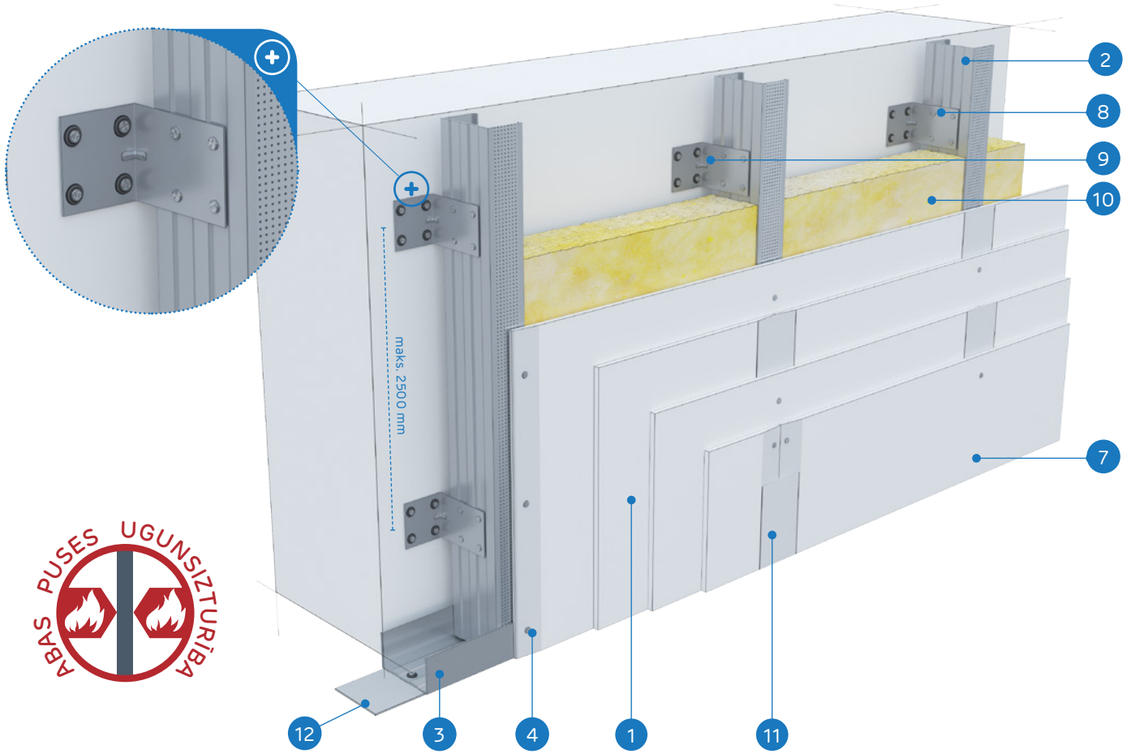

ABAS PUSĒS UGUNSIZTURĪBA

MATERIĀLI:

1. Ģipškartona plāksnes Nida
2. Profils Nida C 100
3. Profils Nida U 100
4. Pašurbjošās skrūves Nida 3,5 x 25 mm
5. Pašurbjošās skrūves Nida 3,5 x 35 mm
6. Pašurbjošās skrūves Nida 3,5 x 55 mm
7. Pašurbjošās skrūves Nida 4,2 x 70 mm
8. Pašurbjošās skrūves Nida 3,5 x 9,5/11 mm
9. Tērauda leņķis Nida
10. Izolācijas materiāls minerālvate (pēc izvēles)
11. Šuve starp ģipškartona plāksnēm tiek veidota no Nida ģipša masas ar Nida šuvju līmlenti
12. Blīvējošā akustiskās izolācijas lente Nida

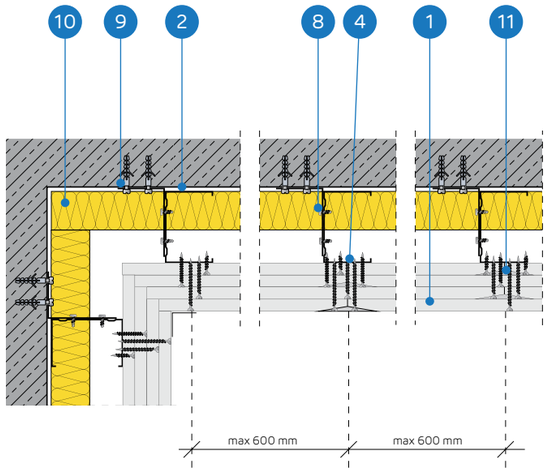

ENKUROTU SIENU SEGUMU SISTĒMAS AR NESOŠO KONSTRUKCIJU NIDA C100

TEHNISKIE PARAMETRI

Sistēmas nosaukums Nida Apmetums [1]	Ģipša plākšņu apšuvums			Nesošā konstrukcija		Izolācijas materiāls	Maksimālais augstums	Skaņas izolācijas pieaugums	Būves svars 1m²	Ugunsizturības klase	Īpašā sistēma
				Tērauda leņķu atstatums [2]	Nida C100 profilu atstatums						
	Nida	Biezums [mm]	Apzīmējums sask. ar standartu	[mm]	[mm]	[mm]	[mm]	ΔRw max [dB]	[kg]	[min.]	
C100/L-50/Uguns+	Uguns Plusss	4x12,5	DF	2500	600	pēc izvēles	10000	11	44,0	(R)EI90	-
C100/L-50/ŪdensUguns+	Ūdens Uguns Plusss	4x12,5	DFH2	2500	600	pēc izvēles	10000	11	44,0	(R)EI90	-
C100/L-50/Cietā	Cietā	4x12,5	DEFH1IR	2500	600	pēc izvēles	10000	11	55,0	(R)EI90	●
C100/L-50/Hydro	Hydro	4x12,5	GMFH1I	2500	600	pēc izvēles	10000	11	47,0	(R)EI90	●
C100/L-60/Uguns+	Uguns Plusss	4x15,0	DF	2500	600	pēc izvēles	10000	11	58,0	(R)EI120	-
C100/L-60/Cietā	Cietā	4x15,0	DEFH1IR	2500	600	pēc izvēles	10000	11	66,0	(R)EI120	●
C100/L-60/Hydro	Hydro	4x15,0	GMFH1I	2500	600	pēc izvēles	10000	11	58,0	(R)EI120	●

[1] Eiropas tehniskais novērtējums ETA 15/0301.
[2] Lai iegūtu augstākus skaņas izolācijas parametrus, izmantojiet PHONI SL akustisko savienotāju ar vienu stūra kronšteinu.

MATERIĀLU PATĒRIŅŠ UZ 1M² ENKUROTO SIENU SEGUMU NIDA APMETUMS SISTĒMĀ

Materiāla nosaukums	Mērv.	Sistēmas tips Nida Apmetums						
		C100/L-50/ Uguns+	C100/L-50/ ŪdensUguns+	C100/L-50/ Cietā	C100/L-50/ Hydro	C100/L-60/ Uguns+	C100/L-60/ Cietā	C100/L-60/ Hydro
		Materiāla patēriņš uz 1 m²						
Plāksne Nida Uguns Plusss 12,5 mm	m²	4,0	-	-	-	-	-	-
Plāksne Nida Ūdens Uguns Plusss 12,5 mm	m²	-	4,0	-	-	-	-	-
Plāksne Nida Cietā 12,5 mm	m²	-	-	4,0	-	-	-	-
Plāksne Nida Hydro 12,5 mm	m²	-	-	-	4,0	-	-	-
Plāksne Nida Uguns Plusss 15,0 mm	m²	-	-	-	-	4,0	-	-
Plāksne Nida Cietā 15,0 mm	m²	-	-	-	-	-	4,0	-
Plāksne Nida Hydro 15,0 mm	m²	-	-	-	-	-	-	4,0
Profils Nida C100	tek.m	1,8	1,8	1,8	1,8	1,8	1,8	1,8
Profils Nida U100	tek.m	0,7	0,7	0,7	0,7	0,7	0,7	0,7
Leņķis Nida UA100 profilam	gab.	0,8	0,8	0,8	0,8	0,8	0,8	0,8
Dībelis Nida	gab.	5,4	5,4	5,4	5,4	5,4	5,4	5,4
Pašurbjošās skrūves Nida 3,5x9,5/11 mm	gab.	3,0	3,0	3,0	3,0	3,0	3,0	3,0
Pašurbjošās skrūves Nida 3,5x25 mm	gab.	4,0	4,0	-	-	4,0	-	-
Pašurbjošās skrūves Nida 3,5x35 mm	gab.	4,0	4,0	-	-	-	-	-
Pašurbjošās skrūves Nida 3,5x45 mm	gab.	-	-	-	-	4,0	-	-
Pašurbjošās skrūves Nida 3,5x55 mm	gab.	4,0	4,0	-	-	4,0	-	-
Pašurbjošās skrūves Nida 4,2x70 mm	gab.	12,0	12,0	-	-	12,0	-	-
Pašurbjošās skrūves Nida Cietā 35 (3,9x35 mm)	gab.	-	-	8,0	-	-	4,0	-
Pašurbjošās skrūves Nida Cietā 45 (3,9x45 mm)	gab.	-	-	-	-	-	4,0	-
Pašurbjošās skrūves Nida Cietā 55 (3,9x55 mm)	gab.	-	-	4,0	-	-	4,0	-
Pašurbjošās skrūves Nida Cietā 70 (4,2x70 mm)	gab.	-	-	12,0	-	-	12,0	-
Pašurbjošās skrūves Nida Hydro C4 3,5x25 mm	gab.	-	-	-	4,0	-	-	4,0
Pašurbjošās skrūves Nida Hydro C4 3,5x41 mm	gab.	-	-	-	4,0	-	-	4,0
Pašurbjošās skrūves Nida Hydro C4 3,5x55 mm	gab.	-	-	-	4,0	-	-	4,0
Pašurbjošās skrūves Nida Hydro C4 4,2x70 mm	gab.	-	-	-	12,0	-	-	12,0
Līmlente šuvēm Nida	tek.m	1,4	1,4	1,4	1,4	1,4	1,4	1,4
Akustiskās izolācijas līmlente Nida	tek.m	1,1	1,1	1,1	1,1	1,1	1,1	1,1
Ģipša špaktele Nida Start	kg	1,2	1,2	-	-	1,2	-	-
Ģipša špaktele Nida Finisz	kg	0,1	0,1	-	-	0,1	-	-
Gatavā špaktemasa Nida Hydromix [3]	kg	-	-	1,3	1,3	-	1,3	1,3
Minerālvate [4]	m²	1,0	1,0	1,0	1,0	1,0	1,0	1,0

[3] Izmantojot ģipša šķiedru plāksnes Nida Cietā, kā alternatīvu varat izmantot arī Nida Planfix Fresh ģipša špakteli.
[4] Pielietojums atbilstoši prasībām.
Patēriņa standartos nav ņemti vērā materiālie zaudējumi.

ENKUROTI SIENU SEGUMI

nida Apmetums

Ugunsizturības klase:	Skaņas izolācijas pieaugums:	Maksimālais būves augstums:	Būves svars 1m²:	Saistītā dokumenta numurs:
(R)EI15 (R)EI30	11 dB	12000 mm	13,0-19,0 kg	ETA 15/0301

Ekspluatācijas īpašību deklarācija:
DoP/Fixed Lining System /0018/15.11.2016

SISTĒMAS:

CC100/L-12,5; CC100/L-18

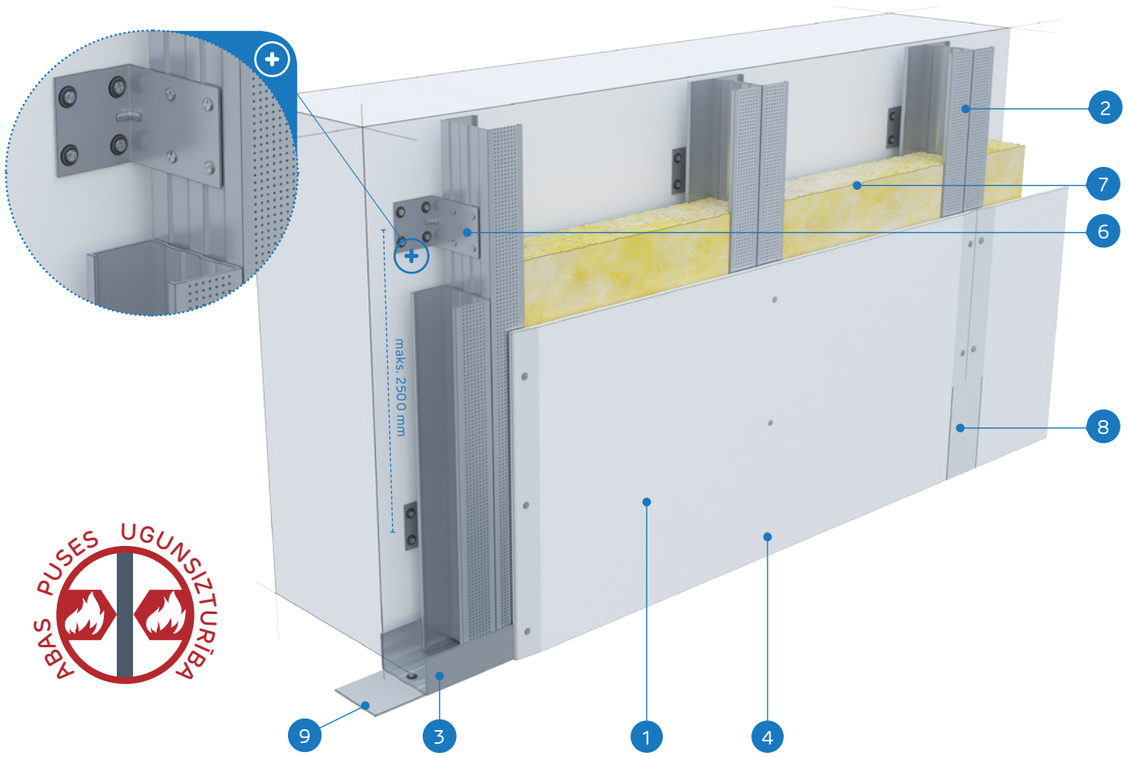

ABAS PUSES UGUNSIZTURĪBA

MATERIĀLI:

1. Ģipškartona plāksnes Nida
2. Profils Nida C 100 x2
3. Profils Nida U 100
4. Pašurbjošās skrūves Nida 3,5 x 25 mm
5. Pašurbjošās skrūves Nida 3,5 x 9,5/11 mm
6. Tērauda leņķis Nida
7. Izolācijas materiāls minerālvate (pēc izvēles)
8. Šuve starp ģipškartona plāksnēm tiek veidota no Nida ģipša masas ar Nida šuvju līmlenti
9. Blīvējošā akustiskās izolācijas lente Nida

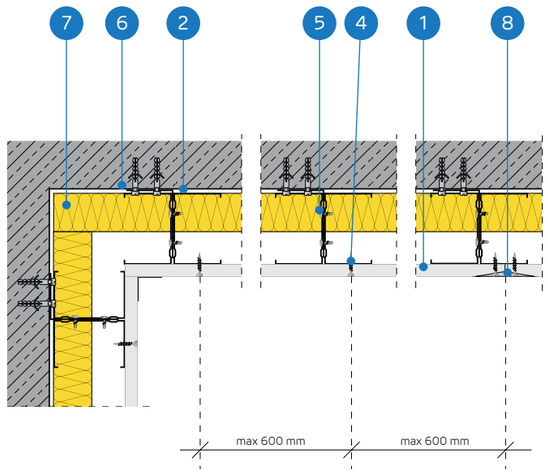

ENKUROTU SIENU SEGUMU SISTĒMAS AR DUBULTU NESOŠO KONSTRUKCIJU C100

TEHNISKIE PARAMETRI

Sistēmas nosaukums Nida Apmetums [1]	Ģipša plākšņu apšuvums			Nesošā konstrukcija		Izolācijas materiāls	Maksimālais augstums	Skaņas izolācijas pieaugums	Būves svars 1m²	Ugunsizturības klase	Īpašā sistēma
				Tērauda leņķu atstatums [2]	Profilu atstatums 2x Nida C100						
	Nida	Biezums [mm]	Apzīmējums sask. ar standartu	[mm]	[mm]	[mm]	[mm]	ΔRw max [dB]	[kg]	[min.]	
CC100/L-12,5/Expert	Expert	12,5	A	2500	600	pēc izvēles	12000	11	13,0	-	-
CC100/L-12,5/Ūdens [3]	Ūdens	12,5	H2	2500	600	pēc izvēles	12000	11	14,0	-	-
CC100/L-12,5/Uguns+	Uguns Plusss	12,5	DF	2500	600	pēc izvēles	12000	11	15,0	(R)EI15	-
CC100/L-12,5/ŪdensUguns+	Ūdens Uguns Plusss	12,5	DFH2	2500	600	pēc izvēles	12000	11	15,0	(R)EI15	-
CC100/L-12,5/Cietā	Cietā	12,5	DEFH1IR	2500	600	pēc izvēles	12000	11	18,0	(R)EI15	●
CC100/L-12,5/Hydro	Hydro	12,5	GMFH1I	2500	600	pēc izvēles	12000	11	16,0	(R)EI15	●
CC100/L-18/Uguns+	Uguns Plusss	18,0	DF	2500	600	pēc izvēles	12000	11	19,0	(R)EI30	-

[1] Eiropas tehniskais novērtējums ETA 15/0301.
[2] Lai iegūtu augstākus skaņas izolācijas parametrus, izmantojiet PHONI SL akustisko savienotāju ar vienu stūra kronšteinu.
[3] Telpās ar relatīvo gaisa mitrumu līdz 85 % stūra sekcijās pret intensīvu ūdens iedarbību ieteicams izmantot Nida Hydro ģipša šķiedru plāksnes (horizontālām un vertikālām virsmām vannas, dušas utt. zonās).

MATERIĀLU PATĒRIŅŠ UZ 1M² ENKUROTO SIENU SEGUMU NIDA APMETUMS SISTĒMĀ

Materiāla nosaukums	Mērv.	Sistēmas tips Nida Apmetums						
		CC100/L-12,5/ Expert	CC100/L-12,5/ Ūdens	CC100/L-12,5/ Uguns+	CC100/L-12,5/ ŪdensUguns+	CC100/L-12,5/ Cietā	CC100/L-12,5/ Hydro	CC100/L-18/ Uguns+
		Materiāla patēriņš uz 1 m²						
Plāksne Nida Expert 12,5 mm	m²	1,0	-	-	-	-	-	-
Plāksne Nida Ūdens 12,5 mm	m²	-	1,0	-	-	-	-	-
Plāksne Nida Uguns Plusss 12,5 mm	m²	-	-	1,0	-	-	-	-
Plāksne Nida Ūdens Uguns Plusss 12,5 mm	m²	-	-	-	1,0	-	-	-
Plāksne Nida Cietā 12,5 mm	m²	-	-	-	-	1,0	-	-
Plāksne Nida Hydro 12,5 mm	m²	-	-	-	-	-	1,0	-
Plāksne Nida Uguns Plusss 18,0 mm	m²	-	-	-	-	-	-	1,0
Profils Nida C100	tek.m	3,6	3,6	3,6	3,6	3,6	3,6	3,6
Profils Nida U100	tek.m	0,7	0,7	0,7	0,7	0,7	0,7	0,7
Leņķis Nida UA100 profilam	gab.	0,8	0,8	0,8	0,8	0,8	0,8	0,8
Dībelis Nida	gab.	5,4	5,4	5,4	5,4	5,4	5,4	5,4
Pašurbjošās skrūves Nida 3,5x9,5/11 mm	gab.	9,0	9,0	9,0	9,0	9,0	9,0	9,0
Pašurbjošās skrūves Nida 3,5x25 mm	gab.	12,0	12,0	12,0	12,0	-	-	-
Pašurbjošās skrūves Nida 3,5x35 mm	gab.	-	-	-	-	-	-	12,0
Pašurbjošās skrūves Nida Cietā 35 (3,9x35 mm)	gab.	-	-	-	-	12,0	-	-
Pašurbjošās skrūves Nida Hydro C4 3,5x25 mm	gab.	-	-	-	-	-	12,0	-
Līmlente šuvēm Nida	tek.m	1,4	1,4	1,4	1,4	1,4	1,4	1,4
Akustiskās izolācijas līmlente Nida	tek.m	1,1	1,1	1,1	1,1	1,1	1,1	1,1
Ģipša špaktele Nida Start	kg	0,3	0,3	0,3	0,3	-	-	0,3
Ģipša špaktele Nida Finisz	kg	0,1	0,1	0,1	0,1	-	-	0,1
Gatavā špaktelmasa Nida Hydromix [4]	kg	-	-	-	-	0,4	0,4	-
Minerālvate [5]	m²	1,0	1,0	1,0	1,0	1,0	1,0	1,0

[4] Izmantojot ģipša šķiedru plāksnes Nida Cietā, kā alternatīvu varat izmantot arī Nida Planfix Fresh ģipša špakteli.
[5] Pielietojums atbilstoši prasībām.
Patēriņa standartos nav ņemti vērā materiālie zaudējumi.

ENKUROTI SIENU SEGUMI

nida Apmetums

Ugunsizturības klase:	Skaņas izolācijas pieaugums:	Maksimālais būves augstums:	Būves svars 1m²:	Saistītā dokumenta numurs:
(R)EI30 (R)EI60	11 dB	12000 mm	22,0-36,0 kg	ETA 15/0301

Ekspluatācijas īpašību deklarācija:
DoP/Fixed Lining System /0018/15.11.2016

SISTĒMAS:

CC100/L-25; CC100/L-30

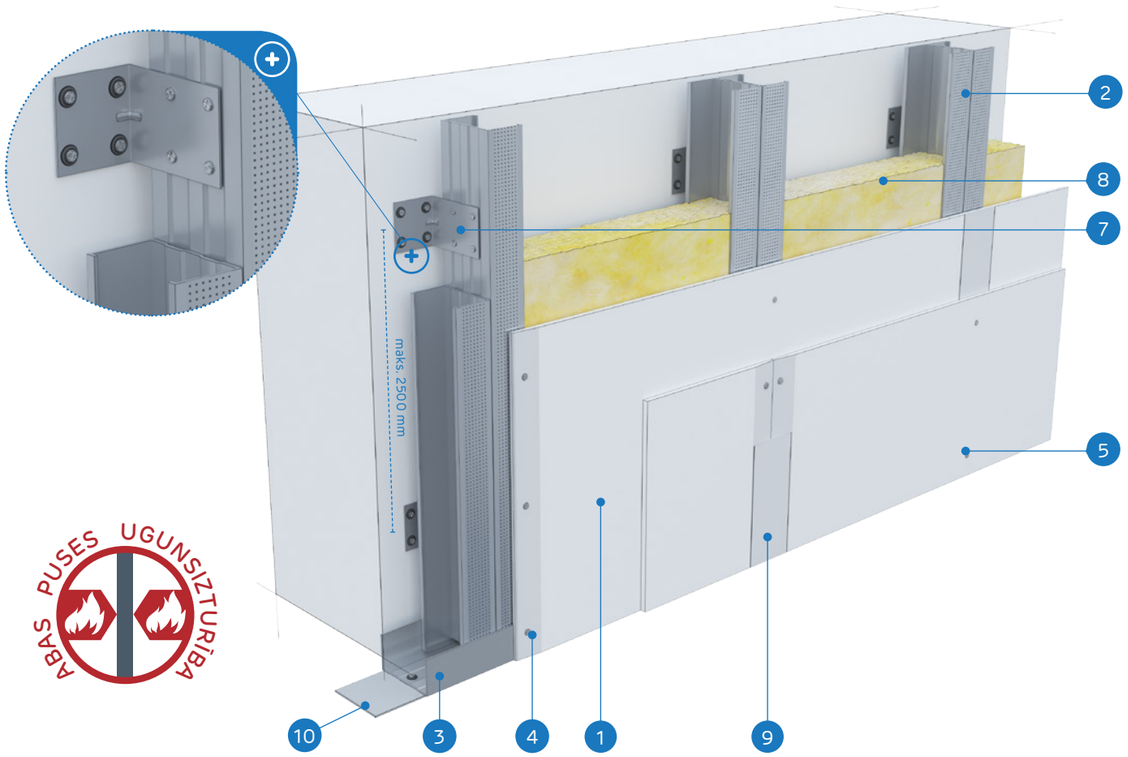

ABAS PUSES UGUNSIZTURĪBA

MATERIĀLI:

1. Ģipškartona plāksnes Nida
2. Profils Nida C 100 x2
3. Profils Nida U 100
4. Pašurbjošās skrūves Nida 3,5 x 25 mm
5. Pašurbjošās skrūves Nida 3,5 x 35 mm
6. Pašurbjošās skrūves Nida 3,5 x 9,5/11 mm
7. Tērauda leņķis Nida
8. Izolācijas materiāls minerālvate (pēc izvēles)
9. Šuve starp ģipškartona plāksnēm tiek veidota no Nida ģipša masas ar Nida šuvju līmlenti
10. Blīvējošā akustiskās izolācijas lente Nida

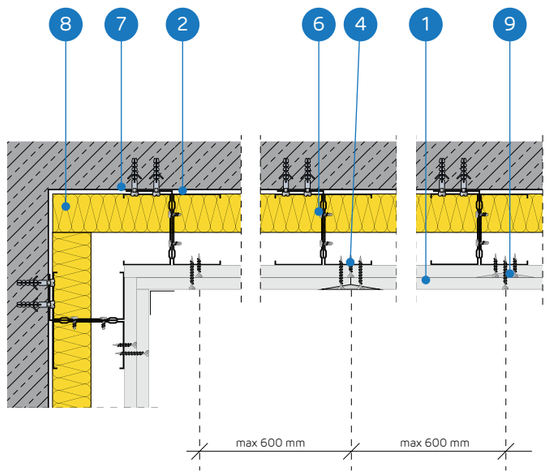

ENKUROTU SIENU SEGUMU SISTĒMAS AR DUBULTU NESOŠO KONSTRUKCIJU C100

TEHNISKIE PARAMETRI

Sistēmas nosaukums Nida Apmetums [1]	Ģipša plākšņu apšuvums			Nesošā konstrukcija		Izolācijas materiāls	Maksimālais augstums	Skaņas izolācijas pieaugums	Būves svars 1m²	Ugunsizturības klase	Īpašā sistēma
				Tērauda leņķu atstatums[2]	Profilu atstatums 2x Nida C100						
	Nida	Biezums [mm]	Apzīmējums saśk. ar standartu	[mm]	[mm]	[mm]	[mm]	ΔRw max [dB]	[kg]	[min.]	
CC100/L-25/Expert	Expert	2x12,5	A	2500	600	pēc izvēles	12000	11	22,0	-	-
CC100/L-25/Ūdens[3]	Ūdens	2x12,5	H2	2500	600	pēc izvēles	12000	11	23,0	-	-
CC100/L-25/Uguns+	Uguns Plusss	2x12,5	DF	2500	600	pēc izvēles	12000	11	25,0	(R)EI30	-
CC100/L-25/ÚdensUguns+	Ūdens Uguns Plusss	2x12,5	DFH2	2500	600	pēc izvēles	12000	11	25,0	(R)EI30	-
CC100/L-25/Cietā	Cietā	2x12,5	DEFH1IR	2500	600	pēc izvēles	12000	11	31,0	(R)EI30	●
CC100/L-25/Hydro	Hydro	2x12,5	GMFH1I	2500	600	pēc izvēles	12000	11	27,0	(R)EI30	●
CC100/L-30/Uguns+	Uguns Plusss	2x15,0	DF	2500	600	pēc izvēles	12000	11	32,0	(R)EI60	-
CC100/L-30/Cietā	Cietā	2x15,0	DEFH1IR	2500	600	pēc izvēles	12000	11	36,0	(R)EI60	●
CC100/L-30/Hydro	Hydro	2x15,0	GMFH1I	2500	600	pēc izvēles	12000	11	32,0	(R)EI60	●

[1] Eiropas tehniskais novērtējums ETA 15/0301.
[2] Lai iegūtu augstākus skaņas izolācijas parametrus, izmantojiet PHONI SL akustisko savienotāju ar vienu stūra kronšteinu.
[3] Telpās ar relatīvo gaisa mitrumu līdz 85 % stūra sekcijās pret intensīvu ūdens iedarbību ieteicams izmantot Nida Hydro ģipša šķiedru plāksnes (horizontālām un vertikālām virsmām vannas, dušas utt. zonās).

MATERIĀLU PATĒRIŅŠ UZ 1M² ENKUROTO SIENU SEGUMU NIDA APMETUMS SISTĒMĀ

Materiāla nosaukums	Mērv.	Sistēmas tips Nida Apmetums								
		CC100/L-25/ Expert	CC100/L-25/ Ūdens	CC100/L-25/ Uguns+	CC100/L-25/ ÚdensUguns+	CC100/L-25/ Cietā	CC100/L-25/ Hydro	CC100/L-30/ Uguns+	CC100/L-30/ Cietā	CC100/L-30/ Hydro
		Materiāla patēriņš uz 1 m²								
Plāksne Nida Expert 12,5 mm	m²	2,0	-	-	-	-	-	-	-	-
Plāksne Nida Ūdens 12,5 mm	m²	-	2,0	-	-	-	-	-	-	-
Plāksne Nida Uguns Plusss 12,5 mm	m²	-	-	2,0	-	-	-	-	-	-
Plāksne Nida Ūdens Uguns Plusss 12,5 mm	m²	-	-	-	2,0	-	-	-	-	-
Plāksne Nida Cietā 12,5 mm	m²	-	-	-	-	2,0	-	-	-	-
Plāksne Nida Hydro 12,5 mm	m²	-	-	-	-	-	2,0	-	-	-
Plāksne Nida Uguns Plusss 15,0 mm	m²	-	-	-	-	-	-	2,0	-	-
Plāksne Nida Cietā 15,0 mm	m²	-	-	-	-	-	-	-	2,0	-
Plāksne Nida Hydro 15,0 mm	m²	-	-	-	-	-	-	-	-	2,0
Profils Nida C100	tek.m	3,6	3,6	3,6	3,6	3,6	3,6	3,6	3,6	3,6
Profils Nida U100	tek.m	0,7	0,7	0,7	0,7	0,7	0,7	0,7	0,7	0,7
Leņķis Nida UA100 profilam	gab.	0,8	0,8	0,8	0,8	0,8	0,8	0,8	0,8	0,8
Dībelis Nida	gab.	5,4	5,4	5,4	5,4	5,4	5,4	5,4	5,4	5,4
Pašurbjošās skrūves Nida 3,5x9,5/11 mm	gab.	9,0	9,0	9,0	9,0	9,0	9,0	9,0	9,0	9,0
Pašurbjošās skrūves Nida 3,5x25 mm	gab.	4,0	4,0	4,0	4,0	-	-	4,0	-	-
Pašurbjošās skrūves Nida 3,5x35 mm	gab.	12,0	12,0	12,0	12,0	-	-	-	-	-
Pašurbjošās skrūves Nida 3,5x45 mm	gab.	-	-	-	-	-	-	12,0	-	-
Pašurbjošās skrūves Nida Cietā 35 (3,9x35 mm)	gab.	-	-	-	-	16,0	-	-	4,0	-
Pašurbjošās skrūves Nida Cietā 45 (3,9x45 mm)	gab.	-	-	-	-	-	-	-	12,0	-
Pašurbjošās skrūves Nida Hydro C4 3,5x25 mm	gab.	-	-	-	-	-	4,0	-	-	4,0
Pašurbjošās skrūves Nida Hydro C4 3,5x41 mm	gab.	-	-	-	-	-	12,0	-	-	12,0
Līmlente šuvēm Nida	tek.m	1,4	1,4	1,4	1,4	1,4	1,4	1,4	1,4	1,4
Akustiskās izolācijas līmlente Nida	tek.m	1,1	1,1	1,1	1,1	1,1	1,1	1,1	1,1	1,1
Ģipša špaktele Nida Start	kg	0,6	0,6	0,6	0,6	-	-	0,6	-	-
Ģipša špaktele Nida Finisz	kg	0,1	0,1	0,1	0,1	-	-	0,1	-	-
Gatavā špaktelmasa Nida Hydromix [4]	kg	-	-	-	-	0,7	0,7	-	0,7	0,7
Minerālvate [5]	m²	1,0	1,0	1,0	1,0	1,0	1,0	1,0	1,0	1,0

[4] Izmantojot ģipša šķiedru plāksnes Nida Cietā, kā alternatīvu varat izmantot arī Nida Planfix Fresh ģipša špakteli.
[5] Pielietojums atbilstoši prasībām.
Patēriņa standartos nav ņemti vērā materiālie zaudējumi.

PIRMIE TIRGŪ SAUSĀS BŪVES SISTĒMAS MARĶĒTA ZĪME CE

Lūdzu, atrodiet mūsu kanālu Siniat Nida YouTube

ENKUROTI SIENU SEGUMI

nida Apmetums

Ugunsizturības klase:	Skaņas izolācijas pieaugums:	Maksimālais būves augstums:	Būves svars 1m²:	Saistītā dokumenta numurs:
(R)EI60	11 dB	12000 mm	36,0-44,0 kg	ETA 15/0301

Ekspluatācijas īpašību deklarācija:
DoP/Fixed Lining System /0018/15.11.2016

SISTĒMAS:
CC100/L-37,5

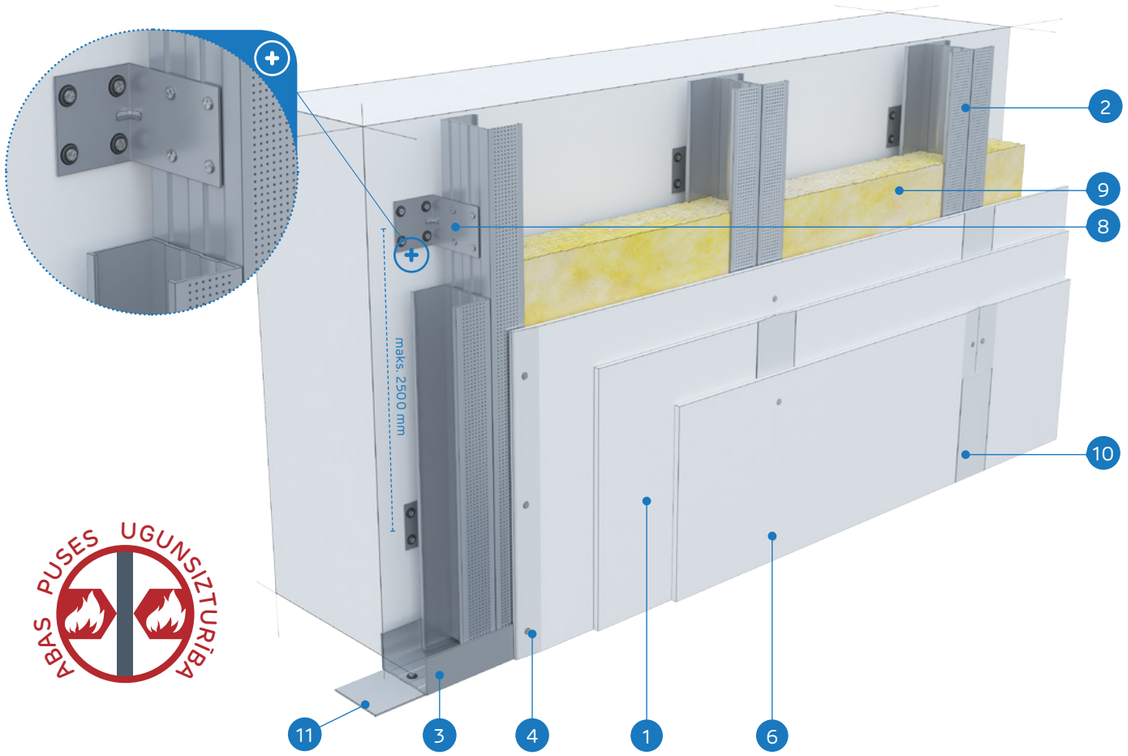

ABAS PUSES UGUNSIZTURĪBA

MATERIĀLI:

1. Ģipškartona plāksnes Nida
2. Profils Nida C 100 x2
3. Profils Nida U 100
4. Pašurbjošās skrūves Nida 3,5 x 25 mm
5. Pašurbjošās skrūves Nida 3,5 x 35 mm
6. Pašurbjošās skrūves Nida 4,2 x 55 mm
7. Pašurbjošās skrūves Nida 3,5 x 9,5/11 mm
8. Tērauda leņķis Nida
9. Izolācijas materiāls minerālvate (pēc izvēles)
10. Šuve starp ģipškartona plāksnēm tiek veidota no Nida ģipša masas ar Nida šuvju līmlenti
11. Blīvējošā akustiskās izolācijas lente Nida

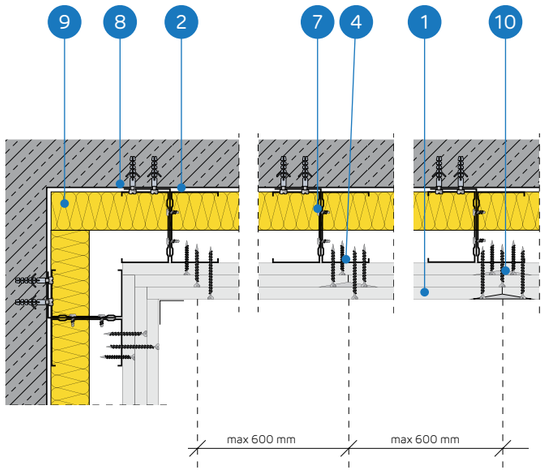

ENKUROTU SIENU SEGUMU SISTĒMAS AR DUBULTU NESOŠO KONSTRUKCIJU C100

TEHNISKIE PARAMETRI

Sistēmas nosaukums Nida Apmetums [1]	Ģipša plākšņu apšuvums			Nesošā konstrukcija		Izolācijas materiāls	Maksimālais augstums	Skaņas izolācijas pieaugums	Būves svars 1m²	Ugunsizturības klase	Īpašā sistēma
				Tērauda leņķu atstatums [2]	Profilu atstatums 2x Nida C100						
	Nida	Biezums [mm]	Apzīmējums sask. ar standartu	[mm]	[mm]	[mm]	[mm]	ΔRw max [dB]	[kg]	[min.]	
CC100/L-37,5/Uguns+	Uguns Plusss	3x12,5	DF	2500	600	pēc izvēles	12000	11	36,0	(R)EI60	-
CC100/L-37,5/ÚdensUguns+	Ūdens Uguns Plusss	3x12,5	DFH2	2500	600	pēc izvēles	12000	11	36,0	(R)EI60	-
CC100/L-37,5/Cietā	Cietā	3x12,5	DEFH1IR	2500	600	pēc izvēles	12000	11	44,0	(R)EI60	●
CC100/L-37,5/Hydro	Hydro	3x12,5	GMFH1I	2500	600	pēc izvēles	12000	11	38,0	(R)EI60	●

[1] Eiropas tehniskais novērtējums ETA 15/0301.
[2] Lai iegūtu augstākus skaņas izolācijas parametrus, izmantojiet PHONI SL akustisko savienotāju ar vienu stūra kronšteinu.

MATERIĀLU PATĒRIŅŠ UZ 1M² ENKUROTO SIENU SEGUMU NIDA APMETUMS SISTĒMĀ

Materiāla nosaukums	Mērv.	Sistēmas tips Nida Apmetums			
		CC100/L-37,5/Uguns+	CC100/L-37,5/ÚdensUguns+	CC100/L-37,5/Cietā	CC100/L-37,5/Hydro
		Materiāla patēriņš uz 1 m²			
Plāksne Nida Uguns Plusss 12,5 mm	m²	3,0	-	-	-
Plāksne Nida Ūdens Uguns Plusss 12,5 mm	m²	-	3,0	-	-
Plāksne Nida Cietā 12,5 mm	m²	-	-	3,0	-
Plāksne Nida Hydro 12,5 mm	m²	-	-	-	3,0
Profils Nida C100	tek.m	3,6	3,6	3,6	3,6
Profils Nida U100	tek.m	0,7	0,7	0,7	0,7
Leņķis Nida UA100 profilam	gab.	0,8	0,8	0,8	0,8
Dībelis Nida	gab.	5,4	5,4	5,4	5,4
Pašurbjošās skrūves Nida 3,5x9,5/11 mm	gab.	9,0	9,0	9,0	9,0
Pašurbjošās skrūves Nida 3,5x25 mm	gab.	4,0	4,0	-	-
Pašurbjošās skrūves Nida 3,5x35 mm	gab.	4,0	4,0	-	-
Pašurbjošās skrūves Nida 3,5x55 mm	gab.	12,0	12,0	-	-
Pašurbjošās skrūves Nida Cietā 35 (3,9x35 mm)	gab.	-	-	8,0	-
Pašurbjošās skrūves Nida Cietā 55 (3,9x55 mm)	gab.	-	-	12,0	-
Pašurbjošās skrūves Nida Hydro C4 3,5x25 mm	gab.	-	-	-	4,0
Pašurbjošās skrūves Nida Hydro C4 3,5x41 mm	gab.	-	-	-	4,0
Pašurbjošās skrūves Nida Hydro C4 3,5x55 mm	gab.	-	-	-	12,0
Līmlente šuvēm Nida	tek.m	1,4	1,4	1,4	1,4
Akustiskās izolācijas līmlente Nida	tek.m	1,1	1,1	1,1	1,1
Ģipša špaktele Nida Start	kg	0,9	0,9	-	-
Ģipša špaktele Nida Finisz	kg	0,1	0,1	-	-
Gatavā špakteļmasa Nida Hydromix [3]	kg	-	-	1,0	1,0
Minerālvate [4]	m²	1,0	1,0	1,0	1,0

[3] Izmantojot ģipša šķiedru plāksnes Nida Cietā, kā alternatīvu varat izmantot arī Nida Planfix Fresh ģipša špakteli.
[4] Pielietojums atbilstoši prasībām.
Patēriņa standartos nav ņemti vērā materiālie zaudējumi.

PIRMIE TIRGŪ SAUSĀS BŪVES SISTĒMAS MARĶĒTA ZĪME CE

Lūdzu, atrodiet mūsu kanālu Siniat Nida YouTube

ENKUROTI SIENU SEGUMI

nida Apmetums

Ugunsizturības klase:	Skaņas izolācijas pieaugums:	Maksimālais būves augstums:	Būves svars 1m²:	Saistītā dokumenta numurs:
(R)EI90 (R)EI120	11 dB	12000 mm	46,0-68,0 kg	ETA 15/0301

Ekspluatācijas īpašību deklarācija:
DoP/Fixed Lining System /0018/15.11.2016

SISTĒMAS:

CC100/L-50; CC100/L-60

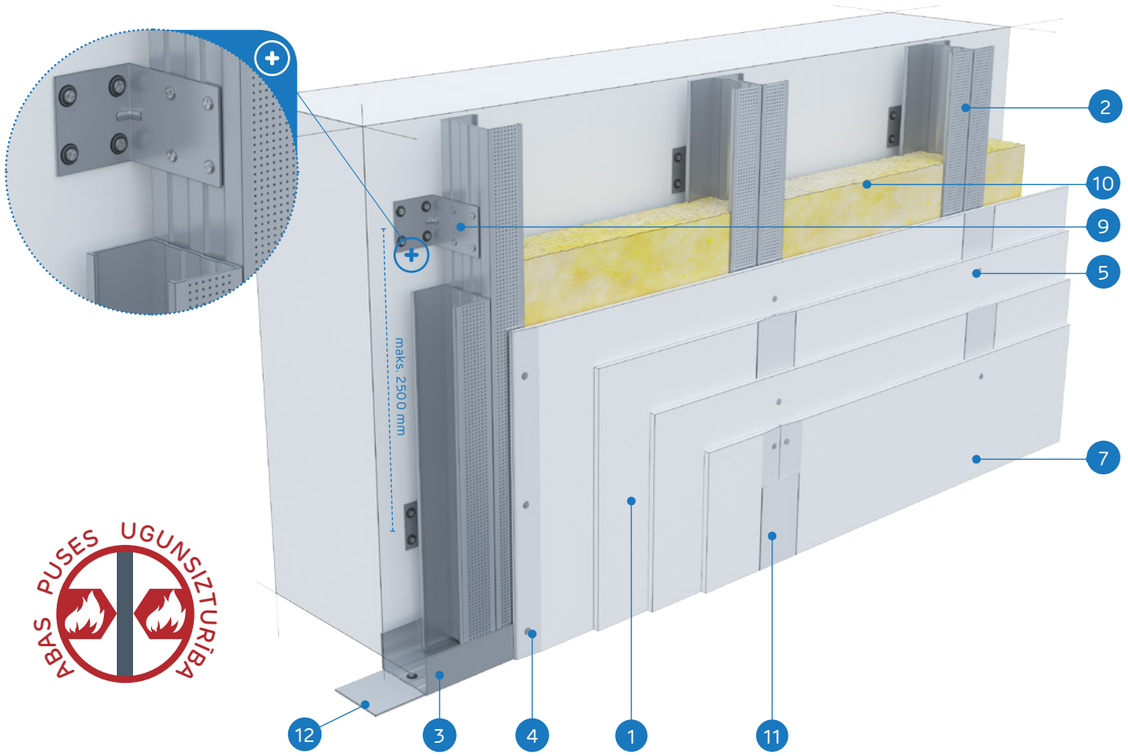

ABAS PUSES UGUNSIZTURĪBA

MATERIĀLI:

1. Ģipškartona plāksnes Nida
2. Profils Nida C 100 x2
3. Profils Nida U 100
4. Pašurbjošās skrūves Nida 3,5 x 25 mm
5. Pašurbjošās skrūves Nida 3,5 x 35 mm
6. Pašurbjošās skrūves Nida 4,2 x 55 mm
7. Pašurbjošās skrūves Nida 4,2 x 70 mm
8. Pašurbjošās skrūves Nida 3,5 x 9,5/11 mm
9. Tērauda leņķis Nida
10. Izolācijas materiāls minerālvate (pēc izvēles)
11. Šuve starp ģipškartona plāksnēm tiek veidota no Nida ģipša masas ar Nida šuvju līmlenti
12. Blīvējošā akustiskās izolācijas lente Nida

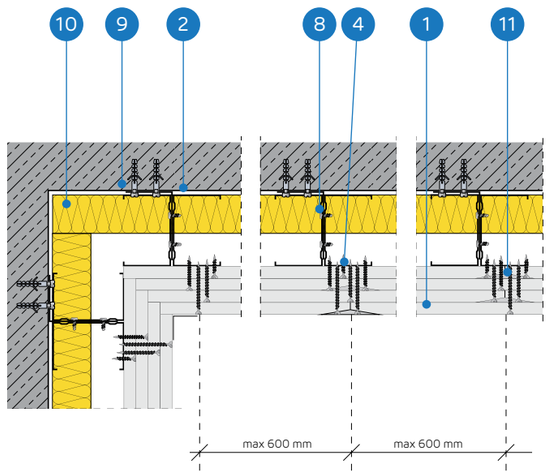

ENKUROTU SIENU SEGUMU SISTĒMAS AR DUBULTU NESOŠO KONSTRUKCIJU C100

TEHNISKIE PARAMETRI

Sistēmas nosaukums Nida Apmetums [1]	Ģipša plākšņu apšuvums			Nesošā konstrukcija		Izolācijas materiāls	Maksimālais augstums	Skaņas izolācijas pieaugums	Būves svars 1m²	Ugunsizturības klase	Īpašā sistēma
				Tērauda leņķu atstatums [2]	Profilu atstatums 2x Nida C100						
	Nida	Biezums [mm]	Apzīmējums sask. ar standartu	[mm]	[mm]	[mm]	[mm]	ΔRw max [dB]	[kg]	[min.]	
CC100/L-50/Uguns+	Uguns Plusss	4x12,5	DF	2500	600	pēc izvēles	12000	11	46,0	(R)EI90	-
CC100/L-50/ŪdensUguns+	Ūdens Uguns Plusss	4x12,5	DFH2	2500	600	pēc izvēles	12000	11	46,0	(R)EI90	-
CC100/L-50/Cietā	Cietā	4x12,5	DEFH1IR	2500	600	pēc izvēles	12000	11	57,0	(R)EI90	●
CC100/L-50/Hydro	Hydro	4x12,5	GMFH1I	2500	600	pēc izvēles	12000	11	49,0	(R)EI90	●
CC100/L-60/Uguns+	Uguns Plusss	4x15,0	DF	2500	600	pēc izvēles	12000	11	60,0	(R)EI120	-
CC100/L-60/Cietā	Cietā	4x15,0	DEFH1IR	2500	600	pēc izvēles	12000	11	68,0	(R)EI120	●
CC100/L-60/Hydro	Hydro	4x15,0	GMFH1I	2500	600	pēc izvēles	12000	11	60,0	(R)EI120	●

[1] Eiropas tehniskais novērtējums ETA 15/0301.
[2] Lai iegūtu augstākus skaņas izolācijas parametrus, izmantojiet PHONI SL akustisko savienotāju ar vienu stūra kronšteinu.

MATERIĀLU PATĒRIŅŠ UZ 1M² ENKUROTO SIENU SEGUMU NIDA APMETUMS SISTĒMĀ

Materiāla nosaukums	Mērv.	Sistēmas tips Nida Apmetums						
		CC100/L-50/ Uguns+	CC100/L-50/ ŪdensUguns+	CC100/L-50/ Cietā	CC100/L-50/ Hydro	CC100/L-60/ Uguns+	CC100/L-60/ Cietā	CC100/L-60/ Hydro
		Materiāla patēriņš uz 1 m²						
Plāksne Nida Uguns Plusss 12,5 mm	m²	4,0	-	-	-	-	-	-
Plāksne Nida Ūdens Uguns Plusss 12,5 mm	m²	-	4,0	-	-	-	-	-
Plāksne Nida Cietā 12,5 mm	m²	-	-	4,0	-	-	-	-
Plāksne Nida Hydro 12,5 mm	m²	-	-	-	4,0	-	-	-
Plāksne Nida Uguns Plusss 15,0 mm	m²	-	-	-	-	4,0	-	-
Plāksne Nida Cietā 15,0 mm	m²	-	-	-	-	-	4,0	-
Plāksne Nida Hydro 15,0 mm	m²	-	-	-	-	-	-	4,0
Profils Nida C100	tek.m	3,6	3,6	3,6	3,6	3,6	3,6	3,6
Profils Nida U100	tek.m	0,7	0,7	0,7	0,7	0,7	0,7	0,7
Leņķis Nida UA100 profilam	gab.	0,8	0,8	0,8	0,8	0,8	0,8	0,8
Dībelis Nida	gab.	5,4	5,4	5,4	5,4	5,4	5,4	5,4
Pašurbjošās skrūves Nida 3,5x9,5/11 mm	gab.	9,0	9,0	9,0	9,0	9,0	9,0	9,0
Pašurbjošās skrūves Nida 3,5x25 mm	gab.	4,0	4,0	-	-	4,0	-	-
Pašurbjošās skrūves Nida 3,5x35 mm	gab.	4,0	4,0	-	-	-	-	-
Pašurbjošās skrūves Nida 3,5x45 mm	gab.	-	-	-	-	4,0	-	-
Pašurbjošās skrūves Nida 3,5x55 mm	gab.	4,0	4,0	-	-	4,0	-	-
Pašurbjošās skrūves Nida 4,2x70 mm	gab.	12,0	12,0	-	-	12,0	-	-
Pašurbjošās skrūves Nida Cietā 35 (3,9x35 mm)	gab.	-	-	8,0	-	-	4,0	-
Pašurbjošās skrūves Nida Cietā 45 (3,9x45 mm)	gab.	-	-	-	-	-	4,0	-
Pašurbjošās skrūves Nida Cietā 55 (3,9x55 mm)	gab.	-	-	4,0	-	-	4,0	-
Pašurbjošās skrūves Nida Cietā 70 (4,2x70 mm)	gab.	-	-	12,0	-	-	12,0	-
Pašurbjošās skrūves Nida Hydro C4 3,5x25 mm	gab.	-	-	-	4,0	-	-	4,0
Pašurbjošās skrūves Nida Hydro C4 3,5x41 mm	gab.	-	-	-	4,0	-	-	4,0
Pašurbjošās skrūves Nida Hydro C4 3,5x55 mm	gab.	-	-	-	4,0	-	-	4,0
Pašurbjošās skrūves Nida Hydro C4 4,2x70 mm	gab.	-	-	-	12,0	-	-	12,0
Līmlente šuvēm Nida	tek.m	1,4	1,4	1,4	1,4	1,4	1,4	1,4
Akustiskās izolācijas līmlente Nida	tek.m	1,1	1,1	1,1	1,1	1,1	1,1	1,1
Ģipša špaktele Nida Start	kg	1,2	1,2	-	-	1,2	-	-
Ģipša špaktele Nida Finisz	kg	0,1	0,1	-	-	0,1	-	-
Gatavā špakteļmasa Nida Hydromix [3]	kg	-	-	1,3	1,3	-	1,3	1,3
Minerālvate [4]	m²	1,0	1,0	1,0	1,0	1,0	1,0	1,0

[3] Izmantojot ģipša šķiedru plāksnes Nida Cietā, kā alternatīvu varat izmantot arī Nida Planfix Fresh ģipša špakteli.
[4] Pielietojums atbilstoši prasībām.
Patēriņa standartos nav ņemti vērā materiālie zaudējumi.

ENKUROTI SIENU SEGUMI

nida Apmetums

Ugunsizturības klase:	Maksimālā akustiskā izolācija:	Maksimālais būves augstums:	Būves svars 1m²:	Saistītā dokumenta numurs:
(R)EI15 (R)EI30	42 dB	2800 mm	12,0-18,0 kg	ETA 15/0301

Ekspluatācijas īpašību deklarācija:
DoP/Separate Lining System/0012/15.11.2016

SISTĒMAS:

C50/PWA-12,5; C50/PWA-18

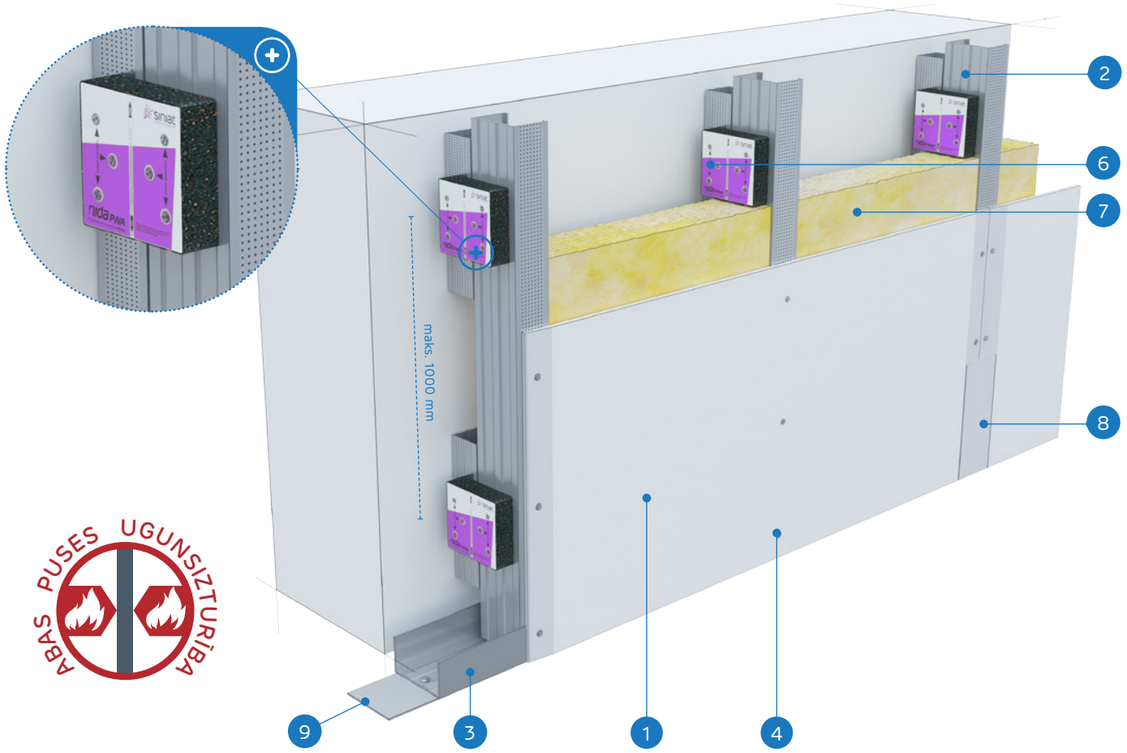

ABAS PUSES UGUNSIZTURĪBA

MATERIĀLI:

1. Ģipškartona plāksnes Nida
2. Profils Nida C 50
3. Profils Nida U 50
4. Pašurbjošās skrūves Nida 3,5 x 25 mm
5. Pašurbjošās skrūves Nida 3,5 x 45 mm
6. Vibroakustiskais savienotājs Nida PWA 50
7. Izolācijas materiāls minerālvate (pēc izvēles)
8. Šuve starp ģipškartona plāksnēm tiek veidota no Nida ģipša masas ar Nida šuvju līmlenti
9. Blīvējošā akustiskās izolācijas lente Nida

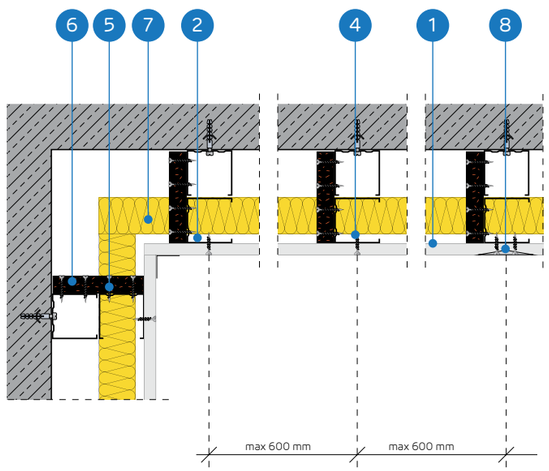

ENKUROTU SIENU SEGUMU SISTĒMA AR NESOŠO KONSTRUKCIJU NIDA C50 (NIDA PWA)

TEHNISKIE PARAMETRI

Sistēmas nosaukums Nida Apmetums [1]	Ģipša plākšņu apšuvums			Nesošā konstrukcija		Izolācijas materiāls			Maksimālais augstums	Akustiskā izolācija			Būves svars 1m²	Ugunsizturības klase	Īpašā sistēma
				Vibroakustisko savienotāju atstatums Nida PWA50	Nida C50 profilu atstatums	Skaņas izolācijai									
	Nida	Biezums [mm]	Apzīmējums sask. ar standartu	[mm]	[mm]	Minerālvate	Biezums [mm]	Blīvums [kg/m³]	[mm]	Rw [dB]	Ra1 [dB]	Ra2 [dB]	[kg]	[min.]	
C50/PWA-12,5/Expert	Expert	12,5	A	1000	600	stikla	50	12	2800	34	32	28	12,0	-	-
C50/PWA-12,5/Ūdens [2]	Ūdens	12,5	H2	1000	600	stikla	50	12	2800	34	32	28	13,0	-	-
C50/PWA-12,5/Uguns+	Uguns Plusss	12,5	DF	1000	600	stikla	50	12	2800	36	34	30	14,0	(R)EI15	-
C50/PWA-12,5 ÚdensUguns+	Ūdens Uguns Plusss	12,5	DFH2	1000	600	stikla	50	12	2800	36	34	30	14,0	(R)EI15	-
C50/PWA-12,5/Cietā	Cietā	12,5	DEFH1IR	1000	600	stikla	50	50	2800	42	39	34	17,0	(R)EI15	●
C50/PWA-12,5/Hydro	Hydro	12,5	GMFH1I	1000	600	stikla	50	12	2800	36	34	30	15,0	(R)EI15	●
C50/PWA-18/Uguns+	Uguns Plusss	18,0	DF	1000	600	stikla	50	12	2800	37	36	32	18,0	(R)EI30	-

[1] Eiropas tehniskais novērtējums ETA 15/0301.
[2] Telpās ar relatīvo gaisa mitrumu līdz 85 % stūra sekcijās pret intensīvu ūdens iedarbību ieteicams izmantot Nida Hydro ģipša šķiedru plāksnes (horizontālām un vertikālām virsmām vannas, dušas utt. zonās).

MATERIĀLU PATĒRIŅŠ UZ 1M² ENKUROTO SIENU SEGUMU NIDA APMETUMS SISTĒMĀ

Materiāla nosaukums	Mērv.	Sistēmas tips Nida Apmetums						
		C50/PWA-12,5/ Expert	C50/PWA-12,5/ Ūdens	C50/PWA-12,5/ Uguns+	C50/PWA-12,5/ ÚdensUguns+	C50/PWA-12,5/ Cietā	C50/PWA-12,5/ Hydro	C50/PWA-18/ Uguns+
		Materiāla patēriņš uz 1 m²						
Plāksne Nida Expert 12,5 mm	m²	1,0	-	-	-	-	-	-
Plāksne Nida Ūdens 12,5 mm	m²	-	1,0	-	-	-	-	-
Plāksne Nida Uguns Plusss 12,5 mm	m²	-	-	1,0	-	-	-	-
Plāksne Nida Ūdens Uguns Plusss 12,5 mm	m²	-	-	-	1,0	-	-	-
Plāksne Nida Cietā 12,5 mm	m²	-	-	-	-	1,0	-	-
Plāksne Nida Hydro 12,5 mm	m²	-	-	-	-	-	1,0	-
Plāksne Nida Uguns Plusss 18,0 mm	m²	-	-	-	-	-	-	1,0
Profils Nida C50	tek.m	2,0	2,0	2,0	2,0	2,0	2,0	2,0
Profils Nida U50	tek.m	0,7	0,7	0,7	0,7	0,7	0,7	0,7
Vibroakustiskais savienotājs Nida PWA50	gab.	1,1	1,1	1,1	1,1	1,1	1,1	1,1
Dībelis Nida	gab.	2,9	2,9	2,9	2,9	2,9	2,9	2,9
Pašurbjošās skrūves Nida 3,5x25 mm	gab.	12,0	12,0	12,0	12,0	-	-	-
Pašurbjošās skrūves Nida 3,5x35 mm	gab.	-	-	-	-	-	-	12,0
Pašurbjošās skrūves Nida 3,5x45 mm	gab.	7,0	7,0	7,0	7,0	7,0	7,0	7,0
Pašurbjošās skrūves Nida Cietā 35 (3,9x35 mm)	gab.	-	-	-	-	12,0	-	-
Pašurbjošās skrūves Nida Hydro C4 3,5x25 mm	gab.	-	-	-	-	-	12,0	-
Līmlente šuvēm Nida	tek.m	1,4	1,4	1,4	1,4	1,4	1,4	1,4
Akustiskās izolācijas līmlente Nida	tek.m	1,1	1,1	1,1	1,1	1,1	1,1	1,1
Ģipša špaktele Nida Start	kg	0,3	0,3	0,3	0,3	-	-	0,3
Ģipša špaktele Nida Finisz	kg	0,1	0,1	0,1	0,1	-	-	0,1
Gatavā špaktelmasa Nida Hydromix [3]	kg	-	-	-	-	0,4	0,4	-
Minerālvate [4]	m²	1,0	1,0	1,0	1,0	1,0	1,0	1,0

[3] Izmantojot ģipša šķiedru plāksnes Nida Cietā, kā alternatīvu varat izmantot arī Nida Planfix Fresh ģipša špakteli.
[4] Pielietojums atbilstoši prasībām.
Patēriņa standartos nav ņemti vērā materiālie zaudējumi.

PIRMIE TIRGŪ SAUSĀS BŪVES SISTĒMAS MARĶĒTA ZĪME CE

Atklājiet Nida PWA plāksnes iespējas
– apmeklējiet www.siniat.lv un lejupielādējiet brošūras!

ENKUROTI SIENU SEGUMI

nida Apmetums

Ugunsizturības klase:	Maksimālā akustiskā izolācija:	Maksimālais būves augstums:	Būves svars 1m²:	Saistītā dokumenta numurs:
(R)EI30 (R)EI60	48 dB	3000 mm	20,0-34,0 kg	ETA 15/0301

Ekspluatācijas īpašību deklarācija:
DoP/Separate Lining System/0012/15.11.2016

SISTĒMAS:

C50/PWA-25; C50/PWA-30

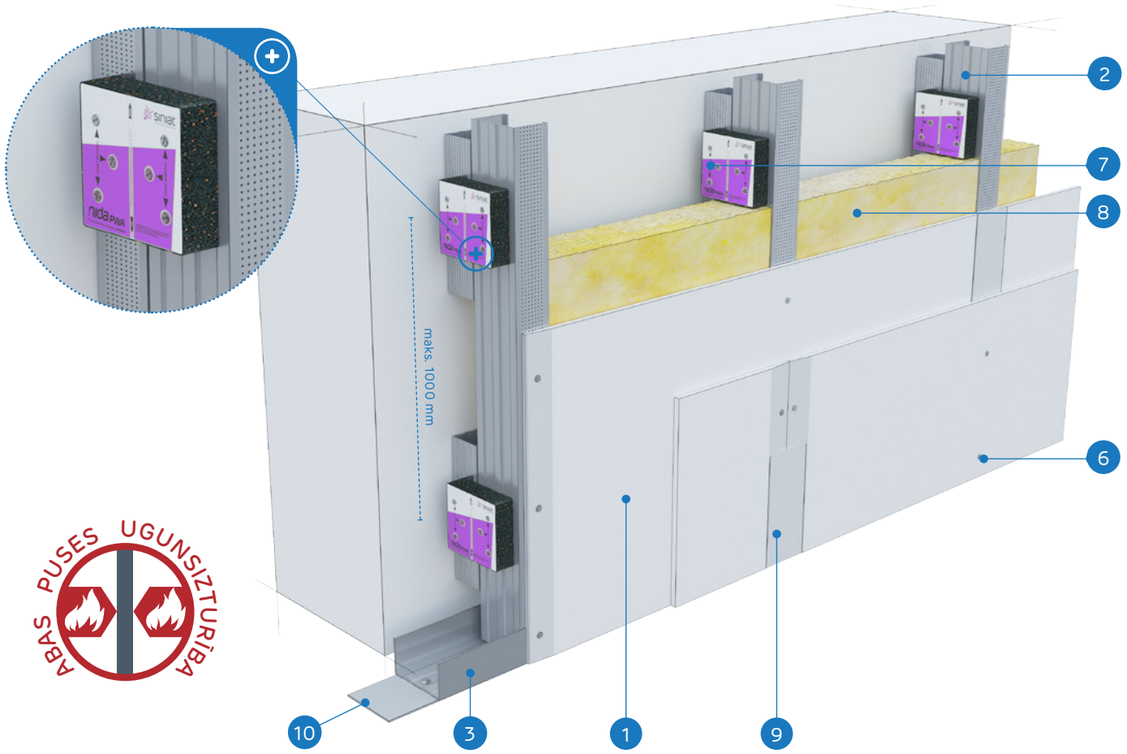

ABAS PUSES UGUNSIZTURĪBA

MATERIĀLI:

1. Ģipškartona plāksnes Nida
2. Profils Nida C 50
3. Profils Nida U 50
4. Pašurbjošās skrūves Nida 3,5 x 25 mm
5. Pašurbjošās skrūves Nida 3,5 x 35 mm
6. Pašurbjošās skrūves Nida 3,5 x 45 mm
7. Vibroakustiskais savienotājs Nida PWA 50
8. Izolācijas materiāls minerālvate (pēc izvēles)
9. Šuve starp ģipškartona plāksnēm tiek veidota no Nida ģipša masas ar Nida šuvju līmlenti
10. Blīvējošā akustiskās izolācijas lente Nida

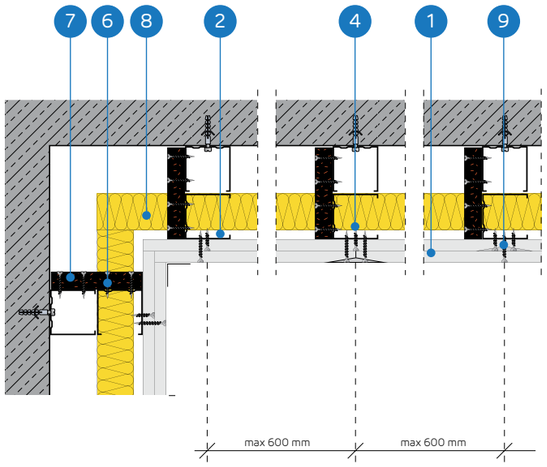

ENKUROTU SIENU SEGUMU SISTĒMA AR NESOŠO KONSTRUKCIJU NIDA C50 (NIDA PWA)

TEHNISKIE PARAMETRI

Sistēmas nosaukums Nida Apmetums [1]	Ģipša plākšņu apšuvums			Nesošā konstrukcija		Izolācijas materiāls			Maksimālais augstums	Akustiskā izolācija			Būves svars 1m²	Ugunsizturības klase	Īpašā sistēma
				Vibroakustisko savienotāju atstatums Nida PWA50	Nida C50 profilu atstatums	Skaņas izolācijai									
	Nida	Biezums [mm]	Apzīmējums sask. ar standartu	[mm]	[mm]	Minerālvate	Biezums [mm]	Blīvums [kg/m³]	[mm]	Rw [dB]	Ra1 [dB]	Ra2 [dB]	[kg]	[min.]	
C50/PWA-25/Expert	Expert	2x12,5	A	1000	600	stikla	50	12	3000	37	35	31	20,0	-	-
C50/PWA-25/Ūdens [2]	Ūdens	2x12,5	H2	1000	600	stikla	50	12	3000	37	35	31	21,0	-	-
C50/PWA-25/Uguns+	Uguns Plusss	2x12,5	DF	1000	600	stikla	50	12	3000	40	38	35	24,0	(R)EI30	-
C50/PWA-25/ ÚdensUguns+	Ūdens Uguns Plusss	2x12,5	DFH2	1000	600	stikla	50	12	3000	40	38	35	24,0	(R)EI30	-
C50/PWA-25/Cietā	Cietā	2x12,5	DEFH1IR	1000	600	stikla	50	50	3000	47	44	39	29,0	(R)EI30	●
C50/PWA-25/Hydro	Hydro	2x12,5	GMFH1I	1000	600	stikla	50	12	3000	40	38	35	25,0	(R)EI30	●
C50/PWA-30/Uguns+	Uguns Plusss	2x15,0	DF	1000	600	stikla	50	12	3000	41	40	37	31,0	(R)EI60	-
C50/PWA-30/Cietā	Cietā	2x15,0	DEFH1IR	1000	600	stikla	50	50	3000	48	46	40	34,0	(R)EI60	●
C50/PWA-30/Hydro	Hydro	2x15,0	GMFH1I	1000	600	stikla	50	12	3000	41	40	37	31,0	(R)EI60	●

[1] Eiropas tehniskais novērtējums ETA 15/0301.
[2] Telpās ar relatīvo gaisa mitrumu līdz 85 % stūra sekcijās pret intensīvu ūdens iedarbību ieteicams izmantot Nida Hydro ģipša šķiedru plāksnes (horizontālām un vertikālām virsmām vannas, dušas utt. zonās).

MATERIĀLU PATĒRIŅŠ UZ 1M² ENKUROTO SIENU SEGUMU NIDA APMETUMS SISTĒMĀ

Materiāla nosaukums	Mērv.	Sistēmas tips Nida Apmetums								
		C50/ PWA-25/ Expert	C50/ PWA-25/ Ūdens	C50/ PWA-25/ Uguns+	C50/PWA-25/ ÚdensUguns+	C50/ PWA-25/ Cietā	C50/ PWA-25/ Hydro	C50/ PWA-30/ Uguns+	C50/ PWA-30/ Cietā	C50/ PWA-30/ Hydro
		Materiāla patēriņš uz 1 m²								
Plāksne Nida Expert 12,5 mm	m²	2,0	-	-	-	-	-	-	-	-
Plāksne Nida Ūdens 12,5 mm	m²	-	2,0	-	-	-	-	-	-	-
Plāksne Nida Uguns Plusss 12,5 mm	m²	-	-	2,0	-	-	-	-	-	-
Plāksne Nida Ūdens Uguns Plusss 12,5 mm	m²	-	-	-	2,0	-	-	-	-	-
Plāksne Nida Cietā 12,5 mm	m²	-	-	-	-	2,0	-	-	-	-
Plāksne Nida Hydro 12,5 mm	m²	-	-	-	-	-	2,0	-	-	-
Plāksne Nida Uguns Plusss 15,0 mm	m²	-	-	-	-	-	-	2,0	-	-
Plāksne Nida Cietā 15,0 mm	m²	-	-	-	-	-	-	-	2,0	-
Plāksne Nida Hydro 15,0 mm	m²	-	-	-	-	-	-	-	-	2,0
Profils Nida C50	tek.m	2,0	2,0	2,0	2,0	2,0	2,0	2,0	2,0	2,0
Profils Nida U50	tek.m	0,7	0,7	0,7	0,7	0,7	0,7	0,7	0,7	0,7
Vibroakustiskais savienotājs Nida PWA50	gab.	1,1	1,1	1,1	1,1	1,1	1,1	1,1	1,1	1,1
Dībelis Nida	gab.	2,9	2,9	2,9	2,9	2,9	2,9	2,9	2,9	2,9
Pašurbjošās skrūves Nida 3,5x25 mm	gab.	4,0	4,0	4,0	4,0	-	-	4,0	-	-
Pašurbjošās skrūves Nida 3,5x35 mm	gab.	12,0	12,0	12,0	12,0	-	-	-	-	-
Pašurbjošās skrūves Nida 3,5x45 mm	gab.	7,0	7,0	7,0	7,0	7,0	7,0	19,0	7,0	7,0
Pašurbjošās skrūves Nida Cietā 35 (3,9x35 mm)	gab.	-	-	-	-	16,0	-	-	4,0	-
Pašurbjošās skrūves Nida Cietā 45 (3,9x45 mm)	gab.	-	-	-	-	-	-	-	12,0	-
Pašurbjošās skrūves Nida Hydro C4 3,5x25 mm	gab.	-	-	-	-	-	4,0	-	-	4,0
Pašurbjošās skrūves Nida Hydro C4 3,5x41 mm	gab.	-	-	-	-	-	12,0	-	-	12,0
Līmlente šuvēm Nida	tek.m	1,4	1,4	1,4	1,4	1,4	1,4	1,4	1,4	1,4
Akustiskās izolācijas līmlente Nida	tek.m	1,1	1,1	1,1	1,1	1,1	1,1	1,1	1,1	1,1
Ģipša špaktele Nida Start	kg	0,6	0,6	0,6	0,6	-	-	0,6	-	-
Ģipša špaktele Nida Finisz	kg	0,1	0,1	0,1	0,1	-	-	0,1	-	-
Gatavā špaktelmasa Nida Hydromix [3]	kg	-	-	-	-	0,7	0,7	-	0,7	0,7
Minerālvate [4]	m²	1,0	1,0	1,0	1,0	1,0	1,0	1,0	1,0	1,0

[3] Izmantojot ģipša šķiedru plāksnes Nida Cietā, kā alternatīvu varat izmantot arī Nida Planfix Fresh ģipša špakteli.
[4] Pielietojums atbilstoši prasībām.
Patēriņa standartos nav ņemti vērā materiālie zaudējumi.

PIRMIE TIRGŪ SAUSĀS BŪVES SISTĒMAS MARĶĒTA ZĪME CE

Atklājiet Nida PWA plāksnes iespējas
– apmeklējiet www.siniat.lv un lejupielādējiet brošūras!

ENKUROTI SIENU SEGUMI

nida Apmetums

Ugunsizturības klase:	Maksimālā akustiskā izolācija:	Maksimālais būves augstums:	Būves svars 1m²:	Saistītā dokumenta numurs:
(R)EI60	50 dB	3000 mm	34,0-42,0 kg	ETA 15/0301

Ekspluatācijas īpašību deklarācija:
DoP/Separate Lining System/0012/15.11.2016

SISTĒMAS:
C50/PWA-37,5

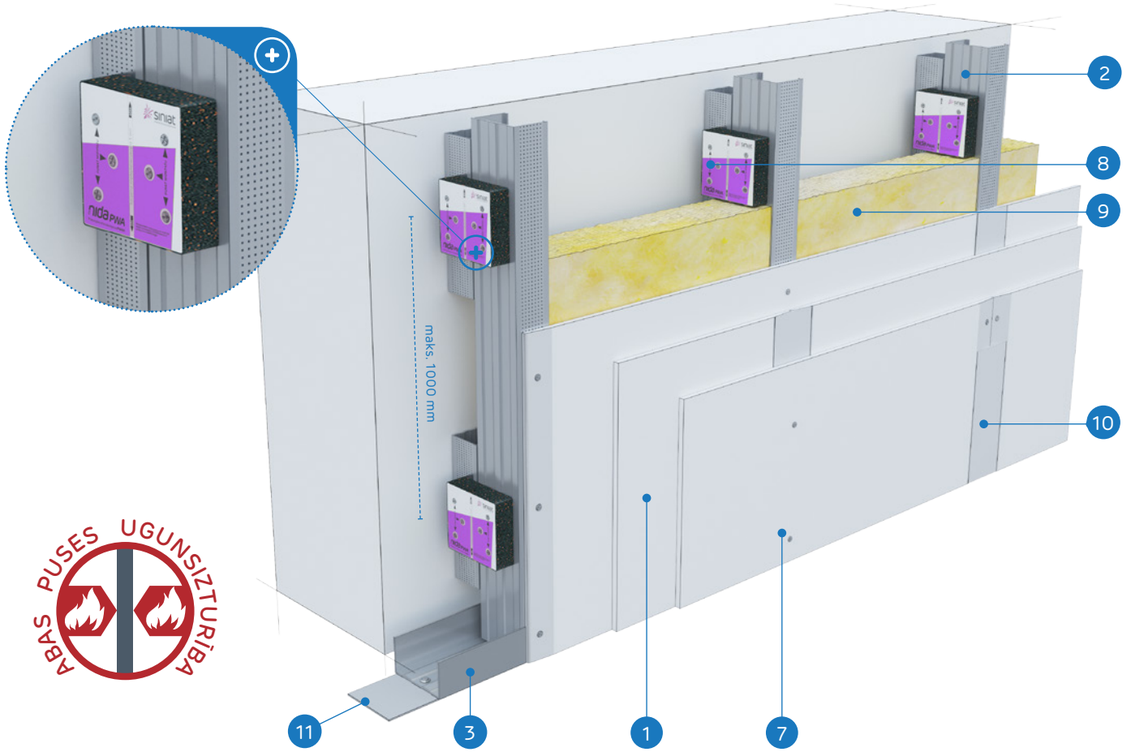

ABAS PUSES UGUNSIZTURĪBA

MATERIĀLI:

1. Ģipškartona plāksnes Nida
2. Profils Nida C 50
3. Profils Nida U 50
4. Pašurbjošās skrūves Nida 3,5 x 25 mm
5. Pašurbjošās skrūves Nida 3,5 x 35 mm
6. Pašurbjošās skrūves Nida 3,5 x 45 mm
7. Pašurbjošās skrūves Nida 3,5 x 55 mm
8. Vibroakustiskais savienotājs Nida PWA 50
9. Izolācijas materiāls minerālvate (pēc izvēles)
10. Šuve starp ģipškartona plāksnēm tiek veidota no Nida ģipša masas ar Nida šuvju līmlenti
11. Blīvējošā akustiskās izolācijas lente Nida

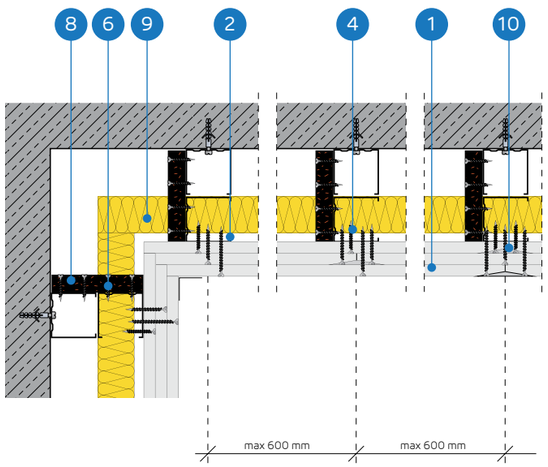

ENKUROTU SIENU SEGUMU SISTĒMA AR NESOŠO KONSTRUKCIJU NIDA C50 (NIDA PWA)

TEHNISKIE PARAMETRI

Sistēmas nosaukums Nida Apmetums [1]	Ģipša plākšņu apšuvums			Nesošā konstrukcija		Izolācijas materiāls			Maksimālais augstums	Akustiskā izolācija			Būves svars 1m²	Ugunsizturības klase	Īpašā sistēma
				Vibroakustisko savienotāju atstatums Nida PWA50	Nida C50 profilu atstatums	Skaņas izolācijai									
	Nida	Biezums [mm]	Apzīmējums sask. ar standartu	[mm]	[mm]	Minerālvate	Biezums [mm]	Blīvums [kg/m³]	[mm]	Rw [dB]	Ra1 [dB]	Ra2 [dB]	[kg]	[min.]	
C50/PWA-37,5/Uguns+	Uguns Plusss	3x12,5	DF	1000	600	stikla	50	12	3000	41	40	37	34,0	(R)EI60	-
C50/PWA-37,5/ ÚdensUguns+	Ūdens Uguns Plusss	3x12,5	DFH2	1000	600	stikla	50	12	3000	41	40	37	34,0	(R)EI60	-
C50/PWA-37,5/Cietā	Cietā	3x12,5	DEFH1IR	1000	600	stikla	50	50	3000	50	48	42	42,0	(R)EI60	●
C50/PWA-37,5/Hydro	Hydro	3x12,5	GMFH1I	1000	600	stikla	50	12	3000	41	40	37	36,0	(R)EI60	●

[1] Eiropas tehniskais novērtējums ETA 15/0301.

MATERIĀLU PATĒRIŅŠ UZ 1M² ENKUROTO SIENU SEGUMU NIDA APMETUMS SISTĒMĀ

Materiāla nosaukums	Mērv.	Sistēmas tips Nida Apmetums			
		C50/PWA-37,5/Uguns+	C50/PWA-37,5/ ÚdensUguns+	C50/PWA-37,5/Cietā	C50/PWA-37,5/Hydro
		Materiāla patēriņš uz 1 m²			
Plāksne Nida Uguns Plusss 12,5 mm	m²	3,0	-	-	-
Plāksne Nida Ūdens Uguns Plusss 12,5 mm	m²	-	3,0	-	-
Plāksne Nida Cietā 12,5 mm	m²	-	-	3,0	-
Plāksne Nida Hydro 12,5 mm	m²	-	-	-	3,0
Profils Nida C50	tek.m	2,0	2,0	2,0	2,0
Profils Nida U50	tek.m	0,7	0,7	0,7	0,7
Vibroakustiskais savienotājs Nida PWA50	gab.	1,1	1,1	1,1	1,1
Dībelis Nida	gab.	2,9	2,9	2,9	2,9
Pašurbjošās skrūves Nida 3,5x25 mm	gab.	4,0	4,0	-	-
Pašurbjošās skrūves Nida 3,5x35 mm	gab.	4,0	4,0	-	-
Pašurbjošās skrūves Nida 3,5x45 mm	gab.	7,0	7,0	7,0	7,0
Pašurbjošās skrūves Nida 3,5x55 mm	gab.	12,0	12,0	-	-
Pašurbjošās skrūves Nida Cietā 35 (3,9x35 mm)	gab.	-	-	8,0	-
Pašurbjošās skrūves Nida Cietā 55 (3,9x55 mm)	gab.	-	-	12,0	-
Pašurbjošās skrūves Nida Hydro C4 3,5x25 mm	gab.	-	-	-	4,0
Pašurbjošās skrūves Nida Hydro C4 3,5x41 mm	gab.	-	-	-	4,0
Pašurbjošās skrūves Nida Hydro C4 3,5x55 mm	gab.	-	-	-	12,0
Līmlente šuvēm Nida	tek.m	1,4	1,4	1,4	1,4
Akustiskās izolācijas līmlente Nida	tek.m	1,1	1,1	1,1	1,1
Ģipša špaktele Nida Start	kg	0,9	0,9	-	-
Ģipša špaktele Nida Finisz	kg	0,1	0,1	-	-
Gatavā špakteļmasa Nida Hydromix [2]	kg	-	-	1,0	1,0
Minerālvate [3]	m²	1,0	1,0	1,0	1,0

[2] Izmantojot ģipša šķiedru plāksnes Nida Cietā, kā alternatīvu varat izmantot arī Nida Planfix Fresh ģipša špakteli.
[3] Pielietojums atbilstoši prasībām.
Patēriņa standartos nav ņemti vērā materiālie zaudējumi.

PIRMIE TIRGŪ SAUSĀS BŪVES SISTĒMAS MARĶĒTA ZĪME CE

Atklājiet Nida PWA plāksnes iespējas
– apmeklējiet www.siniat.lv un lejupielādējiet brošūras!

SAUSĀS BŪVES SISTĒMAS

ENKUROTI SIENU SEGUMI

nida Apmetums

Ugunsizturības klase:	Maksimālā akustiskā izolācija:	Maksimālais būves augstums:	Būves svars 1m²:	Saistītā dokumenta numurs:
(R)EI90 (R)EI120	54 dB	3000 mm	44,0-66,0 kg	ETA 15/0301

Ekspluatācijas īpašību deklarācija:
DoP/Separate Lining System/0012/15.11.2016

SISTĒMAS:

C50/PWA-50; C50/PWA-60

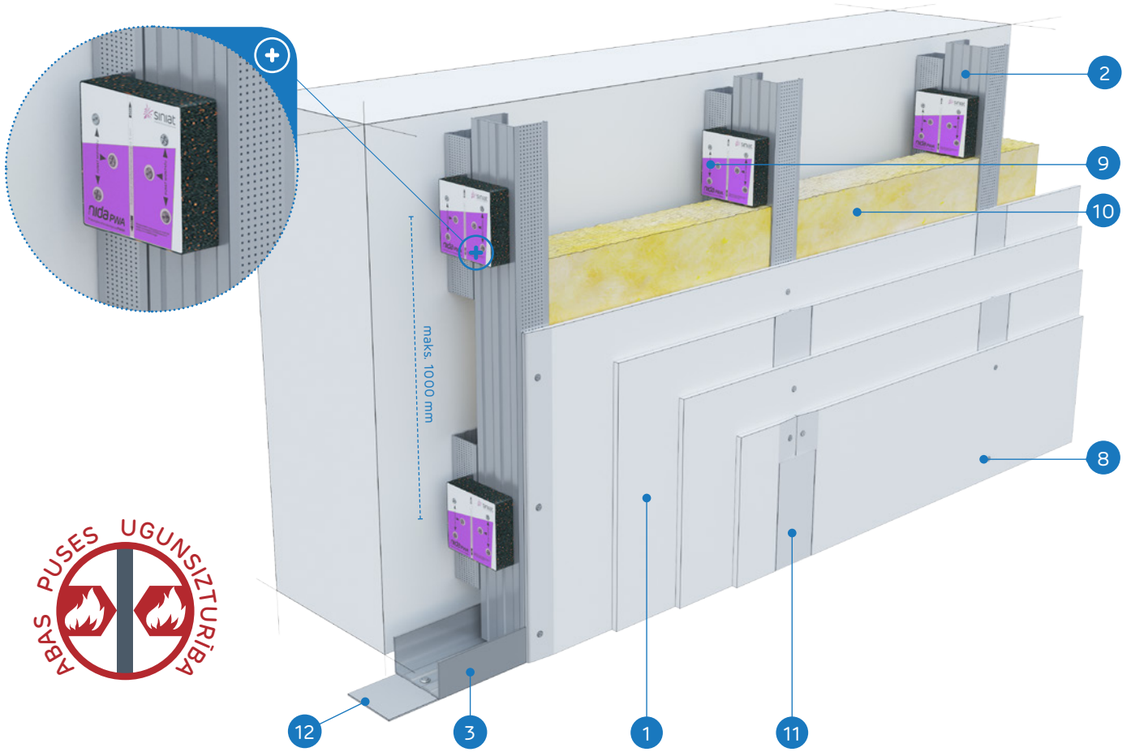

MATERIĀLI:

1. Ģipškartona plāksnes Nida
2. Profils Nida C 50
3. Profils Nida U 50
4. Pašurbjošās skrūves Nida 3,5 x 25 mm
5. Pašurbjošās skrūves Nida 3,5 x 35 mm
6. Pašurbjošās skrūves Nida 3,5 x 45 mm
7. Pašurbjošās skrūves Nida 3,5 x 55 mm
8. Pašurbjošās skrūves Nida 3,5 x 70 mm
9. Vibroakustiskais savienotājs Nida PWA 50
10. Izolācijas materiāls minerālvate (pēc izvēles)
11. Šuve starp ģipškartona plāksnēm tiek veidota no Nida ģipša masas ar Nida šuvju līmlenti
12. Blīvējošā akustiskās izolācijas lente Nida

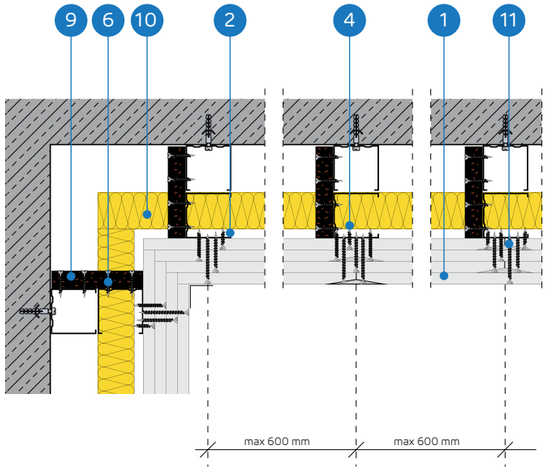

ENKUROTU SIENU SEGUMU SISTĒMA AR NESOŠO KONSTRUKCIJU NIDA C50 (NIDA PWA)

TEHNISKIE PARAMETRI

Sistēmas nosaukums Nida Apmetums [1]	Ģipša plākšņu apšuvums			Nesošā konstrukcija		Izolācijas materiāls			Maksimālais augstums	Akustiskā izolācija			Būves svars 1m²	Ugunsizturības klase	Īpašā sistēma
				Vibroakustisko savienotāju atstatums Nida PWA50	Nida C50 profilu atstatums	Skaņas izolācijai									
	Nida	Biezums [mm]	Apzīmējums sask. ar standartu	[mm]	[mm]	Minerālvate	Biezums [mm]	Blīvums [kg/m³]	[mm]	Rw [dB]	Ra1 [dB]	Ra2 [dB]	[kg]	[min.]	
C50/PWA-50/Uguns+	Uguns Plusss	4x12,5	DF	1000	600	stikla	50	14	3000	41	40	38	44,0	(R)EI90	-
C50/PWA-50/ ŪdensUguns+	Ūdens Uguns Plusss	4x12,5	DFH2	1000	600	stikla	50	14	3000	41	40	38	44,0	(R)EI90	-
C50/PWA-50/Cietā	Cietā	4x12,5	DEFH1IR	1000	600	stikla	50	50	3000	53	50	45	55,0	(R)EI90	●
C50/PWA-50/Hydro	Hydro	4x12,5	GMFH1I	1000	600	stikla	50	14	3000	41	40	38	47,0	(R)EI90	●
C50/PWA-60/Uguns+	Uguns Plusss	4x15,0	DF	1000	600	stikla	50	14	3000	42	41	39	58,0	(R)EI120	-
C50/PWA-60/Cietā	Cietā	4x15,0	DEFH1IR	1000	600	stikla	50	50	3000	54	51	46	66,0	(R)EI120	●
C50/PWA-60/Hydro	Hydro	4x15,0	GMFH1I	1000	600	stikla	50	14	3000	42	41	39	58,0	(R)EI120	●

[1] Eiropas tehniskais novērtējums ETA 15/0301.

MATERIĀLU PATĒRIŅŠ UZ 1M² ENKUROTO SIENU SEGUMU NIDA APMETUMS SISTĒMĀ

Materiāla nosaukums	Mērv.	Sistēmas tips Nida Apmetums						
		C50/ PWA-50/ Uguns+	C50/PWA-50/ ŪdensUguns+	C50/ PWA-50/ Cietā	C50/ PWA-50/ Hydro	C50/ PWA-60/ Uguns+	C50/ PWA-60/ Cietā	C50/ PWA-60/ Hydro
		Materiāla patēriņš uz 1 m²						
Plāksne Nida Uguns Plusss 12,5 mm	m²	4,0	-	-	-	-	-	-
Plāksne Nida Ūdens Uguns Plusss 12,5 mm	m²	-	4,0	-	-	-	-	-
Plāksne Nida Cietā 12,5 mm	m²	-	-	4,0	-	-	-	-
Plāksne Nida Hydro 12,5 mm	m²	-	-	-	4,0	-	-	-
Plāksne Nida Uguns Plusss 15,0 mm	m²	-	-	-	-	4,0	-	-
Plāksne Nida Cietā 15,0 mm	m²	-	-	-	-	-	4,0	-
Plāksne Nida Hydro 15,0 mm	m²	-	-	-	-	-	-	4,0
Profils Nida C50	tek.m	2,0	2,0	2,0	2,0	2,0	2,0	2,0
Profils Nida U50	tek.m	0,7	0,7	0,7	0,7	0,7	0,7	0,7
Vibroakustiskais savienotājs Nida PWA50	gab.	1,1	1,1	1,1	1,1	1,1	1,1	1,1
Dībelis Nida	gab.	2,9	2,9	2,9	2,9	2,9	2,9	2,9
Pašurbjošās skrūves Nida 3,5x25 mm	gab.	4,0	4,0	-	-	4,0	-	-
Pašurbjošās skrūves Nida 3,5x35 mm	gab.	4,0	4,0	-	-	-	-	-
Pašurbjošās skrūves Nida 3,5x45 mm	gab.	7,0	7,0	7,0	7,0	11,0	7,0	7,0
Pašurbjošās skrūves Nida 3,5x55 mm	gab.	4,0	4,0	-	-	4,0	-	-
Pašurbjošās skrūves Nida 4,2x70 mm	gab.	12,0	12,0	-	-	12,0	-	-
Pašurbjošās skrūves Nida Cietā 35 (3,9x35 mm)	gab.	-	-	8,0	-	-	4,0	-
Pašurbjošās skrūves Nida Cietā 45 (3,9x45 mm)	gab.	-	-	-	-	-	4,0	-
Pašurbjošās skrūves Nida Cietā 55 (3,9x55 mm)	gab.	-	-	4,0	-	-	4,0	-
Pašurbjošās skrūves Nida Cietā 70 (4,2x70 mm)	gab.	-	-	12,0	-	-	12,0	-
Pašurbjošās skrūves Nida Hydro C4 3,5x25 mm	gab.	-	-	-	4,0	-	-	4,0
Pašurbjošās skrūves Nida Hydro C4 3,5x41 mm	gab.	-	-	-	4,0	-	-	4,0
Pašurbjošās skrūves Nida Hydro C4 3,5x55 mm	gab.	-	-	-	4,0	-	-	4,0
Pašurbjošās skrūves Nida Hydro C4 4,2x70 mm	gab.	-	-	-	12,0	-	-	12,0
Līmlente šuvēm Nida	tek.m	1,4	1,4	1,4	1,4	1,4	1,4	1,4
Akustiskās izolācijas līmlente Nida	tek.m	1,1	1,1	1,1	1,1	1,1	1,1	1,1
Ģipša špaktele Nida Start	kg	1,2	1,2	-	-	1,2	-	-
Ģipša špaktele Nida Finisz	kg	0,1	0,1	-	-	0,1	-	-
Gatavā špaktelmasa Nida Hydromix [2]	kg	-	-	1,3	1,3	-	1,3	1,3
Minerālvate [3]	m²	1,0	1,0	1,0	1,0	1,0	1,0	1,0

[2] Izmantojot ģipša šķiedru plāksnes Nida Cietā, kā alternatīvu varat izmantot arī Nida Planfix Fresh ģipša špakteli.
[3] Pielietojums atbilstoši prasībām.
Patēriņa standartos nav ņemti vērā materiālie zaudējumi.

PIRMIE TIRGŪ SAUSĀS BŪVES SISTĒMAS MARĶĒTA ZĪME CE

Atklājiet Nida PWA plāksnes iespējas
– apmeklējiet www.siniat.lv un lejupielādējiet brošūras!

ENKUROTI SIENU SEGUMI

nida Apmetums

Ugunsizturības klase:	Maksimālā akustiskā izolācija:	Maksimālais būves augstums:	Būves svars 1m²:	Saistītā dokumenta numurs:
(R)EI15 (R)EI30	50 dB	3000 mm	12,0-18,0 kg	ETA 15/0301

Ekspluatācijas īpašību deklarācija:
DoP/Separate Lining System/0012/15.11.2016

SISTĒMAS:

C75/PWA-12,5; C75/PWA-18

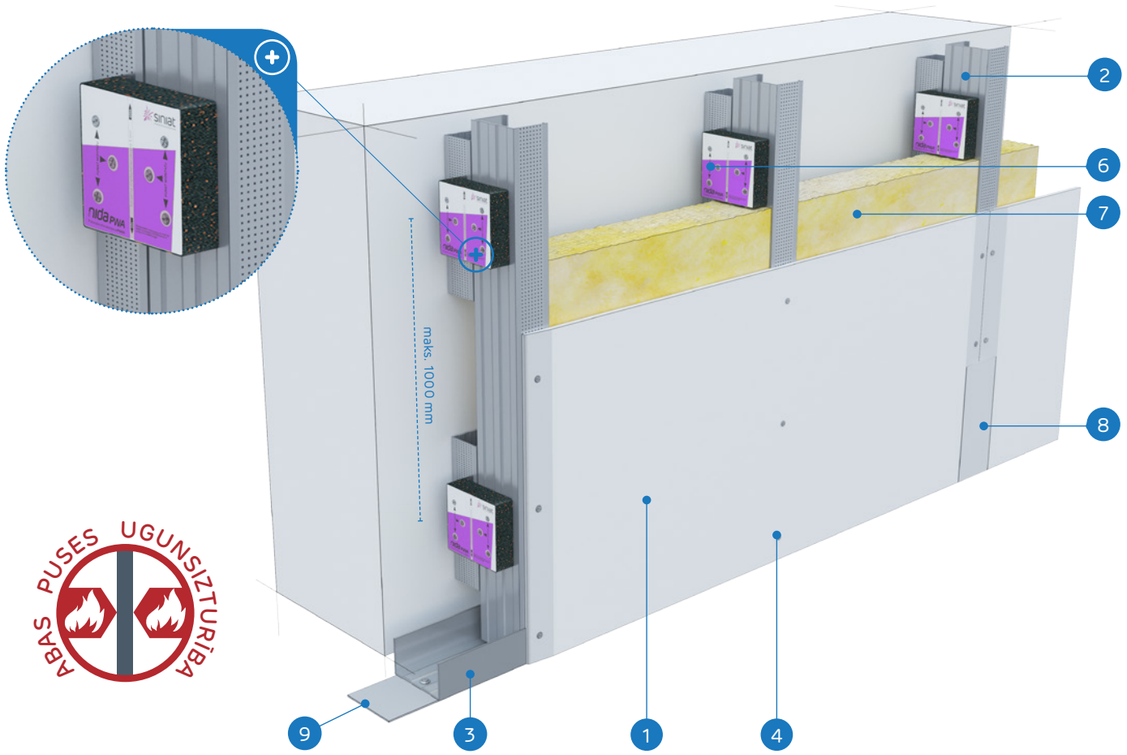

ABAS PUSES UGUNSIZTURĪBA

MATERIĀLI:

1. Ģipškartona plāksnes Nida
2. Profils Nida C 75
3. Profils Nida U 75
4. Pašurbjošās skrūves Nida 3,5 x 25 mm
5. Pašurbjošās skrūves Nida 3,5 x 45 mm
6. Vibroakustiskais savienotājs Nida PWA 75
7. Izolācijas materiāls minerālvate (pēc izvēles)
8. Šuve starp ģipškartona plāksnēm tiek veidota no Nida ģipša masas ar Nida šuvju līmlenti
9. Blīvējošā akustiskās izolācijas lente Nida

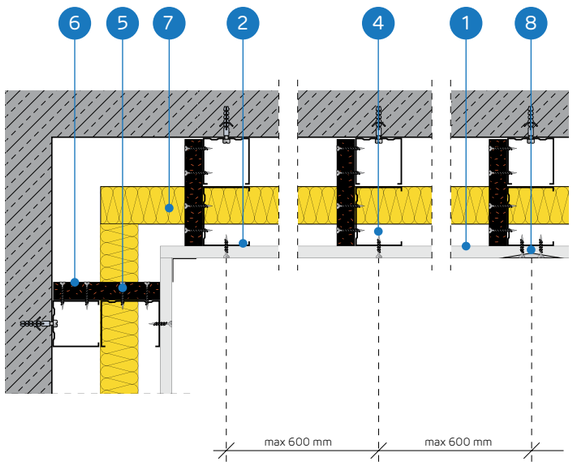

ENKUROTU SIENU SEGUMU SISTĒMA AR NESOŠO KONSTRUKCIJU NIDA C75 (NIDA PWA)

TEHNISKIE PARAMETRI

Sistēmas nosaukums Nida Apmetums [1]	Ģipša plākšņu apšuvums			Nesošā konstrukcija		Izolācijas materiāls			Maksimālais augstums	Akustiskā izolācija			Būves svars 1m²	Ugunsizturības klase	Īpašā sistēma
				Vibroakustisko savienotāju atstatums Nida PWA75	Nida C75 profilu atstatums	Skaņas izolācijai									
	Nida	Biezums [mm]	Apzīmējums sask. ar standartu	[mm]	[mm]	Minerālvate	Biezums [mm]	Blīvums [kg/m³]	[mm]	Rw [dB]	Ra1 [dB]	Ra2 [dB]	[kg]	[min.]	
C75/PWA-12,5/Expert	Expert	12,5	A	1000	600	stikla	50	12	3000	34	32	28	12,0	-	-
C75/PWA-12,5/Ūdens [2]	Ūdens	12,5	H2	1000	600	stikla	50	12	3000	34	32	28	13,0	-	-
C75/PWA-12,5/Uguns+	Uguns Plusss	12,5	DF	1000	600	stikla	50	12	3000	36	34	30	14,0	(R)EI15	-
C75/PWA-12,5/ ŪdensUguns+	Ūdens Uguns Plusss	12,5	DFH2	1000	600	stikla	50	12	3000	36	34	30	14,0	(R)EI15	-
C75/PWA-12,5/Cietā	Cietā	12,5	DEFH1IR	1000	600	stikla	75	50	3000	50	48	42	17,0	(R)EI15	●
C75/PWA-12,5/Hydro	Hydro	12,5	GMFH1I	1000	600	stikla	50	12	3000	36	34	30	15,0	(R)EI15	●
C75/PWA-18/Uguns+	Uguns Plusss	18,0	DF	1000	600	stikla	50	12	3000	37	36	32	18,0	(R)EI30	-

[1] Eiropas tehniskais novērtējums ETA 15/0301.
[2] Telpās ar relatīvo gaisa mitrumu līdz 85 % stūra sekcijās pret intensīvu ūdens iedarbību ieteicams izmantot Nida Hydro ģipša šķiedru plāksnes (horizontālām un vertikālām virsmām vannas, dušas utt. zonās).

MATERIĀLU PATĒRIŅŠ UZ 1M² ENKUROTO SIENU SEGUMU NIDA APMETUMS SISTĒMĀ

Materiāla nosaukums	Mērv.	Sistēmas tips Nida Apmetums						
		C75/PWA-12,5/ Expert	C75/PWA-12,5/ Ūdens	C75/PWA-12,5/ Uguns+	C75/PWA-12,5/ ŪdensUguns+	C75/PWA-12,5/ Cietā	C75/PWA-12,5/ Hydro	C75/PWA-18/ Uguns+
		Materiāla patēriņš uz 1 m²						
Plāksne Nida Expert 12,5 mm	m²	1,0	-	-	-	-	-	-
Plāksne Nida Ūdens 12,5 mm	m²	-	1,0	-	-	-	-	-
Plāksne Nida Uguns Plusss 12,5 mm	m²	-	-	1,0	-	-	-	-
Plāksne Nida Ūdens Uguns Plusss 12,5 mm	m²	-	-	-	1,0	-	-	-
Plāksne Nida Cietā 12,5 mm	m²	-	-	-	-	1,0	-	-
Plāksne Nida Hydro 12,5 mm	m²	-	-	-	-	-	1,0	-
Plāksne Nida Uguns Plusss 18,0 mm	m²	-	-	-	-	-	-	1,0
Profils Nida C75	tek.m	1,8	1,8	1,8	1,8	1,8	1,8	1,8
Profils Nida C50 [3]	tek.m	0,2	0,2	0,2	0,2	0,2	0,2	0,2
Profils Nida U75	tek.m	0,7	0,7	0,7	0,7	0,7	0,7	0,7
Vibroakustiskais savienotājs Nida PWA75	gab.	1,1	1,1	1,1	1,1	1,1	1,1	1,1
Dībelis Nida	gab.	2,9	2,9	2,9	2,9	2,9	2,9	2,9
Pašurbjošās skrūves Nida 3,5x25 mm	gab.	12,0	12,0	12,0	12,0	-	-	-
Pašurbjošās skrūves Nida 3,5x35 mm	gab.	-	-	-	-	-	-	12,0
Pašurbjošās skrūves Nida 3,5x45 mm	gab.	7,0	7,0	7,0	7,0	7,0	7,0	7,0
Pašurbjošās skrūves Nida Cietā 35 (3,9x35 mm)	gab.	-	-	-	-	12,0	-	-
Pašurbjošās skrūves Nida Hydro C4 3,5x25 mm	gab.	-	-	-	-	-	12,0	-
Līmlente šuvēm Nida	tek.m	1,4	1,4	1,4	1,4	1,4	1,4	1,4
Akustiskās izolācijas līmlente Nida	tek.m	1,1	1,1	1,1	1,1	1,1	1,1	1,1
Ģipša špaktele Nida Start	kg	0,3	0,3	0,3	0,3	-	-	0,3
Ģipša špaktele Nida Finisz	kg	0,1	0,1	0,1	0,1	-	-	0,1
Gatavā špakteļmasa Nida Hydromix [4]	kg	-	-	-	-	0,4	0,4	-
Minerālvate [5]	m²	1,0	1,0	1,0	1,0	1,0	1,0	1,0

[3] Nida C50 - savienojuma profils.
[4] Izmantojot ģipša šķiedru plāksnes Nida Cietā, kā alternatīvu varat izmantot arī Nida Planfix Fresh ģipša špakteli.
[5] Pielietojums atbilstoši prasībām.
Patēriņa standartos nav ņemti vērā materiālie zaudējumi.

PIRMIE TIRGŪ SAUSĀS BŪVES SISTĒMAS MARĶĒTA ZĪME CE

Atklājiet Nida PWA plāksnes iespējas
– apmeklējiet www.siniat.lv un lejupielādējiet brošūras!

ENKUROTI SIENU SEGUMI

nida Apmetums

Ugunsizturības klase:	Maksimālā akustiskā izolācija:	Maksimālais būves augstums:	Būves svars 1m²:	Saistītā dokumenta numurs:
(R)EI30 (R)EI60	56 dB	4000 mm	20,0-34,0 kg	ETA 15/0301

Ekspluatācijas īpašību deklarācija:
DoP/Separate Lining System/0012/15.11.2016

SISTĒMAS:

C75/PWA-25; C75/PWA-30

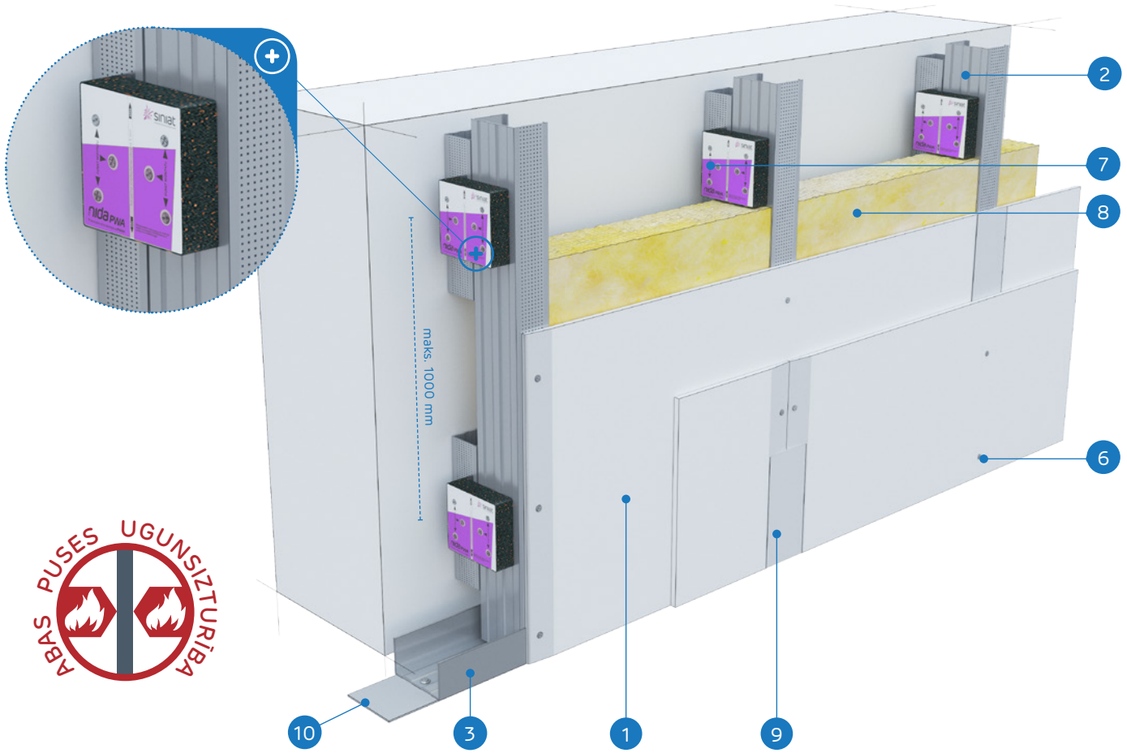

ABAS PUSES UGUNSIZTURĪBA

MATERIĀLI:

1. Ģipškartona plāksnes Nida
2. Profils Nida C 75
3. Profils Nida U 75
4. Pašurbjošās skrūves Nida 3,5 x 25 mm
5. Pašurbjošās skrūves Nida 3,5 x 35 mm
6. Pašurbjošās skrūves Nida 3,5 x 45 mm
7. Vibroakustiskais savienotājs Nida PWA 75
8. Izolācijas materiāls minerālvate (pēc izvēles)
9. Šuve starp ģipškartona plāksnēm tiek veidota no Nida ģipša masas ar Nida šuvju līmlenti
10. Blīvējošā akustiskās izolācijas lente Nida

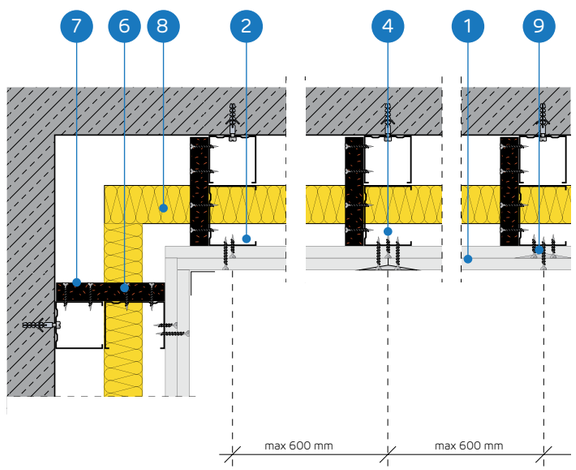

ENKUROTU SIENU SEGUMU SISTĒMA AR NESOŠO KONSTRUKCIJU NIDA C75 (NIDA PWA)

TEHNISKIE PARAMETRI

Sistēmas nosaukums Nida Apmetums [1]	Ģipša plākšņu apšuvums			Nesošā konstrukcija		Izolācijas materiāls			Maksimālais augstums	Akustiskā izolācija			Būves svars 1m²	Ugunsizturības klase	Īpašā sistēma
				Vibroakustisko savienotāju atstatums Nida PWA75	Nida C75 profilu atstatums	Skaņas izolācijai									
	Nida	Biezums [mm]	Apzīmējums sask. ar standartu	[mm]	[mm]	Minerālvate	Biezums [mm]	Blīvums [kg/m³]	[mm]	Rw [dB]	Ra1 [dB]	Ra2 [dB]	[kg]	[min.]	
C75/PWA-25/Expert	Expert	2x12,5	A	1000	600	stikla	50	12	4000	37	35	31	20,0	-	-
C75/PWA-25/Ūdens [2]	Ūdens	2x12,5	H2	1000	600	stikla	50	12	4000	37	35	31	21,0	-	-
C75/PWA-25/Uguns+	Uguns Plusss	2x12,5	DF	1000	600	stikla	50	12	4000	40	38	35	24,0	(R)EI30	-
C75/PWA-25/ ŪdensUguns+	Ūdens Uguns Plusss	2x12,5	DFH2	1000	600	stikla	50	12	4000	40	38	35	24,0	(R)EI30	-
C75/PWA-25/Cietā	Cietā	2x12,5	DEFH1IR	1000	600	stikla	75	50	4000	55	53	47	29,0	(R)EI30	●
C75/PWA-25/Hydro	Hydro	2x12,5	GMFH1I	1000	600	stikla	50	12	4000	40	38	35	25,0	(R)EI30	●
C75/PWA-30/Uguns+	Uguns Plusss	2x15,0	DF	1000	600	stikla	50	12	4000	41	40	37	31,0	(R)EI60	-
C75/PWA-30/Cietā	Cietā	2x15,0	DEFH1IR	1000	600	stikla	75	50	4000	56	54	48	34,0	(R)EI60	●
C75/PWA-30/Hydro	Hydro	2x15,0	GMFH1I	1000	600	stikla	50	12	4000	41	40	37	31,0	(R)EI60	●

[1] Eiropas tehniskais novērtējums ETA 15/0301.
[2] Telpās ar relatīvo gaisa mitrumu līdz 85 % stūra sekcijās pret intensīvu ūdens iedarbību ieteicams izmantot Nida Hydro ģipša šķiedru plāksnes (horizontālām un vertikālām virsmām vannas, dušas utt. zonās).

MATERIĀLU PATĒRIŅŠ UZ 1M² ENKUROTO SIENU SEGUMU NIDA APMETUMS SISTĒMĀ

Materiāla nosaukums	Mērv.	Sistēmas tips Nida Apmetums								
		C75/ PWA-25/ Expert	C75/ PWA-25/ Ūdens	C75/ PWA-25/ Uguns+	C75/PWA-25/ ŪdensUguns+	C75/ PWA-25/ Cietā	C75/ PWA-25/ Hydro	C75/ PWA-30/ Uguns+	C75/ PWA-30/ Cietā	C75/ PWA-30/ Hydro
		Materiāla patēriņš uz 1 m²								
Plāksne Nida Expert 12,5 mm	m²	2,0	-	-	-	-	-	-	-	-
Plāksne Nida Ūdens 12,5 mm	m²	-	2,0	-	-	-	-	-	-	-
Plāksne Nida Uguns Plusss 12,5 mm	m²	-	-	2,0	-	-	-	-	-	-
Plāksne Nida Ūdens Uguns Plusss 12,5 mm	m²	-	-	-	2,0	-	-	-	-	-
Plāksne Nida Cietā 12,5 mm	m²	-	-	-	-	2,0	-	-	-	-
Plāksne Nida Hydro 12,5 mm	m²	-	-	-	-	-	2,0	-	-	-
Plāksne Nida Uguns Plusss 15,0 mm	m²	-	-	-	-	-	-	2,0	-	-
Plāksne Nida Cietā 15,0 mm	m²	-	-	-	-	-	-	-	2,0	-
Plāksne Nida Hydro 15,0 mm	m²	-	-	-	-	-	-	-	-	2,0
Profils Nida C75	tek.m	1,8	1,8	1,8	1,8	1,8	1,8	1,8	1,8	1,8
Profils Nida C50 [3]	tek.m	0,2	0,2	0,2	0,2	0,2	0,2	0,2	0,2	0,2
Profils Nida U75	tek.m	0,7	0,7	0,7	0,7	0,7	0,7	0,7	0,7	0,7
Vibroakustiskais savienotājs Nida PWA75	gab.	1,1	1,1	1,1	1,1	1,1	1,1	1,1	1,1	1,1
Dībelis Nida	gab.	2,9	2,9	2,9	2,9	2,9	2,9	2,9	2,9	2,9
Pašurbjošās skrūves Nida 3,5x25 mm	gab.	4,0	4,0	4,0	4,0	-	-	4,0	-	-
Pašurbjošās skrūves Nida 3,5x35 mm	gab.	12,0	12,0	12,0	12,0	-	-	-	-	-
Pašurbjošās skrūves Nida 3,5x45 mm	gab.	7,0	7,0	7,0	7,0	7,0	7,0	19,0	7,0	7,0
Pašurbjošās skrūves Nida Cietā 35 (3,9x35 mm)	gab.	-	-	-	-	16,0	-	-	4,0	-
Pašurbjošās skrūves Nida Cietā 45 (3,9x45 mm)	gab.	-	-	-	-	-	-	-	12,0	-
Pašurbjošās skrūves Nida Hydro C4 3,5x25 mm	gab.	-	-	-	-	-	4,0	-	-	4,0
Pašurbjošās skrūves Nida Hydro C4 3,5x41 mm	gab.	-	-	-	-	-	12,0	-	-	12,0
Līmlente šuvēm Nida	tek.m	1,4	1,4	1,4	1,4	1,4	1,4	1,4	1,4	1,4
Akustiskās izolācijas līmlente Nida	tek.m	1,1	1,1	1,1	1,1	1,1	1,1	1,1	1,1	1,1
Ģipša špaktele Nida Start	kg	0,6	0,6	0,6	0,6	-	-	0,6	-	-
Ģipša špaktele Nida Finisz	kg	0,1	0,1	0,1	0,1	-	-	0,1	-	-
Gatavā špaktelmasa Nida Hydromix [4]	kg	-	-	-	-	0,7	0,7	-	0,7	0,7
Minerālvate [5]	m²	1,0	1,0	1,0	1,0	1,0	1,0	1,0	1,0	1,0

[3] Nida C50 - savienojuma profils.
[4] Izmantojot ģipša šķiedru plāksnes Nida Cietā, kā alternatīvu varat izmantot arī Nida Planfix Fresh ģipša špakteli.
[5] Pielietojums atbilstoši prasībām.
Patēriņa standartos nav ņemti vērā materiālie zaudējumi.

PIRMIE TIRGŪ SAUSĀS BŪVES SISTĒMAS MARĶĒTA ZĪME CE

Atklājiet Nida PWA plāksnes iespējas
– apmeklējiet www.siniat.lv un lejupielādējiet brošūras!

ENKUROTI SIENU SEGUMI

nida Apmetums

Ugunsizturības klase:	Maksimālā akustiskā izolācija:	Maksimālais būves augstums:	Būves svars 1m²:	Saistītā dokumenta numurs:
(R)EI60	58 dB	4000 mm	34,0-42,0 kg	ETA 15/0301

Ekspluatācijas īpašību deklarācija:
DoP/Separate Lining System/0012/15.11.2016

SISTĒMAS:
C75/PWA-37,5

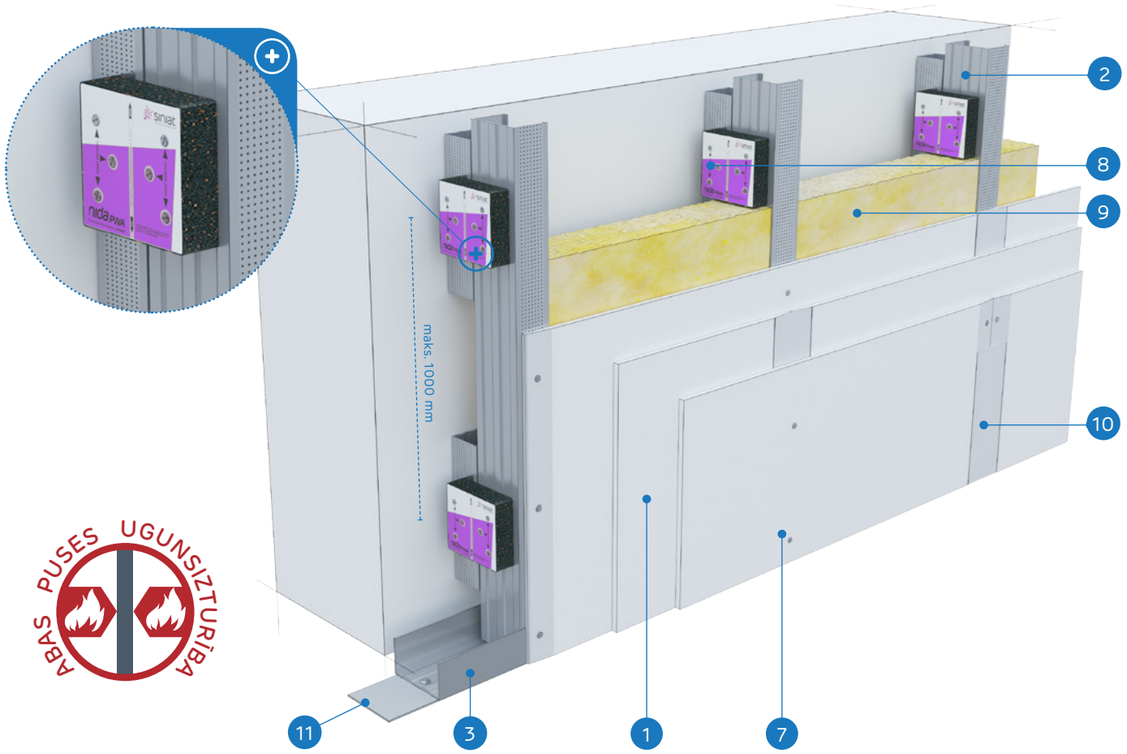

ABAS PUSES UGUNSIZTURĪBA

MATERIĀLI:

1. Ģipškartona plāksnes Nida
2. Profils Nida C 75
3. Profils Nida U 75
4. Pašurbjošās skrūves Nida 3,5 x 25 mm
5. Pašurbjošās skrūves Nida 3,5 x 35 mm
6. Pašurbjošās skrūves Nida 3,5 x 45 mm
7. Pašurbjošās skrūves Nida 3,5 x 55 mm
8. Vibroakustiskais savienotājs Nida PWA 75
9. Izolācijas materiāls minerālvate (pēc izvēles)
10. Šuve starp ģipškartona plāksnēm tiek veidota no Nida ģipša masas ar Nida šuvju līmlenti
11. Blīvējošā akustiskās izolācijas lente Nida

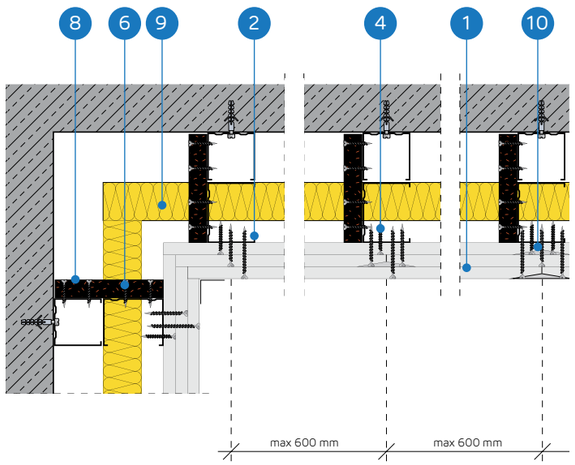

ENKUROTU SIENU SEGUMU SISTĒMA AR NESOŠO KONSTRUKCIJU NIDA C75 (NIDA PWA)

TEHNISKIE PARAMETRI

Sistēmas nosaukums Nida Apmetums [1]	Ģipša plākšņu apšuvums			Nesošā konstrukcija		Izolācijas materiāls			Maksimālais augstums	Akustiskā izolācija			Būves svars 1m²	Ugunsizturības klase	Īpašā sistēma
				Vibroakustisko savienotāju atstatums Nida PWA75	Nida C75 profilu atstatums	Skaņas izolācijai									
	Nida	Biezums [mm]	Apzīmējums sask. ar standartu	[mm]	[mm]	Minerālvate	Biezums [mm]	Blīvums [kg/m³]	[mm]	Rw [dB]	Ra1 [dB]	Ra2 [dB]	[kg]	[min.]	
C75/PWA-37,5/Uguns+	Uguns Plusss	3x12,5	DF	1000	600	stikla	50	12	4000	41	40	37	34,0	(R)EI60	-
C75/PWA-37,5/ ŪdensUguns+	Ūdens Uguns Plusss	3x12,5	DFH2	1000	600	stikla	50	12	4000	41	40	37	34,0	(R)EI60	-
C75/PWA-37,5/Cietā	Cietā	3x12,5	DEFH1IR	1000	600	stikla	75	50	4000	58	56	50	42,0	(R)EI60	●
C75/PWA-37,5/Hydro	Hydro	3x12,5	GMFH1I	1000	600	stikla	50	12	4000	41	40	37	36,0	(R)EI60	●

[1] Eiropas tehniskais novērtējums ETA 15/0301.

MATERIĀLU PATĒRIŅŠ UZ 1M² ENKUROTO SIENU SEGUMU NIDA APMETUMS SISTĒMĀ

Materiāla nosaukums	Mērv.	Sistēmas tips Nida Apmetums			
		C75/PWA-37,5/Uguns+	C75/PWA-37,5/ŪdensUguns+	C75/PWA-37,5/Cietā	C75/PWA-37,5/Hydro
		Materiāla patēriņš uz 1 m²			
Plāksne Nida Uguns Plusss 12,5 mm	m²	3,0	-	-	-
Plāksne Nida Ūdens Uguns Plusss 12,5 mm	m²	-	3,0	-	-
Plāksne Nida Cietā 12,5 mm	m²	-	-	3,0	-
Plāksne Nida Hydro 12,5 mm	m²	-	-	-	3,0
Profils Nida C75	tek.m	1,8	1,8	1,8	1,8
Profils Nida C50 [2]	tek.m	0,2	0,2	0,2	0,2
Profils Nida U75	tek.m	0,7	0,7	0,7	0,7
Vibroakustiskais savienotājs Nida PWA75	gab.	1,1	1,1	1,1	1,1
Dībelis Nida	gab.	2,9	2,9	2,9	2,9
Pašurbjošās skrūves Nida 3,5x25 mm	gab.	4,0	4,0	-	-
Pašurbjošās skrūves Nida 3,5x35 mm	gab.	4,0	4,0	-	-
Pašurbjošās skrūves Nida 3,5x45 mm	gab.	7,0	7,0	7,0	7,0
Pašurbjošās skrūves Nida 3,5x55 mm	gab.	12,0	12,0	-	-
Pašurbjošās skrūves Nida Cietā 35 (3,9x35 mm)	gab.	-	-	8,0	-
Pašurbjošās skrūves Nida Cietā 55 (3,9x55 mm)	gab.	-	-	12,0	-
Pašurbjošās skrūves Nida Hydro C4 3,5x25 mm	gab.	-	-	-	4,0
Pašurbjošās skrūves Nida Hydro C4 3,5x41 mm	gab.	-	-	-	4,0
Pašurbjošās skrūves Nida Hydro C4 3,5x55 mm	gab.	-	-	-	12,0
Līmlente šuvēm Nida	tek.m	1,4	1,4	1,4	1,4
Akustiskās izolācijas līmlente Nida	tek.m	1,1	1,1	1,1	1,1
Ģipša špaktele Nida Start	kg	0,9	0,9	-	-
Ģipša špaktele Nida Finisz	kg	0,1	0,1	-	-
Gatavā špaktelmasa Nida Hydromix [3]	kg	-	-	1,0	1,0
Minerālvate [4]	m²	1,0	1,0	1,0	1,0

[2] Nida C50 - savienojuma profils.
[3] Izmantojot ģipša šķiedru plāksnes Nida Cietā, kā alternatīvu varat izmantot arī Nida Planfix Fresh ģipša špakteli.
[4] Pielietojums atbilstoši prasībām.
Patēriņa standartos nav ņemti vērā materiālie zaudējumi.

PIRMIE TIRGŪ SAUSĀS BŪVES SISTĒMAS MARĶĒTA ZĪME CE

Atklājiet Nida PWA plāksnes iespējas
– apmeklējiet www.siniat.lv un lejupielādējiet brošūras!

ENKUROTI SIENU SEGUMI

nida Apmetums

Ugunsizturības klase:	Maksimālā akustiskā izolācija:	Maksimālais būves augstums:	Būves svars 1m²:	Saistītā dokumenta numurs:
(R)EI90 (R)EI120	61 dB	4000 mm	44,0-66,0 kg	ETA 15/0301

Ekspluatācijas īpašību deklarācija:
DoP/Separate Lining System/0012/15.11.2016

SISTĒMAS:

C75/PWA-50; C75/PWA-60

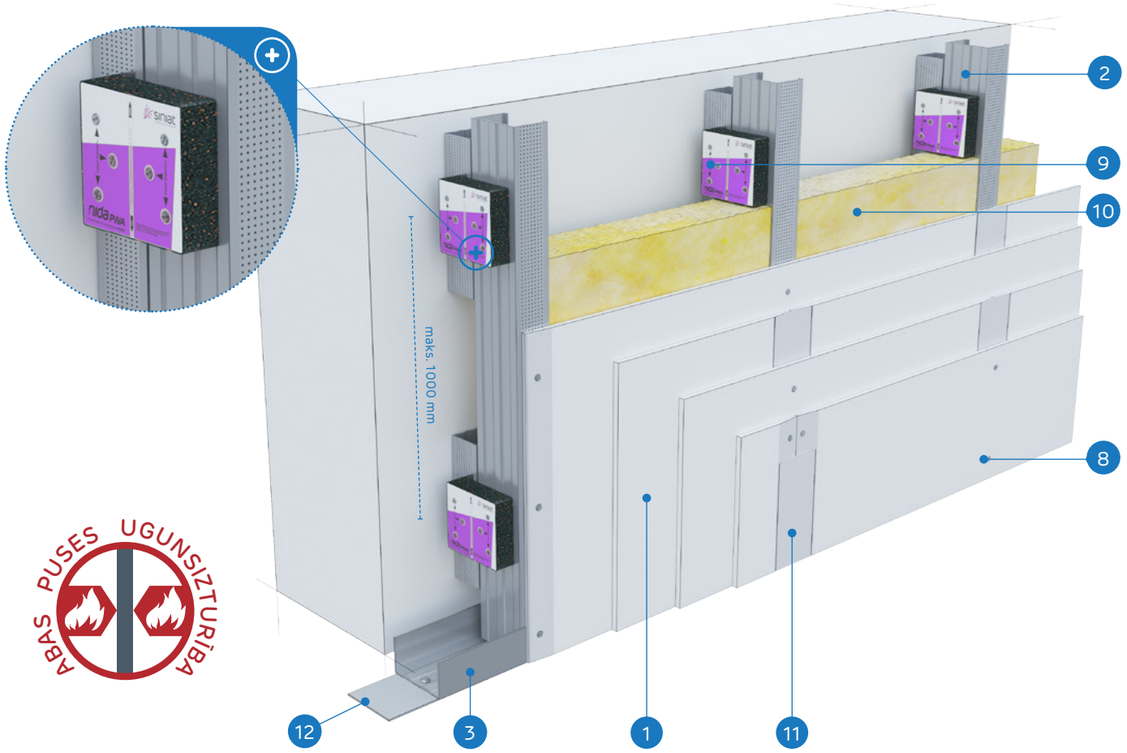

MATERIĀLI:

1. Ģipškartona plāksnes Nida
2. Profils Nida C 75
3. Profils Nida U 75
4. Pašurbjošās skrūves Nida 3,5 x 25 mm
5. Pašurbjošās skrūves Nida 3,5 x 35 mm
6. Pašurbjošās skrūves Nida 3,5 x 45 mm
7. Pašurbjošās skrūves Nida 3,5 x 55 mm
8. Pašurbjošās skrūves Nida 3,5 x 70 mm
9. Vibroakustiskais savienotājs Nida PWA 75
10. Izolācijas materiāls minerālvate (pēc izvēles)
11. Šuve starp ģipškartona plāksnēm tiek veidota no Nida ģipša masas ar Nida šuvju līmlenti
12. Blīvējošā akustiskās izolācijas lente Nida

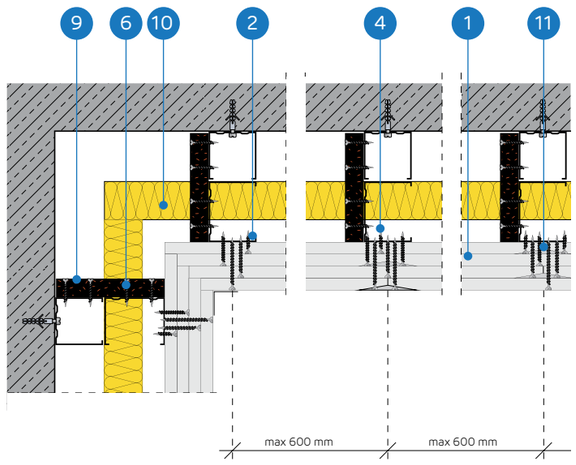

ENKUROTU SIENU SEGUMU SISTĒMA AR NESOŠO KONSTRUKCIJU NIDA C75 (NIDA PWA)

TEHNISKIE PARAMETRI

Sistēmas nosaukums Nida Apmetums [1]	Ģipša plākšņu apšuvums			Nesošā konstrukcija		Izolācijas materiāls			Maksimālais augstums	Akustiskā izolācija			Būves svars 1m²	Ugunsizturības klase	Īpašā sistēma
				Vibroakustisko savienotāju atstatums Nida PWA75	Nida C75 profilu atstatums	Skaņas izolācijai									
	Nida	Biezums [mm]	Apzīmējums sask. ar standartu	[mm]	[mm]	Minerālvate	Biezums [mm]	Blīvums [kg/m³]	[mm]	Rw [dB]	Ra1 [dB]	Ra2 [dB]	[kg]	[min.]	
C75/PWA-50/Uguns+	Uguns Plusss	4x12,5	DF	1000	600	stikla	75	14	4000	43	41	38	44,0	(R)EI90	-
C75/PWA-50/ ŪdensUguns+	Ūdens Uguns Plusss	4x12,5	DFH2	1000	600	stikla	75	14	4000	43	41	38	44,0	(R)EI90	-
C75/PWA-50/Cietā	Cietā	4x12,5	DEFH1IR	1000	600	stikla	75	50	4000	60	58	53	55,0	(R)EI90	●
C75/PWA-50/Hydro	Hydro	4x12,5	GMFH1I	1000	600	stikla	75	14	4000	43	41	38	47,0	(R)EI90	●
C75/PWA-60/Uguns+	Uguns Plusss	4x15,0	DF	1000	600	stikla	75	14	4000	44	42	40	58,0	(R)EI120	-
C75/PWA-60/Cietā	Cietā	4x15,0	DEFH1IR	1000	600	stikla	75	50	4000	61	59	54	66,0	(R)EI120	●
C75/PWA-60/Hydro	Hydro	4x15,0	GMFH1I	1000	600	stikla	75	14	4000	44	42	40	58,0	(R)EI120	●

[1] Eiropas tehniskais novērtējums ETA 15/0301.

MATERIĀLU PATĒRIŅŠ UZ 1M² ENKUROTO SIENU SEGUMU NIDA APMETUMS SISTĒMĀ

Materiāla nosaukums	Mērv.	Sistēmas tips Nida Apmetums						
		C75/ PWA-50/ Uguns+	C75/PWA-50/ ŪdensUguns+	C75/ PWA-50/ Cietā	C75/ PWA-50/ Hydro	C75/ PWA-60/ Uguns+	C75/ PWA-60/ Cietā	C75/ PWA-60/ Hydro
		Materiāla patēriņš uz 1 m²						
Plāksne Nida Uguns Plusss 12,5 mm	m²	4,0	-	-	-	-	-	-
Plāksne Nida Ūdens Uguns Plusss 12,5 mm	m²	-	4,0	-	-	-	-	-
Plāksne Nida Cietā 12,5 mm	m²	-	-	4,0	-	-	-	-
Plāksne Nida Hydro 12,5 mm	m²	-	-	-	4,0	-	-	-
Plāksne Nida Uguns Plusss 15,0 mm	m²	-	-	-	-	4,0	-	-
Plāksne Nida Cietā 15,0 mm	m²	-	-	-	-	-	4,0	-
Plāksne Nida Hydro 15,0 mm	m²	-	-	-	-	-	-	4,0
Profils Nida C75	tek.m	1,8	1,8	1,8	1,8	1,8	1,8	1,8
Profils Nida C50 [2]	tek.m	0,2	0,2	0,2	0,2	0,2	0,2	0,2
Profils Nida U75	tek.m	0,7	0,7	0,7	0,7	0,7	0,7	0,7
Vibroakustiskais savienotājs Nida PWA75	gab.	1,1	1,1	1,1	1,1	1,1	1,1	1,1
Dībelis Nida	gab.	2,9	2,9	2,9	2,9	2,9	2,9	2,9
Pašurbjošās skrūves Nida 3,5x25 mm	gab.	4,0	4,0	-	-	4,0	-	-
Pašurbjošās skrūves Nida 3,5x35 mm	gab.	4,0	4,0	-	-	-	-	-
Pašurbjošās skrūves Nida 3,5x45 mm	gab.	7,0	7,0	7,0	7,0	11,0	7,0	7,0
Pašurbjošās skrūves Nida 3,5x55 mm	gab.	4,0	4,0	-	-	4,0	-	-
Pašurbjošās skrūves Nida 4,2x70 mm	gab.	12,0	12,0	-	-	12,0	-	-
Pašurbjošās skrūves Nida Cietā 35 (3,9x35 mm)	gab.	-	-	8,0	-	-	4,0	-
Pašurbjošās skrūves Nida Cietā 45 (3,9x45 mm)	gab.	-	-	-	-	-	4,0	-
Pašurbjošās skrūves Nida Cietā 55 (3,9x55 mm)	gab.	-	-	4,0	-	-	4,0	-
Pašurbjošās skrūves Nida Cietā 70 (4,2x70 mm)	gab.	-	-	12,0	-	-	12,0	-
Pašurbjošās skrūves Nida Hydro C4 3,5x25 mm	gab.	-	-	-	4,0	-	-	4,0
Pašurbjošās skrūves Nida Hydro C4 3,5x41 mm	gab.	-	-	-	4,0	-	-	4,0
Pašurbjošās skrūves Nida Hydro C4 3,5x55 mm	gab.	-	-	-	4,0	-	-	4,0
Pašurbjošās skrūves Nida Hydro C4 4,2x70 mm	gab.	-	-	-	12,0	-	-	12,0
Līmlente šuvēm Nida	tek.m	1,4	1,4	1,4	1,4	1,4	1,4	1,4
Akustiskās izolācijas līmlente Nida	tek.m	1,1	1,1	1,1	1,1	1,1	1,1	1,1
Ģipša špaktele Nida Start	kg	1,2	1,2	-	-	1,2	-	-
Ģipša špaktele Nida Finisz	kg	0,1	0,1	-	-	0,1	-	-
Gatavā špakteļmasa Nida Hydromix [3]	kg	-	-	1,3	1,3	-	1,3	1,3
Minerālvate [4]	m²	1,0	1,0	1,0	1,0	1,0	1,0	1,0

[2] Nida C50 - savienojuma profils.
[3] Izmantojot ģipša šķiedru plāksnes Nida Cietā, kā alternatīvu varat izmantot arī Nida Planfix Fresh ģipša špakteli.
[4] Pielietojums atbilstoši prasībām.
Patēriņa standartos nav ņemti vērā materiālie zaudējumi.

PIRMIE TIRGŪ SAUSĀS BŪVES SISTĒMAS MARĶĒTA ZĪME CE

Atklājiet Nida PWA plāksnes iespējas
– apmeklējiet www.siniat.lv un lejupielādējiet brošūras!

SAUSĀS BŪVES SISTĒMAS

ENKUROTI SIENU SEGUMI

nida Apmetums

Ugunsizturības klase:	Maksimālā akustiskā izolācija:	Maksimālais būves augstums:	Būves svars 1m²:	Saistītā dokumenta numurs:
(R)EI15 (R)EI30	56 dB	4000 mm	13,0-19,0 kg	ETA 15/0301

Ekspluatācijas īpašību deklarācija:
DoP/Separate Lining System/0012/15.11.2016

SISTĒMAS:

C100/PWA-12,5; C100/PWA-18,0

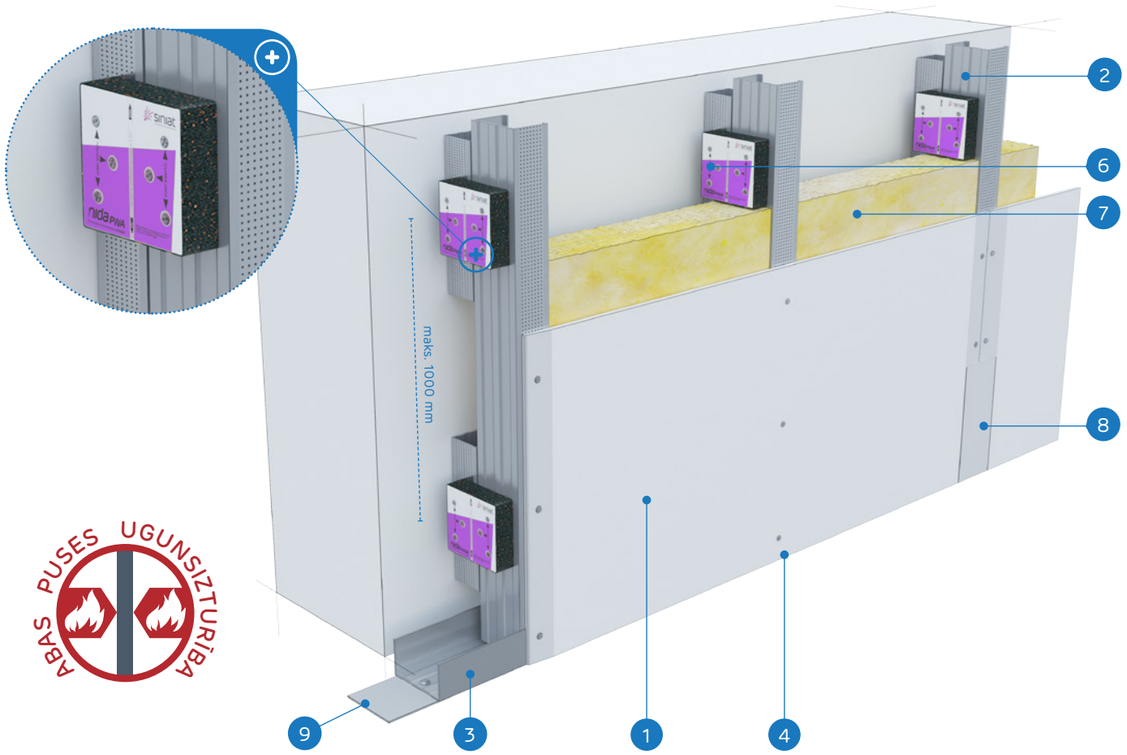

ABAS PUSES UGUNSIZTURĪBA

MATERIĀLI:

1. Ģipškartona plāksnes Nida
2. Profils Nida C 100
3. Profils Nida U 100
4. Pašurbjošās skrūves Nida 3,5 x 25 mm
5. Pašurbjošās skrūves Nida 3,5 x 45 mm
6. Vibroakustiskais savienotājs Nida PWA 100
7. Izolācijas materiāls minerālvate (pēc izvēles)
8. Šuve starp ģipškartona plāksnēm tiek veidota no Nida ģipša masas ar Nida šuvju līmlenti
9. Blīvējošā akustiskās izolācijas lente Nida

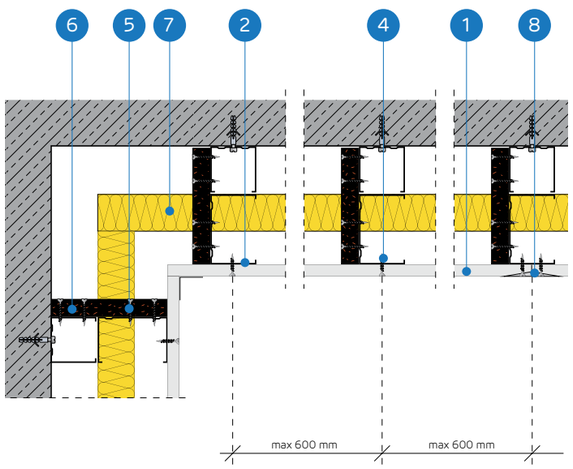

ENKUROTU SIENU SEGUMU SISTĒMA AR NESOŠO KONSTRUKCIJU NIDA C100 (NIDA PWA)

TEHNISKIE PARAMETRI

Sistēmas nosaukums Nida Apmetums [1]	Ģipša plākšņu apšuvums			Nesošā konstrukcija		Izolācijas materiāls			Maksimālais augstums	Akustiskā izolācija			Būves svars 1m²	Ugunsizturības klase	Īpašā sistēma
				Vibroakustisko savienotāju atstatums Nida PWA100	Nida C100 profilu atstatums	Skaņas izolācijai									
	Nida	Biezums [mm]	Apzīmējums sask. ar standartu	[mm]	[mm]	Minerālvate	Biezums [mm]	Blīvums [kg/m³]	[mm]	Rw [dB]	Ra1 [dB]	Ra2 [dB]	[kg]	[min.]	
C100/PWA-12,5/Expert	Expert	12,5	A	1000	600	stikla	50	12	4000	34	32	28	13,0	-	-
C100/PWA-12,5/Ūdens [2]	Ūdens	12,5	H2	1000	600	stikla	50	12	4000	34	32	28	14,0	-	-
C100/PWA-12,5/Uguns+	Uguns Plusss	12,5	DF	1000	600	stikla	50	12	4000	36	34	30	15,0	(R)EI15	-
C100/PWA-12,5/ ŪdensUguns+	Ūdens Uguns Plusss	12,5	DFH2	1000	600	stikla	50	12	4000	36	34	30	15,0	(R)EI15	-
C100/PWA-12,5/Cietā	Cietā	12,5	DEFH1IR	1000	600	stikla	100	50	4000	56	55	50	18,0	(R)EI15	●
C100/PWA-12,5/Hydro	Hydro	12,5	GMFH1I	1000	600	stikla	50	12	4000	36	34	30	16,0	(R)EI15	●
C100/PWA-18/Uguns+	Uguns Plusss	18,0	DF	1000	600	stikla	50	12	4000	37	36	32	19,0	(R)EI30	-

[1] Eiropas tehniskais novērtējums ETA 15/0301.
[2] Telpās ar relatīvo gaisa mitrumu līdz 85 % stūra sekcijās pret intensīvu ūdens iedarbību ieteicams izmantot Nida Hydro ģipša šķiedru plāksnes (horizontālām un vertikālām virsmām vannas, dušas utt. zonās).

MATERIĀLU PATĒRIŅŠ UZ 1M² ENKUROTO SIENU SEGUMU NIDA APMETUMS SISTĒMĀ

Materiāla nosaukums	Mērv.	Sistēmas tips Nida Apmetums						
		C100/ PWA-12,5/ Expert	C100/ PWA-12,5/ Ūdens	C100/ PWA-12,5/ Uguns+	C100/ PWA-12,5/ ŪdensUguns+	C100/ PWA-12,5/Cietā	C100/ PWA-12,5/ Hydro	C100/PWA-18/ Uguns+
		Materiāla patēriņš uz 1 m²						
Plāksne Nida Expert 12,5 mm	m²	1,0	-	-	-	-	-	-
Plāksne Nida Ūdens 12,5 mm	m²	-	1,0	-	-	-	-	-
Plāksne Nida Uguns Plusss 12,5 mm	m²	-	-	1,0	-	-	-	-
Plāksne Nida Ūdens Uguns Plusss 12,5 mm	m²	-	-	-	1,0	-	-	-
Plāksne Nida Cietā 12,5 mm	m²	-	-	-	-	1,0	-	-
Plāksne Nida Hydro 12,5 mm	m²	-	-	-	-	-	1,0	-
Plāksne Nida Uguns Plusss 18,0 mm	m²	-	-	-	-	-	-	1,0
Profils Nida C100	tek.m	1,8	1,8	1,8	1,8	1,8	1,8	1,8
Profils Nida C50 [3]	tek.m	0,2	0,2	0,2	0,2	0,2	0,2	0,2
Profils Nida U100	tek.m	0,7	0,7	0,7	0,7	0,7	0,7	0,7
Vibroakustiskais savienotājs Nida PWA100	gab.	1,1	1,1	1,1	1,1	1,1	1,1	1,1
Dībelis Nida	gab.	2,9	2,9	2,9	2,9	2,9	2,9	2,9
Pašurbjošās skrūves Nida 3,5x25 mm	gab.	12,0	12,0	12,0	12,0	-	-	-
Pašurbjošās skrūves Nida 3,5x35 mm	gab.	-	-	-	-	-	-	12,0
Pašurbjošās skrūves Nida 3,5x45 mm	gab.	7,0	7,0	7,0	7,0	7,0	7,0	7,0
Pašurbjošās skrūves Nida Cietā 35 (3,9x35 mm)	gab.	-	-	-	-	12,0	-	-
Pašurbjošās skrūves Nida Hydro C4 3,5x25 mm	gab.	-	-	-	-	-	12,0	-
Līmlente šuvēm Nida	tek.m	1,4	1,4	1,4	1,4	1,4	1,4	1,4
Akustiskās izolācijas līmlente Nida	tek.m	1,1	1,1	1,1	1,1	1,1	1,1	1,1
Ģipša špaktele Nida Start	kg	0,3	0,3	0,3	0,3	-	-	0,3
Ģipša špaktele Nida Finisz	kg	0,1	0,1	0,1	0,1	-	-	0,1
Gatavā špakteļmasa Nida Hydromix [4]	kg	-	-	-	-	0,4	0,4	-
Minerālvate [5]	m²	1,0	1,0	1,0	1,0	1,0	1,0	1,0

[3] Nida C50 - savienojuma profils.
[4] Izmantojot ģipša šķiedru plāksnes Nida Cietā, kā alternatīvu varat izmantot arī Nida Planfix Fresh ģipša špakteli.
[5] Pielietojums atbilstoši prasībām.
Patēriņa standartos nav ņemti vērā materiālie zaudējumi.

PIRMIE TIRGŪ SAUSĀS BŪVES SISTĒMAS MARĶĒTA ZĪME CE

Atklājiet Nida PWA plāksnes iespējas
– apmeklējiet www.siniat.lv un lejupielādējiet brošūras!

ENKUROTI SIENU SEGUMI

nida Apmetums

Ugunsizturības klase:	Maksimālā akustiskā izolācija:	Maksimālais būves augstums:	Būves svars 1m²:	Saistītā dokumenta numurs:
(R)EI30 (R)EI60	62 dB	5000 mm	21,0-35,0 kg	ETA 15/0301

Ekspluatācijas īpašību deklarācija:
DoP/Separate Lining System/0012/15.11.2016

SISTĒMAS:

C100/PWA-25; C100/PWA-30

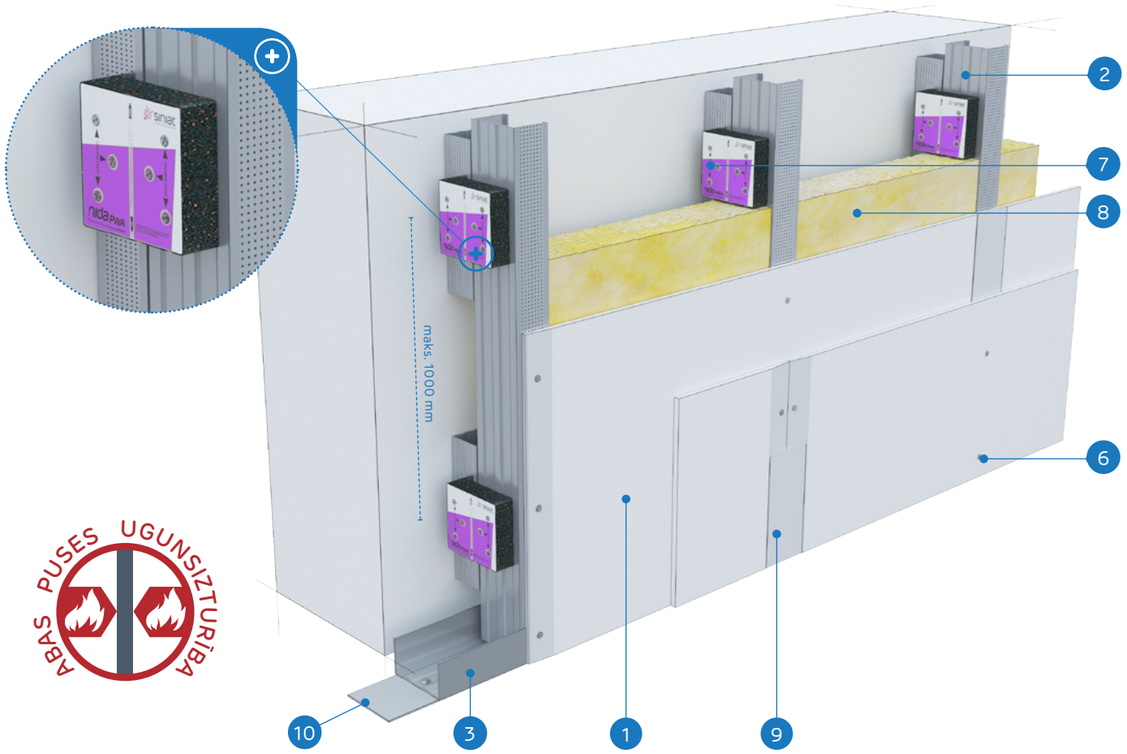

ABAS PUSES UGUNSIZTURĪBA

MATERIĀLI:

1. Ģipškartona plāksnes Nida
2. Profils Nida C 100
3. Profils Nida U 100
4. Pašurbjošās skrūves Nida 3,5 x 25 mm
5. Pašurbjošās skrūves Nida 3,5 x 35 mm
6. Pašurbjošās skrūves Nida 3,5 x 45 mm
7. Vibroakustiskais savienotājs Nida PWA 100
8. Izolācijas materiāls minerālvate (pēc izvēles)
9. Šuve starp ģipškartona plāksnēm tiek veidota no Nida ģipša masas ar Nida šuvju līmlenti
10. Blīvējošā akustiskās izolācijas lente Nida

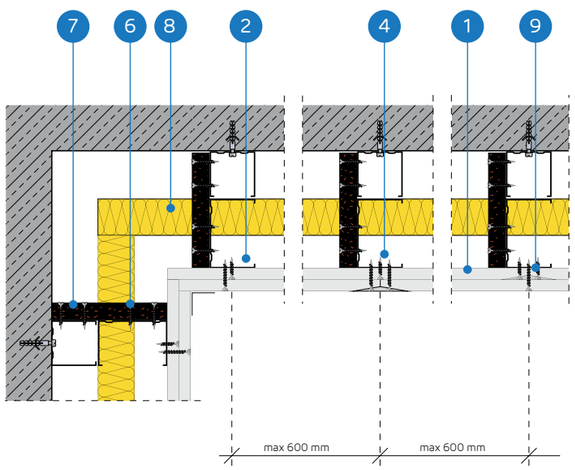

ENKUROTU SIENU SEGUMU SISTĒMA AR NESOŠO KONSTRUKCIJU NIDA C100 (NIDA PWA)

TEHNISKIE PARAMETRI

Sistēmas nosaukums Nida Apmetums [1]	Ģipša plākšņu apšuvums			Nesošā konstrukcija		Izolācijas materiāls			Maksimālais augstums	Akustiskā izolācija			Būves svars 1m²	Ugunsizturības klase	Īpašā sistēma
				Vibroakustisko savienotāju atstatums Nida PWA100	Nida C100 profilu atstatums	Skaņas izolācijai									
	Nida	Biezums [mm]	Apzīmējums sask. ar standartu	[mm]	[mm]	Minerālvate	Biezums [mm]	Blīvums [kg/m³]	[mm]	Rw [dB]	Ra1 [dB]	Ra2 [dB]	[kg]	[min.]	
C100/PWA-25/Expert	Expert	2x12,5	A	1000	600	stikla	50	12	5000	37	35	31	21,0	-	-
C100/PWA-25/Ūdens [2]	Ūdens	2x12,5	H2	1000	600	stikla	50	12	5000	37	35	31	22,0	-	-
C100/PWA-25/Uguns+	Uguns Plusss	2x12,5	DF	1000	600	stikla	50	12	5000	40	38	35	25,0	(R)EI30	-
C100/PWA-25/ ÚdensUguns+	Ūdens Uguns Plusss	2x12,5	DFH2	1000	600	stikla	50	12	5000	40	38	35	25,0	(R)EI30	-
C100/PWA-25/Cietā	Cietā	2x12,5	DEFH1IR	1000	600	stikla	100	50	5000	61	60	55	30,0	(R)EI30	●
C100/PWA-25/Hydro	Hydro	2x12,5	GMFH1I	1000	600	stikla	50	12	5000	40	38	35	26,0	(R)EI30	●
C100/PWA-30/Uguns+	Uguns Plusss	2x15,0	DF	1000	600	stikla	50	12	5000	41	40	37	32,0	(R)EI60	-
C100/PWA-30/Cietā	Cietā	2x15,0	DEFH1IR	1000	600	stikla	100	50	5000	62	61	56	35,0	(R)EI60	●
C100/PWA-30/Hydro	Hydro	2x15,0	GMFH1I	1000	600	stikla	50	12	5000	41	40	37	32,0	(R)EI60	●

[1] Eiropas tehniskais novērtējums ETA 15/0301.
[2] Telpās ar relatīvo gaisa mitrumu līdz 85 % stūra sekcijās pret intensīvu ūdens iedarbību ieteicams izmantot Nida Hydro ģipša šķiedru plāksnes (horizontālām un vertikālām virsmām vannas, dušas utt. zonās).

MATERIĀLU PATĒRIŅŠ UZ 1M² ENKUROTO SIENU SEGUMU NIDA APMETUMS SISTĒMĀ

Materiāla nosaukums	Mērv.	Sistēmas tips Nida Apmetums								
		C100/ PWA-25/ Expert	C100/ PWA-25/ Ūdens	C100/ PWA-25/ Uguns+	C100/ PWA-25/ ÚdensUguns+	C100/ PWA-25/ Cietā	C100/ PWA-25/ Hydro	C100/ PWA-30/ Uguns+	C100/ PWA-30/ Cietā	C100/ PWA-30/ Hydro
		Materiāla patēriņš uz 1 m²								
Plāksne Nida Expert 12,5 mm	m²	2,0	-	-	-	-	-	-	-	-
Plāksne Nida Ūdens 12,5 mm	m²	-	2,0	-	-	-	-	-	-	-
Plāksne Nida Uguns Plusss 12,5 mm	m²	-	-	2,0	-	-	-	-	-	-
Plāksne Nida Ūdens Uguns Plusss 12,5 mm	m²	-	-	-	2,0	-	-	-	-	-
Plāksne Nida Cietā 12,5 mm	m²	-	-	-	-	2,0	-	-	-	-
Plāksne Nida Hydro 12,5 mm	m²	-	-	-	-	-	2,0	-	-	-
Plāksne Nida Uguns Plusss 15,0 mm	m²	-	-	-	-	-	-	2,0	-	-
Plāksne Nida Cietā 15,0 mm	m²	-	-	-	-	-	-	-	2,0	-
Plāksne Nida Hydro 15,0 mm	m²	-	-	-	-	-	-	-	-	2,0
Profils Nida C100	tek.m	1,8	1,8	1,8	1,8	1,8	1,8	1,8	1,8	1,8
Profils Nida C50 [3]	tek.m	0,2	0,2	0,2	0,2	0,2	0,2	0,2	0,2	0,2
Profils Nida U100	tek.m	0,7	0,7	0,7	0,7	0,7	0,7	0,7	0,7	0,7
Vibroakustiskais savienotājs Nida PWA100	gab.	1,1	1,1	1,1	1,1	1,1	1,1	1,1	1,1	1,1
Dībelis Nida	gab.	2,9	2,9	2,9	2,9	2,9	2,9	2,9	2,9	2,9
Pašurbjošās skrūves Nida 3,5x25 mm	gab.	4,0	4,0	4,0	4,0	-	-	4,0	-	-
Pašurbjošās skrūves Nida 3,5x35 mm	gab.	12,0	12,0	12,0	12,0	-	-	-	-	-
Pašurbjošās skrūves Nida 3,5x45 mm	gab.	7,0	7,0	7,0	7,0	7,0	7,0	19,0	7,0	7,0
Pašurbjošās skrūves Nida Cietā 35 (3,9x35 mm)	gab.	-	-	-	-	16,0	-	-	4,0	-
Pašurbjošās skrūves Nida Cietā 45 (3,9x45 mm)	gab.	-	-	-	-	-	-	-	12,0	-
Pašurbjošās skrūves Nida Hydro C4 3,5x25 mm	gab.	-	-	-	-	-	4,0	-	-	4,0
Pašurbjošās skrūves Nida Hydro C4 3,5x41 mm	gab.	-	-	-	-	-	12,0	-	-	12,0
Līmlente šuvēm Nida	tek.m	1,4	1,4	1,4	1,4	1,4	1,4	1,4	1,4	1,4
Akustiskās izolācijas līmlente Nida	tek.m	1,1	1,1	1,1	1,1	1,1	1,1	1,1	1,1	1,1
Ģipša špaktele Nida Start	kg	0,6	0,6	0,6	0,6	-	-	0,6	-	-
Ģipša špaktele Nida Finisz	kg	0,1	0,1	0,1	0,1	-	-	0,1	-	-
Gatavā špaktelmasa Nida Hydromix [4]	kg	-	-	-	-	0,7	0,7	-	0,7	0,7
Minerālvate [5]	m²	1,0	1,0	1,0	1,0	1,0	1,0	1,0	1,0	1,0

[3] Nida C50 - savienojuma profils.
[4] Izmantojot ģipša šķiedru plāksnes Nida Cietā, kā alternatīvu varat izmantot arī Nida Planfix Fresh ģipša špakteli.
[5] Pielietojums atbilstoši prasībām.
Patēriņa standartos nav ņemti vērā materiālie zaudējumi.

PIRMIE TIRGŪ SAUSĀS BŪVES SISTĒMAS MARĶĒTA ZĪME CE

Atklājiet Nida PWA plāksnes iespējas
– apmeklējiet www.siniat.lv un lejupielādējiet brošūras!

SAUSĀS BŪVES SISTĒMAS

ENKUROTI SIENU SEGUMI

nida Apmetums

Ugunsizturības klase:	Maksimālā akustiskā izolācija:	Maksimālais būves augstums:	Būves svars 1m²:	Saistītā dokumenta numurs:
(R)EI60	64 dB	5000 mm	35,0-43,0 kg	ETA 15/0301

Ekspluatācijas īpašību deklarācija:
DoP/Separate Lining System/0012/15.11.2016

SISTĒMAS:

C100/PWA-37,5

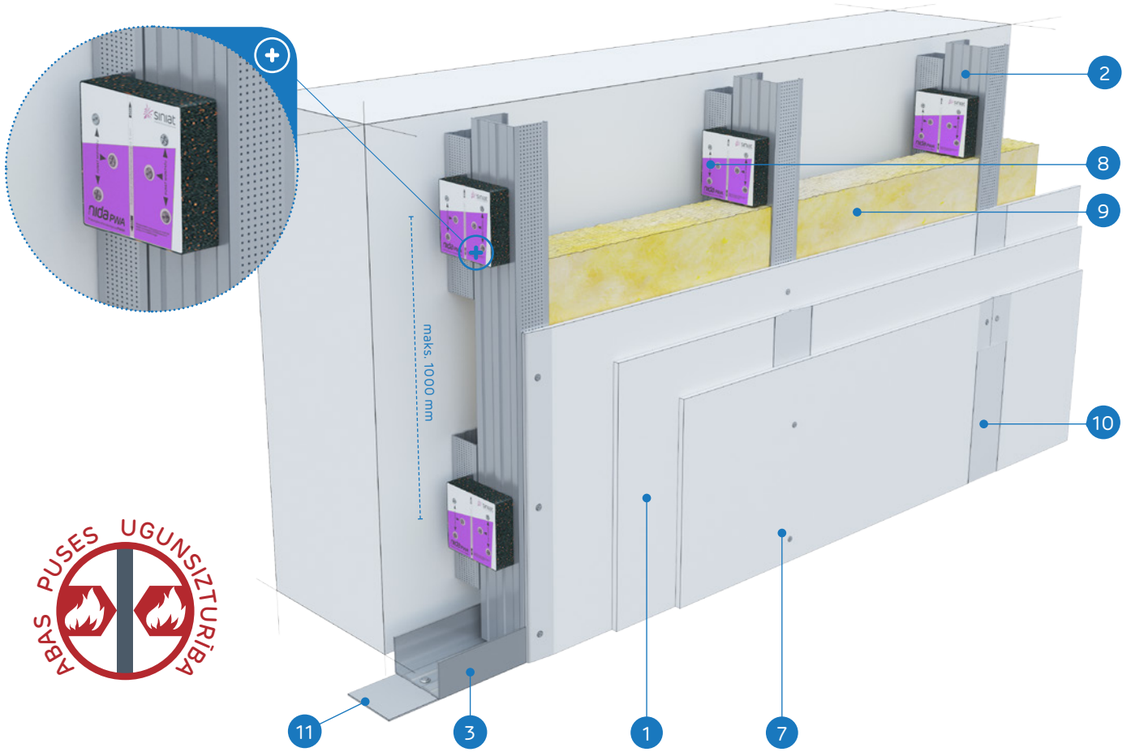

ABAS PUSES UGUNSIZTURĪBA

MATERIĀLI:

1. Ģipškartona plāksne
2. Nida Profils Nida C 100
3. Profils Nida U 100
4. Pašurbjošās skrūves Nida 3,5 x 25 mm
5. Pašurbjošās skrūves Nida 3,5 x 35 mm
6. Pašurbjošās skrūves Nida 3,5 x 45 mm
7. Pašurbjošās skrūves Nida 3,5 x 55 mm
8. Vibroakustiskais savienotājs Nida PWA 100
9. Izolācijas materiāls minerālvate (pēc izvēles)
10. Šuve starp ģipškartona plāksnēm tiek veidota no Nida ģipša masas ar Nida šuvju līmlenti
11. Blīvējošā akustiskās izolācijas lente Nida

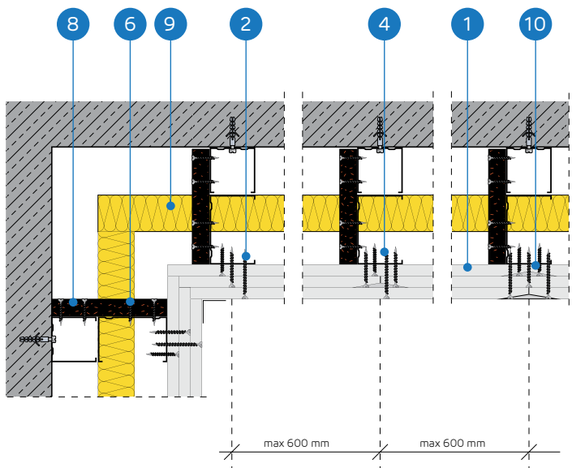

ENKUROTU SIENU SEGUMU SISTĒMA AR NESOŠO KONSTRUKCIJU NIDA C100 (NIDA PWA)

TEHNISKIE PARAMETRI

Sistēmas nosaukums Nida Apmetums [1]	Ģipša plākšņu apšuvums			Nesošā konstrukcija		Izolācijas materiāls			Maksimālais augstums	Akustiskā izolācija			Būves svars 1m²	Ugunsizturības klase	Īpašā sistēma
				Vibroakustisko savienotāju atstatums Nida PWA100	Nida C100 profilu atstatums	Skaņas izolācijai									
	Nida	Biezums [mm]	Apzīmējums sask. ar standartu	[mm]	[mm]	Minerālvate	Biezums [mm]	Blīvums [kg/m³]	[mm]	Rw [dB]	Ra1 [dB]	Ra2 [dB]	[kg]	[min.]	
C100/PWA-37,5/Uguns+	Uguns Plusss	3x12,5	DF	1000	600	stikla	100	12	5000	45	44	39	35,0	(R)EI60	-
C100/PWA-37,5/ ŪdensUguns+	Ūdens Uguns Plusss	3x12,5	DFH2	1000	600	stikla	100	12	5000	45	44	39	35,0	(R)EI60	-
C100/PWA-37,5/Cietā	Cietā	3x12,5	DEFH1IR	1000	600	stikla	100	50	5000	64	63	58	43,0	(R)EI60	●
C100/PWA-37,5/Hydro	Hydro	3x12,5	GMFH1I	1000	600	stikla	100	12	5000	45	44	39	37,0	(R)EI60	●

[1] Eiropas tehniskais novērtējums ETA 15/0301.

MATERIĀLU PATĒRIŅŠ UZ 1M² ENKUROTO SIENU SEGUMU NIDA APMETUMS SISTĒMĀ

Materiāla nosaukums	Mērv.	Sistēmas tips Nida Apmetums			
		C100/PWA-37,5/Uguns+	C100/PWA-37,5/ ŪdensUguns+	C100/PWA-37,5/Cietā	C100/PWA-37,5/Hydro
		Materiāla patēriņš uz 1 m²			
Plāksne Nida Uguns Plusss 12,5 mm	m²	3,0	-	-	-
Plāksne Nida Ūdens Uguns Plusss 12,5 mm	m²	-	3,0	-	-
Plāksne Nida Cietā 12,5 mm	m²	-	-	3,0	-
Plāksne Nida Hydro 12,5 mm	m²	-	-	-	3,0
Profils Nida C100	tek.m	1,8	1,8	1,8	1,8
Profils Nida C50 [2]	tek.m	0,2	0,2	0,2	0,2
Profils Nida U100	tek.m	0,7	0,7	0,7	0,7
Vibroakustiskais savienotājs Nida PWA100	gab.	1,1	1,1	1,1	1,1
Dībelis Nida	gab.	2,9	2,9	2,9	2,9
Pašurbjošās skrūves Nida 3,5x25 mm	gab.	4,0	4,0	-	-
Pašurbjošās skrūves Nida 3,5x35 mm	gab.	4,0	4,0	-	-
Pašurbjošās skrūves Nida 3,5x45 mm	gab.	7,0	7,0	7,0	7,0
Pašurbjošās skrūves Nida 3,5x55 mm	gab.	12,0	12,0	-	-
Pašurbjošās skrūves Nida Cietā 35 (3,9x35 mm)	gab.	-	-	8,0	-
Pašurbjošās skrūves Nida Cietā 55 (3,9x55 mm)	gab.	-	-	12,0	-
Pašurbjošās skrūves Nida Hydro C4 3,5x25 mm	gab.	-	-	-	4,0
Pašurbjošās skrūves Nida Hydro C4 3,5x41 mm	gab.	-	-	-	4,0
Pašurbjošās skrūves Nida Hydro C4 3,5x55 mm	gab.	-	-	-	12,0
Līmlente šuvēm Nida	tek.m	1,4	1,4	1,4	1,4
Akustiskās izolācijas līmlente Nida	tek.m	1,1	1,1	1,1	1,1
Ģipša špaktele Nida Start	kg	0,9	0,9	-	-
Ģipša špaktele Nida Finisz	kg	0,1	0,1	-	-
Gatavā špakteļmasa Nida Hydromix [3]	kg	-	-	1,0	1,0
Minerālvate [4]	m²	1,0	1,0	1,0	1,0

[2] Nida C50 - savienojuma profils.
[3] Izmantojot ģipša šķiedru plāksnes Nida Cietā, kā alternatīvu varat izmantot arī Nida Planfix Fresh ģipša špakteli.
[4] Pielietojums atbilstoši prasībām.
Patēriņa standartos nav ņemti vērā materiālie zaudējumi.

PIRMIE TIRGŪ SAUSĀS BŪVES SISTĒMAS MARĶĒTA ZĪME CE

Atklājiet Nida PWA plāksnes iespējas
– apmeklējiet www.siniat.lv un lejupielādējiet brošūras!

ENKUROTI SIENU SEGUMI

nida Apmetums

Ugunsizturības klase:	Maksimālā akustiskā izolācija:	Maksimālais būves augstums:	Būves svars 1m²:	Saistītā dokumenta numurs:
(R)EI90 (R)EI120	68 dB	5000 mm	45,0-67,0 kg	ETA 15/0301

Ekspluatācijas īpašību deklarācija:
DoP/Separate Lining System/0012/15.11.2016

SISTĒMAS:

C100/PWA-50; C100/PWA-60

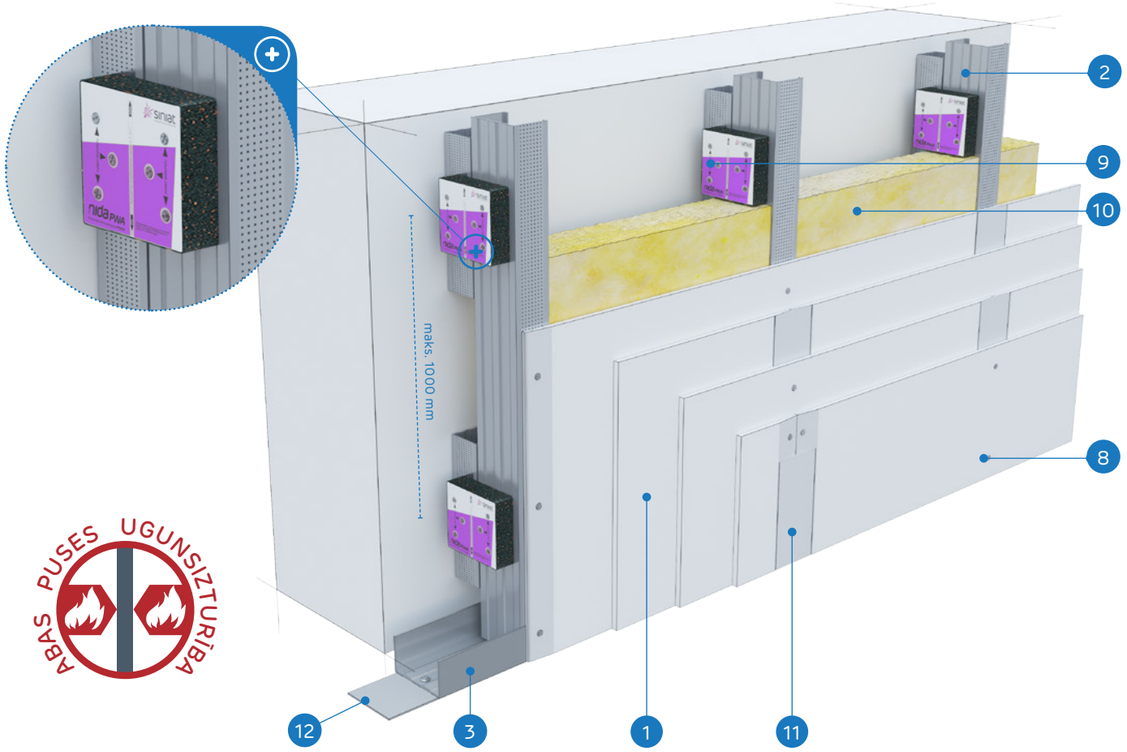

ABAS PUSES UGUNSIZTURĪBA

MATERIĀLI:

1. Ģipškartona plāksnes Nida
2. Profils Nida C 100
3. Profils Nida U 100
4. Pašurbjošās skrūves Nida 3,5 x 25 mm
5. Pašurbjošās skrūves Nida 3,5 x 35 mm
6. Pašurbjošās skrūves Nida 3,5 x 45 mm
7. Pašurbjošās skrūves Nida 3,5 x 55 mm
8. Pašurbjošās skrūves Nida 3,5 x 70 mm
9. Vibroakustiskais savienotājs Nida PWA 100
10. Izolācijas materiāls minerālvate (pēc izvēles)
11. Šuve starp ģipškartona plāksnēm tiek veidota no Nida ģipša masas ar Nida šuvju līmlenti
12. Blīvējošā akustiskās izolācijas lente Nida

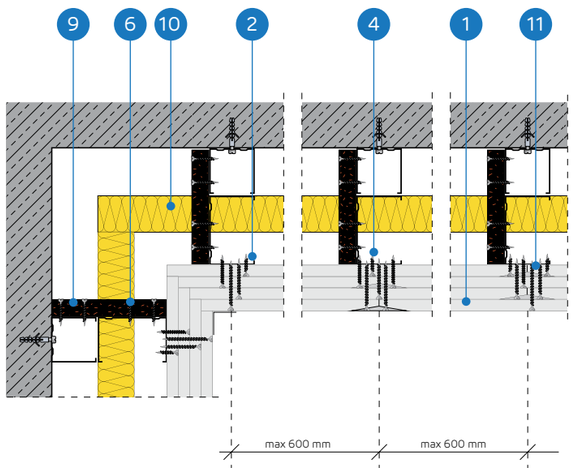

ENKUROTU SIENU SEGUMU SISTĒMA AR NESOŠO KONSTRUKCIJU NIDA C100 (NIDA PWA)

TEHNISKIE PARAMETRI

Sistēmas nosaukums Nida Apmetums [1]	Ģipša plākšņu apšuvums			Nesošā konstrukcija		Izolācijas materiāls			Maksimālais augstums	Akustiskā izolācija			Būves svars 1m²	Ugunsizturības klase	Īpašā sistēma
				Vibroakustisko savienotāju atstatums Nida PWA100	Nida C100 profilu atstatums	Skaņas izolācijai									
	Nida	Biezums [mm]	Apzīmējums sask. ar standartu	[mm]	[mm]	Minerālvate	Biezums [mm]	Blīvums [kg/m³]	[mm]	Rw [dB]	Ra1 [dB]	Ra2 [dB]	[kg]	[min.]	
C100/PWA-50/Uguns+	Uguns Plusss	4x12,5	DF	1000	600	stikla	100	14	5000	44	42	39	45,0	(R)EI90	-
C100/PWA-50/ ŪdensUguns+	Ūdens Uguns Plusss	4x12,5	DFH2	1000	600	stikla	100	14	5000	44	42	39	45,0	(R)EI90	-
C100/PWA-50/Cietā	Cietā	4x12,5	DEFH1IR	1000	600	stikla	100	50	5000	66	65	60	56,0	(R)EI90	●
C100/PWA-50/Hydro	Hydro	4x12,5	GMFH1I	1000	600	stikla	100	14	5000	44	42	39	48,0	(R)EI90	●
C100/PWA-60/Uguns+	Uguns Plusss	4x15,0	DF	1000	600	stikla	100	14	5000	45	44	40	59,0	(R)EI120	-
C100/PWA-60/Cietā	Cietā	4x15,0	DEFH1IR	1000	600	stikla	100	50	5000	68	66	62	67,0	(R)EI120	●
C100/PWA-60/Hydro	Hydro	4x15,0	GMFH1I	1000	600	stikla	100	14	5000	45	44	40	59,0	(R)EI120	●

[1] Eiropas tehniskais novērtējums ETA 15/0301.

MATERIĀLU PATĒRIŅŠ UZ 1M² ENKUROTO SIENU SEGUMU NIDA APMETUMS SISTĒMĀ

Materiāla nosaukums	Mērv.	Sistēmas tips Nida Apmetums						
		C100/ PWA-50/ Uguns+	C100/ PWA-50/ ŪdensUguns+	C100/ PWA-50/ Cietā	C100/ PWA-50/ Hydro	C100/ PWA-60/ Uguns+	C100/ PWA-60/ Cietā	C100/ PWA-60/ Hydro
		Materiāla patēriņš uz 1 m²						
Plāksne Nida Uguns Plusss 12,5 mm	m²	4,0	-	-	-	-	-	-
Plāksne Nida Ūdens Uguns Plusss 12,5 mm	m²	-	4,0	-	-	-	-	-
Plāksne Nida Cietā 12,5 mm	m²	-	-	4,0	-	-	-	-
Plāksne Nida Hydro 12,5 mm	m²	-	-	-	4,0	-	-	-
Plāksne Nida Uguns Plusss 15,0 mm	m²	-	-	-	-	4,0	-	-
Plāksne Nida Cietā 15,0 mm	m²	-	-	-	-	-	4,0	-
Plāksne Nida Hydro 15,0 mm	m²	-	-	-	-	-	-	4,0
Profils Nida C100	tek.m	1,8	1,8	1,8	1,8	1,8	1,8	1,8
Profils Nida C50 [2]	tek.m	0,2	0,2	0,2	0,2	0,2	0,2	0,2
Profils Nida U100	tek.m	0,7	0,7	0,7	0,7	0,7	0,7	0,7
Vibroakustiskais savienotājs Nida PWA100	gab.	1,1	1,1	1,1	1,1	1,1	1,1	1,1
Dibelis Nida	gab.	2,9	2,9	2,9	2,9	2,9	2,9	2,9
Pašurbjošās skrūves Nida 3,5x25 mm	gab.	4,0	4,0	-	-	4,0	-	-
Pašurbjošās skrūves Nida 3,5x35 mm	gab.	4,0	4,0	-	-	-	-	-
Pašurbjošās skrūves Nida 3,5x45 mm	gab.	7,0	7,0	7,0	7,0	11,0	7,0	7,0
Pašurbjošās skrūves Nida 3,5x55 mm	gab.	4,0	4,0	-	-	4,0	-	-
Pašurbjošās skrūves Nida 4,2x70 mm	gab.	12,0	12,0	-	-	12,0	-	-
Pašurbjošās skrūves Nida Cietā 35 (3,9x35 mm)	gab.	-	-	8,0	-	-	4,0	-
Pašurbjošās skrūves Nida Cietā 45 (3,9x45 mm)	gab.	-	-	-	-	-	4,0	-
Pašurbjošās skrūves Nida Cietā 55 (3,9x55 mm)	gab.	-	-	4,0	-	-	4,0	-
Pašurbjošās skrūves Nida Cietā 70 (4,2x70 mm)	gab.	-	-	12,0	-	-	12,0	-
Pašurbjošās skrūves Nida Hydro C4 3,5x25 mm	gab.	-	-	-	4,0	-	-	4,0
Pašurbjošās skrūves Nida Hydro C4 3,5x41 mm	gab.	-	-	-	4,0	-	-	4,0
Pašurbjošās skrūves Nida Hydro C4 3,5x55 mm	gab.	-	-	-	4,0	-	-	4,0
Pašurbjošās skrūves Nida Hydro C4 4,2x70 mm	gab.	-	-	-	12,0	-	-	12,0
Līmlente šuvēm Nida	tek.m	1,4	1,4	1,4	1,4	1,4	1,4	1,4
Akustiskās izolācijas līmlente Nida	tek.m	1,1	1,1	1,1	1,1	1,1	1,1	1,1
Ģipša špaktele Nida Start	kg	1,2	1,2	-	-	1,2	-	-
Ģipša špaktele Nida Finisz	kg	0,1	0,1	-	-	0,1	-	-
Gatavā špakteļmasa Nida Hydromix [3]	kg	-	-	1,3	1,3	-	1,3	1,3
Minerālvate [4]	m²	1,0	1,0	1,0	1,0	1,0	1,0	1,0

[2] Nida C50 - savienojuma profils.
[3] Izmantojot ģipša šķiedru plāksnes Nida Cietā, kā alternatīvu varat izmantot arī Nida Planfix Fresh ģipša špakteli.
[4] Pielietojums atbilstoši prasībām.
Patēriņa standartos nav ņemti vērā materiālie zaudējumi.

PIRMIE TIRGŪ SAUSĀS BŪVES SISTĒMAS MARĶĒTA ZĪME CE

Atklājiet Nida PWA plāksnes iespējas
– apmeklējiet www.siniat.lv un lejupielādējiet brošūras!

BRĪVI STĀVOŠI SIENU SEGUMI

Nida ģipškartona un ģipša plāksnes var izmantot iekšējo un ārējo sienu apdarei. Tās ir īpaši piemērotas remontdarbos, kas jāpaveic ātri un tīrā veidā. Sausā apmetuma virsma ir gluda un veido lielisku pamatni tālākiem apdares darbiem. 12,5 mm biezas Nida ģipškartona plāksnes brīvi stāvošu segumu sistēmā tiek piestiprinātas pie Tērauda konstrukcijas Nida C un Nida UAR.

Uzstādot 12,5 mm vai 15 mm biezas Nida Uguns Plusss (DF tips) plāksnes vienā vai vairākās kārtās pie brīvi stāvošas Tērauda konstrukcijas Nida, ēkas nesošajām sienām iespējams nodrošināt ugunsreakcijas klasi līdz EI120. Izgatavojot šādas konstrukcijas ar papildu minerālvates kārtu, palielinām ārējo sienu akustisko un termoizolāciju.

NODAĻU SARAKSTS

C50-12,5; C50-18	162
C50-25; C50-30	164
C50-37,5	166
C50-50; C50-60	168
C75-12,5; C75-18	170
C75-25; C75-30	172
C75-37,5	174
C75-50; C75-60	176
C100-12,5; C100-18	178
C100-25; C100-30	180
C100-37,5	182
C100-50; C100-60	184
CC50-12,5; CC50-18	186
CC50-25; CC50-30	188
CC50-37,5	190
CC50-50; CC50-60	192
CC75-12,5; CC75-18	194
CC75-25; CC75-30	196
CC75-37,5	198
CC75-50; CC75-60	200
CC100-12,5; CC100-18	202
CC100-25; CC100-30	204
CC100-37,5	206
CC100-50; CC100-60	208
UAR50-12,5; UAR50-25	210
UAR75-12,5; UAR75-25	212
UAR100-12,5; UAR100-25	214
UARUAR50-12,5; UARUAR50-25	216
UARUAR75-12,5; UARUAR75-25	218
UARUAR100-12,5; UARUAR100-25	220
C50/LS-12,5; C50/LS-15; C50/LS-18	224
C50/LS-25	226
C75/LS-12,5; C75/LS-15; C75/LS-18	228
C75/LS-25	230
C100/LS-12,5; C100/LS-15; C100/LS-18	232
C100/LS-25	234

nida Apmetums BRĪVI STĀVOŠI SIENU SEGUMI

Lappuse	Sistēmas nosaukums Nida Apmetums [2]	Ģipša plākšņu apšuvums			Nesošā konstrukcija		Izolācijas materiāls			Maksimālais augstums [1]	Akustiskā izolācija			Būves svars 1m²	Ugunsizturības klase	Īpašā sistēma
		Nida	Biezums [mm]	Apzīmējums sask. ar standartu	Nida profila tips	Nida profilu aksiālais atstatums [mm]	Skaņas izolācijai			[mm]	Rw [dB]	Ra1 [dB]	Ra2 [dB]	[kg]	[min.]	
							Minerālvate	Biezums [mm]	Blīvums [kg/m³]							
BRĪVI STĀVOŠU SIENU SEGUMU SISTĒMA AR KONSTRUKCIJU NIDA C50																
162	C50-12,5/Expert	Expert	12.5	A	C50	600	stikla/akmens	50	12	3200	34	32	28	11,0	-	-
162	C50-12,5/Ūdens	Ūdens	12.5	H2	C50	600	stikla/akmens	50	12	3200	34	32	28	12,0	-	-
162	C50-12,5/Uguns+	Uguns Plusss	12.5	DF	C50	600	stikla/akmens	50	12	3000	36	34	30	13,0	(R)EI15	-
162	C50-12,5/ ŪdensUguns+	Ūdens Uguns Plusss	12.5	DFH2	C50	600	stikla/akmens	50	12	3000	36	34	30	13,0	(R)EI15	-
162	C50-12,5/Cietā	Cietā	12.5	DEFH1IR	C50	600	stikla/akmens	50	50	3000	42	39	34	16,0	(R)EI15	●
162	C50-12,5/Hydro	Hydro	12.5	GMFH1I	C50	600	stikla/akmens	50	12	3000	36	34	30	14,0	(R)EI15	●
162	C50-18/Uguns+	Uguns Plusss	18.0	DF	C50	600	stikla/akmens	50	12	3000	36	34	30	17,0	(R)EI30	-
164	C50-25/Expert	Expert	2x12,5	A	C50	600	stikla/akmens	50	12	3360	37	35	31	19,0	-	–
164	C50-25/Ūdens	Ūdens	2x12,5	H2	C50	600	stikla/akmens	50	12	3360	37	35	31	20,0	-	–
164	C50-25/Uguns+	Uguns Plusss	2x12,5	DF	C50	600	stikla/akmens	50	12	3000	40	38	35	23,0	(R)EI30	-
164	C50-25/ ŪdensUguns+	Ūdens Uguns Plusss	2x12,5	DFH2	C50	600	stikla/akmens	50	12	3000	40	38	35	23,0	(R)EI30	-
164	C50-25/Cietā	Cietā	2x12,5	DEFH1IR	C50	600	stikla/akmens	50	50	3000	47	44	39	28,0	(R)EI30	●
164	C50-25/Hydro	Hydro	2x12,5	GMFH1I	C50	600	stikla/akmens	50	12	3000	40	38	35	24,0	(R)EI30	●
164	C50-30/Uguns+	Uguns Plusss	2x15,0	DF	C50	600	stikla/akmens	50	12	3000	41	40	37	30,0	(R)EI60	-
164	C50-30/Cietā	Cietā	2x15,0	DEFH1IR	C50	600	stikla/akmens	50	50	3000	48	46	40	33,0	(R)EI60	●
164	C50-30/Hydro	Hydro	2x15,0	GMFH1I	C50	600	stikla/akmens	50	12	3000	41	40	37	30,0	(R)EI60	●
166	C50-37,5/Uguns+	Uguns Plusss	3x12,5	DF	C50	600	stikla/akmens	50	12	3000	41	40	37	33,0	(R)EI60	-
166	C50-37,5/ ŪdensUguns+	Ūdens Uguns Plusss	3x12,5	DFH2	C50	600	stikla/akmens	50	12	3000	41	40	37	33,0	(R)EI60	-
166	C50-37,5/Cietā	Cietā	3x12,5	DEFH1IR	C50	600	stikla/akmens	50	50	3000	50	48	42	41,0	(R)EI60	●
166	C50-37,5/Hydro	Hydro	3x12,5	GMFH1I	C50	600	stikla/akmens	50	12	3000	41	40	37	35,0	(R)EI60	●
168	C50-50/Uguns+	Uguns Plusss	4x12,5	DF	C50	600	stikla/akmens	50	14	3000	41	40	38	43,0	(R)EI90	–
168	C50-50/ ŪdensUguns+	Ūdens Uguns Plusss	4x12,5	DFH2	C50	600	stikla/akmens	50	14	3000	41	40	38	43,0	(R)EI90	–
168	C50-50/Cietā	Cietā	4x12,5	DEFH1IR	C50	600	stikla/akmens	50	50	3000	53	50	45	54,0	(R)EI90	●
168	C50-50/Hydro	Hydro	4x12,5	GMFH1I	C50	600	stikla/akmens	50	14	3000	41	40	38	46,0	(R)EI90	●
168	C50-60/Uguns+	Uguns Plusss	4x15,0	DF	C50	600	stikla/akmens	50	14	3000	42	41	39	57,0	(R)EI120	–
168	C50-60/Cietā	Cietā	4x15,0	DEFH1IR	C50	600	stikla/akmens	50	50	3000	54	51	46	65,0	(R)EI120	●
168	C50-60/Hydro	Hydro	4x15,0	GMFH1I	C50	600	stikla/akmens	50	14	3000	42	41	39	57,0	(R)EI120	●

[1] Maksimālais augstums saskaņā ar tehnisko atzinumu ITB 1060/12/R33NK.
[2] Eiropas tehniskais novērtējums ETA 15/0301.

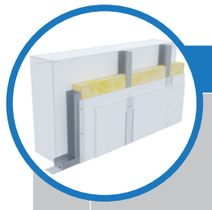

Lappuse	Sistēmas nosaukums Nida Apmetums [2]	Ģipša plākšņu apšuvums			Nesošā konstrukcija		Izolācijas materiāls			Maksimālais augstums [1]	Akustiskā izolācija			Būves svars 1m²	Ugunsizturības klase	Īpašā sistēma
		Nida	Biezums [mm]	Apzīmējums sask. ar standartu	Nida profila tips	Nida profilu aksiālais atstatums [mm]	Skaņas izolācijai			[mm]	Rw [dB]	Ra1 [dB]	Ra2 [dB]	[kg]	[min.]	
							Minerālvate	Biezums [mm]	Blīvums [kg/m³]							
BRĪVI STĀVOŠU SIENU SEGUMU SISTĒMA AR KONSTRUKCIJU NIDA C75																
170	C75-12,5/Expert	Expert	12.5	A	C75	600	stikla/akmens	50	12	3980	34	32	28	11,0	-	-
170	C75-12,5/Ūdens	Ūdens	12.5	H2	C75	600	stikla/akmens	50	12	3980	34	32	28	12,0	-	-
170	C75-12,5/Uguns+	Uguns Plusss	12.5	DF	C75	600	stikla/akmens	50	12	3000	36	34	30	13,0	(R)EI15	-
170	C75-12,5/ŪdensUguns+	Ūdens Uguns Plusss	12.5	DFH2	C75	600	stikla/akmens	50	12	3000	36	34	30	13,0	(R)EI15	-
170	C75-12,5/Cietā	Cietā	12.5	DEFH1IR	C75	600	stikla/akmens	75	50	3000	50	48	42	16,0	(R)EI15	●
170	C75-12,5/Hydro	Hydro	12.5	GMFH1I	C75	600	stikla/akmens	50	12	3000	36	34	30	14,0	(R)EI15	●
170	C75-18/Uguns+	Uguns Plusss	18.0	DF	C75	600	stikla/akmens	50	12	3000	36	34	30	17,0	(R)EI30	-
172	C75-25/Expert	Expert	2x12,5	A	C75	600	stikla/akmens	50	12	4330	37	35	31	19,0	-	-
172	C75-25/Ūdens	Ūdens	2x12,5	H2	C75	600	stikla/akmens	50	12	4330	37	35	31	20,0	-	-
172	C75-25/Uguns+	Uguns Plusss	2x12,5	DF	C75	600	stikla/akmens	50	12	4000	40	38	35	23,0	(R)EI30	-
172	C75-25/ŪdensUguns+	Ūdens Uguns Plusss	2x12,5	DFH2	C75	600	stikla/akmens	50	12	4000	40	38	35	23,0	(R)EI30	-
172	C75-25/Cietā	Cietā	2x12,5	DEFH1IR	C75	600	stikla/akmens	75	50	4000	55	53	47	28,0	(R)EI30	●
172	C75-25/Hydro	Hydro	2x12,5	GMFH1I	C75	600	stikla/akmens	50	12	4000	40	38	35	24,0	(R)EI30	●
172	C75-30/Uguns+	Uguns Plusss	2x15,0	DF	C75	600	stikla/akmens	50	12	4000	41	40	37	30,0	(R)EI60	-
172	C75-30/Cietā	Cietā	2x15,0	DEFH1IR	C75	600	stikla/akmens	75	50	4000	56	54	48	33,0	(R)EI60	●
172	C75-30/Hydro	Hydro	2x15,0	GMFH1I	C75	600	stikla/akmens	50	12	4000	41	40	37	30,0	(R)EI60	●
174	C75-37,5/Uguns+	Uguns Plusss	3x12,5	DF	C75	600	stikla/akmens	50	12	4000	41	40	37	33,0	(R)EI60	-
174	C75-37,5/ŪdensUguns+	Ūdens Uguns Plusss	3x12,5	DFH2	C75	600	stikla/akmens	50	12	4000	41	40	37	33,0	(R)EI60	-
174	C75-37,5/Cietā	Cietā	3x12,5	DEFH1IR	C75	600	stikla/akmens	75	50	4000	58	56	50	41,0	(R)EI60	●
174	C75-37,5/Hydro	Hydro	3x12,5	GMFH1I	C75	600	stikla/akmens	50	12	4000	41	40	37	35,0	(R)EI60	●
176	C75-50/Uguns+	Uguns Plusss	4x12,5	DF	C75	600	stikla/akmens	75	14	4000	43	41	38	43,0	(R)EI90	-
176	C75-50/ŪdensUguns+	Ūdens Uguns Plusss	4x12,5	DFH2	C75	600	stikla/akmens	75	14	4000	43	41	38	43,0	(R)EI90	-
176	C75-50/Cietā	Cietā	4x12,5	DEFH1IR	C75	600	stikla/akmens	75	50	4000	60	58	53	54,0	(R)EI90	●
176	C75-50/Hydro	Hydro	4x12,5	GMFH1I	C75	600	stikla/akmens	75	14	4000	43	41	38	46,0	(R)EI90	●
176	C75-60/Uguns+	Uguns Plusss	4x15,0	DF	C75	600	stikla/akmens	75	14	4000	44	42	40	57,0	(R)EI120	-
176	C75-60/Cietā	Cietā	4x15,0	DEFH1IR	C75	600	stikla/akmens	75	50	4000	61	59	54	65,0	(R)EI120	●
176	C75-60/Hydro	Hydro	4x15,0	GMFH1I	C75	600	stikla/akmens	75	14	4000	44	42	40	57,0	(R)EI120	●

[1] Maksimālais augstums saskaņā ar tehnisko atzinumu ITB 1060/12/R33NK.
[2] Eiropas tehniskais novērtējums ETA 15/0301.

PIRMIE TIRGŪ SAUSĀS BŪVES SISTĒMAS MARĶĒTA ZĪME CE

Lūdzu, atrodiet mūsu kanālu Siniat Nida YouTube

BRĪVI STĀVOŠI SIENU SEGUMI

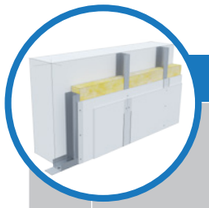

Lappuse	Sistēmas nosaukums Nida Apmetums [2]	Ģipša plākšņu apšuvums			Nesošā konstrukcija		Izolācijas materiāls			Maksimālais augstums [1]	Akustiskā izolācija			Būves svars 1m²	Ugunsizturības klase	Īpašā sistēma
		Nida	Biezums [mm]	Apzīmējums sask. ar standartu	Nida profila tips	Nida profilu aksiālais atstatums [mm]	Skaņas izolācijai									
							Minerālvate	Biezums [mm]	Blīvums [kg/m³]	[mm]	Rw [dB]	Ra1 [dB]	Ra2 [dB]	[kg]	[min.]	
BRĪVI STĀVOŠU SIENU SEGUMU SISTĒMA AR KONSTRUKCIJU NIDA C100																
178	C100-12,5/Expert	Expert	12.5	A	C100	600	stikla/akmens	50	12	4620	34	32	28	12.0	-	-
178	C100-12,5/Ūdens	Ūdens	12.5	H2	C100	600	stikla/akmens	50	12	4620	34	32	28	13.0	-	-
178	C100-12,5/Uguns+	Uguns Plusss	12.5	DF	C100	600	stikla/akmens	50	12	4000	36	34	30	14.0	(R)EI15	-
178	C100-12,5/ŪdensUguns+	Ūdens Uguns Plusss	12.5	DFH2	C100	600	stikla/akmens	50	12	4000	36	34	30	14.0	(R)EI15	-
178	C100-12,5/Cietā	Cietā	12.5	DEFH1IR	C100	600	stikla/akmens	100	50	4000	56	55	50	17.0	(R)EI15	●
178	C100-12,5/Hydro	Hydro	12.5	GMFH1I	C100	600	stikla/akmens	50	12	4000	36	34	30	15.0	(R)EI15	●
178	C100-18/Uguns+	Uguns Plusss	18.0	DF	C100	600	stikla/akmens	50	12	4000	36	34	30	18.0	(R)EI30	-
180	C100-25/Expert	Expert	2x12,5	A	C100	600	stikla/akmens	50	12	5010	37	35	31	20.0	-	-
180	C100-25/Ūdens	Ūdens	2x12,5	H2	C100	600	stikla/akmens	50	12	5010	37	35	31	21.0	-	-
180	C100-25/Uguns+	Uguns Plusss	2x12,5	DF	C100	600	stikla/akmens	50	12	5000	40	38	35	24.0	(R)EI30	-
180	C100-25/ŪdensUguns+	Ūdens Uguns Plusss	2x12,5	DFH2	C100	600	stikla/akmens	50	12	5000	40	38	35	24.0	(R)EI30	-
180	C100-25/Cietā	Cietā	2x12,5	DEFH1IR	C100	600	stikla/akmens	100	50	5000	61	60	55	29.0	(R)EI30	●
180	C100-25/Hydro	Hydro	2x12,5	GMFH1I	C100	600	stikla/akmens	50	12	5000	40	38	35	25.0	(R)EI30	●
180	C100-30/Uguns+	Uguns Plusss	2x15,0	DF	C100	600	stikla/akmens	50	12	5000	41	40	37	31.0	(R)EI60	-
180	C100-30/Cietā	Cietā	2x15,0	DEFH1IR	C100	600	stikla/akmens	100	50	5000	62	61	56	34.0	(R)EI60	●
180	C100-30/Hydro	Hydro	2x15,0	GMFH1I	C100	600	stikla/akmens	50	12	5000	41	40	37	31.0	(R)EI60	●
182	C100-37,5/Uguns+	Uguns Plusss	3x12,5	DF	C100	600	stikla/akmens	100	12	5000	45	44	39	34.0	(R)EI60	-
182	C100-37,5/ŪdensUguns+	Ūdens Uguns Plusss	3x12,5	DFH2	C100	600	stikla/akmens	100	12	5000	45	44	39	34.0	(R)EI60	-
182	C100-37,5/Cietā	Cietā	3x12,5	DEFH1IR	C100	600	stikla/akmens	100	50	5000	64	63	58	42.0	(R)EI60	●
182	C100-37,5/Hydro	Hydro	3x12,5	GMFH1I	C100	600	stikla/akmens	100	12	5000	45	44	39	36.0	(R)EI60	●
184	C100-50/Uguns+	Uguns Plusss	4x12,5	DF	C100	600	stikla/akmens	100	14	5000	44	42	39	44.0	(R)EI90	-
184	C100-50/ŪdensUguns+	Ūdens Uguns Plusss	4x12,5	DFH2	C100	600	stikla/akmens	100	14	5000	44	42	39	44.0	(R)EI90	-
184	C100-50/Cietā	Cietā	4x12,5	DEFH1IR	C100	600	stikla/akmens	100	50	5000	66	65	60	55.0	(R)EI90	●
184	C100-50/Hydro	Hydro	4x12,5	GMFH1I	C100	600	stikla/akmens	100	14	5000	44	42	39	47.0	(R)EI90	●
184	C100-60/Uguns+	Uguns Plusss	4x15,0	DF	C100	600	stikla/akmens	100	14	5000	45	44	40	58.0	(R)EI120	-
184	C100-60/Cietā	Cietā	4x15,0	DEFH1IR	C100	600	stikla/akmens	100	50	5000	68	66	62	66.0	(R)EI120	●
184	C100-60/Hydro	Hydro	4x15,0	GMFH1I	C100	600	stikla/akmens	100	14	5000	45	44	40	58.0	(R)EI120	●

[1] Maksimālais augstums saskaņā ar tehnisko atzinumu ITB 1060/12/R33NK.
[2] Eiropas tehniskais novērtējums ETA 15/0301.

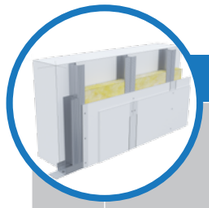

Lappuse	Sistēmas nosaukums Nida Apmetums [2]	Ģipša plākšņu apšuvums			Nesošā konstrukcija		Izolācijas materiāls			Maksimālais augstums [1]	Skaņas izolācijas pieaugums	Būves svars 1m²	Ugunsizturības klase	Īpašā sistēma
		Nida	Biezums [mm]	Apzīmējums sask. ar standartu	Nida profila tips	Nida profilu aksiālais atstatums [mm]	Skaņas izolācijai							
							Minerālvate	Biezums [mm]	Blīvums [kg/m³]	[mm]	ΔRw max [dB]	[kg]	[min.]	
BRĪVI STĀVOŠU SIENU SEGUMU SISTĒMA AR DUBULTU KONSTRUKCIJU NIDA CC50														
186	CC50-12,5/Expert	Expert	12.5	A	2xC50	600	pēc izvēles	-	-	4000	12	11,0	-	-
186	CC50-12,5/Ūdens	Ūdens	12.5	H2	2xC50	600	pēc izvēles	-	-	4000	12	12,0	-	-
186	CC50-12,5/Uguns+	Uguns Plusss	12.5	DF	2xC50	600	pēc izvēles	-	-	4000	12	13,0	(R)EI15	-
186	CC50-12,5/ŪdensUguns+	Ūdens Uguns Plusss	12.5	DFH2	2xC50	600	pēc izvēles	-	-	4000	12	13,0	(R)EI15	-
186	CC50-12,5/Cietā	Cietā	12.5	DEFH1IR	2xC50	600	pēc izvēles	-	-	4000	12	16,0	(R)EI15	●
186	CC50-12,5/Hydro	Hydro	12.5	GMFH1I	2xC50	600	pēc izvēles	-	-	4000	12	14,0	(R)EI15	●
186	CC50-18/Uguns+	Uguns Plusss	18.0	DF	2xC50	600	pēc izvēles	-	-	4000	12	17,0	(R)EI30	-
188	CC50-25/Expert	Expert	2x12,5	A	2xC50	600	pēc izvēles	-	-	4150	12	20,0	-	-
188	CC50-25/Ūdens	Ūdens	2x12,5	H2	2xC50	600	pēc izvēles	-	-	4150	12	21,0	-	-
188	CC50-25/Uguns+	Uguns Plusss	2x12,5	DF	2xC50	600	pēc izvēles	-	-	4500	12	24,0	(R)EI30	-
188	CC50-25/ŪdensUguns+	Ūdens Uguns Plusss	2x12,5	DFH2	2xC50	600	pēc izvēles	-	-	4500	12	24,0	(R)EI30	-
188	CC50-25/Cietā	Cietā	2x12,5	DEFH1IR	2xC50	600	pēc izvēles	-	-	4500	12	29,0	(R)EI30	●
188	CC50-25/Hydro	Hydro	2x12,5	GMFH1I	2xC50	600	pēc izvēles	-	-	4500	12	25,0	(R)EI30	●
188	CC50-30/Uguns+	Uguns Plusss	2x15,0	DF	2xC50	600	pēc izvēles	-	-	4500	12	31,0	(R)EI60	-
188	CC50-30/Cietā	Cietā	2x15,0	DEFH1IR	2xC50	600	pēc izvēles	-	-	4500	12	34,0	(R)EI60	●
188	CC50-30/Hydro	Hydro	2x15,0	GMFH1I	2xC50	600	pēc izvēles	-	-	4500	12	31,0	(R)EI60	●
190	CC50-37,5/Uguns+	Uguns Plusss	3x12,5	DF	2xC50	600	pēc izvēles	-	-	4500	12	33,0	(R)EI60	-
190	CC50-37,5/ŪdensUguns+	Ūdens Uguns Plusss	3x12,5	DFH2	2xC50	600	pēc izvēles	-	-	4500	12	33,0	(R)EI60	-
190	CC50-37,5/Cietā	Cietā	3x12,5	DEFH1IR	2xC50	600	pēc izvēles	-	-	4500	12	41,0	(R)EI60	●
190	CC50-37,5/Hydro	Hydro	3x12,5	GMFH1I	2xC50	600	pēc izvēles	-	-	4500	12	35,0	(R)EI60	●
192	CC50-50/Uguns+	Uguns Plusss	4x12,5	DF	2xC50	600	pēc izvēles	-	-	4500	12	44,0	(R)EI90	-
192	CC50-50/ŪdensUguns+	Ūdens Uguns Plusss	4x12,5	DFH2	2xC50	600	pēc izvēles	-	-	4500	12	44,0	(R)EI90	-
192	CC50-50/Cietā	Cietā	4x12,5	DEFH1IR	2xC50	600	pēc izvēles	-	-	4500	12	55,0	(R)EI90	●
192	CC50-50/Hydro	Hydro	4x12,5	GMFH1I	2xC50	600	pēc izvēles	-	-	4500	12	47,0	(R)EI90	●
192	CC50-60/Uguns+	Uguns Plusss	4x15,0	DF	2xC50	600	pēc izvēles	-	-	4500	12	58,0	(R)EI120	-
192	CC50-60/Cietā	Cietā	4x15,0	DEFH1IR	2xC50	600	pēc izvēles	-	-	4500	12	66,0	(R)EI120	●
192	CC50-60/Hydro	Hydro	4x15,0	GMFH1I	2xC50	600	pēc izvēles	-	-	4500	12	58,0	(R)EI120	●

[1] Maksimālais augstums saskaņā ar tehnisko atzinumu ITB 1060/12/R33NK.
[2] Eiropas tehniskais novērtējums ETA 15/0301.

PIRMIE TIRGŪ
SAUSĀS BŪVES SISTĒMAS
MARĶĒTA ZĪME CE

Lūdzu, atrodiet mūsu
kanālu Siniat Nida
YouTube

BRĪVI STĀVOŠI SIENU SEGUMI

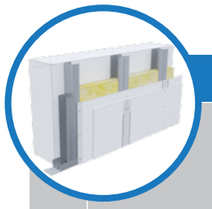

Lappuse	Sistēmas nosaukums Nida Apmetums [2]	Ģipša plākšņu apšuvums			Nesošā konstrukcija		Izolācijas materiāls			Maksimālais augstums [1]	Skaņas izolācijas pieaugums	Būves svars 1m²	Ugunsizturības klase [2]	Īpašā sistēma
		Nida	Biezums [mm]	Apzīmējums sask. ar standartu	Nida profila tips	Nida profilu aksiālais atstatums [mm]	Skaņas izolācijai							
							Minerālvate	Biezums [mm]	Blīvums [kg/m³]	[mm]	ΔRw max [dB]	[kg]	[min.]	
BRĪVI STĀVOŠU SIENU SEGUMU SISTĒMA AR DUBULTU KONSTRUKCIJU NIDA CC75														
194	CC75-12,5/Expert	Expert	12.5	A	2xC75	600	pēc izvēles	-	-	5210	12	11.0	-	-
194	CC75-12,5/Ūdens	Ūdens	12.5	H2	2xC75	600	pēc izvēles	-	-	5210	12	12.0	-	-
194	CC75-12,5/Uguns+	Uguns Plusss	12.5	DF	2xC75	600	pēc izvēles	-	-	5210	12	13.0	(R)EI15	-
194	CC75-12,5/ŪdensUguns+	Ūdens Uguns Plusss	12.5	DFH2	2xC75	600	pēc izvēles	-	-	5210	12	13.0	(R)EI15	-
194	CC75-12,5/Cietā	Cietā	12.5	DEFH1IR	2xC75	600	pēc izvēles	-	-	5210	12	16.0	(R)EI15	●
194	CC75-12,5/Hydro	Hydro	12.5	GMFH1I	2xC75	600	pēc izvēles	-	-	5210	12	14.0	(R)EI15	●
194	CC75-18/Uguns+	Uguns Plusss	18.0	DF	2xC75	600	pēc izvēles	-	-	5210	12	17.0	(R)EI30	-
196	CC75-25/Expert	Expert	2x12,5	A	2xC75	600	pēc izvēles	-	-	5400	12	20.0	-	-
196	CC75-25/Ūdens	Ūdens	2x12,5	H2	2xC75	600	pēc izvēles	-	-	5400	12	21.0	-	-
196	CC75-25/Uguns+	Uguns Plusss	2x12,5	DF	2xC75	600	pēc izvēles	-	-	5500	12	24.0	(R)EI30	-
196	CC75-25/ŪdensUguns+	Ūdens Uguns Plusss	2x12,5	DFH2	2xC75	600	pēc izvēles	-	-	5500	12	24.0	(R)EI30	-
196	CC75-25/Cietā	Cietā	2x12,5	DEFH1IR	2xC75	600	pēc izvēles	-	-	5500	12	29.0	(R)EI30	●
196	CC75-25/Hydro	Hydro	2x12,5	GMFH1I	2xC75	600	pēc izvēles	-	-	5500	12	25.0	(R)EI30	●
196	CC75-30/Uguns+	Uguns Plusss	2x15,0	DF	2xC75	600	pēc izvēles	-	-	5500	12	31.0	(R)EI60	-
196	CC75-30/Cietā	Cietā	2x15,0	DEFH1IR	2xC75	600	pēc izvēles	-	-	5500	12	34.0	(R)EI60	●
196	CC75-30/Hydro	Hydro	2x15,0	GMFH1I	2xC75	600	pēc izvēles	-	-	5500	12	31.0	(R)EI60	●
198	CC75-37,5/Uguns+	Uguns Plusss	3x12,5	DF	2xC75	600	pēc izvēles	-	-	5500	12	33.0	(R)EI60	-
198	CC75-37,5/ŪdensUguns+	Ūdens Uguns Plusss	3x12,5	DFH2	2xC75	600	pēc izvēles	-	-	5500	12	33.0	(R)EI60	-
198	CC75-37,5/Cietā	Cietā	3x12,5	DEFH1IR	2xC75	600	pēc izvēles	-	-	5500	12	41.0	(R)EI60	●
198	CC75-37,5/Hydro	Hydro	3x12,5	GMFH1I	2xC75	600	pēc izvēles	-	-	5500	12	35.0	(R)EI60	●
200	CC75-50/Uguns+	Uguns Plusss	4x12,5	DF	2xC75	600	pēc izvēles	-	-	5500	12	44.0	(R)EI90	-
200	CC75-50/ŪdensUguns+	Ūdens Uguns Plusss	4x12,5	DFH2	2xC75	600	pēc izvēles	-	-	5500	12	44.0	(R)EI90	-
200	CC75-50/Cietā	Cietā	4x12,5	DEFH1IR	2xC75	600	pēc izvēles	-	-	5500	12	55.0	(R)EI90	●
200	CC75-50/Hydro	Hydro	4x12,5	GMFH1I	2xC75	600	pēc izvēles	-	-	5500	12	47.0	(R)EI90	●
200	CC75-60/Uguns+	Uguns Plusss	4x15,0	DF	2xC75	600	pēc izvēles	-	-	5500	12	58.0	(R)EI120	-
200	CC75-60/Cietā	Cietā	4x15,0	DEFH1IR	2xC75	600	pēc izvēles	-	-	5500	12	66.0	(R)EI120	●
200	CC75-60/Hydro	Hydro	4x15,0	GMFH1I	2xC75	600	pēc izvēles	-	-	5500	12	58.0	(R)EI120	●

[1] Maksimālais augstums saskaņā ar tehnisko atzinumu ITB 1060/12/R33NK.
[2] Eiropas tehniskais novērtējums ETA 15/0301.

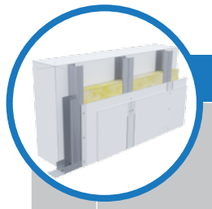

Lappuse	Sistēmas nosaukums Nida Apmetums [2]	Ģipša plākšņu apšuvums			Nesošā konstrukcija		Izolācijas materiāls			Maksimālais augstums [1]	Skaņas izolācijas pieaugums	Būves svars 1m²	Ugunsizturības klase	Īpašā sistēma
		Nida	Biezums [mm]	Apzīmējums sask. ar standartu	Nida profila tips	Nida profilu aksiālais atstatums [mm]	Skaņas izolācijai							
							Minerālvate	Biezums [mm]	Blīvums [kg/m³]	[mm]	ΔRw max [dB]	[kg]	[min.]	
BRĪVI STĀVOŠU SIENU SEGUMU SISTĒMA AR DUBULTU KONSTRUKCIJU NIDA CC100														
202	CC100-12,5/Expert	Expert	12.5	A	2xC100	600	pēc izvēles	-	-	6420	12	12.0	-	-
202	CC100-12,5/Ūdens	Ūdens	12.5	H2	2xC100	600	pēc izvēles	-	-	6420	12	13.0	-	-
202	CC100-12,5/Uguns+	Uguns Plusss	12.5	DF	2xC100	600	pēc izvēles	-	-	6420	12	14.0	(R)EI15	-
202	CC100-12,5/ŪdensUguns+	Ūdens Uguns Plusss	12.5	DFH2	2xC100	600	pēc izvēles	-	-	6420	12	14.0	(R)EI15	-
202	CC100-12,5/Cietā	Cietā	12.5	DEFH1IR	2xC100	600	pēc izvēles	-	-	6420	12	17.0	(R)EI15	●
202	CC100-12,5/Hydro	Hydro	12.5	GMFH1I	2xC100	600	pēc izvēles	-	-	6420	12	15.0	(R)EI15	●
202	CC100-18/Uguns+	Uguns Plusss	18.0	DF	2xC100	600	pēc izvēles	-	-	6420	12	18.0	(R)EI30	-
204	CC100-25/Expert	Expert	2x12,5	A	2xC100	600	pēc izvēles	-	-	6900	12	21.0	-	-
204	CC100-25/Ūdens	Ūdens	2x12,5	H2	2xC100	600	pēc izvēles	-	-	6900	12	22.0	-	-
204	CC100-25/Uguns+	Uguns Plusss	2x12,5	DF	2xC100	600	pēc izvēles	-	-	6500	12	25.0	(R)EI30	-
204	CC100-25/ŪdensUguns+	Ūdens Uguns Plusss	2x12,5	DFH2	2xC100	600	pēc izvēles	-	-	6500	12	25.0	(R)EI30	-
204	CC100-25/Cietā	Cietā	2x12,5	DEFH1IR	2xC100	600	pēc izvēles	-	-	6500	12	30.0	(R)EI30	●
204	CC100-25/Hydro	Hydro	2x12,5	GMFH1I	2xC100	600	pēc izvēles	-	-	6500	12	26.0	(R)EI30	●
204	CC100-30/Uguns+	Uguns Plusss	2x15,0	DF	2xC100	600	pēc izvēles	-	-	6500	12	32.0	(R)EI60	-
204	CC100-30/Cietā	Cietā	2x15,0	DEFH1IR	2xC100	600	pēc izvēles	-	-	6500	12	35.0	(R)EI60	●
204	CC100-30/Hydro	Hydro	2x15,0	GMFH1I	2xC100	600	pēc izvēles	-	-	6500	12	32.0	(R)EI60	●
206	CC100-37,5/Uguns+	Uguns Plusss	3x12,5	DF	2xC100	600	pēc izvēles	-	-	6500	12	34.0	(R)EI60	-
206	CC100-37,5/ŪdensUguns+	Ūdens Uguns Plusss	3x12,5	DFH2	2xC100	600	pēc izvēles	-	-	6500	12	34.0	(R)EI60	-
206	CC100-37,5/Cietā	Cietā	3x12,5	DEFH1IR	2xC100	600	pēc izvēles	-	-	6500	12	42.0	(R)EI60	●
206	CC100-37,5/Hydro	Hydro	3x12,5	GMFH1I	2xC100	600	pēc izvēles	-	-	6500	12	36.0	(R)EI60	●
208	CC100-50/Uguns+	Uguns Plusss	4x12,5	DF	2xC100	600	pēc izvēles	-	-	6500	12	45.0	(R)EI90	-
208	CC100-50/ŪdensUguns+	Ūdens Uguns Plusss	4x12,5	DFH2	2xC100	600	pēc izvēles	-	-	6500	12	45.0	(R)EI90	-
208	CC100-50/Cietā	Cietā	4x12,5	DEFH1IR	2xC100	600	pēc izvēles	-	-	6500	12	56.0	(R)EI90	●
208	CC100-50/Hydro	Hydro	4x12,5	GMFH1I	2xC100	600	pēc izvēles	-	-	6500	12	48.0	(R)EI90	●
208	CC100-60/Uguns+	Uguns Plusss	4x15,0	DF	2xC100	600	pēc izvēles	-	-	6500	12	59.0	(R)EI120	-
208	CC100-60/Cietā	Cietā	4x15,0	DEFH1IR	2xC100	600	pēc izvēles	-	-	6500	12	67.0	(R)EI120	●
208	CC100-60/Hydro	Hydro	4x15,0	GMFH1I	2xC100	600	pēc izvēles	-	-	6500	12	59.0	(R)EI120	●

[1] Maksimālais augstums saskaņā ar tehnisko atzinumu ITB 1060/12/R33NK.
[2] Eiropas tehniskais novērtējums ETA 15/0301.

BRĪVI STĀVOŠI SIENU SEGUMI

Lappuse	Sistēmas nosaukums Nida Apmetums [2]	Ģipša plākšņu apšuvums			Nesošā konstrukcija		Izolācijas materiāls			Maksimālais augstums [1]	Akustiskā izolācija			Būves svars 1m²	Ugunsizturības klase	Īpašā sistēma
		Nida	Biezums [mm]	Apzīmējums sask. ar standartu	Nida profila tips	Nida profilu aksiālais atstatums [mm]	Skaņas izolācijai									
							Minerālvate	Biezums [mm]	Blīvums [kg/m³]	[mm]	Rw [dB]	Ra1 [dB]	Ra2 [dB]	[kg]	[min.]	
ENKUROTU SIENU SEGUMU SISTĒMA AR BRĪVI STĀVOŠO KONSTRUKCIJU NIDA UAR																
210	UAR50-12,5/Expert	Expert	12.5	A	UAR50	600	stikla/ akmens	50	12	3880	34	32	28	12.0	-	-
210	UAR50-12,5/Ūdens	Ūdens	12.5	H2	UAR50	600	stikla/ akmens	50	12	3880	34	32	28	13.0	-	-
210	UAR50-25/Expert	Expert	2x12,5	A	UAR50	600	stikla/ akmens	50	12	4050	37	35	31	21.0	-	-
210	UAR50-25/Ūdens	Ūdens	2x12,5	H2	UAR50	600	stikla/ akmens	50	12	4050	37	35	31	22.0	-	-
212	UAR75-12,5/Expert	Expert	12.5	A	UAR75	600	stikla/ akmens	50	12	5130	34	32	28	13.0	-	-
212	UAR75-12,5/Ūdens	Ūdens	12.5	H2	UAR75	600	stikla/ akmens	50	12	5130	34	32	28	13.0	-	-
212	UAR75-25/Expert	Expert	2x12,5	A	UAR75	600	stikla/ akmens	50	12	5170	37	35	31	21.0	-	-
212	UAR75-25/Ūdens	Ūdens	2x12,5	H2	UAR75	600	stikla/ akmens	50	12	5170	37	35	31	22.0	-	-
214	UAR100-12,5/Expert	Expert	12.5	A	UAR100	600	stikla/ akmens	50	12	6170	34	32	28	13.0	-	-
214	UAR100-12,5/Ūdens	Ūdens	12.5	H2	UAR100	600	stikla/ akmens	50	12	6170	34	32	28	14.0	-	-
214	UAR100-25/Expert	Expert	2x12,5	A	UAR100	600	stikla/ akmens	50	12	6250	37	35	31	22.0	-	-
214	UAR100-25/Ūdens	Ūdens	2x12,5	H2	UAR100	600	stikla/ akmens	50	12	6250	37	35	31	23.0	-	-
216	UARUAR50-12,5/ Expert	Expert	12.5	A	2xUAR50	600	pēc izvēles	-	-	5000	-	-	-	15.0	-	-
216	UARUAR50-12,5/ Ūdens	Ūdens	12.5	H2	2xUAR50	600	pēc izvēles	-	-	5000	-	-	-	16.0	-	-
216	UARUAR50-25/Expert	Expert	2x12,5	A	2xUAR50	600	pēc izvēles	-	-	5310	-	-	-	24.0	-	-
216	UARUAR50-25/Ūdens	Ūdens	2x12,5	H2	2xUAR50	600	pēc izvēles	-	-	5310	-	-	-	25.0	-	-
218	UARUAR75-12,5/Expert	Expert	12.5	A	2xUAR75	600	pēc izvēles	-	-	6590	-	-	-	17.0	-	-
218	UARUAR75-12,5/Ūdens	Ūdens	12.5	H2	2xUAR75	600	pēc izvēles	-	-	6590	-	-	-	17.0	-	-
218	UARUAR75-25/Expert	Expert	2x12,5	A	2xUAR75	600	pēc izvēles	-	-	6760	-	-	-	25.0	-	-
218	UARUAR75-25/Ūdens	Ūdens	2x12,5	H2	2xUAR75	600	pēc izvēles	-	-	6760	-	-	-	26.0	-	-
220	UARUAR100-12,5/ Expert	Expert	12.5	A	2xUAR100	600	pēc izvēles	-	-	8310	-	-	-	18.0	-	-
220	UARUAR100-12,5/ Ūdens	Ūdens	12.5	H2	2xUAR100	600	pēc izvēles	-	-	8310	-	-	-	18.0	-	-
220	UARUAR100-25/Expert	Expert	2x12,5	A	2xUAR100	600	pēc izvēles	-	-	8420	-	-	-	26.0	-	-
220	UARUAR100-25/Ūdens	Ūdens	2x12,5	H2	2xUAR100	600	pēc izvēles	-	-	8420	-	-	-	27.0	-	-

[1] Maksimālais augstums saskaņā ar tehnisko atzinumu ITB 1060/12/R33NK.
[2] Eiropas tehniskais novērtējums ETA 15/0301.

Lappuse	Sistēmas nosaukums Nida Apmetums [2]	Ģipša plākšņu apšuvums					Nesošā konstrukcija		Izolācijas materiāls	Maksimālais augstums [1]	Būves svars 1m²	Ugunsizturības klase	Īpašā sistēma
		Nida	Biezums [mm]	Apzīmējums sask. ar standartu	Minimālais plākšņu apdares apjoms virzienā uz augšu	Maksimālais apjoms bez plākšņu apdares virzienā uz augšu	Nida LS stabilizējošā savienotāja tips	Nida C50 profilu atstatums [mm]	Minerālvate	[mm]	[kg]	[min.]	
BRĪVI STĀVOŠU SIENU SEGUMU SISTĒMA AR KONSTRUKCIJU NIDA C50 AR STABILIZĒJOŠAJIEM SAVIENOTĀJIEM NIDA LS													
224	C50/LS-12,5/Expert	Expert	12.5	A	[3/4]	[1/4]	Nida LS50	600	stikla/ akmens	3200	12.0	-	-
224	C50/LS-12,5/Ūdens	Ūdens	12.5	H2	[3/4]	[1/4]	Nida LS50	600	stikla/ akmens	3200	13.0	-	-
224	C50/LS-12,5/Cietā	Cietā	12.5	DEFH1IR	[3/4]	[1/4]	Nida LS50	600	stikla/ akmens	3200	17.0	-	●
224	C50/LS-12,5/Hydro	Hydro	12.5	GMFH1I	[3/4]	[1/4]	Nida LS50	600	stikla/ akmens	3200	15.0	-	●
224	C50/LS-15/Cietā	Cietā	15.0	DEFH1IR	[3/4]	[1/4]	Nida LS50	600	stikla/ akmens	3200	19.0	-	●
224	C50/LS-15/Hydro	Hydro	15.0	GMFH1I	[3/4]	[1/4]	Nida LS50	600	stikla/ akmens	3200	17.0	-	●
224	C50/LS-18/Uguns+	Uguns Plusss	18.0	DF	[3/4]	[1/4]	Nida LS50	600	stikla/ akmens	3200	18.0	-	-
226	C50/LS-25/Expert	Expert	2x12,5	A	[3/4]	[1/4]	Nida LS50	600	stikla/ akmens	3360	20.0	-	-
226	C50/LS-25/Ūdens	Ūdens	2x12,5	H2	[3/4]	[1/4]	Nida LS50	600	stikla/ akmens	3360	21.0	-	-
226	C50/LS-25/Cietā	Cietā	2x12,5	DEFH1IR	[3/4]	[1/4]	Nida LS50	600	stikla/ akmens	3360	29.0	-	●
226	C50/LS-25/Hydro	Hydro	2x12,5	GMFH1I	[3/4]	[1/4]	Nida LS50	600	stikla/ akmens	3360	25.0	-	●

[1] Maksimālais augstums saskaņā ar tehnisko atzinumu ITB 1060/12/R33NK.
[2] Eiropas tehniskais novērtējums ETA 15/0301.

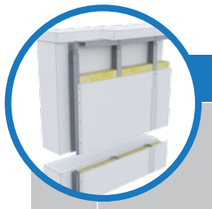

Lappuse	Sistēmas nosaukums Nida Apmetums [2]	Ģipša plākšņu apšuvums					Nesošā konstrukcija		Izolācijas materiāls	Maksimālais augstums [1]	Būves svars 1m²	Ugunsizturības klase	Īpašā sistēma
		Nida	Biezums [mm]	Apzīmējums sask. ar standartu	Minimālais plākšņu apdares apjoms virzienā uz augšu	Maksimālais apjoms bez plākšņu apdares virzienā uz augšu	Nida LS Stabilizējošā savienotāja tips	Nida C75 profilu atstatums [mm]	Minerālvate	[mm]	[kg]	[min.]	
BRĪVI STĀVOŠU SIENU SEGUMU SISTĒMA AR KONSTRUKCIJU NIDA C75 AR STABILIZĒJOŠAJIEM SAVIENOTĀJIEM NIDA LS													
228	C75/LS-12,5/Expert	Expert	12,5	A	[3/4]	[1/4]	Nida LS75	600	stikla/akmens	3980	12,0	-	-
228	C75/LS-12,5/Ūdens	Ūdens	12,5	H2	[3/4]	[1/4]	Nida LS75	600	stikla/akmens	3980	13,0	-	-
228	C75/LS-12,5/Cietā	Cietā	12,5	DEFH1IR	[3/4]	[1/4]	Nida LS75	600	stikla/akmens	3980	17,0	-	●
228	C75/LS-12,5/Hydro	Hydro	12,5	GMFH1I	[3/4]	[1/4]	Nida LS75	600	stikla/akmens	3980	15,0	-	●
228	C75/LS-15/Cietā	Cietā	15,0	DEFH1IR	[3/4]	[1/4]	Nida LS75	600	stikla/akmens	3980	19,0	-	●
228	C75/LS-15/Hydro	Hydro	15,0	GMFH1I	[3/4]	[1/4]	Nida LS75	600	stikla/akmens	3980	17,0	-	●
228	C75/LS-18/Uguns+	Uguns Plusss	18,0	DF	[3/4]	[1/4]	Nida LS75	600	stikla/akmens	4330	18,0	-	-
230	C75/LS-25/Expert	Expert	2x12,5	A	[3/4]	[1/4]	Nida LS75	600	stikla/akmens	4330	20,0	-	-
230	C75/LS-25/Ūdens	Ūdens	2x12,5	H2	[3/4]	[1/4]	Nida LS75	600	stikla/akmens	4330	21,0	-	-
230	C75/LS-25/Cietā	Cietā	2x12,5	DEFH1IR	[3/4]	[1/4]	Nida LS75	600	stikla/akmens	4330	29,0	-	●
230	C75/LS-25/Hydro	Hydro	2x12,5	GMFH1I	[3/4]	[1/4]	Nida LS75	600	stikla/akmens	4330	25,0	-	●

[1] Maksimālais augstums saskaņā ar tehnisko atzinumu ITB 1060/12/R33NK.
[2] Eiropas tehniskais novērtējums ETA 15/0301.

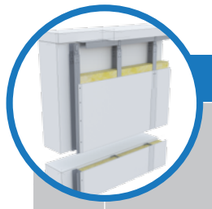

Lappuse	Sistēmas nosaukums Nida Apmetums [2]	Ģipša plākšņu apšuvums					Nesošā konstrukcija		Izolācijas materiāls	Maksimālais augstums [1]	Būves svars 1m²	Ugunsizturības klase	Īpašā sistēma
		Nida	Biezums [mm]	Apzīmējums sask. ar standartu	Minimālais plākšņu apdares apjoms virzienā uz augšu	Maksimālais apjoms bez plākšņu apdares virzienā uz augšu	Nida LS stabilizējošā savienotāja tips	Nida C100 profilu atstatums [mm]	Minerālvate	[mm]	[kg]	[min.]	
BRĪVI STĀVOŠU SIENU SEGUMU SISTĒMA AR KONSTRUKCIJU NIDA C100 AR STABILIZĒJOŠAJIEM SAVIENOTĀJIEM NIDA LS													
232	C100/LS-12,5/Expert	Expert	12.5	A	[3/4]	[1/4]	Nida LS100	600	stikla/akmens	4620	13.0	-	-
232	C100/LS-12,5/Ūdens	Ūdens	12.5	H2	[3/4]	[1/4]	Nida LS100	600	stikla/akmens	4620	14.0	-	-
232	C100/LS-12,5/Cietā	Cietā	12.5	DEFH1IR	[3/4]	[1/4]	Nida LS100	600	stikla/akmens	4620	18.0	-	●
232	C100/LS-12,5/Hydro	Hydro	12.5	GMFH1I	[3/4]	[1/4]	Nida LS100	600	stikla/akmens	4620	16.0	-	●
232	C100/LS-15/Cietā	Cietā	15.0	DEFH1IR	[3/4]	[1/4]	Nida LS100	600	stikla/akmens	4620	20.0	-	●
232	C100/LS-15/Hydro	Hydro	15.0	GMFH1I	[3/4]	[1/4]	Nida LS100	600	stikla/akmens	4620	18.0	-	●
232	C100/LS-18/Uguns+	Uguns Plusss	18.0	DF	[3/4]	[1/4]	Nida LS100	600	stikla/akmens	4620	19.0	-	-
234	C100/LS-25/Expert	Expert	2x12,5	A	[3/4]	[1/4]	Nida LS100	600	stikla/akmens	5010	21.0	-	-
234	C100/LS-25/Ūdens	Ūdens	2x12,5	H2	[3/4]	[1/4]	Nida LS100	600	stikla/akmens	5010	22.0	-	-
234	C100/LS-25/Cietā	Cietā	2x12,5	DEFH1IR	[3/4]	[1/4]	Nida LS100	600	stikla/akmens	5010	30.0	-	●
234	C100/LS-25/Hydro	Hydro	2x12,5	GMFH1I	[3/4]	[1/4]	Nida LS100	600	stikla/akmens	5010	26.0	-	●

[1] Maksimālais augstums saskaņā ar tehnisko atzinumu ITB 1060/12/R33NK.
[2] Eiropas tehniskais novērtējums ETA 15/0301.

PIRMIE TIRGŪ
SAUSĀS BŪVES SISTĒMAS
MARĶĒTA ZĪME CE

Lūdzu, atrodiet mūsu
kanālu Siniat Nida
YouTube

BRĪVI STĀVOŠI SIENU SEGUMI

nida Apmetums

Ugunsizturības klase:	Maksimālā akustiskā izolācija:	Maksimālais būves augstums:	Būves svars 1m²:	Saistītā dokumenta numurs:
(R)EI15 (R)EI30	42 dB	3200 mm	11,0-17,0 kg	ETA 15/0301

Ekspluatācijas īpašību deklarācija:
DoP/Separate Lining System/0012/15.11.2016

SISTĒMAS:
C50-12,5; C50-18

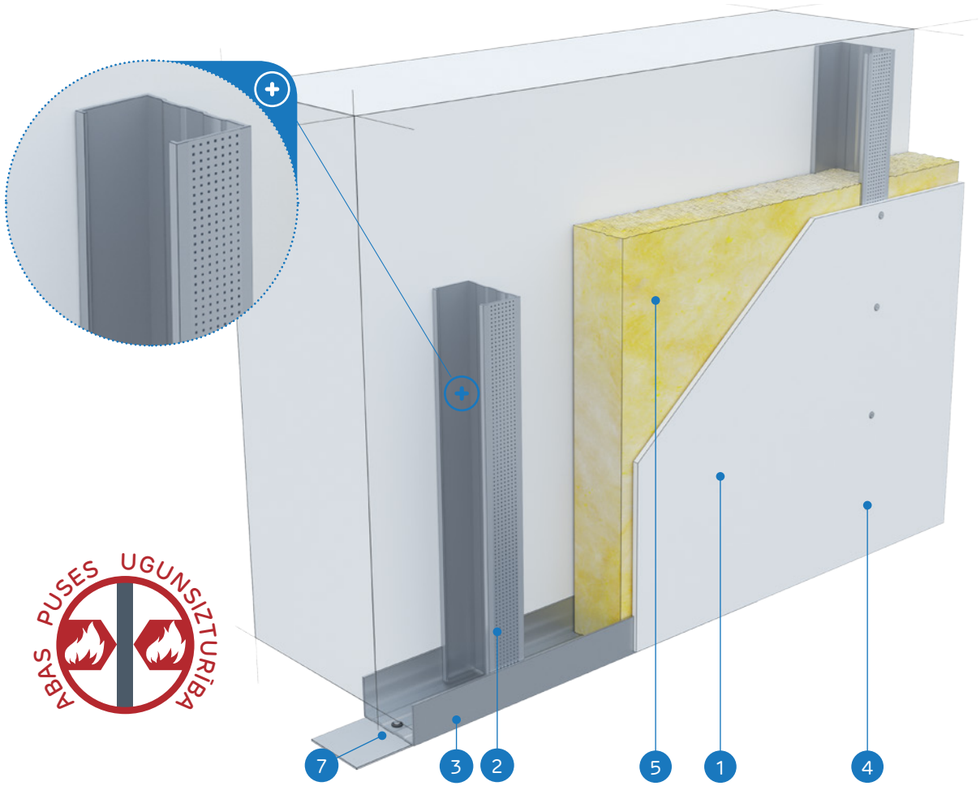

ABAS PUSES UGUNSIZTURĪBA

MATERIĀLI:

1. Ģipškartona plāksnes Nida
2. Profils Nida C 50
3. Profils Nida U 50
4. Pašurbjošās skrūves Nida 3,5 x 25 mm
5. Izolācijas materiāls minerālvate
6. Šuve starp ģipškartona plāksnēm tiek veidota no Nida ģipša masas ar Nida šuvju līmlenti
7. Blīvējošā akustiskās izolācijas lente Nida

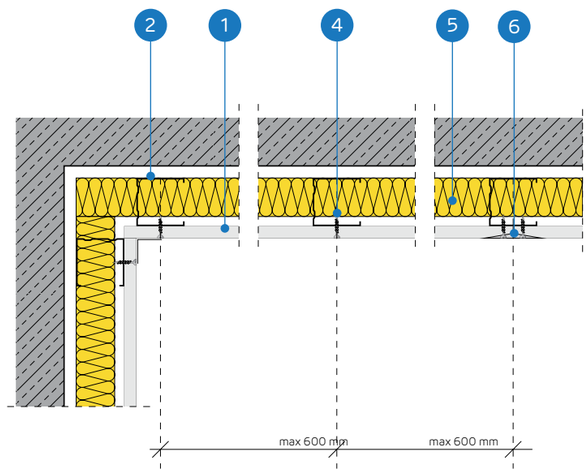

BRĪVI STĀVOŠU SIENU SEGUMU SISTĒMA AR KONSTRUKCIJU NIDA C50

TEHNISKIE PARAMETRI

Sistēmas nosaukums Nida Apmetums [2]	Ģipša plākšņu apšuvums			Nesošā konstrukcija		Izolācijas materiāls			Maksimālais augstums [1]	Akustiskā izolācija			Būves svars 1m²	Ugunsizturības klase	Īpašā sistēma
				Nida profila tips	Nida profilu aksiālais atstatums	Skaņas izolācijai									
	Nida	Biezums [mm]	Apzīmējums sask. ar standartu		[mm]	Minerālvate	Biezums [mm]	Blīvums [kg/m³]	[mm]	Rw [dB]	Ra1 [dB]	Ra2 [dB]	[kg]	[min.]	
C50-12,5/Expert	Expert	12,5	A	C50	600	stikla/ akmens	50	12	3200	34	32	28	11.0	-	-
C50-12,5/Ūdens [3]	Ūdens	12,5	H2	C50	600	stikla/ akmens	50	12	3200	34	32	28	12.0	-	-
C50-12,5/Uguns+	Uguns Plusss	12,5	DF	C50	600	stikla/ akmens	50	12	3000	36	34	30	13.0	(R)EI15	-
C50-12,5/ŪdensUguns+	Ūdens Uguns Plusss	12,5	DFH2	C50	600	stikla/ akmens	50	12	3000	36	34	30	13.0	(R)EI15	-
C50-12,5/Cietā	Cietā	12,5	DEFH1IR	C50	600	akmens	50	50	3000	42	39	34	16.0	(R)EI15	●
C50-12,5/Hydro	Hydro	12,5	GMFH1I	C50	600	stikla/ akmens	50	12	3000	36	34	30	14.0	(R)EI15	●
C50-18/Uguns+	Uguns Plusss	18,0	DF	C50	600	stikla/ akmens	50	12	3000	36	34	30	17.0	(R)EI30	-

[1] Tehniskais atzinums ITB 1060/12/R33NK.
[2] Eiropas tehniskais novērtējums ETA 15/0301.
[3] Telpās ar relatīvo gaisa mitrumu līdz 85 % stūra sekcijās pret intensīvu ūdens iedarbību ieteicams izmantot Nida Hydro ģipša šķiedru plāksnes (horizontālām un vertikālām virsmām vannas, dušas utt. zonās).

MATERIĀLU PATĒRIŅŠ UZ 1M² BRĪVI STĀVOŠO SIENU SEGUMU NIDA APMETUMS SISTĒMĀ

Materiāla nosaukums	Mērv.	Sistēmas tips Nida Apmetums						
		C50-12,5/ Expert	C50-12,5/Ūdens	C50-12,5/ Uguns+	C50-12,5/ ŪdensUguns+	C50-12,5/Cietā	C50-12,5/Hydro	C50-18/Uguns+
		Materiāla patēriņš uz 1 m²						
Plāksne Nida Expert 12,5 mm	m²	1,0	-	-	-	-	-	-
Plāksne Nida Ūdens 12,5 mm	m²	-	1,0	-	-	-	-	-
Plāksne Nida Uguns Plusss 12,5 mm	m²	-	-	1,0	-	-	-	-
Plāksne Nida Ūdens Uguns Plusss 12,5 mm	m²	-	-	-	1,0	-	-	-
Plāksne Nida Cietā 12,5 mm	m²	-	-	-	-	1,0	-	-
Plāksne Nida Hydro 12,5 mm	m²	-	-	-	-	-	1,0	-
Plāksne Nida Uguns Plusss 18,0 mm	m²	-	-	-	-	-	-	1,0
Profils Nida C50	tek.m	1,8	1,8	1,8	1,8	1,8	1,8	1,8
Profils Nida U50	tek.m	0.7	0.7	0.7	0.7	0.7	0.7	0.7
Dībelis Nida	gab.	0.9	0.9	0.9	0.9	0.9	0.9	0.9
Pašurbjošās skrūves Nida 3,5x25 mm	gab.	12,0	12,0	12,0	12,0	-	-	-
Pašurbjošās skrūves Nida 3,5x35 mm	gab.	-	-	-	-	-	-	12,0
Pašurbjošās skrūves Nida Cietā 35 (3,9x35 mm)	gab.	-	-	-	-	12,0	-	-
Pašurbjošās skrūves Nida Hydro C4 3,5x25 mm	gab.	-	-	-	-	-	12,0	-
Līmlente šuvēm Nida	tek.m	1,4	1,4	1,4	1,4	1,4	1,4	1,4
Akustiskās izolācijas līmlente Nida	tek.m	0.5	0.5	0.5	0.5	0.5	0.5	0.5
Ģipša špaktele Nida Start	kg	0.3	0.3	0.3	0.3	-	-	0.3
Ģipša špaktele Nida Finisz	kg	0.1	0.1	0.1	0.1	-	-	0.1
Gatavā špaktelmasa Nida Hydromix [4]	kg	-	-	-	-	0.4	0.4	-
Minerālvate [5]	m²	1,0	1,0	1,0	1,0	1,0	1,0	1,0

[4] Izmantojot ģipša šķiedru plāksnes Nida Cietā, kā alternatīvu varat izmantot arī Nida Planfix Fresh ģipša špakteli.
[5] Pielietojums atbilstoši prasībām.
Patēriņa standartos nav ņemti vērā materiālie zaudējumi.

PIRMIE TIRGŪ SAUSĀS BŪVES SISTĒMAS MARĶĒTA ZĪME CE

Lūdzu, atrodiet mūsu kanālu Siniat Nida YouTube

SAUSĀS BŪVES SISTĒMAS

BRĪVI STĀVOŠI SIENU SEGUMI

nida Apmetums

Ugunsizturības klase:	Maksimālā akustiskā izolācija:	Maksimālais būves augstums:	Būves svars 1m²:	Saistītā dokumenta numurs:
(R)EI30 (R)EI60	48 dB	3360 mm	19,0-33,0 kg	ETA 15/0301

Ekspluatācijas īpašību deklarācija:
DoP/Separate Lining System/0012/15.11.2016

SISTĒMAS:

C50-25; C50-30

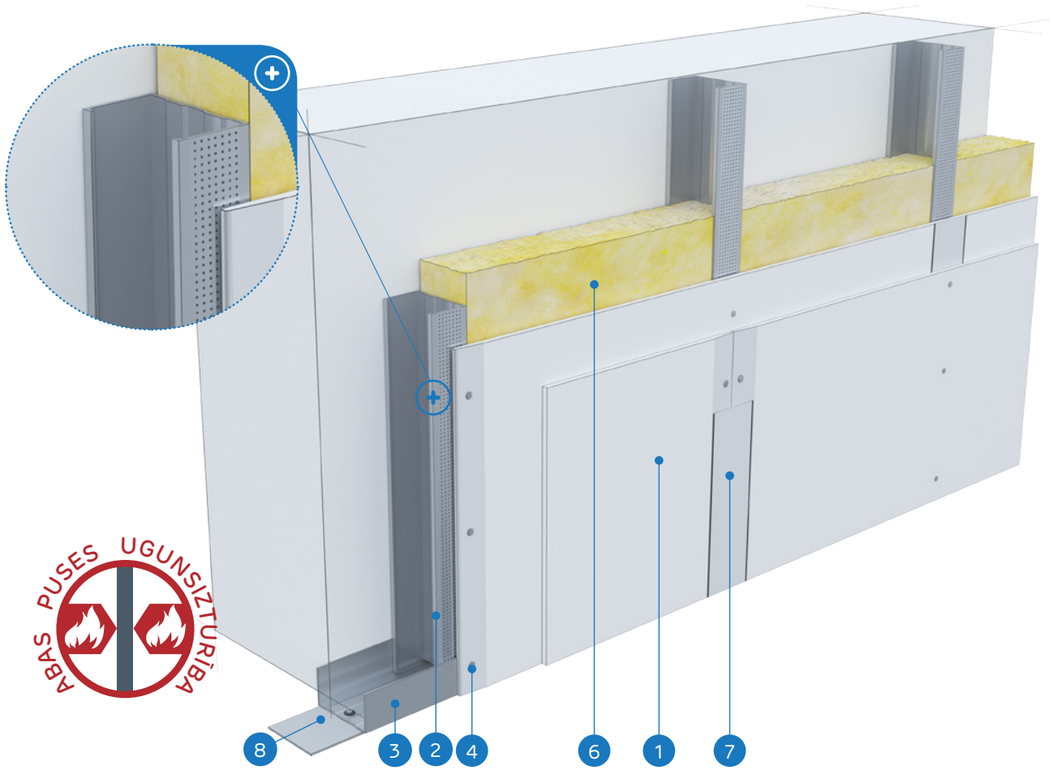

MATERIĀLI:

1. Ģipškartona plāksnes Nida
2. Profils Nida C 50
3. Profils Nida U 50
4. Pašurbjošās skrūves Nida 3,5 x 25 mm
5. Pašurbjošās skrūves Nida 3,5 x 35 mm
6. Izolācijas materiāls minerālvate
7. Šuve starp ģipškartona plāksnēm tiek veidota no Nida ģipša masas ar Nida šuvju līmlenti
8. Blīvējošā akustiskās izolācijas lente Nida

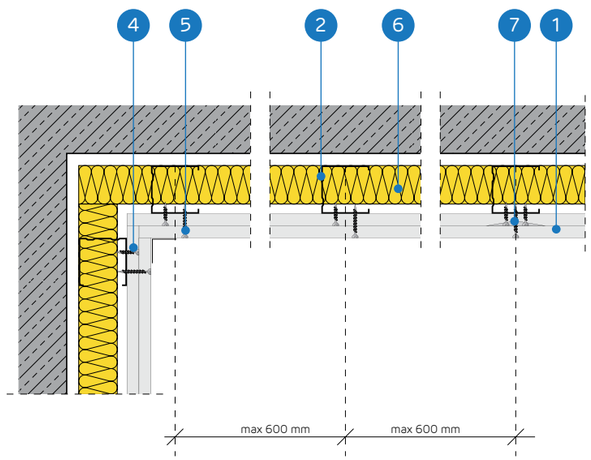

BRĪVI STĀVOŠU SIENU SEGUMU SISTĒMA AR KONSTRUKCIJU NIDA C50

TEHNISKIE PARAMETRI

Sistēmas nosaukums Nida Apmetums [2]	Ģipša plākšņu apšuvums			Nesošā konstrukcija		Izolācijas materiāls			Maksimālais augstums [1]	Akustiskā izolācija			Būves svars 1m²	Ugunsizturības klase	Īpašā sistēma
				Nida profila tips	Nida profilu aksiālais atstatums	Skaņas izolācijai									
	Nida	Biezums [mm]	Apzīmējums sask. ar standartu		[mm]	Minerālvate	Biezums [mm]	Blīvums [kg/m³]	[mm]	Rw [dB]	Ra1 [dB]	Ra2 [dB]	[kg]	[min.]	
C50-25/Expert	Expert	2x12,5	A	C50	600	stikla/ akmens	50	12	3360	37	35	31	19.0	-	-
C50-25/Ūdens [3]	Ūdens	2x12,5	H2	C50	600	stikla/ akmens	50	12	3360	37	35	31	20.0	-	-
C50-25/Uguns+	Uguns Plusss	2x12,5	DF	C50	600	stikla/ akmens	50	12	3000	40	38	35	23.0	(R)EI30	-
C50-25/ŪdensUguns+	Ūdens Uguns Plusss	2x12,5	DFH2	C50	600	stikla/ akmens	50	12	3000	40	38	35	23.0	(R)EI30	-
C50-25/Cietā	Cietā	2x12,5	DEFH1IR	C50	600	akmens	50	50	3000	47	44	39	28.0	(R)EI30	●
C50-25/Hydro	Hydro	2x12,5	GMFH1I	C50	600	stikla/ akmens	50	12	3000	40	38	35	24.0	(R)EI30	●
C50-30/Uguns+	Uguns Plusss	2x15,0	DF	C50	600	stikla/ akmens	50	12	3000	41	40	37	30.0	(R)EI60	-
C50-30/Cietā	Cietā	2x15,0	DEFH1IR	C50	600	akmens	50	50	3000	48	46	40	33.0	(R)EI60	●
C50-30/Hydro	Hydro	2x15,0	GMFH1I	C50	600	stikla/ akmens	50	12	3000	41	40	37	30.0	(R)EI60	●

[1] Tehniskais atzinums ITB 1060/12/R33NK.
[2] Eiropas tehniskais novērtējums ETA 15/0301.
[3] Telpās ar relatīvo gaisa mitrumu līdz 85 % stūra sekcijās pret intensīvu ūdens iedarbību ieteicams izmantot Nida Hydro ģipša šķiedru plāksnes (horizontālām un vertikālām virsmām vannas, dušas utt. zonās).

MATERIĀLU PATĒRIŅŠ UZ 1M² BRĪVI STĀVOŠO SIENU SEGUMU NIDA APMETUMS SISTĒMĀ

Materiāla nosaukums	Mērv.	Sistēmas tips Nida Apmetums								
		C50-25/ Expert	C50-25/ Ūdens	C50-25/ Uguns+	C50-25/ ŪdensUguns+	C50-25/ Cietā	C50-25/ Hydro	C50-30/ Uguns+	C50-30/ Cietā	C50-30/ Hydro
		Materiāla patēriņš uz 1 m²								
Plāksne Nida Expert 12,5 mm	m²	2,0	-	-	-	-	-	-	-	-
Plāksne Nida Ūdens 12,5 mm	m²	-	2,0	-	-	-	-	-	-	-
Plāksne Nida Uguns Plusss 12,5 mm	m²	-	-	2,0	-	-	-	-	-	-
Plāksne Nida Ūdens Uguns Plusss 12,5 mm	m²	-	-	-	2,0	-	-	-	-	-
Plāksne Nida Cietā 12,5 mm	m²	-	-	-	-	2,0	-	-	-	-
Plāksne Nida Hydro 12,5 mm	m²	-	-	-	-	-	2,0	-	-	-
Plāksne Nida Uguns Plusss 15,0 mm	m²	-	-	-	-	-	-	2,0	-	-
Plāksne Nida Cietā 15,0 mm	m²	-	-	-	-	-	-	-	2,0	-
Plāksne Nida Hydro 15,0 mm	m²	-	-	-	-	-	-	-	-	2,0
Profils Nida C50	tek.m	1,8	1,8	1,8	1,8	1,8	1,8	1,8	1,8	1,8
Profils Nida U50	tek.m	0.7	0.7	0.7	0.7	0.7	0.7	0.7	0.7	0.7
Dībelis Nida	gab.	0.9	0.9	0.9	0.9	0.9	0.9	0.9	0.9	0.9
Pašurbjošās skrūves Nida 3,5x25 mm	gab.	4,0	4,0	4,0	4,0	-	-	4,0	-	-
Pašurbjošās skrūves Nida 3,5x35 mm	gab.	12,0	12,0	12,0	12,0	-	-	12,0	-	-
Pašurbjošās skrūves Nida Cietā 35 (3,9x35 mm)	gab.	-	-	-	-	16,0	-	-	4,0	-
Pašurbjošās skrūves Nida Cietā 45 (3,9x45 mm)	gab.	-	-	-	-	-	-	-	12,0	-
Pašurbjošās skrūves Nida Hydro C4 3,5x25 mm	gab.	-	-	-	-	-	4,0	-	-	4,0
Pašurbjošās skrūves Nida Hydro C4 3,5x41 mm	gab.	-	-	-	-	-	12,0	-	-	12,0
Līmlente šuvēm Nida	tek.m	1,4	1,4	1,4	1,4	1,4	1,4	1,4	1,4	1,4
Akustiskās izolācijas līmlente Nida	tek.m	0.5	0.5	0.5	0.5	0.5	0.5	0.5	0.5	0.5
Ģipša špaktele Nida Start	kg	0.6	0.6	0.6	0.6	-	-	0.6	-	-
Ģipša špaktele Nida Finisz	kg	0.1	0.1	0.1	0.1	-	-	0.1	-	-
Gatavā špakteļmasa Nida Hydromix [4]	kg	-	-	-	-	0.7	0.7	-	0.7	0.7
Minerālvate [5]	m²	1,0	1,0	1,0	1,0	1,0	1,0	1,0	1,0	1,0

[4] Izmantojot ģipša šķiedru plāksnes Nida Cietā, kā alternatīvu varat izmantot arī Nida Planfix Fresh ģipša špakteli.
[5] Pielietojums atbilstoši prasībām.
Patēriņa standartos nav ņemti vērā materiālie zaudējumi.

PIRMIE TIRGŪ
SAUSĀS BŪVES SISTĒMAS
MARĶĒTA ZĪME CE

Lūdzu, atrodiet mūsu kanālu Siniat Nida
YouTube

BRĪVI STĀVOŠI SIENU SEGUMI

nida Apmetums

Ugunsizturības klase:	Maksimālā akustiskā izolācija:	Maksimālais būves augstums:	Būves svars 1m²:	Saistītā dokumenta numurs:
(R)EI60	50 dB	3000 mm	33,0-41,0 kg	ETA 15/0301

Ekspluatācijas īpašību deklarācija:
DoP/Separate Lining System/0012/15.11.2016

SISTĒMAS:
C50-37,5

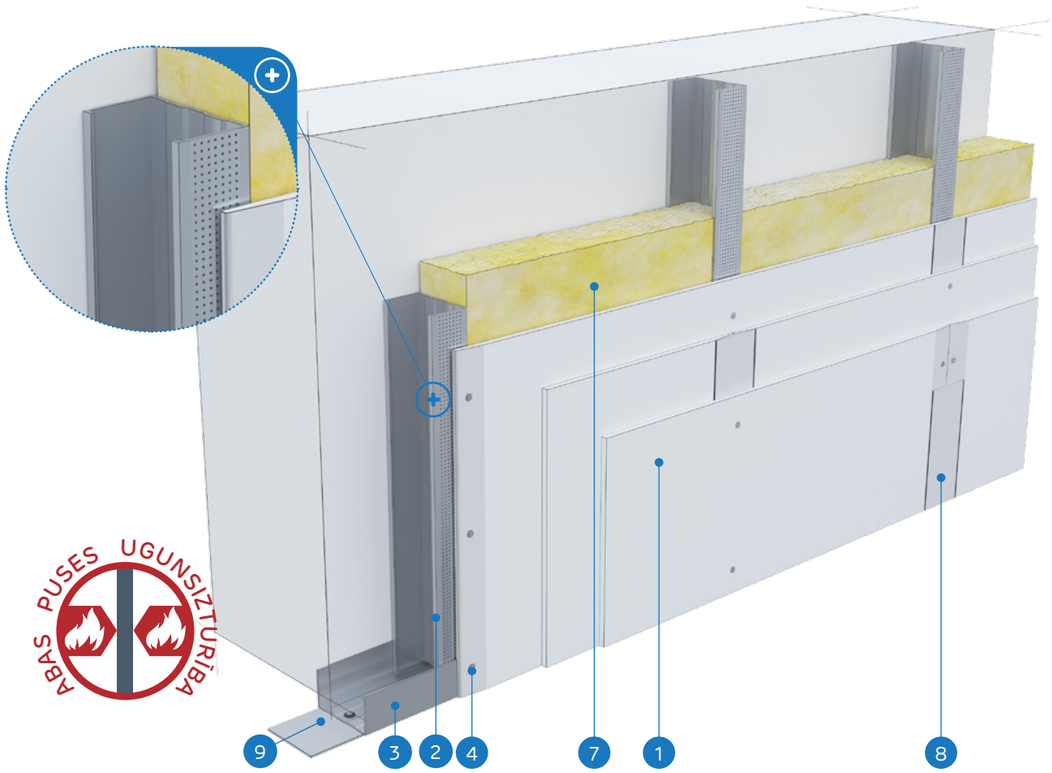

MATERIĀLI:

1. Ģipškartona plāksnes Nida
2. Profils Nida C 50
3. Profils Nida U 50
4. Pašurbjošās skrūves Nida 3,5 x 25 mm
5. Pašurbjošās skrūves Nida 3,5 x 35 mm
6. Pašurbjošās skrūves Nida 3,5 x 55 mm
7. Izolācijas materiāls minerālvate
8. Šuve starp ģipškartona plāksnēm tiek veidota no Nida ģipša masas ar Nida šuvju līmlenti
9. Blīvējošā akustiskās izolācijas lente Nida

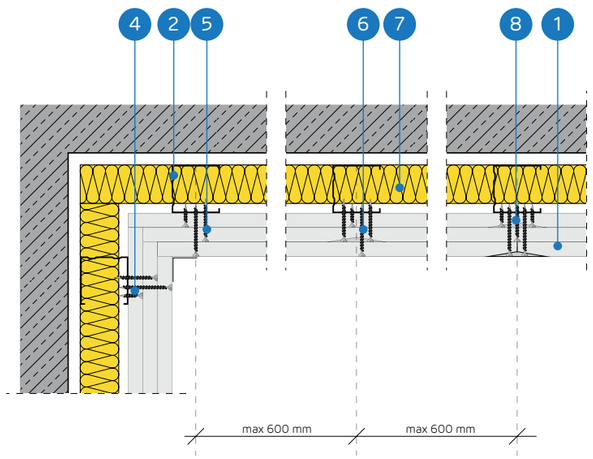

BRĪVI STĀVOŠU SIENU SEGUMU SISTĒMA AR KONSTRUKCIJU NIDA C50

TEHNISKIE PARAMETRI

Sistēmas nosaukums Nida Apmetums [2]	Ģipša plākšņu apšuvums			Nesošā konstrukcija		Izolācijas materiāls			Maksimālais augstums [1]	Akustiskā izolācija			Būves svars 1m²	Ugunsizturības klase	Īpašā sistēma
				Nida profila tips	Nida profilu aksiālais atstatums	Skaņas izolācijai									
	Nida	Biezums [mm]	Apzīmējums sask. ar standartu		[mm]	Minerālvate	Biezums [mm]	Blīvums [kg/m³]	[mm]	Rw [dB]	Ra1 [dB]	Ra2 [dB]	[kg]	[min.]	
C50-37,5/Uguns+	Uguns Plusss	3x12,5	DF	C50	600	stikla/ akmens	50	12	3000	41	40	37	33.0	(R)EI60	-
C50-37,5/ÚdensUguns+	Ūdens Uguns Plusss	3x12,5	DFH2	C50	600	stikla/ akmens	50	12	3000	41	40	37	33.0	(R)EI60	-
C50-37,5/Cietā	Cietā	3x12,5	DEFH1IR	C50	600	akmens	50	50	3000	50	48	42	41.0	(R)EI60	●
C50-37,5/Hydro	Hydro	3x12,5	GMFH1I	C50	600	stikla/ akmens	50	12	3000	41	40	37	35.0	(R)EI60	●

[1] Tehniskais atzinums ITB 1060/12/R33NK.
[2] Eiropas tehniskais novērtējums ETA 15/0301.

MATERIĀLU PATĒRIŅŠ UZ 1M² BRĪVI STĀVOŠO SIENU SEGUMU NIDA APMETUMS SISTĒMĀ

Materiāla nosaukums	Mērv.	Sistēmas tips Nida Apmetums			
		C50-37,5/Uguns+	C50-37,5/ÚdensUguns+	C50-37,5/Cietā	C50-37,5/Hydro
		Materiāla patēriņš uz 1 m²			
Plāksne Nida Uguns Plusss 12,5 mm	m²	3,0	-	-	-
Plāksne Nida Ūdens Uguns Plusss 12,5 mm	m²	-	3,0	-	-
Plāksne Nida Cietā 12,5 mm	m²	-	-	3,0	-
Plāksne Nida Hydro 12,5 mm	m²	-	-	-	3,0
Profils Nida C50	tek.m	1,8	1,8	1,8	1,8
Profils Nida U50	tek.m	0.7	0.7	0.7	0.7
Dībelis Nida	gab.	0.9	0.9	0.9	0.9
Pašurbjošās skrūves Nida 3,5x25 mm	gab.	4,0	4,0	-	-
Pašurbjošās skrūves Nida 3,5x35 mm	gab.	4,0	4,0	-	-
Pašurbjošās skrūves Nida 3,5x55 mm	gab.	12,0	12,0	-	-
Pašurbjošās skrūves Nida Cietā 35 (3,9x35 mm)	gab.	-	-	8,0	-
Pašurbjošās skrūves Nida Cietā 55 (3,9x55 mm)	gab.	-	-	12,0	-
Pašurbjošās skrūves Nida Hydro C4 3,5x25 mm	gab.	-	-	-	4,0
Pašurbjošās skrūves Nida Hydro C4 3,5x41 mm	gab.	-	-	-	4,0
Pašurbjošās skrūves Nida Hydro C4 3,5x55 mm	gab.	-	-	-	12,0
Līmlente šuvēm Nida	tek.m	1,4	1,4	1,4	1,4
Akustiskās izolācijas līmlente Nida	tek.m	0.5	0.5	0.5	0.5
Ģipša špaktele Nida Start	kg	0.9	0.9	-	-
Ģipša špaktele Nida Finisz	kg	0.1	0.1	-	-
Gatavā špaktelmasa Nida Hydromix [3]	kg	-	-	1,0	1,0
Minerālvate [4]	m²	1,0	1,0	1,0	1,0

[3] Izmantojot ģipša šķiedru plāksnes Nida Cietā, kā alternatīvu varat izmantot arī Nida Planfix Fresh ģipša špakteli.
[4] Pielietojums atbilstoši prasībām.
Patēriņa standartos nav ņemti vērā materiālie zaudējumi.

PIRMIE TIRGŪ SAUSĀS BŪVES SISTĒMAS MARĶĒTA ZĪME CE

Lūdzu, atrodiet mūsu kanālu Siniat Nida YouTube

BRĪVI STĀVOŠI SIENU SEGUMI

nida Apmetums

Ugunsizturības klase:	Maksimālā akustiskā izolācija:	Maksimālais būves augstums:	Būves svars 1m²:	Saistītā dokumenta numurs:
(R)EI90 (R)EI120	54 dB	3000 mm	43,0-65,0 kg	ETA 15/0301

Ekspluatācijas īpašību deklarācija:
DoP/Separate Lining System/0012/15.11.2016

SISTĒMAS:
C50-50; C50-60

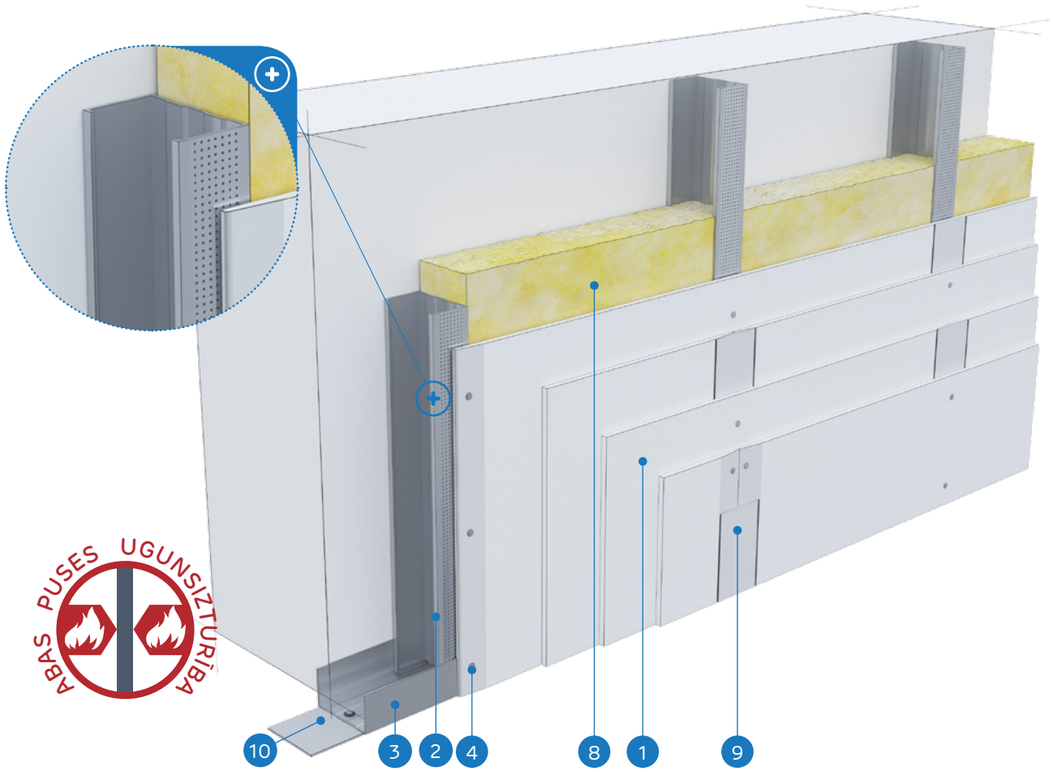

MATERIĀLI:

1. Ģipškartona plāksnes Nida
2. Profils Nida C 50
3. Profils Nida U 50
4. Pašurbjošās skrūves Nida 3,5 x 25 mm
5. Pašurbjošās skrūves Nida 3,5 x 35 mm
6. Pašurbjošās skrūves Nida 3,5 x 55 mm
7. Pašurbjošās skrūves Nida 4,2 x 70 mm
8. Izolācijas materiāls minerālvate
9. Šuve starp ģipškartona plāksnēm tiek veidota no Nida ģipša masas ar Nida šuvju līmlenti
10. Blīvējošā akustiskās izolācijas lente Nida

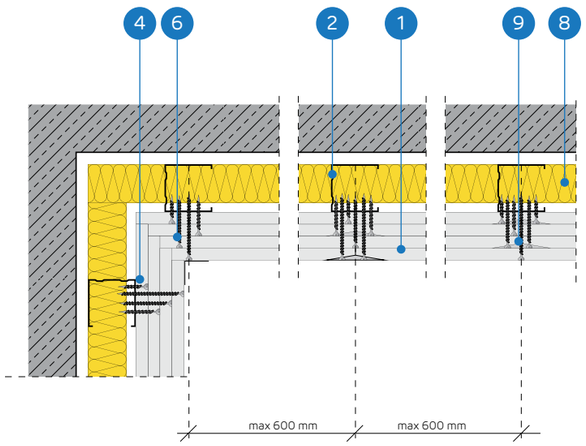

BRĪVI STĀVOŠU SIENU SEGUMU SISTĒMA AR KONSTRUKCIJU NIDA C50

TEHNISKIE PARAMETRI

Sistēmas nosaukums Nida Apmetums [2]	Ģipša plākšņu apšuvums			Nesošā konstrukcija		Izolācijas materiāls			Maksimālais augstums [1]	Akustiskā izolācija			Būves svars 1m²	Ugunsizturības klase	Īpašā sistēma
				Nida profila tips	Nida profilu aksiālais atstatums	Skaņas izolācijai									
	Nida	Biezums [mm]	Apzīmējums sask. ar standartu		[mm]	Minerālvate	Biezums [mm]	Blīvums [kg/m³]	[mm]	Rw [dB]	Ra1 [dB]	Ra2 [dB]	[kg]	[min.]	
C50-50/Uguns+	Uguns Plusss	4x12,5	DF	C50	600	stikla/ akmens	50	14	3000	41	40	38	43.0	(R)EI90	-
C50-50/ŪdensUguns+	Ūdens Uguns Plusss	4x12,5	DFH2	C50	600	stikla/ akmens	50	14	3000	41	40	38	43.0	(R)EI90	-
C50-50/Cietā	Cietā	4x12,5	DEFH1IR	C50	600	stikla/ akmens	50	50	3000	53	50	45	54.0	(R)EI90	●
C50-50/Hydro	Hydro	4x12,5	GMFH1I	C50	600	stikla/ akmens	50	14	3000	41	40	38	46.0	(R)EI90	●
C50-60/Uguns+	Uguns Plusss	4x15,0	DF	C50	600	stikla/ akmens	50	14	3000	42	41	39	57.0	(R)EI120	-
C50-60/Cietā	Cietā	4x15,0	DEFH1IR	C50	600	akmens	50	50	3000	54	51	46	65.0	(R)EI120	●
C50-60/Hydro	Hydro	4x15,0	GMFH1I	C50	600	stikla/ akmens	50	14	3000	42	41	39	57.0	(R)EI120	●

[1] Tehniskais atzinums ITB 1060/12/R33NK.
[2] Eiropas tehniskais novērtējums ETA 15/0301.

MATERIĀLU PATĒRIŅŠ UZ 1M² BRĪVI STĀVOŠO SIENU SEGUMU NIDA APMETUMS SISTĒMĀ

Materiāla nosaukums	Mērv.	Sistēmas tips Nida Apmetums						
		C50-50/ Uguns+	C50-50/ ŪdensUguns+	C50-50/Cietā	C50-50/Hydro	C50-60/ Uguns+	C50-60/Cietā	C50-60/Hydro
		Materiāla patēriņš uz 1 m²						
Plāksne Nida Uguns Plusss 12,5 mm	m²	4,0	-	-	-	-	-	-
Plāksne Nida Ūdens Uguns Plusss 12,5 mm	m²	-	4,0	-	-	-	-	-
Plāksne Nida Cietā 12,5 mm	m²	-	-	4,0	-	-	-	-
Plāksne Nida Hydro 12,5 mm	m²	-	-	-	4,0	-	-	-
Plāksne Nida Uguns Plusss 15,0 mm	m²	-	-	-	-	4,0	-	-
Plāksne Nida Cietā 15,0 mm	m²	-	-	-	-	-	4,0	-
Plāksne Nida Hydro 15,0 mm	m²	-	-	-	-	-	-	4,0
Profils Nida C50	tek.m	1,8	1,8	1,8	1,8	1,8	1,8	1,8
Profils Nida U50	tek.m	0.7	0.7	0.7	0.7	0.7	0.7	0.7
Dībelis Nida	gab.	0.9	0.9	0.9	0.9	0.9	0.9	0.9
Pašurbjošās skrūves Nida 3,5x25 mm	gab.	4,0	4,0	-	-	4,0	-	-
Pašurbjošās skrūves Nida 3,5x35 mm	gab.	4,0	4,0	-	-	-	-	-
Pašurbjošās skrūves Nida 3,5x45 mm	gab.	-	-	-	-	4,0	-	-
Pašurbjošās skrūves Nida 3,5x55 mm	gab.	4,0	4,0	-	-	4,0	-	-
Pašurbjošās skrūves Nida 4,2x70 mm	gab.	12,0	12,0	-	-	12,0	-	-
Pašurbjošās skrūves Nida Cietā 35 (3,9x35 mm)	gab.	-	-	8,0	-	-	4,0	-
Pašurbjošās skrūves Nida Cietā 45 (3,9x45 mm)	gab.	-	-	-	-	-	4,0	-
Pašurbjošās skrūves Nida Cietā 55 (3,9x55 mm)	gab.	-	-	4,0	-	-	4,0	-
Pašurbjošās skrūves Nida Cietā 70 (4,2x70 mm)	gab.	-	-	12,0	-	-	12,0	-
Pašurbjošās skrūves Nida Hydro C4 3,5x25 mm	gab.	-	-	-	4,0	-	-	4,0
Pašurbjošās skrūves Nida Hydro C4 3,5x41 mm	gab.	-	-	-	4,0	-	-	4,0
Pašurbjošās skrūves Nida Hydro C4 3,5x55 mm	gab.	-	-	-	4,0	-	-	4,0
Pašurbjošās skrūves Nida Hydro C4 4,2x70 mm	gab.	-	-	-	12,0	-	-	12,0
Līmlente šuvēm Nida	tek.m	1,4	1,4	1,4	1,4	1,4	1,4	1,4
Akustiskās izolācijas līmlente Nida	tek.m	0.5	0.5	0.5	0.5	0.5	0.5	0.5
Ģipša špaktele Nida Start	kg	1,2	1,2	-	-	1,2	-	-
Ģipša špaktele Nida Finisz	kg	0.1	0.1	-	-	0.1	-	-
Gatavā špaktelmasa Nida Hydromix [3]	kg	-	-	1,3	1,3	-	1,3	1,3
Minerālvate [4]	m²	1,0	1,0	1,0	1,0	1,0	1,0	1,0

[3] Izmantojot ģipša šķiedru plāksnes Nida Cietā, kā alternatīvu varat izmantot arī Nida Planfix Fresh ģipša špakteli.
[4] Pielietojums atbilstoši prasībām.
Patēriņa standartos nav ņemti vērā materiālie zaudējumi.

PIRMIE TIRGŪ
SAUSĀS BŪVES SISTĒMAS
MARKĒTA ZĪME CE

Lūdzu, atrodiet mūsu kanālu Siniat Nida
YouTube

BRĪVI STĀVOŠI SIENU SEGUMI

nida Apmetums

Ugunsizturības klase:	Maksimālā akustiskā izolācija:	Maksimālais būves augstums:	Būves svars 1m²:	Saistītā dokumenta numurs:
(R)EI15 (R)EI30	50 dB	3980 mm	11,0-17,0 kg	ETA 15/0301

Ekspluatācijas īpašību deklarācija:
DoP/Separate Lining System/0012/15.11.2016

SISTĒMAS:
C75-12,5; C75-18

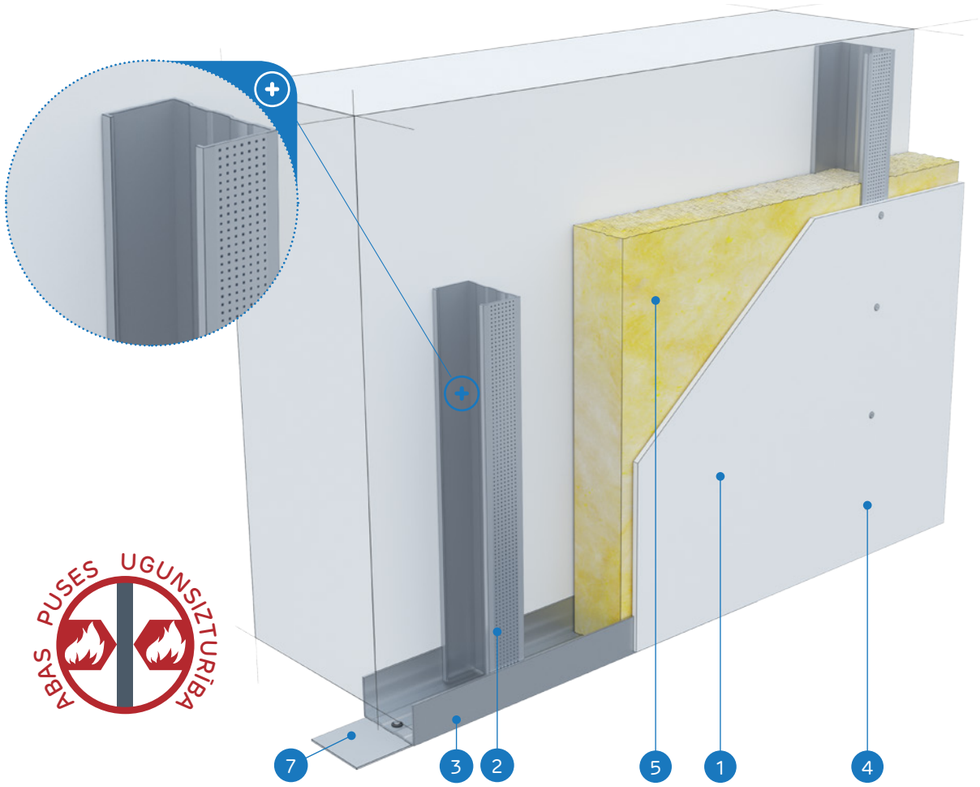

MATERIĀLI:

1. Ģipškartona plāksnes Nida
2. Profils Nida C 75
3. Profils Nida U 50
4. Pašurbjošās skrūves Nida 3,5 x 25 mm
5. Izolācijas materiāls minerālvate
6. Šuve starp ģipškartona plāksnēm tiek veidota no Nida ģipša masas ar Nida šuvju līmlenti
7. Blīvējošā akustiskās izolācijas lente Nida

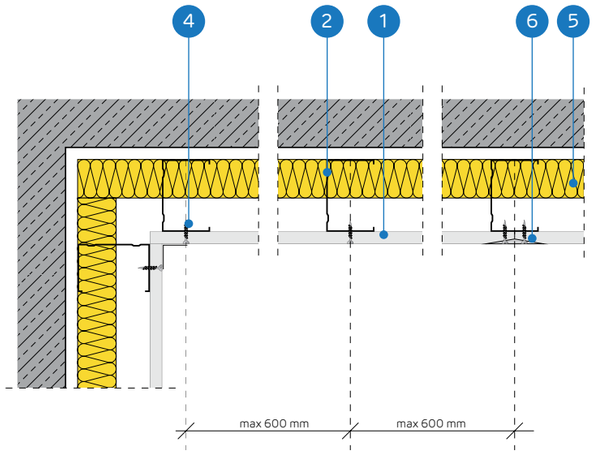

BRĪVI STĀVOŠU SIENU SEGUMU SISTĒMA AR KONSTRUKCIJU NIDA C75

TEHNISKIE PARAMETRI

Sistēmas nosaukums Nida Apmetums [2]	Ģipša plākšņu apšuvums			Nesošā konstrukcija		Izolācijas materiāls			Maksimālais augstums [1]	Akustiskā izolācija			Būves svars 1m²	Ugunsizturības klase	Īpašā sistēma
				Nida profila tips	Nida profilu aksiālais atstatums	Skaņas izolācijai									
	Nida	Biezums [mm]	Apzīmējums sask. ar standartu		[mm]	Minerālvate	Biezums [mm]	Blīvums [kg/m³]	[mm]	Rw [dB]	Ra1 [dB]	Ra2 [dB]	[kg]	[min.]	
C75-12,5/Expert	Expert	12,5	A	C75	600	stikla/ akmens	50	12	3980	34	32	28	11.0	-	-
C75-12,5/Ūdens [3]	Ūdens	12,5	H2	C75	600	stikla/ akmens	50	12	3980	34	32	28	12.0	-	-
C75-12,5/Uguns+	Uguns Plusss	12,5	DF	C75	600	stikla/ akmens	50	12	3000	36	34	30	13.0	(R)EI15	-
C75-12,5/ÚdensUguns+	Ūdens Uguns Plusss	12,5	DFH2	C75	600	stikla/ akmens	50	12	3000	36	34	30	13.0	(R)EI15	-
C75-12,5/Cietā	Cietā	12,5	DEFH1IR	C75	600	akmens	75	50	3000	50	48	42	16.0	(R)EI15	●
C75-12,5/Hydro	Hydro	12,5	GMFH1I	C75	600	stikla/ akmens	50	12	3000	36	34	30	14.0	(R)EI15	●
C75-18/Uguns+	Uguns Plusss	18,0	DF	C75	600	stikla/ akmens	50	12	3000	36	34	30	17.0	(R)EI30	-

[1] Tehniskais atzinums ITB 1060/12/R33NK.
[2] Eiropas tehniskais novērtējums ETA 15/0301.
[3] Telpās ar relatīvo gaisa mitrumu līdz 85 % stūra sekcijās pret intensīvu ūdens iedarbību ieteicams izmantot Nida Hydro ģipša šķiedru plāksnes (horizontālām un vertikālām virsmām vannas, dušas utt. zonās).

MATERIĀLU PATĒRIŅŠ UZ 1M² BRĪVI STĀVOŠO SIENU SEGUMU NIDA APMETUMS SISTĒMĀ

Materiāla nosaukums	Mērv.	Sistēmas tips Nida Apmetums						
		C75-12,5/Expert	C75-12,5/Ūdens	C75-12,5/ Uguns+	C75-12,5/ ÚdensUguns+	C75-12,5/Cietā	C75-12,5/Hydro	C75-18/Uguns+
		Materiāla patēriņš uz 1 m²						
Plāksne Nida Expert 12,5 mm	m²	1,0	-	-	-	-	-	-
Plāksne Nida Ūdens 12,5 mm	m²	-	1,0	-	-	-	-	-
Plāksne Nida Uguns Plusss 12,5 mm	m²	-	-	1,0	-	-	-	-
Plāksne Nida Ūdens Uguns Plusss 12,5 mm	m²	-	-	-	1,0	-	-	-
Plāksne Nida Cietā 12,5 mm	m²	-	-	-	-	1,0	-	-
Plāksne Nida Hydro 12,5 mm	m²	-	-	-	-	-	1,0	-
Plāksne Nida Uguns Plusss 18,0 mm	m²	-	-	-	-	-	-	1,0
Profils Nida C75	tek.m	1,8	1,8	1,8	1,8	1,8	1,8	1,8
Profils Nida U75	tek.m	0.7	0.7	0.7	0.7	0.7	0.7	0.7
Dībelis Nida	gab.	0.9	0.9	0.9	0.9	0.9	0.9	0.9
Pašurbjošās skrūves Nida 3,5x25 mm	gab.	12,0	12,0	12,0	12,0	-	-	-
Pašurbjošās skrūves Nida 3,5x35 mm	gab.	-	-	-	-	-	-	12,0
Pašurbjošās skrūves Nida Cietā 35 (3,9x35 mm)	gab.	-	-	-	-	12,0	-	-
Pašurbjošās skrūves Nida Hydro C4 3,5x25 mm	gab.	-	-	-	-	-	12,0	-
Līmlente šuvēm Nida	tek.m	1,4	1,4	1,4	1,4	1,4	1,4	1,4
Akustiskās izolācijas līmlente Nida	tek.m	0.5	0.5	0.5	0.5	0.5	0.5	0.5
Ģipša špaktele Nida Start	kg	0.3	0.3	0.3	0.3	-	-	0.3
Ģipša špaktele Nida Finisz	kg	0.1	0.1	0.1	0.1	-	-	0.1
Gatavā špakteļmasa Nida Hydromix [4]	kg	-	-	-	-	0.4	0.4	-
Minerālvate [5]	m²	1,0	1,0	1,0	1,0	1,0	1,0	1,0

[4] Izmantojot ģipša šķiedru plāksnes Nida Cietā, kā alternatīvu varat izmantot arī Nida Planfix Fresh ģipša špakteli.
[5] Pielietojums atbilstoši prasībām.
Patēriņa standartos nav ņemti vērā materiālie zaudējumi.

BRĪVI STĀVOŠI SIENU SEGUMI

nida Apmetums

Ugunsizturības klase:	Maksimālā akustiskā izolācija:	Maksimālais būves augstums:	Būves svars 1m²:	Saistītā dokumenta numurs:
(R)EI30 (R)EI60	56 dB	4330 mm	19,0-33,0 kg	ETA 15/0301

Ekspluatācijas īpašību deklarācija:
DoP/Separate Lining System/0012/15.11.2016

SISTĒMAS:
C75-25; C75-30

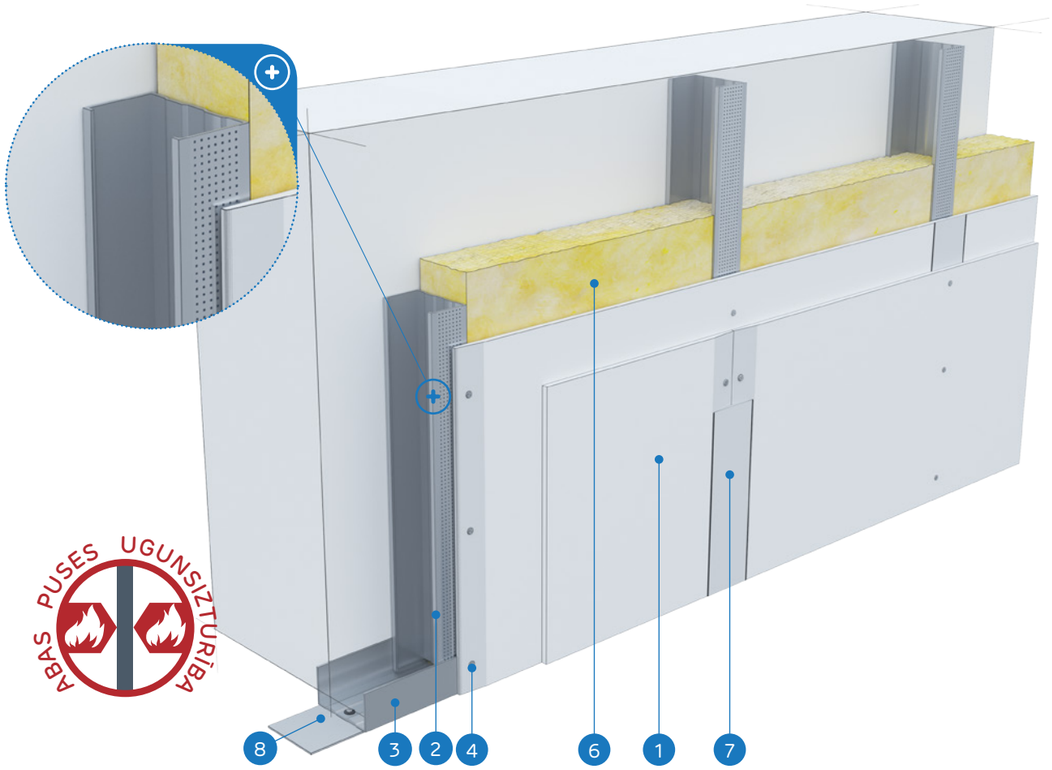

MATERIĀLI:

1. Ģipškartona plāksnes Nida
2. Profils Nida C 75
3. Profils Nida U 75
4. Pašurbjošās skrūves Nida 3,5 x 25 mm
5. Pašurbjošās skrūves Nida 3,5 x 35 mm
6. Izolācijas materiāls minerālvate
7. Šuve starp ģipškartona plāksnēm tiek veidota no Nida ģipša masas ar Nida šuvju līmlenti
8. Blīvējošā akustiskās izolācijas lente Nida

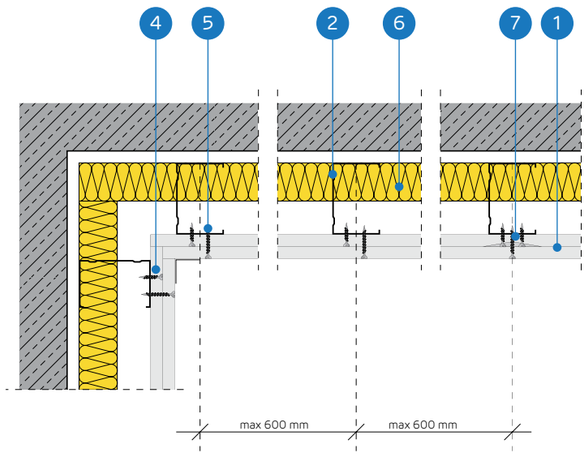

BRĪVI STĀVOŠU SIENU SEGUMU SISTĒMA AR KONSTRUKCIJU NIDA C75

TEHNISKIE PARAMETRI

Sistēmas nosaukums Nida Apmetums [2]	Ģipša plākšņu apšuvums			Nesošā konstrukcija		Izolācijas materiāls			Maksimālais augstums [1]	Akustiskā izolācija			Būves svars 1m²	Ugunsizturības klase	Īpašā sistēma
				Nida profila tips	Nida profilu aksiālais atstatums	Skaņas izolācijai									
	Nida	Biezums [mm]	Apzīmējums sask. ar standartu		[mm]	Minerālvate	Biezums [mm]	Blīvums [kg/m³]	[mm]	Rw [dB]	Ra1 [dB]	Ra2 [dB]	[kg]	[min.]	
C75-25/Expert	Expert	2x12,5	A	C75	600	stikla/ akmens	50	12	4330	37	35	31	19.0	-	-
C75-25/Ūdens [3]	Ūdens	2x12,5	H2	C75	600	stikla/ akmens	50	12	4330	37	35	31	20.0	-	-
C75-25/Uguns+	Uguns Plusss	2x12,5	DF	C75	600	stikla/ akmens	50	12	4000	40	38	35	23.0	(R)EI30	-
C75-25/ŪdensUguns+	Ūdens Uguns Plusss	2x12,5	DFH2	C75	600	stikla/ akmens	50	12	4000	40	38	35	23.0	(R)EI30	-
C75-25/Cietā	Cietā	2x12,5	DEFH1IR	C75	600	akmens	75	50	4000	55	53	47	28.0	(R)EI30	●
C75-25/Hydro	Hydro	2x12,5	GMFH1I	C75	600	stikla/ akmens	50	12	4000	40	38	35	24.0	(R)EI30	●
C75-30/Uguns+	Uguns Plusss	2x15,0	DF	C75	600	stikla/ akmens	50	12	4000	41	40	37	30.0	(R)EI60	-
C75-30/Cietā	Cietā	2x15,0	DEFH1IR	C75	600	akmens	75	50	4000	56	54	48	33.0	(R)EI60	●
C75-30/Hydro	Hydro	2x15,0	GMFH1I	C75	600	stikla/ akmens	50	12	4000	41	40	37	30.0	(R)EI60	●

[1] Tehniskais atzinums ITB 1060/12/R33NK.
[2] Eiropas tehniskais novērtējums ETA 15/0301.
[3] Telpās ar relatīvo gaisa mitrumu līdz 85 % stūra sekcijās pret intensīvu ūdens iedarbību ieteicams izmantot Nida Hydro ģipša šķiedru plāksnes (horizontālām un vertikālām virsmām vannas, dušas utt. zonās).

MATERIĀLU PATĒRIŅŠ UZ 1M² BRĪVI STĀVOŠO SIENU SEGUMU NIDA APMETUMS SISTĒMĀ

Materiāla nosaukums	Mērv.	Sistēmas tips Nida Apmetums								
		C75-25/ Expert	C75-25/ Ūdens	C75-25/ Uguns+	C75-25/ ŪdensUguns+	C75-25/ Cietā	C75-25/ Hydro	C75-30/ Uguns+	C75-30/ Cietā	C75-30/ Hydro
		Materiāla patēriņš uz 1 m²								
Plāksne Nida Expert 12,5 mm	m²	2,0	-	-	-	-	-	-	-	-
Plāksne Nida Ūdens 12,5 mm	m²	-	2,0	-	-	-	-	-	-	-
Plāksne Nida Uguns Plusss 12,5 mm	m²	-	-	2,0	-	-	-	-	-	-
Plāksne Nida Ūdens Uguns Plusss 12,5 mm	m²	-	-	-	2,0	-	-	-	-	-
Plāksne Nida Cietā 12,5 mm	m²	-	-	-	-	2,0	-	-	-	-
Plāksne Nida Hydro 12,5 mm	m²	-	-	-	-	-	2,0	-	-	-
Plāksne Nida Uguns Plusss 15,0 mm	m²	-	-	-	-	-	-	2,0	-	-
Plāksne Nida Cietā 15,0 mm	m²	-	-	-	-	-	-	-	2,0	-
Plāksne Nida Hydro 15,0 mm	m²	-	-	-	-	-	-	-	-	2,0
Profils Nida C75	tek.m	1,8	1,8	1,8	1,8	1,8	1,8	1,8	1,8	1,8
Profils Nida U75	tek.m	0.7	0.7	0.7	0.7	0.7	0.7	0.7	0.7	0.7
Dībelis Nida	gab.	0.9	0.9	0.9	0.9	0.9	0.9	0.9	0.9	0.9
Pašurbjošās skrūves Nida 3,5x25 mm	gab.	4,0	4,0	4,0	4,0	-	-	4,0	-	-
Pašurbjošās skrūves Nida 3,5x35 mm	gab.	12,0	12,0	12,0	12,0	-	-	12,0	-	-
Pašurbjošās skrūves Nida Cietā 35 (3,9x35 mm)	gab.	-	-	-	-	16,0	-	-	4,0	-
Pašurbjošās skrūves Nida Cietā 45 (3,9x45 mm)	gab.	-	-	-	-	-	-	-	12,0	-
Pašurbjošās skrūves Nida Hydro C4 3,5x25 mm	gab.	-	-	-	-	-	4,0	-	-	4,0
Pašurbjošās skrūves Nida Hydro C4 3,5x41 mm	gab.	-	-	-	-	-	12,0	-	-	12,0
Līmlente šuvēm Nida	tek.m	1,4	1,4	1,4	1,4	1,4	1,4	1,4	1,4	1,4
Akustiskās izolācijas līmlente Nida	tek.m	0.5	0.5	0.5	0.5	0.5	0.5	0.5	0.5	0.5
Ģipša špaktele Nida Start	kg	0.6	0.6	0.6	0.6	-	-	0.6	-	-
Ģipša špaktele Nida Finisz	kg	0.1	0.1	0.1	0.1	-	-	0.1	-	-
Gatavā špaktelmasa Nida Hydromix [4]	kg	-	-	-	-	0.7	0.7	-	0.7	0.7
Minerālvate [5]	m²	1,0	1,0	1,0	1,0	1,0	1,0	1,0	1,0	1,0

[4] Izmantojot ģipša šķiedru plāksnes Nida Cietā, kā alternatīvu varat izmantot arī Nida Planfix Fresh ģipša špakteli.
[5] Pielietojums atbilstoši prasībām.
Patēriņa standartos nav ņemti vērā materiālie zaudējumi.

BRĪVI STĀVOŠI SIENU SEGUMI

nida Apmetums

Ugunsizturības klase:	Maksimālā akustiskā izolācija:	Maksimālais būves augstums:	Būves svars 1m²:	Saistītā dokumenta numurs:
(R)EI60	58 dB	4000 mm	33,0-41,0 kg	ETA 15/0301

Ekspluatācijas īpašību deklarācija:
DoP/Separate Lining System/0012/15.11.2016

SISTĒMAS:
C75-37,5

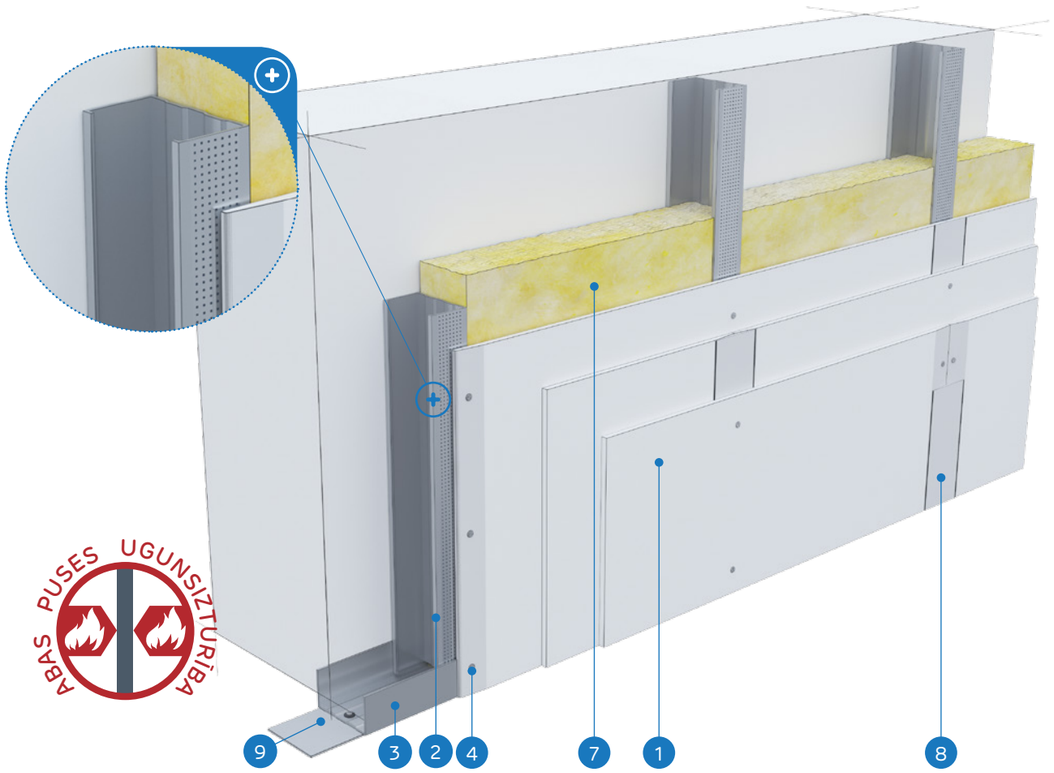

MATERIĀLI:

1. Ģipškartona plāksnes Nida
2. Profils Nida C 75
3. Profils Nida U 75
4. Pašurbjošās skrūves Nida 3,5 x 25 mm
5. Pašurbjošās skrūves Nida 3,5 x 35 mm
6. Pašurbjošās skrūves Nida 3,5 x 55 mm
7. Izolācijas materiāls minerālvate
8. Šuve starp ģipškartona plāksnēm tiek veidota no Nida ģipša masas ar Nida šuvju līmlenti
9. Blīvējošā akustiskās izolācijas lente Nida

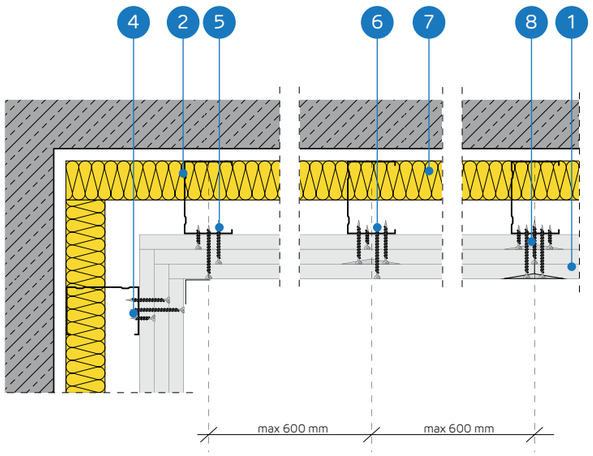

BRĪVI STĀVOŠU SIENU SEGUMU SISTĒMA AR KONSTRUKCIJU NIDA C75

TEHNISKIE PARAMETRI

Sistēmas nosaukums Nida Apmetums [2]	Ģipša plākšņu apšuvums			Nesošā konstrukcija		Izolācijas materiāls			Maksimālais augstums [1]	Akustiskā izolācija			Būves svars 1m²	Ugunsizturības klase	Īpašā sistēma
				Nida profila tips	Nida profilu aksiālais atstatums	Skaņas izolācijai									
	Nida	Biezums [mm]	Apzīmējums sask. ar standartu		[mm]	Minerālvate	Biezums [mm]	Blīvums [kg/m³]	[mm]	Rw [dB]	Ra1 [dB]	Ra2 [dB]	[kg]	[min.]	
C75-37,5/Uguns+	Uguns Plusss	3x12,5	DF	C75	600	stikla/ akmens	50	12	4000	41	40	37	33.0	(R)EI60	-
C75-37,5/ŪdensUguns+	Ūdens Uguns Plusss	3x12,5	DFH2	C75	600	stikla/ akmens	50	12	4000	41	40	37	33.0	(R)EI60	-
C75-37,5/Cietā	Cietā	3x12,5	DEFH1IR	C75	600	akmens	75	50	4000	58	56	50	41.0	(R)EI60	●
C75-37,5/Hydro	Hydro	3x12,5	GMFH1I	C75	600	stikla/ akmens	50	12	4000	41	40	37	35.0	(R)EI60	●

[1] Tehniskais atzinums ITB 1060/12/R33NK.
[2] Eiropas tehniskais novērtējums ETA 15/0301.

MATERIĀLU PATĒRIŅŠ UZ 1M² BRĪVI STĀVOŠO SIENU SEGUMU NIDA APMETUMS SISTĒMĀ

Materiāla nosaukums	Mērv.	Sistēmas tips Nida Apmetums			
		C75-37,5/Uguns+	C75-37,5/ŪdensUguns+	C75-37,5/Cietā	C75-37,5/Hydro
		Materiāla patēriņš uz 1 m²			
Plāksne Nida Uguns Plusss 12,5 mm	m²	3,0	-	-	-
Plāksne Nida Ūdens Uguns Plusss 12,5 mm	m²	-	3,0	-	-
Plāksne Nida Cietā 12,5 mm	m²	-	-	3,0	-
Plāksne Nida Hydro 12,5 mm	m²	-	-	-	3,0
Profils Nida C75	tek.m	1,8	1,8	1,8	1,8
Profils Nida U75	tek.m	0,7	0,7	0,7	0,7
Dībelis Nida	gab.	0,9	0,9	0,9	0,9
Pašurbjošās skrūves Nida 3,5x25 mm	gab.	4,0	4,0	-	-
Pašurbjošās skrūves Nida 3,5x35 mm	gab.	4,0	4,0	-	-
Pašurbjošās skrūves Nida 3,5x55 mm	gab.	12,0	12,0	-	-
Pašurbjošās skrūves Nida Cietā 35 (3,9x35 mm)	gab.	-	-	8,0	-
Pašurbjošās skrūves Nida Cietā 55 (3,9x55 mm)	gab.	-	-	12,0	-
Pašurbjošās skrūves Nida Hydro C4 3,5x25 mm	gab.	-	-	-	4,0
Pašurbjošās skrūves Nida Hydro C4 3,5x41 mm	gab.	-	-	-	4,0
Pašurbjošās skrūves Nida Hydro C4 3,5x55 mm	gab.	-	-	-	12,0
Līmlente šuvēm Nida	tek.m	1,4	1,4	1,4	1,4
Akustiskās izolācijas līmlente Nida	tek.m	0,5	0,5	0,5	0,5
Ģipša špaktele Nida Start	kg	0,9	0,9	-	-
Ģipša špaktele Nida Finisz	kg	0,1	0,1	-	-
Gatavā špakteļmasa Nida Hydromix [3]	kg	-	-	1,0	1,0
Minerālvate [4]	m²	1,0	1,0	1,0	1,0

[3] Izmantojot ģipša šķiedru plāksnes Nida Cietā, kā alternatīvu varat izmantot arī Nida Planfix Fresh ģipša špakteli.
[4] Pielietojums atbilstoši prasībām.
Patēriņa standartos nav ņemti vērā materiālie zaudējumi.

BRĪVI STĀVOŠI SIENU SEGUMI

nida Apmetums

Ugunsizturības klase:	Maksimālā akustiskā izolācija:	Maksimālais būves augstums:	Būves svars 1m²:	Saistītā dokumenta numurs:
(R)EI90 (R)EI120	61 dB	4000 mm	43,0-65,0 kg	ETA 15/0301

Ekspluatācijas īpašību deklarācija:
DoP/Separate Lining System/0012/15.11.2016

SISTĒMAS:
C75-50; C75-60

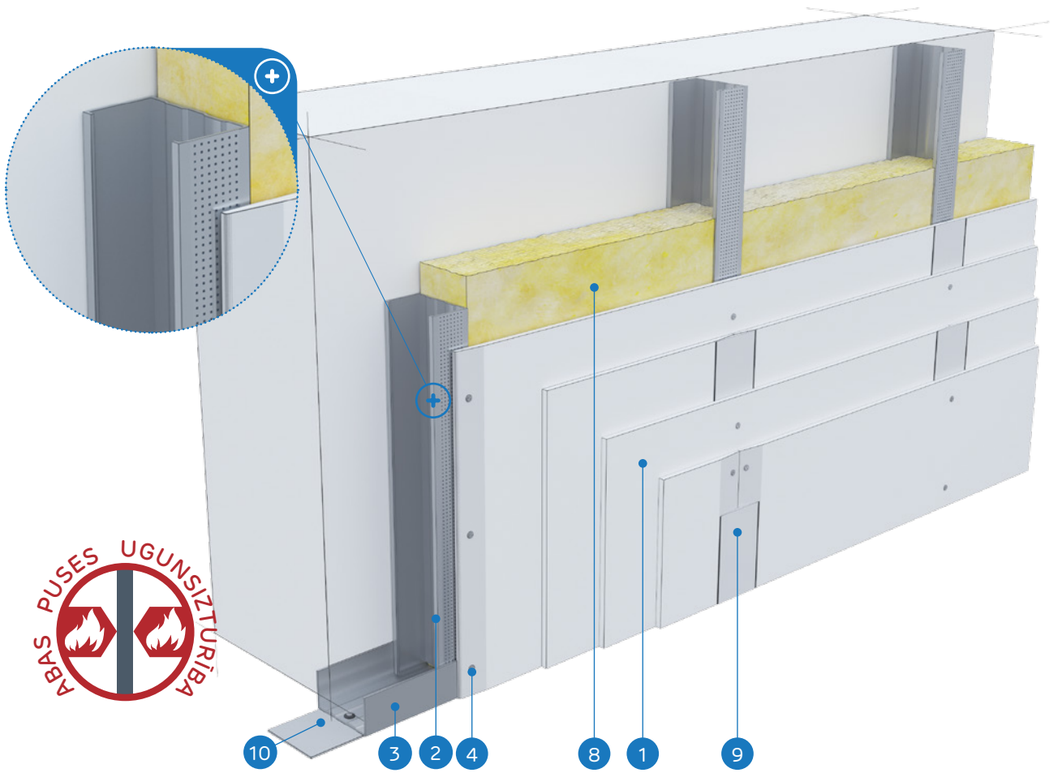

MATERIĀLI:

1. Ģipškartona plāksnes Nida
2. Profils Nida C 75
3. Profils Nida U 75
4. Pašurbjošās skrūves Nida 3,5 x 25 mm
5. Pašurbjošās skrūves Nida 3,5 x 35 mm
6. Pašurbjošās skrūves Nida 3,5 x 55 mm
7. Pašurbjošās skrūves Nida 4,2 x 70 mm
8. Izolācijas materiāls minerālvate
9. Šuve starp ģipškartona plāksnēm tiek veidota no Nida ģipša masas ar Nida šuvju līmlenti
10. Blīvējošā akustiskās izolācijas lente Nida

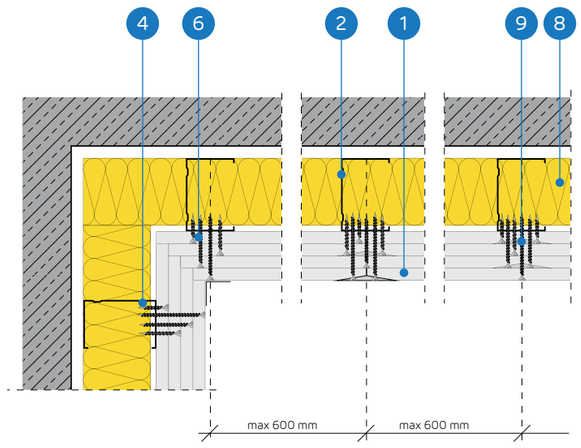

BRĪVI STĀVOŠU SIENU SEGUMU SISTĒMA AR KONSTRUKCIJU NIDA C75

TEHNISKIE PARAMETRI

Sistēmas nosaukums Nida Apmetums [2]	Ģipša plākšņu apšuvums			Nesošā konstrukcija		Izolācijas materiāls			Maksimālais augstums [1]	Akustiskā izolācija			Būves svars 1m²	Ugunsizturības klase	Īpašā sistēma
				Nida profila tips	Nida profilu aksiālais atstatums	Skaņas izolācijai									
	Nida	Biezums [mm]	Apzīmējums sask. ar standartu		[mm]	Minerālvate	Biezums [mm]	Blīvums [kg/m³]	[mm]	Rw [dB]	Ra1 [dB]	Ra2 [dB]	[kg]	[min.]	
C75-50/Uguns+	Uguns Plusss	4x12,5	DF	C75	600	stikla/ akmens	75	14	4000	43	41	38	43.0	(R)EI90	-
C75-50/ÚdensUguns+	Ūdens Uguns Plusss	4x12,5	DFH2	C75	600	stikla/ akmens	75	14	4000	43	41	38	43.0	(R)EI90	-
C75-50/Cietā	Cietā	4x12,5	DEFH1IR	C75	600	akmens	75	50	4000	60	58	53	54.0	(R)EI90	●
C75-50/Hydro	Hydro	4x12,5	GMFH1I	C75	600	stikla/ akmens	75	14	4000	43	41	38	46.0	(R)EI90	●
C75-60/Uguns+	Uguns Plusss	4x15,0	DF	C75	600	stikla/ akmens	75	14	4000	44	42	40	57.0	(R)EI120	-
C75-60/Cietā	Cietā	4x15,0	DEFH1IR	C75	600	akmens	75	50	4000	61	59	54	65.0	(R)EI120	●
C75-60/Hydro	Hydro	4x15,0	GMFH1I	C75	600	stikla/ akmens	75	14	4000	44	42	40	57.0	(R)EI120	●

[1] Tehniskais atzinums ITB 1060/12/R33NK.
[2] Eiropas tehniskais novērtējums ETA 15/0301.

MATERIĀLU PATĒRIŅŠ UZ 1M² BRĪVI STĀVOŠO SIENU SEGUMU NIDA APMETUMS SISTĒMĀ

Materiāla nosaukums	Mērv.	Sistēmas tips Nida Apmetums						
		C75-50/Uguns+	C75-50/ ÚdensUguns+	C75-50/Cietā	C75-50/Hydro	C75-60/Uguns+	C75-60/Cietā	C75-60/Hydro
		Materiāla patēriņš uz 1 m²						
Plāksne Nida Uguns Plusss 12,5 mm	m²	4,0	-	-	-	-	-	-
Plāksne Nida Ūdens Uguns Plusss 12,5 mm	m²	-	4,0	-	-	-	-	-
Plāksne Nida Cietā 12,5 mm	m²	-	-	4,0	-	-	-	-
Plāksne Nida Hydro 12,5 mm	m²	-	-	-	4,0	-	-	-
Plāksne Nida Uguns Plusss 15,0 mm	m²	-	-	-	-	4,0	-	-
Plāksne Nida Cietā 15,0 mm	m²	-	-	-	-	-	4,0	-
Plāksne Nida Hydro 15,0 mm	m²	-	-	-	-	-	-	4,0
Profils Nida C75	tek.m	1,8	1,8	1,8	1,8	1,8	1,8	1,8
Profils Nida U75	tek.m	0.7	0.7	0.7	0.7	0.7	0.7	0.7
Dībelis Nida	gab.	0.9	0.9	0.9	0.9	0.9	0.9	0.9
Pašurbjošās skrūves Nida 3,5x25 mm	gab.	4,0	4,0	-	-	4,0	-	-
Pašurbjošās skrūves Nida 3,5x35 mm	gab.	4,0	4,0	-	-	-	-	-
Pašurbjošās skrūves Nida 3,5x45 mm	gab.	-	-	-	-	4,0	-	-
Pašurbjošās skrūves Nida 3,5x55 mm	gab.	4,0	4,0	-	-	4,0	-	-
Pašurbjošās skrūves Nida 4,2x70 mm	gab.	12,0	12,0	-	-	12,0	-	-
Pašurbjošās skrūves Nida Cietā 35 (3,9x35 mm)	gab.	-	-	8,0	-	-	4,0	-
Pašurbjošās skrūves Nida Cietā 45 (3,9x45 mm)	gab.	-	-	-	-	-	4,0	-
Pašurbjošās skrūves Nida Cietā 55 (3,9x55 mm)	gab.	-	-	4,0	-	-	4,0	-
Pašurbjošās skrūves Nida Cietā 70 (4,2x70 mm)	gab.	-	-	12,0	-	-	12,0	-
Pašurbjošās skrūves Nida Hydro C4 3,5x25 mm	gab.	-	-	-	4,0	-	-	4,0
Pašurbjošās skrūves Nida Hydro C4 3,5x41 mm	gab.	-	-	-	4,0	-	-	4,0
Pašurbjošās skrūves Nida Hydro C4 3,5x55 mm	gab.	-	-	-	4,0	-	-	4,0
Pašurbjošās skrūves Nida Hydro C4 4,2x70 mm	gab.	-	-	-	12,0	-	-	12,0
Līmlente šuvēm Nida	tek.m	1,4	1,4	1,4	1,4	1,4	1,4	1,4
Akustiskās izolācijas līmlente Nida	tek.m	0.5	0.5	0.5	0.5	0.5	0.5	0.5
Ģipša špaktele Nida Start	kg	1,2	1,2	-	-	1,2	-	-
Ģipša špaktele Nida Finisz	kg	0.1	0.1	-	-	0.1	-	-
Gatavā špakteļmasa Nida Hydromix [3]	kg	-	-	1,3	1,3	-	1,3	1,3
Minerālvate [4]	m²	1,0	1,0	1,0	1,0	1,0	1,0	1,0

[3] Izmantojot ģipša šķiedru plāksnes Nida Cietā, kā alternatīvu varat izmantot arī Nida Planfix Fresh ģipša špakteli.
[4] Pielietojums atbilstoši prasībām.
Patēriņa standartos nav ņemti vērā materiālie zaudējumi.

PIRMIE TIRGŪ
SAUSĀS BŪVES SISTĒMAS
MARĶĒTA ZĪME CE

Lūdzu, atrodiet mūsu kanālu Siniat Nida
YouTube

BRĪVI STĀVOŠI SIENU SEGUMI

nida Apmetums

Ugunsizturības klase:	Maksimālā akustiskā izolācija:	Maksimālais būves augstums:	Būves svars 1m²:	Saistītā dokumenta numurs:
(R)EI15 (R)EI30	56 dB	4620 mm	12,0-18,0 kg	ETA 15/0301

Ekspluatācijas īpašību deklarācija:
DoP/Separate Lining System/0012/15.11.2016

SISTĒMAS:

C100-12,5; C100-18

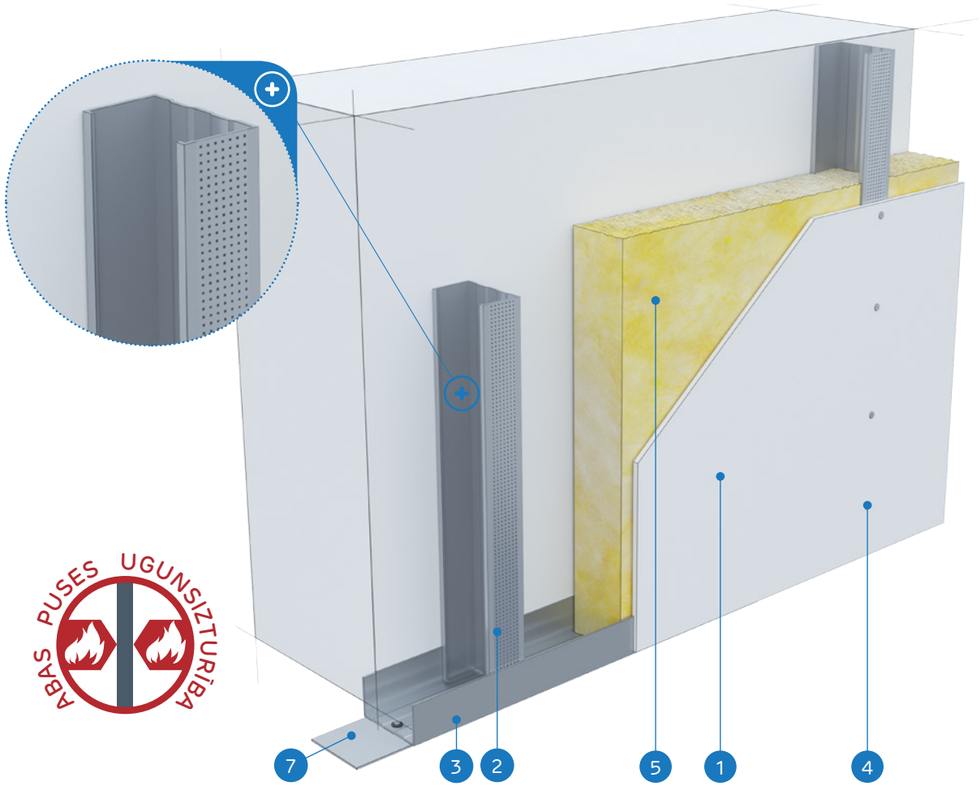

ABAS PUSES UGUNSIZTURĪBA

MATERIĀLI:

1. Ģipškartona plāksnes Nida
2. Profils Nida C 100
3. Profils Nida U 100
4. Pašurbjošās skrūves Nida 3,5 x 25 mm
5. Izolācijas materiāls minerālvate
6. Šuve starp ģipškartona plāksnēm tiek veidota no Nida ģipša masas ar Nida šuvju līmlenti
7. Blīvējošā akustiskās izolācijas lente Nida

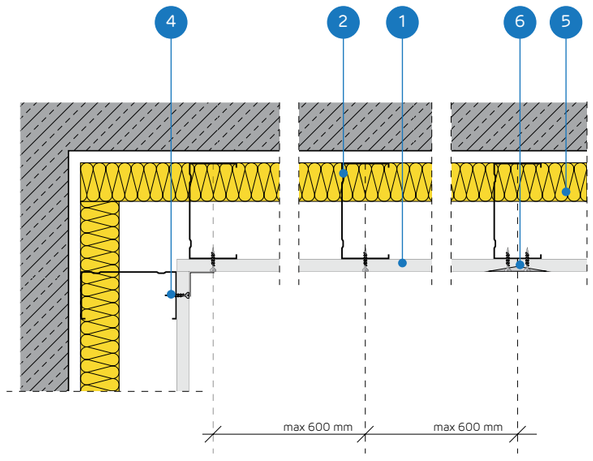

BRĪVI STĀVOŠU SIENU SEGUMU SISTĒMA AR KONSTRUKCIJU NIDA C100

TEHNISKIE PARAMETRI

Sistēmas nosaukums Nida Apmetums [2]	Ģipša plākšņu apšuvums			Nesošā konstrukcija		Izolācijas materiāls			Maksimālais augstums [1]	Akustiskā izolācija			Būves svars 1m²	Ugunsizturības klase	Īpašā sistēma
				Nida profila tips	Nida profilu aksiālais atstatums	Skaņas izolācijai									
	Nida	Biezums [mm]	Apzīmējums sask. ar standartu		[mm]	Minerālvate	Biezums [mm]	Blīvums [kg/m³]	[mm]	Rw [dB]	Ra1 [dB]	Ra2 [dB]	[kg]	[min.]	
C100-12,5/Expert	Expert	12,5	A	C100	600	stikla/ akmens	50	12	4620	34	32	28	12.0	-	-
C100-12,5/Ūdens [3]	Ūdens	12,5	H2	C100	600	stikla/ akmens	50	12	4620	34	32	28	13.0	-	-
C100-12,5/Uguns+	Uguns Plusss	12,5	DF	C100	600	stikla/ akmens	50	12	4000	36	34	30	14.0	(R)EI15	-
C100-12,5/ ŪdensUguns+	Ūdens Uguns Plusss	12,5	DFH2	C100	600	stikla/ akmens	50	12	4000	36	34	30	14.0	(R)EI15	-
C100-12,5/Cietā	Cietā	12,5	DEFH1IR	C100	600	akmens	100	50	4000	56	55	50	17.0	(R)EI15	●
C100-12,5/Hydro	Hydro	12,5	GMFH1I	C100	600	stikla/ akmens	50	12	4000	36	34	30	15.0	(R)EI15	●
C100-18/Uguns+	Uguns Plusss	18,0	DF	C100	600	stikla/ akmens	50	12	4000	36	34	30	18.0	(R)EI30	-

[1] Tehniskais atzinums ITB 1060/12/R33NK.
[2] Eiropas tehniskais novērtējums ETA 15/0301.
[3] Telpās ar relatīvo gaisa mitrumu līdz 85 % stūra sekcijās pret intensīvu ūdens iedarbību ieteicams izmantot Nida Hydro ģipša šķiedru plāksnes (horizontālām un vertikālām virsmām vannas, dušas utt. zonās).

MATERIĀLU PATĒRIŅŠ UZ 1M² BRĪVI STĀVOŠO SIENU SEGUMU NIDA APMETUMS SISTĒMĀ

Materiāla nosaukums	Mērv.	Sistēmas tips Nida Apmetums						
		C100-12,5/ Expert	C100-12,5/ Ūdens	C100-12,5/ Uguns+	C100-12,5/ ŪdensUguns+	C100-12,5/Cietā	C100-12,5/ Hydro	C100-18/ Uguns+
		Materiāla patēriņš uz 1 m²						
Plāksne Nida Expert 12,5 mm	m²	1,0	-	-	-	-	-	-
Plāksne Nida Ūdens 12,5 mm	m²	-	1,0	-	-	-	-	-
Plāksne Nida Uguns Plusss 12,5 mm	m²	-	-	1,0	-	-	-	-
Plāksne Nida Ūdens Uguns Plusss 12,5 mm	m²	-	-	-	1,0	-	-	-
Plāksne Nida Cietā 12,5 mm	m²	-	-	-	-	1,0	-	-
Plāksne Nida Hydro 12,5 mm	m²	-	-	-	-	-	1,0	-
Plāksne Nida Uguns Plusss 18,0 mm	m²	-	-	-	-	-	-	1,0
Profils Nida C100	tek.m	1,8	1,8	1,8	1,8	1,8	1,8	1,8
Profils Nida U100	tek.m	0.7	0.7	0.7	0.7	0.7	0.7	0.7
Dībelis Nida	gab.	0.9	0.9	0.9	0.9	0.9	0.9	0.9
Pašurbjošās skrūves Nida 3,5x25 mm	gab.	12,0	12,0	12,0	12,0	-	-	-
Pašurbjošās skrūves Nida 3,5x35 mm	gab.	-	-	-	-	-	-	12,0
Pašurbjošās skrūves Nida Cietā 35 (3,9x35 mm)	gab.	-	-	-	-	12,0	-	-
Pašurbjošās skrūves Nida Hydro C4 3,5x25 mm	gab.	-	-	-	-	-	12,0	-
Līmlente šuvēm Nida	tek.m	1,4	1,4	1,4	1,4	1,4	1,4	1,4
Akustiskās izolācijas līmlente Nida	tek.m	0.5	0.5	0.5	0.5	0.5	0.5	0.5
Ģipša špaktele Nida Start	kg	0.3	0.3	0.3	0.3	-	-	0.3
Ģipša špaktele Nida Finisz	kg	0.1	0.1	0.1	0.1	-	-	0.1
Gatavā špaktelmasa Nida Hydromix [4]	kg	-	-	-	-	0.4	0.4	-
Minerālvate [5]	m²	1,0	1,0	1,0	1,0	1,0	1,0	1,0

[4] Izmantojot ģipša šķiedru plāksnes Nida Cietā, kā alternatīvu varat izmantot arī Nida Planfix Fresh ģipša špakteli.
[5] Pielietojums atbilstoši prasībām.
Patēriņa standartos nav ņemti vērā materiālie zaudējumi.

BRĪVI STĀVOŠI SIENU SEGUMI

nida Apmetums

Ugunsizturības klase:	Maksimālā akustiskā izolācija:	Maksimālais būves augstums:	Būves svars 1m²:	Saistītā dokumenta numurs:
(R)EI30 (R)EI60	62 dB	5010 mm	20,0-34,0 kg	ETA 15/0301

Ekspluatācijas īpašību deklarācija:
DoP/Separate Lining System/0012/15.11.2016

SISTĒMAS:
C100-25; C100-30

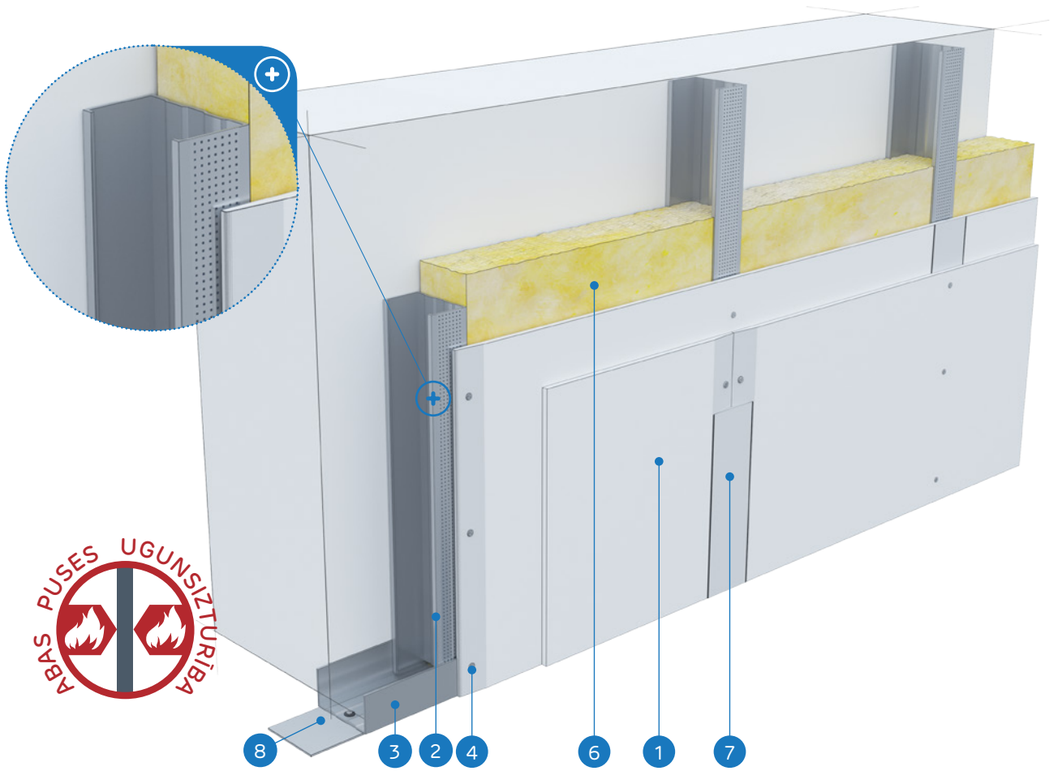

MATERIĀLI:

1. Ģipškartona plāksnes Nida
2. Profils Nida C 100
3. Profils Nida U 100
4. Pašurbjošās skrūves Nida 3,5 x 25 mm
5. Pašurbjošās skrūves Nida 3,5 x 35 mm
6. Izolācijas materiāls minerālvate
7. Šuve starp ģipškartona plāksnēm tiek veidota no Nida ģipša masas ar Nida šuvju līmlenti
8. Blīvējošā akustiskās izolācijas lente Nida

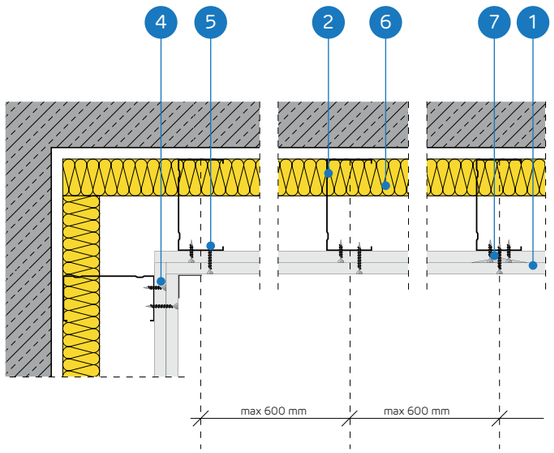

BRĪVI STĀVOŠU SIENU SEGUMU SISTĒMA AR KONSTRUKCIJU NIDA C100

TEHNISKIE PARAMETRI

Sistēmas nosaukums Nida Apmetums [2]	Ģipša plākšņu apšuvums			Nesošā konstrukcija		Izolācijas materiāls			Maksimālais augstums [1]	Akustiskā izolācija			Būves svars 1m²	Ugunsizturības klase	Īpašā sistēma
				Nida profila tips	Nida profilu aksiālais atstatums	Skaņas izolācijai									
	Nida	Biezums [mm]	Apzīmējums sask. ar standartu		[mm]	Minerālvate	Biezums [mm]	Blīvums [kg/m³]	[mm]	Rw [dB]	Ra1 [dB]	Ra2 [dB]	[kg]	[min.]	
C100-25/Expert	Expert	2x12,5	A	C100	600	stikla/ akmens	50	12	5010	37	35	31	20.0	-	-
C100-25/Ūdens [3]	Ūdens	2x12,5	H2	C100	600	stikla/ akmens	50	12	5010	37	35	31	21.0	-	-
C100-25/Uguns+	Uguns Plusss	2x12,5	DF	C100	600	stikla/ akmens	50	12	5000	40	38	35	24.0	(R)EI30	-
C100-25/ÚdensUguns+	Ūdens Uguns Plusss	2x12,5	DFH2	C100	600	stikla/ akmens	50	12	5000	40	38	35	24.0	(R)EI30	-
C100-25/Cietā	Cietā	2x12,5	DEFH1IR	C100	600	stikla/ akmens	100	50	5000	61	60	55	29.0	(R)EI30	●
C100-25/Hydro	Hydro	2x12,5	GMFH1I	C100	600	stikla/ akmens	50	12	5000	40	38	35	25.0	(R)EI30	●
C100-30/Uguns+	Uguns Plusss	2x15,0	DF	C100	600	stikla/ akmens	50	12	5000	41	40	37	31.0	(R)EI60	-
C100-30/Cietā	Cietā	2x15,0	DEFH1IR	C100	600	stikla/ akmens	100	50	5000	62	61	56	34.0	(R)EI60	●
C100-30/Hydro	Hydro	2x15,0	GMFH1I	C100	600	stikla/ akmens	50	12	5000	41	40	37	31.0	(R)EI60	●

[1] Tehniskais atzinums ITB 1060/12/R33NK.
[2] Eiropas tehniskais novērtējums ETA 15/0301.
[3] Telpās ar relatīvo gaisa mitrumu līdz 85 % stūra sekcijās pret intensīvu ūdens iedarbību ieteicams izmantot Nida Hydro ģipša šķiedru plāksnes (horizontālām un vertikālām virsmām vannas, dušas utt. zonās).

MATERIĀLU PATĒRIŅŠ UZ 1M² BRĪVI STĀVOŠO SIENU SEGUMU NIDA APMETUMS SISTĒMĀ

Materiāla nosaukums	Mērv.	Sistēmas tips Nida Apmetums								
		C100-25/ Expert	C100-25/ Ūdens	C100-25/ Uguns+	C100-25/ ÚdensUguns+	C100-25/ Cietā	C100-25/ Hydro	C100-30/ Uguns+	C100-30/ Cietā	C100-30/ Hydro
		Materiāla patēriņš uz 1 m²								
Plāksne Nida Expert 12,5 mm	m²	2,0	-	-	-	-	-	-	-	-
Plāksne Nida Ūdens 12,5 mm	m²	-	2,0	-	-	-	-	-	-	-
Plāksne Nida Uguns Plusss 12,5 mm	m²	-	-	2,0	-	-	-	-	-	-
Plāksne Nida Ūdens Uguns Plusss 12,5 mm	m²	-	-	-	2,0	-	-	-	-	-
Plāksne Nida Cietā 12,5 mm	m²	-	-	-	-	2,0	-	-	-	-
Plāksne Nida Hydro 12,5 mm	m²	-	-	-	-	-	2,0	-	-	-
Plāksne Nida Uguns Plusss 15,0 mm	m²	-	-	-	-	-	-	2,0	-	-
Plāksne Nida Cietā 15,0 mm	m²	-	-	-	-	-	-	-	2,0	-
Plāksne Nida Hydro 15,0 mm	m²	-	-	-	-	-	-	-	-	2,0
Profils Nida C100	tek.m	1,8	1,8	1,8	1,8	1,8	1,8	1,8	1,8	1,8
Profils Nida U100	tek.m	0.7	0.7	0.7	0.7	0.7	0.7	0.7	0.7	0.7
Dībelis Nida	gab.	0.9	0.9	0.9	0.9	0.9	0.9	0.9	0.9	0.9
Pašurbjošās skrūves Nida 3,5x25 mm	gab.	4,0	4,0	4,0	4,0	-	-	4,0	-	-
Pašurbjošās skrūves Nida 3,5x35 mm	gab.	12,0	12,0	12,0	12,0	-	-	12,0	-	-
Pašurbjošās skrūves Nida Cietā 35 (3,9x35 mm)	gab.	-	-	-	-	16,0	-	-	4,0	-
Pašurbjošās skrūves Nida Cietā 45 (3,9x45 mm)	gab.	-	-	-	-	-	-	-	12,0	-
Pašurbjošās skrūves Nida Hydro C4 3,5x25 mm	gab.	-	-	-	-	-	4,0	-	-	4,0
Pašurbjošās skrūves Nida Hydro C4 3,5x41 mm	gab.	-	-	-	-	-	12,0	-	-	12,0
Līmlente šuvēm Nida	tek.m	1,4	1,4	1,4	1,4	1,4	1,4	1,4	1,4	1,4
Akustiskās izolācijas līmlente Nida	tek.m	0.5	0.5	0.5	0.5	0.5	0.5	0.5	0.5	0.5
Ģipša špaktele Nida Start	kg	0.6	0.6	0.6	0.6	-	-	0.6	-	-
Ģipša špaktele Nida Finisz	kg	0.1	0.1	0.1	0.1	-	-	0.1	-	-
Gatavā špaktelmasa Nida Hydromix [4]	kg	-	-	-	-	0.7	0.7	-	0.7	0.7
Minerālvate [5]	m²	1,0	1,0	1,0	1,0	1,0	1,0	1,0	1,0	1,0

[4] Izmantojot ģipša šķiedru plāksnes Nida Cietā, kā alternatīvu varat izmantot arī Nida Planfix Fresh ģipša špakteli.
[5] Pielietojums atbilstoši prasībām.
Patēriņa standartos nav ņemti vērā materiālie zaudējumi.

BRĪVI STĀVOŠI SIENU SEGUMI

nida Apmetums

Ugunsizturības klase:	Maksimālā akustiskā izolācija:	Maksimālais būves augstums:	Būves svars 1m²:	Saistītā dokumenta numurs:
(R)EI60	64 dB	5000 mm	34,0-42,0 kg	ETA 15/0301

Ekspluatācijas īpašību deklarācija:
DoP/Separate Lining System/0012/15.11.2016

SISTĒMAS:
C100-37,5

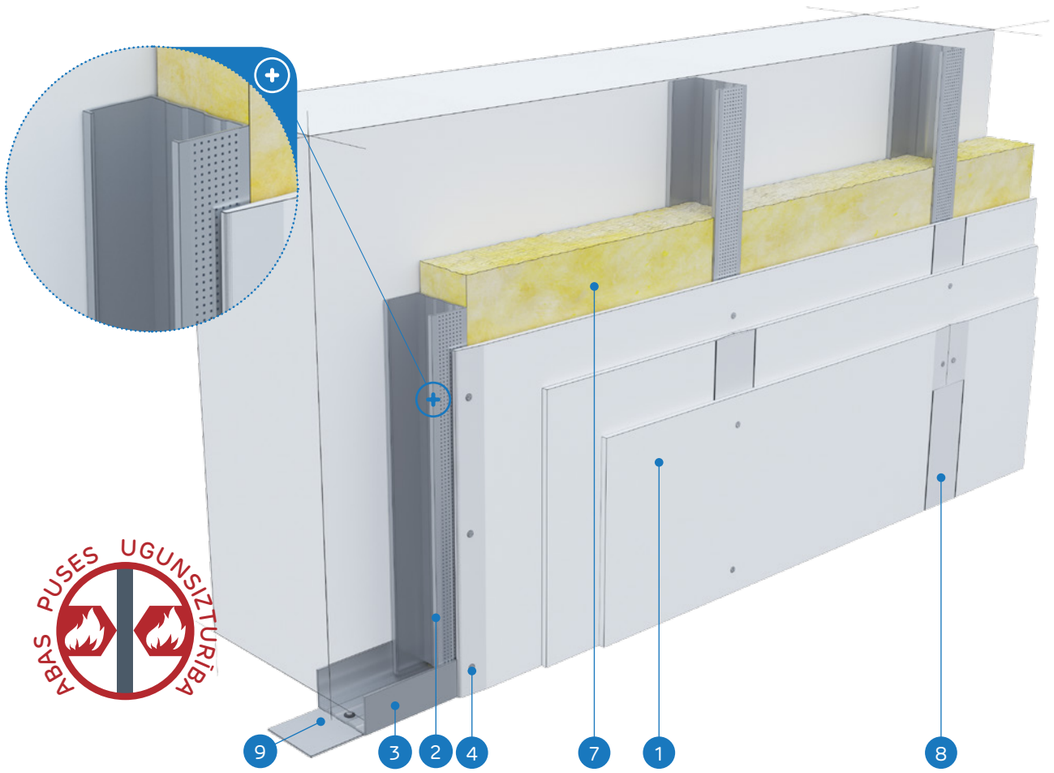

MATERIĀLI:

1. Ģipškartona plāksnes Nida
2. Profils Nida C 100
3. Profils Nida U 100
4. Pašurbjošās skrūves Nida 3,5 x 25 mm
5. Pašurbjošās skrūves Nida 3,5 x 35 mm
6. Pašurbjošās skrūves Nida 3,5 x 55 mm
7. Izolācijas materiāls minerālvate
8. Šuve starp ģipškartona plāksnēm tiek veidota no Nida ģipša masas ar Nida šuvju līmlenti
9. Blīvējošā akustiskās izolācijas lente Nida

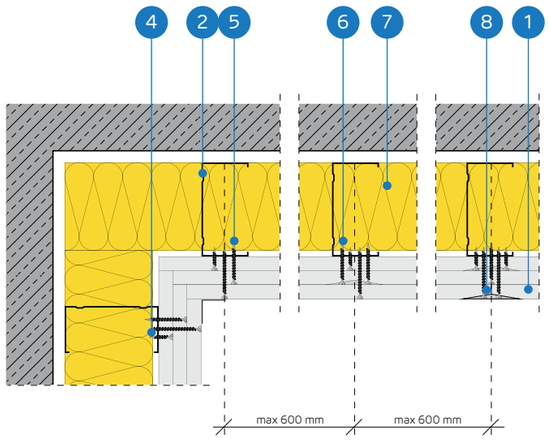

BRĪVI STĀVOŠU SIENU SEGUMU SISTĒMA AR KONSTRUKCIJU NIDA C100

TEHNISKIE PARAMETRI

Sistēmas nosaukums Nida Apmetums [2]	Ģipša plākšņu apšuvums			Nesošā konstrukcija		Izolācijas materiāls			Maksimālais augstums [1]	Akustiskā izolācija			Būves svars 1m²	Ugunsizturības klase	Īpašā sistēma
				Nida profila tips	Nida profilu aksiālais atstatums	Skaņas izolācijai									
	Nida	Biezums [mm]	Apzīmējums sask. ar standartu		[mm]	Minerālvate	Biezums [mm]	Blīvums [kg/m³]	[mm]	Rw [dB]	Ra1 [dB]	Ra2 [dB]	[kg]	[min.]	
C100-37,5/Uguns+	Uguns Plusss	3x12,5	DF	C100	600	stikla/ akmens	100	12	5000	45	44	39	34.0	(R)EI60	-
C100-37,5/ ŪdensUguns+	Ūdens Uguns Plusss	3x12,5	DFH2	C100	600	stikla/ akmens	100	12	5000	45	44	39	34.0	(R)EI60	-
C100-37,5/Cietā	Cietā	3x12,5	DEFH1IR	C100	600	akmens	100	50	5000	64	63	58	42.0	(R)EI60	●
C100-37,5/Hydro	Hydro	3x12,5	GMFH1I	C100	600	stikla/ akmens	100	12	5000	45	44	39	36.0	(R)EI60	●

[1] Tehniskais atzinums ITB 1060/12/R33NK.
[2] Eiropas tehniskais novērtējums ETA 15/0301.

MATERIĀLU PATĒRIŅŠ UZ 1M² BRĪVI STĀVOŠO SIENU SEGUMU NIDA APMETUMS SISTĒMĀ

Materiāla nosaukums	Mērv.	Sistēmas tips Nida Apmetums			
		C100-37,5/Uguns+	C100-37,5/ŪdensUguns+	C100-37,5/Cietā	C100-37,5/Hydro
		Materiāla patēriņš uz 1 m²			
Plāksne Nida Uguns Plusss 12,5 mm	m²	3,0	-	-	-
Plāksne Nida Ūdens Uguns Plusss 12,5 mm	m²	-	3,0	-	-
Plāksne Nida Cietā 12,5 mm	m²	-	-	3,0	-
Plāksne Nida Hydro 12,5 mm	m²	-	-	-	3,0
Profils Nida C100	tek.m	1,8	1,8	1,8	1,8
Profils Nida U100	tek.m	0.7	0.7	0.7	0.7
Dībelis Nida	gab.	0.9	0.9	0.9	0.9
Pašurbjošās skrūves Nida 3,5x25 mm	gab.	4,0	4,0	-	-
Pašurbjošās skrūves Nida 3,5x35 mm	gab.	4,0	4,0	-	-
Pašurbjošās skrūves Nida 3,5x55 mm	gab.	12,0	12,0	-	-
Pašurbjošās skrūves Nida Cietā 35 (3,9x35 mm)	gab.	-	-	8,0	-
Pašurbjošās skrūves Nida Cietā 55 (3,9x55 mm)	gab.	-	-	12,0	-
Pašurbjošās skrūves Nida Hydro C4 3,5x25 mm	gab.	-	-	-	4,0
Pašurbjošās skrūves Nida Hydro C4 3,5x41 mm	gab.	-	-	-	4,0
Pašurbjošās skrūves Nida Hydro C4 3,5x55 mm	gab.	-	-	-	12,0
Līmlente šuvēm Nida	tek.m	1,4	1,4	1,4	1,4
Akustiskās izolācijas līmlente Nida	tek.m	0.5	0.5	0.5	0.5
Ģipša špaktele Nida Start	kg	0.9	0.9	-	-
Ģipša špaktele Nida Finisz	kg	0.1	0.1	-	-
Gatavā špaktelmasa Nida Hydromix [3]	kg	-	-	1,0	1,0
Minerālvate [4]	m²	1,0	1,0	1,0	1,0

[3] Izmantojot ģipša šķiedru plāksnes Nida Cietā, kā alternatīvu varat izmantot arī Nida Planfix Fresh ģipša špakteli.
[4] Pielietojums atbilstoši prasībām.
Patēriņa standartos nav ņemti vērā materiālie zaudējumi.

BRĪVI STĀVOŠI SIENU SEGUMI

nida Apmetums

Ugunsizturības klase:	Maksimālā akustiskā izolācija:	Maksimālais būves augstums:	Būves svars 1m²:	Saistītā dokumenta numurs:
(R)EI90 (R)EI120	68 dB	5000 mm	44,0-66,0 kg	ETA 15/0301

Ekspluatācijas īpašību deklarācija:
DoP/Separate Lining System/0012/15.11.2016

SISTĒMAS:

C100-50; C100-60

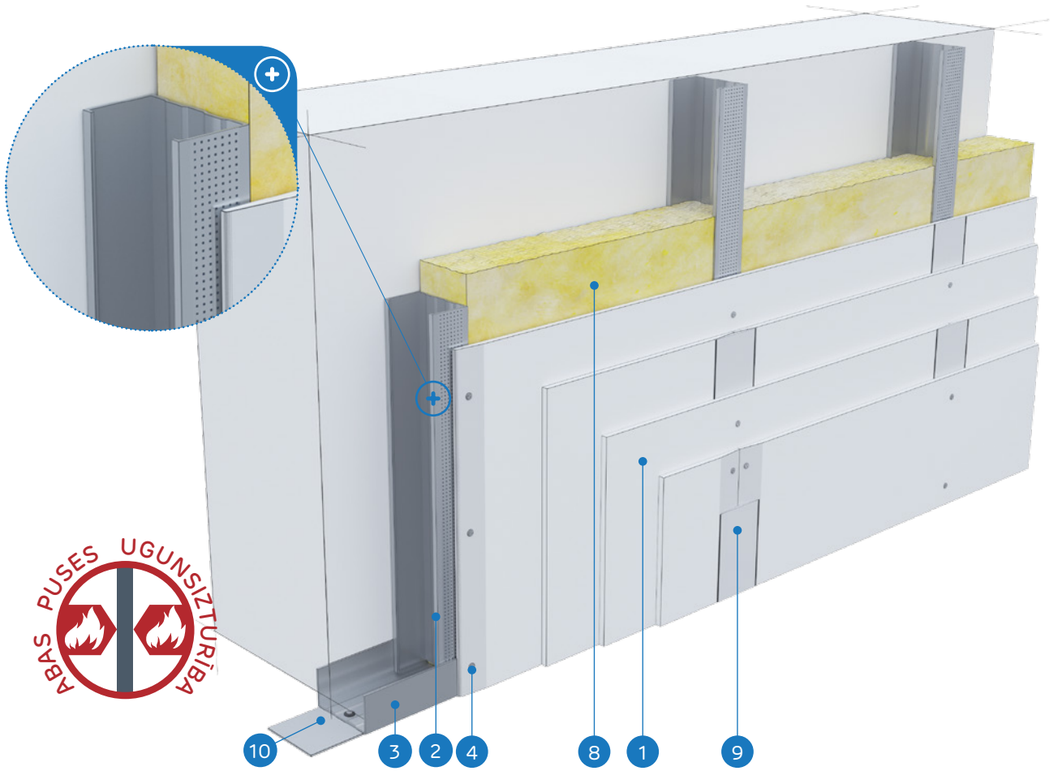

MATERIĀLI:

1. Ģipškartona plāksnes Nida
2. Profils Nida C 100
3. Profils Nida U 100
4. Pašurbjošās skrūves Nida 3,5 x 25 mm
5. Pašurbjošās skrūves Nida 3,5 x 35 mm
6. Pašurbjošās skrūves Nida 3,5 x 55 mm
7. Pašurbjošās skrūves Nida 4,2 x 70 mm
8. Izolācijas materiāls minerālvate
9. Šuve starp ģipškartona plāksnēm tiek veidota no Nida ģipša masas ar Nida šuvju līmlenti
10. Blīvējošā akustiskās izolācijas lente Nida

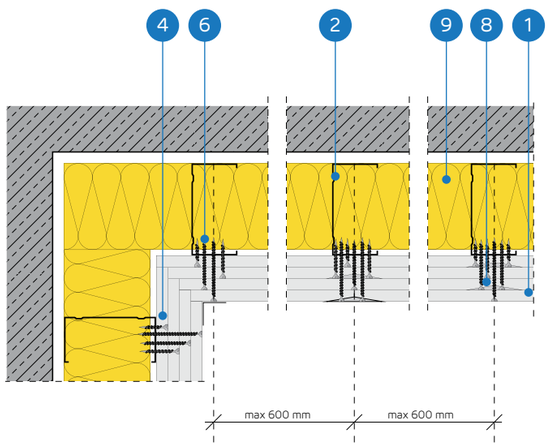

BRĪVI STĀVOŠU SIENU SEGUMU SISTĒMA AR KONSTRUKCIJU NIDA C100

TEHNISKIE PARAMETRI

Sistēmas nosaukums Nida Apmetums [2]	Ģipša plākšņu apšuvums			Nesošā konstrukcija		Izolācijas materiāls			Maksimālais augstums [1]	Akustiskā izolācija			Būves svars 1m²	Ugunsizturības klase	Īpašā sistēma
						Skaņas izolācijai									
	Nida	Biezums [mm]	Apzīmējums sask. ar standartu	Nida profila tips	Nida profilu aksiālais atstatums [mm]	Minerālvate	Biezums [mm]	Blīvums [kg/m³]	[mm]	Rw [dB]	Ra1 [dB]	Ra2 [dB]	[kg]	[min.]	
C100-50/Uguns+	Uguns Plusss	4x12,5	DF	C100	600	stikla/ akmens	100	14	5000	44	42	39	44.0	(R)EI90	-
C100-50/ÜdensUguns+	Ūdens Uguns Plusss	4x12,5	DFH2	C100	600	stikla/ akmens	100	14	5000	44	42	39	44.0	(R)EI90	-
C100-50/Cietā	Cietā	4x12,5	DEFH1IR	C100	600	akmens	100	50	5000	66	65	60	55.0	(R)EI90	●
C100-50/Hydro	Hydro	4x12,5	GMFH1I	C100	600	stikla/ akmens	100	14	5000	44	42	39	47.0	(R)EI90	●
C100-60/Uguns+	Uguns Plusss	4x15,0	DF	C100	600	stikla/ akmens	100	14	5000	45	44	40	58.0	(R)EI120	-
C100-60/Cietā	Cietā	4x15,0	DEFH1IR	C100	600	akmens	100	50	5000	68	66	62	66.0	(R)EI120	●
C100-60/Hydro	Hydro	4x15,0	GMFH1I	C100	600	stikla/ akmens	100	14	5000	45	44	40	58.0	(R)EI120	●

[1] Tehniskais atzinums ITB 1060/12/R33NK.
[2] Eiropas tehniskais novērtējums ETA 15/0301.

MATERIĀLU PATĒRIŅŠ UZ 1M² BRĪVI STĀVOŠO SIENU SEGUMU NIDA APMETUMS SISTĒMĀ

Materiāla nosaukums	Mērv.	Sistēmas tips Nida Apmetums						
		C100-50/ Uguns+	C100-50/ ÜdensUguns+	C100-50/Cietā	C100-50/Hydro	C100-60/ Uguns+	C100-60/Cietā	C100-60/Hydro
		Materiāla patēriņš uz 1 m²						
Plāksne Nida Uguns Plusss 12,5 mm	m²	4,0	-	-	-	-	-	-
Plāksne Nida Ūdens Uguns Plusss 12,5 mm	m²	-	4,0	-	-	-	-	-
Plāksne Nida Cietā 12,5 mm	m²	-	-	4,0	-	-	-	-
Plāksne Nida Hydro 12,5 mm	m²	-	-	-	4,0	-	-	-
Plāksne Nida Uguns Plusss 15,0 mm	m²	-	-	-	-	4,0	-	-
Plāksne Nida Cietā 15,0 mm	m²	-	-	-	-	-	4,0	-
Plāksne Nida Hydro 15,0 mm	m²	-	-	-	-	-	-	4,0
Profils Nida C100	tek.m	1,8	1,8	1,8	1,8	1,8	1,8	1,8
Profils Nida U100	tek.m	0.7	0.7	0.7	0.7	0.7	0.7	0.7
Dibelis Nida	gab.	0.9	0.9	0.9	0.9	0.9	0.9	0.9
Pašurbjošās skrūves Nida 3,5x25 mm	gab.	4,0	4,0	-	-	4,0	-	-
Pašurbjošās skrūves Nida 3,5x35 mm	gab.	4,0	4,0	-	-	-	-	-
Pašurbjošās skrūves Nida 3,5x45 mm	gab.	-	-	-	-	4,0	-	-
Pašurbjošās skrūves Nida 3,5x55 mm	gab.	4,0	4,0	-	-	4,0	-	-
Pašurbjošās skrūves Nida 4,2x70 mm	gab.	12,0	12,0	-	-	12,0	-	-
Pašurbjošās skrūves Nida Cietā 35 (3,9x35 mm)	gab.	-	-	8,0	-	-	4,0	-
Pašurbjošās skrūves Nida Cietā 45 (3,9x45 mm)	gab.	-	-	-	-	-	4,0	-
Pašurbjošās skrūves Nida Cietā 55 (3,9x55 mm)	gab.	-	-	4,0	-	-	4,0	-
Pašurbjošās skrūves Nida Cietā 70 (4,2x70 mm)	gab.	-	-	12,0	-	-	12,0	-
Pašurbjošās skrūves Nida Hydro C4 3,5x25 mm	gab.	-	-	-	4,0	-	-	4,0
Pašurbjošās skrūves Nida Hydro C4 3,5x41 mm	gab.	-	-	-	4,0	-	-	4,0
Pašurbjošās skrūves Nida Hydro C4 3,5x55 mm	gab.	-	-	-	4,0	-	-	4,0
Pašurbjošās skrūves Nida Hydro C4 4,2x70 mm	gab.	-	-	-	12,0	-	-	12,0
Līmlente šuvēm Nida	tek.m	1,4	1,4	1,4	1,4	1,4	1,4	1,4
Akustiskās izolācijas līmlente Nida	tek.m	0.5	0.5	0.5	0.5	0.5	0.5	0.5
Ģipša špaktele Nida Start	kg	1,2	1,2	-	-	1,2	-	-
Ģipša špaktele Nida Finisz	kg	0.1	0.1	-	-	0.1	-	-
Gatavā špakteļmasa Nida Hydromix [3]	kg	-	-	1,3	1,3	-	1,3	1,3
Minerālvate [4]	m²	1,0	1,0	1,0	1,0	1,0	1,0	1,0

[3] Izmantojot ģipša šķiedru plāksnes Nida Cietā, kā alternatīvu varat izmantot arī Nida Planfix Fresh ģipša špakteli.
[4] Pielietojums atbilstoši prasībām.
Patēriņa standartos nav ņemti vērā materiālie zaudējumi.

PIRMIE TIRGŪ SAUSĀS BŪVES SISTĒMAS MARĶĒTA ZĪME CE

Lūdzu, atrodiet mūsu kanālu Siniat Nida YouTube

BRĪVI STĀVOŠI SIENU SEGUMI

nida Apmetums

Ugunsizturības klase:	Maksimālā akustiskā izolācija:	Maksimālais būves augstums:	Būves svars 1m²:	Saistītā dokumenta numurs:
(R)EI15 (R)EI30	12 dB	4000 mm	11,0-17,0 kg	ETA 15/0301

Ekspluatācijas īpašību deklarācija:
DoP/Separate Lining System/0012/15.11.2016

SISTĒMAS:

CC50-12,5; CC50-18

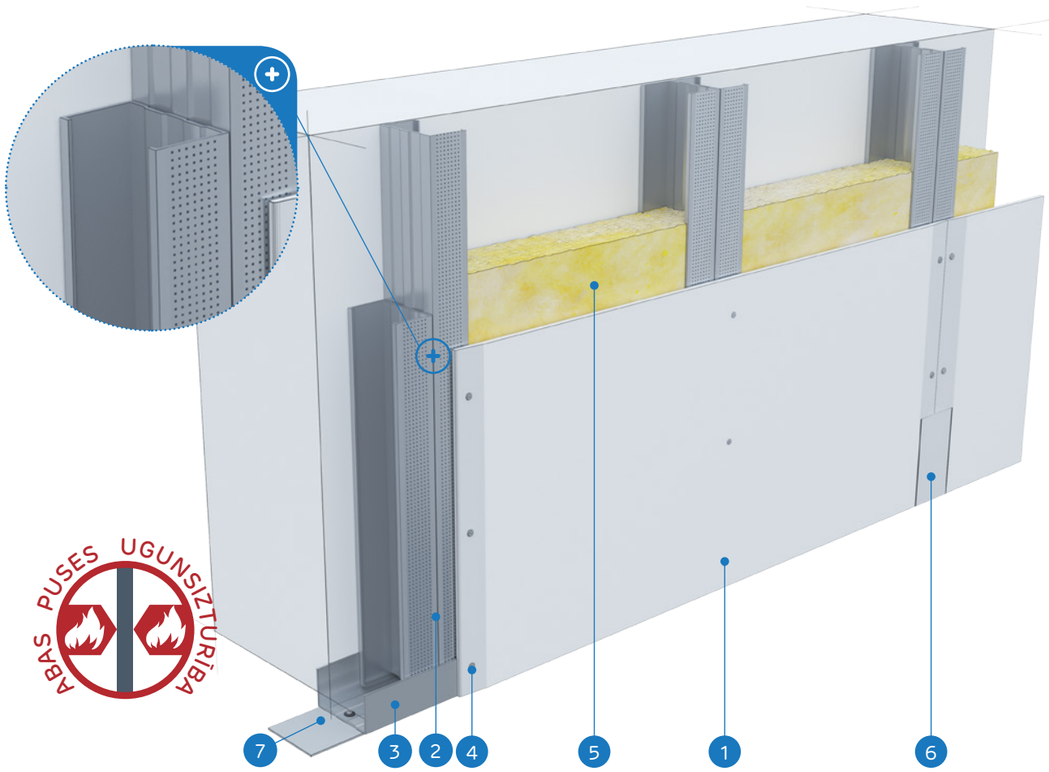

MATERIĀLI:

1. Ģipškartona plāksnes Nida
2. Profils Nida 2x C 50
3. Profils Nida U 50
4. Pašurbjošās skrūves Nida 3,5 x 25 mm
5. Izolācijas materiāls minerālvate (pēc izvēles)
6. Šuve starp ģipškartona plāksnēm tiek veidota no Nida ģipša masas ar Nida šuvju līmlenti
7. Blīvējošā akustiskās izolācijas lente Nida

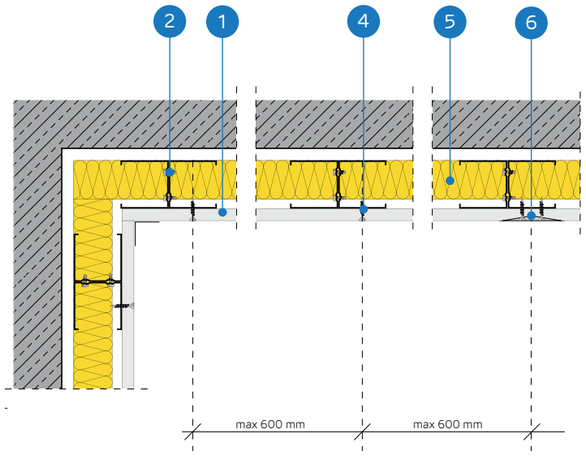

BRĪVI STĀVOŠU SIENU SEGUMU SISTĒMA AR DUBULTU KONSTRUKCIJU NIDA CC50

TEHNISKIE PARAMETRI

Sistēmas nosaukums Nida Apmetums [2]	Ģipša plākšņu apšuvums			Nesošā konstrukcija		Izolācijas materiāls			Maksimālais augstums [1]	Skaņas izolācijas pieaugums	Būves svars 1m²	Ugunsizturības klase	Īpašā sistēma
				Nida profila tips	Nida profilu aksiālais atstatums	Skaņas izolācijai							
	Nida	Biezums [mm]	Apzīmējums sask. ar standartu		[mm]	Minerālvate	Biezums [mm]	Blīvums [kg/m³]	[mm]	ΔRw max [dB]	[kg]	[min.]	
CC50-12,5/Expert	Expert	12,5	A	2xC50	600	pēc izvēles	-	-	4000	12	11.0	-	-
CC50-12,5/Ūdens [3]	Ūdens	12,5	H2	2xC50	600	pēc izvēles	-	-	4000	12	12.0	-	-
CC50-12,5/Uguns+	Uguns Plusss	12,5	DF	2xC50	600	pēc izvēles	-	-	4000	12	13.0	(R)EI15	-
CC50-12,5/ ŪdensUguns+	Ūdens Uguns Plusss	12,5	DFH2	2xC50	600	pēc izvēles	-	-	4000	12	13.0	(R)EI15	-
CC50-12,5/Cietā	Cietā	12,5	DEFH1IR	2xC50	600	pēc izvēles	-	-	4000	12	16.0	(R)EI15	●
CC50-12,5/Hydro	Hydro	12,5	GMFH1I	2xC50	600	pēc izvēles	-	-	4000	12	14.0	(R)EI15	●
CC50-18/Uguns+	Uguns Plusss	18,0	DF	2xC50	600	pēc izvēles	-	-	4000	12	17.0	(R)EI30	-

[1] Tehniskais atzinums ITB 1060/12/R33NK.
[2] Eiropas tehniskais novērtējums ETA 15/0301.
[3] Telpās ar relatīvo gaisa mitrumu līdz 85 % stūra sekcijās pret intensīvu ūdens iedarbību ieteicams izmantot Nida Hydro ģipša šķiedru plāksnes (horizontālām un vertikālām virsmām vannas, dušas utt. zonās).

MATERIĀLU PATĒRIŅŠ UZ 1M² BRĪVI STĀVOŠO SIENU SEGUMU NIDA APMETUMS SISTĒMĀ

Materiāla nosaukums	Mērv.	Sistēmas tips Nida Apmetums						
		C50-12,5/ Expert	C50-12,5/Ūdens	C50-12,5/ Uguns+	C50-12,5/ ŪdensUguns+	C50-12,5/Cietā	C50-12,5/Hydro	C50-18/Uguns+
		Materiāla patēriņš uz 1 m²						
Plāksne Nida Expert 12,5 mm	m²	1,0	-	-	-	-	-	-
Plāksne Nida Ūdens 12,5 mm	m²	-	1,0	-	-	-	-	-
Plāksne Nida Uguns Plusss 12,5 mm	m²	-	-	1,0	-	-	-	-
Plāksne Nida Ūdens Uguns Plusss 12,5 mm	m²	-	-	-	1,0	-	-	-
Plāksne Nida Cietā 12,5 mm	m²	-	-	-	-	1,0	-	-
Plāksne Nida Hydro 12,5 mm	m²	-	-	-	-	-	1,0	-
Plāksne Nida Uguns Plusss 18,0 mm	m²	-	-	-	-	-	-	1,0
Profils Nida C50	tek.m	3,6	3,6	3,6	3,6	3,6	3,6	3,6
Profils Nida U50	tek.m	0.7	0.7	0.7	0.7	0.7	0.7	0.7
Dibelis Nida	gab.	0.9	0.9	0.9	0.9	0.9	0.9	0.9
Pašurbjošās skrūves 3,5x9,5/11mm	gab.	6,0	6,0	6,0	6,0	6,0	6,0	6,0
Pašurbjošās skrūves Nida 3,5x25 mm	gab.	12,0	12,0	12,0	12,0	-	-	-
Pašurbjošās skrūves Nida 3,5x35 mm	gab.	-	-	-	-	-	-	12,0
Pašurbjošās skrūves Nida Cietā 35 (3,9x35 mm)	gab.	-	-	-	-	12,0	-	-
Pašurbjošās skrūves Nida Hydro C4 3,5x25 mm	gab.	-	-	-	-	-	12,0	-
Līmlente šuvēm Nida	tek.m	1,4	1,4	1,4	1,4	1,4	1,4	1,4
Akustiskās izolācijas līmlente Nida	tek.m	0.5	0.5	0.5	0.5	0.5	0.5	0.5
Ģipša špaktele Nida Start	kg	0.3	0.3	0.3	0.3	-	-	0.3
Ģipša špaktele Nida Finisz	kg	0.1	0.1	0.1	0.1	-	-	0.1
Gatavā špakteļmasa Nida Hydromix [4]	kg	-	-	-	-	0.4	0.4	-
Minerālvate [5]	m²	1,0	1,0	1,0	1,0	1,0	1,0	1,0

[4] Izmantojot ģipša šķiedru plāksnes Nida Cietā, kā alternatīvu varat izmantot arī Nida Planfix Fresh ģipša špakteli.
[5] Pielietojums atbilstoši prasībām.
Patēriņa standartos nav ņemti vērā materiālie zaudējumi.

BRĪVI STĀVOŠI SIENU SEGUMI

nida Apmetums

Ugunsizturības klase:	Maksimālā akustiskā izolācija:	Maksimālais būves augstums:	Būves svars 1m²:	Saistītā dokumenta numurs:
(R)EI30 (R)EI60	12 dB	4500 mm	20,0-34,0 kg	ETA 15/0301

Ekspluatācijas īpašību deklarācija:
DoP/Separate Lining System/0012/15.11.2016

SISTĒMAS:

CC50-25; CC50-30

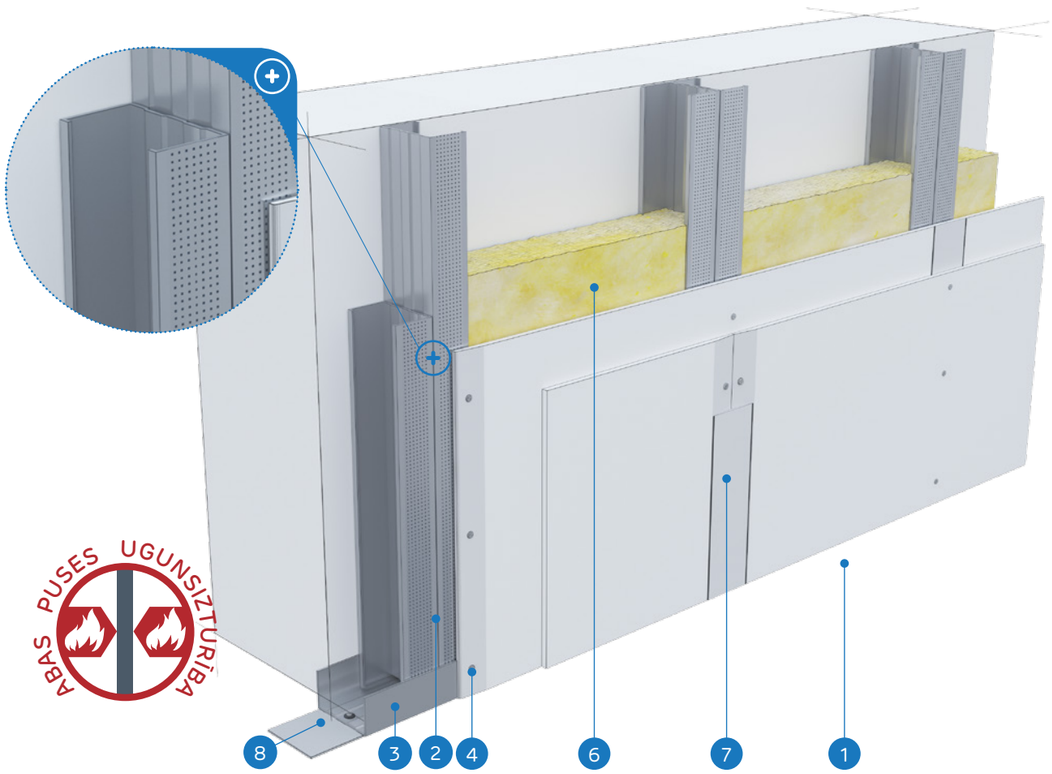

MATERIĀLI:

1. Ģipškartona plāksnes Nida
2. Profils Nida 2x C 50
3. Profils Nida U 50
4. Pašurbjošās skrūves Nida 3,5 x 25 mm
5. Pašurbjošās skrūves Nida 3,5 x 35 mm
6. Izolācijas materiāls minerālvate (pēc izvēles)
7. Šuve starp ģipškartona plāksnēm tiek veidota no Nida ģipša masas ar Nida šuvju līmlenti
8. Blīvējošā akustiskās izolācijas lente Nida

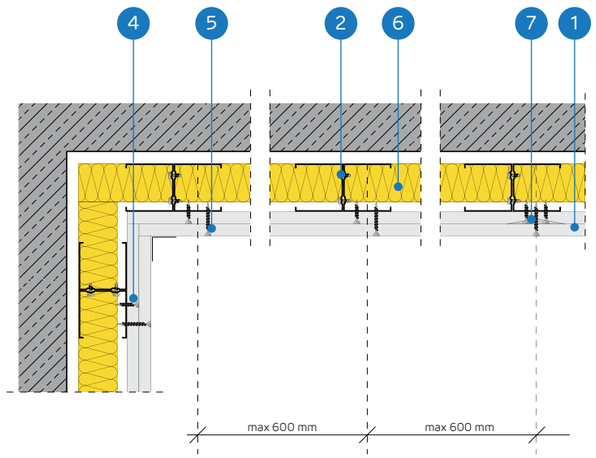

BRĪVI STĀVOŠU SIENU SEGUMU SISTĒMA AR DUBULTU KONSTRUKCIJU NIDA CC50

TEHNISKIE PARAMETRI

Sistēmas nosaukums Nida Apmetums [2]	Ģipša plākšņu apšuvums			Nesošā konstrukcija		Izolācijas materiāls			Maksimālais augstums [1]	Skaņas izolācijas pieaugums	Būves svars 1m²	Ugunsizturības klase	Īpašā sistēma
				Nida profila tips	Nida profilu aksiālais atstatums	Skaņas izolācijai							
	Nida	Biezums [mm]	Apzīmējums sask. ar standartu		[mm]	Minerālvate	Biezums [mm]	Blīvums [kg/m³]	[mm]	ΔRw max [dB]	[kg]	[min.]	
CC50-25/Expert	Expert	2x12,5	A	2xC50	600	pēc izvēles	-	-	4150	12	20.0	-	-
CC50-25/Ūdens [3]	Ūdens	2x12,5	H2	2xC50	600	pēc izvēles	-	-	4150	12	21.0	-	-
CC50-25/Uguns+	Uguns Plusss	2x12,5	DF	2xC50	600	pēc izvēles	-	-	4500	12	24.0	(R)EI30	-
CC50-25/ÜdensUguns+	Ūdens Uguns Plusss	2x12,5	DFH2	2xC50	600	pēc izvēles	-	-	4500	12	24.0	(R)EI30	-
CC50-25/Cietā	Cietā	2x12,5	DEFH1IR	2xC50	600	pēc izvēles	-	-	4500	12	29.0	(R)EI30	●
CC50-25/Hydro	Hydro	2x12,5	GMFH1I	2xC50	600	pēc izvēles	-	-	4500	12	25.0	(R)EI30	●
CC50-30/Uguns+	Uguns Plusss	2x15,0	DF	2xC50	600	pēc izvēles	-	-	4500	12	31.0	(R)EI60	-
CC50-30/Cietā	Cietā	2x15,0	DEFH1IR	2xC50	600	pēc izvēles	-	-	4500	12	34.0	(R)EI60	●
CC50-30/Hydro	Hydro	2x15,0	GMFH1I	2xC50	600	pēc izvēles	-	-	4500	12	31.0	(R)EI60	●

[1] Tehniskais atzinums ITB 1060/12/R33NK.
[2] Eiropas tehniskais novērtējums ETA 15/0301.
[3] Telpās ar relatīvo gaisa mitrumu līdz 85 % stūra sekcijās pret intensīvu ūdens iedarbību ieteicams izmantot Nida Hydro ģipša šķiedru plāksnes (horizontālām un vertikālām virsmām vannas, dušas utt. zonās).

MATERIĀLU PATĒRIŅŠ UZ 1M² BRĪVI STĀVOŠO SIENU SEGUMU NIDA APMETUMS SISTĒMĀ

Materiāla nosaukums	Mērv.	Sistēmas tips Nida Apmetums								
		CC50-25/ Expert	CC50-25/ Ūdens	CC50-25/ Uguns+	CC50-25/ ÜdensUguns+	CC50-25/ Cietā	CC50-25/ Hydro	CC50-30/ Uguns+	CC50-30/ Cietā	CC50-30/ Hydro
		Materiāla patēriņš uz 1 m²								
Plāksne Nida Expert 12,5 mm	m²	2,0	-	-	-	-	-	-	-	-
Plāksne Nida Ūdens 12,5 mm	m²	-	2,0	-	-	-	-	-	-	-
Plāksne Nida Uguns Plusss 12,5 mm	m²	-	-	2,0	-	-	-	-	-	-
Plāksne Nida Ūdens Uguns Plusss 12,5 mm	m²	-	-	-	2,0	-	-	-	-	-
Plāksne Nida Cietā 12,5 mm	m²	-	-	-	-	2,0	-	-	-	-
Plāksne Nida Hydro 12,5 mm	m²	-	-	-	-	-	2,0	-	-	-
Plāksne Nida Uguns Plusss 15,0 mm	m²	-	-	-	-	-	-	2,0	-	-
Plāksne Nida Cietā 15,0 mm	m²	-	-	-	-	-	-	-	2,0	-
Plāksne Nida Hydro 15,0 mm	m²	-	-	-	-	-	-	-	-	2,0
Profils Nida C50	tek.m	3,6	3,6	3,6	3,6	3,6	3,6	3,6	3,6	3,6
Profils Nida U50	tek.m	0.7	0.7	0.7	0.7	0.7	0.7	0.7	0.7	0.7
Dībelis Nida	gab.	0.9	0.9	0.9	0.9	0.9	0.9	0.9	0.9	0.9
Pašurbjošās skrūves 3,5x9,5/11mm	gab.	6,0	6,0	6,0	6,0	6,0	6,0	6,0	6,0	6,0
Pašurbjošās skrūves Nida 3,5x25 mm	gab.	4,0	4,0	4,0	4,0	-	-	4,0	-	-
Pašurbjošās skrūves Nida 3,5x35 mm	gab.	12,0	12,0	12,0	12,0	-	-	12,0	-	-
Pašurbjošās skrūves Nida Cietā 35 (3,9x35 mm)	gab.	-	-	-	-	16,0	-	-	4,0	-
Pašurbjošās skrūves Nida Cietā 45 (3,9x45 mm)	gab.	-	-	-	-	-	-	-	12,0	-
Pašurbjošās skrūves Nida Hydro C4 3,5x25 mm	gab.	-	-	-	-	-	4,0	-	-	4,0
Pašurbjošās skrūves Nida Hydro C4 3,5x41 mm	gab.	-	-	-	-	-	12,0	-	-	12,0
Līmlente šuvēm Nida	tek.m	1,4	1,4	1,4	1,4	1,4	1,4	1,4	1,4	1,4
Akustiskās izolācijas līmlente Nida	tek.m	0.5	0.5	0.5	0.5	0.5	0.5	0.5	0.5	0.5
Ģipša špaktele Nida Start	kg	0.6	0.6	0.6	0.6	-	-	0.6	-	-
Ģipša špaktele Nida Finisz	kg	0.1	0.1	0.1	0.1	-	-	0.1	-	-
Gatavā špakteļmasa Nida Hydromix [4]	kg	-	-	-	-	0.7	0.7	-	0.7	0.7
Minerālvate [5]	m²	1,0	1,0	1,0	1,0	1,0	1,0	1,0	1,0	1,0

[4] Izmantojot ģipša šķiedru plāksnes Nida Cietā, kā alternatīvu varat izmantot arī Nida Planfix Fresh ģipša špakteli.
[5] Pielietojums atbilstoši prasībām.
Patēriņa standartos nav ņemti vērā materiālie zaudējumi.

BRĪVI STĀVOŠI SIENU SEGUMI

nida Apmetums

Ugunsizturības klase:	Maksimālā akustiskā izolācija:	Maksimālais būves augstums:	Būves svars 1m²:	Saistītā dokumenta numurs:
(R)EI60	12 dB	4500 mm	33,0-41,0 kg	ETA 15/0301

Ekspluatācijas īpašību deklarācija:
DoP/Separate Lining System/0012/15.11.2016

SISTĒMAS:
CC50-37,5

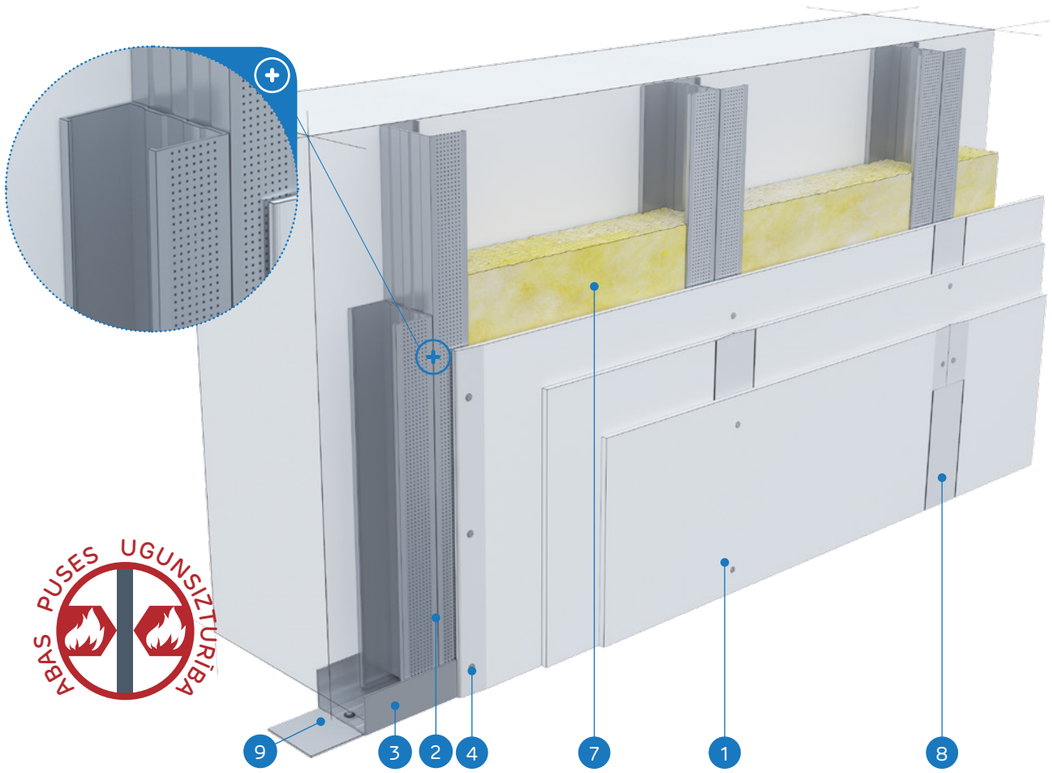

MATERIĀLI:

1. Ģipškartona plāksnes Nida
2. Profils Nida 2x C 50
3. Profils Nida U 50
4. Pašurbjošās skrūves Nida 3,5 x 25 mm
5. Pašurbjošās skrūves Nida 3,5 x 35 mm
6. Pašurbjošās skrūves Nida 3,5 x 55 mm
7. Izolācijas materiāls minerālvate (pēc izvēles)
8. Šuve starp ģipškartona plāksnēm tiek veidota no Nida ģipša masas ar Nida šuvju līmlenti
9. Blīvējošā akustiskās izolācijas lente Nida

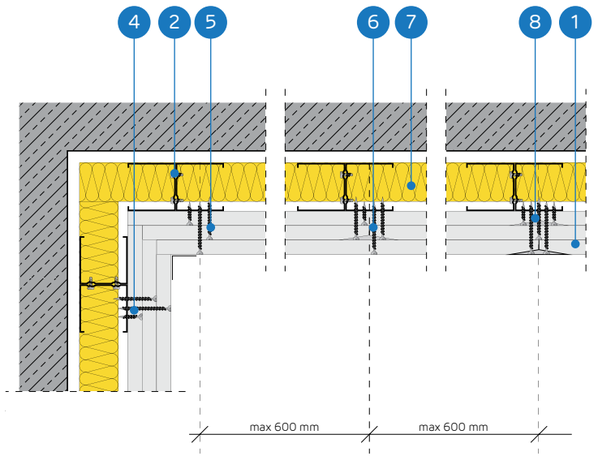

BRĪVI STĀVOŠU SIENU SEGUMU SISTĒMA AR DUBULTU KONSTRUKCIJU NIDA CC50

TEHNISKIE PARAMETRI

Sistēmas nosaukums Nida Apmetums [2]	Ģipša plākšņu apšuvums			Nesošā konstrukcija		Izolācijas materiāls			Maksimālais augstums [1]	Skaņas izolācijas pieaugums	Būves svars 1m²	Ugunsizturības klase	Īpašā sistēma
				Nida profila tips	Nida profilu aksiālais atstatums	Skaņas izolācijai							
	Nida	Biezums [mm]	Apzīmējums sask. ar standartu		[mm]	Minerālvate	Biezums [mm]	Blīvums [kg/m³]	[mm]	ΔRw max [dB]	[kg]	[min.]	
CC50-37,5/Uguns+	Uguns Plusss	3x12,5	DF	2xC50	600	pēc izvēles	-	-	4500	12	33.0	(R)EI60	-
CC50-37,5/ŪdensUguns+	Ūdens Uguns Plusss	3x12,5	DFH2	2xC50	600	pēc izvēles	-	-	4500	12	33.0	(R)EI60	-
CC50-37,5/Cietā	Cietā	3x12,5	DEFH1IR	2xC50	600	pēc izvēles	-	-	4500	12	41.0	(R)EI60	●
CC50-37,5/Hydro	Hydro	3x12,5	GMFH1I	2xC50	600	pēc izvēles	-	-	4500	12	35.0	(R)EI60	●

[1] Tehniskais atzinums ITB 1060/12/R33NK.
[2] Eiropas tehniskais novērtējums ETA 15/0301.

MATERIĀLU PATĒRIŅŠ UZ 1M² BRĪVI STĀVOŠO SIENU SEGUMU NIDA APMETUMS SISTĒMĀ

Materiāla nosaukums	Mērv.	Sistēmas tips Nida Apmetums			
		CC50-37,5/Uguns+	CC50-37,5/ŪdensUguns+	CC50-37,5/Cietā	CC50-37,5/Hydro
		Materiāla patēriņš uz 1 m²			
Plāksne Nida Uguns Plusss 12,5 mm	m²	3,0	-	-	-
Plāksne Nida Ūdens Uguns Plusss 12,5 mm	m²	-	3,0	-	-
Plāksne Nida Cietā 12,5 mm	m²	-	-	3,0	-
Plāksne Nida Hydro 12,5 mm	m²	-	-	-	3,0
Profils Nida C50	tek.m	3,6	3,6	3,6	3,6
Profils Nida U50	tek.m	0.7	0.7	0.7	0.7
Dībelis Nida	gab.	0.9	0.9	0.9	0.9
Pašurbjošās skrūves 3,5x9,5/11mm	gab.	6,0	6,0	6,0	6,0
Pašurbjošās skrūves Nida 3,5x25 mm	gab.	4,0	4,0	-	-
Pašurbjošās skrūves Nida 3,5x35 mm	gab.	4,0	4,0	-	-
Pašurbjošās skrūves Nida 3,5x55 mm	gab.	12,0	12,0	-	-
Pašurbjošās skrūves Nida Cietā 35 (3,9x35 mm)	gab.	-	-	8,0	-
Pašurbjošās skrūves Nida Cietā 55 (3,9x55 mm)	gab.	-	-	12,0	-
Pašurbjošās skrūves Nida Hydro C4 3,5x25 mm	gab.	-	-	-	4,0
Pašurbjošās skrūves Nida Hydro C4 3,5x41 mm	gab.	-	-	-	4,0
Pašurbjošās skrūves Nida Hydro C4 3,5x55 mm	gab.	-	-	-	12,0
Līmlente šuvēm Nida	tek.m	1,4	1,4	1,4	1,4
Akustiskās izolācijas līmlente Nida	tek.m	0.5	0.5	0.5	0.5
Ģipša špaktele Nida Start	kg	0.9	0.9	-	-
Ģipša špaktele Nida Finisz	kg	0.1	0.1	-	-
Gatavā špaktelmasa Nida Hydromix [3]	kg	-	-	1,0	1,0
Minerālvate [4]	m²	1,0	1,0	1,0	1,0

[3] Izmantojot ģipša šķiedru plāksnes Nida Cietā, kā alternatīvu varat izmantot arī Nida Planfix Fresh ģipša špakteli.
[4] Pielietojums atbilstoši prasībām.
Patēriņa standartos nav ņemti vērā materiālie zaudējumi.

PIRMIE TIRGŪ SAUSĀS BŪVES SISTĒMAS MARĶĒTA ZĪME CE

Lūdzu, atrodiet mūsu kanālu Siniat Nida YouTube

SAUSĀS BŪVES SISTĒMAS

BRĪVI STĀVOŠI SIENU SEGUMI

nida Apmetums

Ugunsizturības klase:	Maksimālā akustiskā izolācija:	Maksimālais būves augstums:	Būves svars 1m²:	Saistītā dokumenta numurs:
(R)EI90 (R)EI120	12 dB	4500 mm	44,0-66,0 kg	ETA 15/0301

Ekspluatācijas īpašību deklarācija:
DoP/Separate Lining System/0012/15.11.2016

SISTĒMAS:

CC50-50; CC50-60

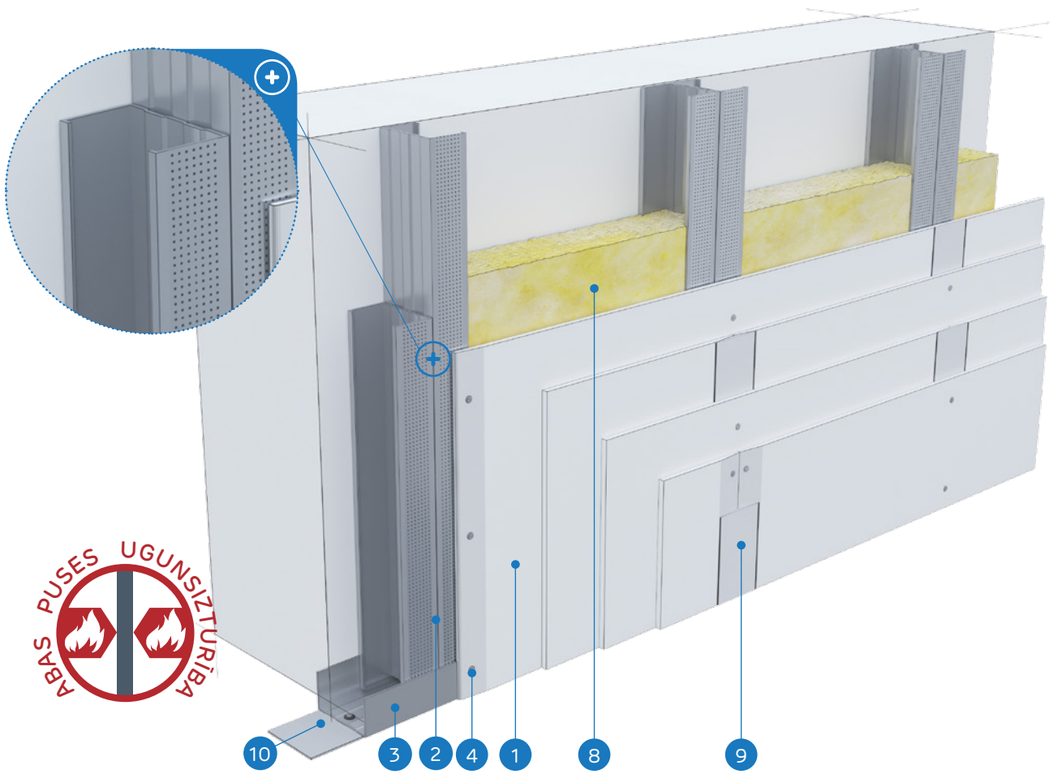

MATERIĀLI:

1. Ģipškartona plāksnes Nida
2. Profils Nida 2x C 50
3. Profils Nida U 50
4. Pašurbjošās skrūves Nida 3,5 x 25 mm
5. Pašurbjošās skrūves Nida 3,5 x 35 mm
6. Pašurbjošās skrūves Nida 3,5 x 55 mm
7. Pašurbjošās skrūves Nida 4,2 x 70 mm
8. Izolācijas materiāls minerālvate (pēc izvēles)
9. Šuve starp ģipškartona plāksnēm tiek veidota no Nida ģipša masas ar Nida šuvju līmlenti
10. Blīvējošā akustiskās izolācijas lente Nida

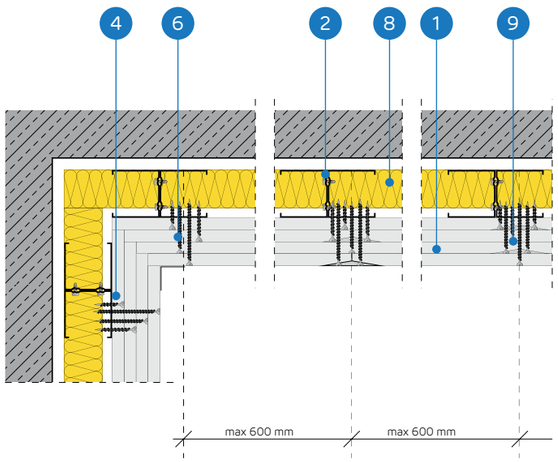

BRĪVI STĀVOŠU SIENU SEGUMU SISTĒMA AR DUBULTU KONSTRUKCIJU NIDA CC50

TEHNISKIE PARAMETRI

Sistēmas nosaukums Nida Apmetums [2]	Ģipša plākšņu apšuvums			Nesošā konstrukcija		Izolācijas materiāls			Maksimālais augstums [1]	Skaņas izolācijas pieaugums	Būves svars 1m²	Ugunsizturības klase [2]	Īpašā sistēma
				Nida profila tips	Nida profilu aksiālais atstatums	Skaņas izolācijai							
	Nida	Biezums [mm]	Apzīmējums sask. ar standartu		[mm]	Minerālvate	Biezums [mm]	Blīvums [kg/m³]	[mm]	ΔRw max [dB]	[kg]	[min.]	
CC50-50/Uguns+	Uguns Plusss	4x12,5	DF	2xC50	600	pēc izvēles	-	-	4500	12	44.0	(R)EI90	-
CC50-50/ŪdensUguns+	Ūdens Uguns Plusss	4x12,5	DFH2	2xC50	600	pēc izvēles	-	-	4500	12	44.0	(R)EI90	-
CC50-50/Cietā	Cietā	4x12,5	DEFH1IR	2xC50	600	pēc izvēles	-	-	4500	12	55.0	(R)EI90	●
CC50-50/Hydro	Hydro	4x12,5	GMFH1I	2xC50	600	pēc izvēles	-	-	4500	12	47.0	(R)EI90	●
CC50-60/Uguns+	Uguns Plusss	4x15,0	DF	2xC50	600	pēc izvēles	-	-	4500	12	58.0	(R)EI120	-
CC50-60/Cietā	Cietā	4x15,0	DEFH1IR	2xC50	600	pēc izvēles	-	-	4500	12	66.0	(R)EI120	●
CC50-60/Hydro	Hydro	4x15,0	GMFH1I	2xC50	600	pēc izvēles	-	-	4500	12	58.0	(R)EI120	●

[1] Tehniskais atzinums ITB 1060/12/R33NK.
[2] Eiropas tehniskais novērtējums ETA 15/0301.

MATERIĀLU PATĒRIŅŠ UZ 1M² BRĪVI STĀVOŠO SIENU SEGUMU NIDA APMETUMS SISTĒMĀ

Materiāla nosaukums	Mērv.	Sistēmas tips Nida Apmetums						
		CC50-50/ Uguns+	CC50-50/ ŪdensUguns+	CC50-50/Cietā	CC50-50/Hydro	CC50-60/ Uguns+	CC50-60/Cietā	CC50-60/Hydro
		Materiāla patēriņš uz 1 m²						
Plāksne Nida Uguns Plusss 12,5 mm	m²	4,0	-	-	-	-	-	-
Plāksne Nida Ūdens Uguns Plusss 12,5 mm	m²	-	4,0	-	-	-	-	-
Plāksne Nida Cietā 12,5 mm	m²	-	-	4,0	-	-	-	-
Plāksne Nida Hydro 12,5 mm	m²	-	-	-	4,0	-	-	-
Plāksne Nida Uguns Plusss 15,0 mm	m²	-	-	-	-	4,0	-	-
Plāksne Nida Cietā 15,0 mm	m²	-	-	-	-	-	4,0	-
Plāksne Nida Hydro 15,0 mm	m²	-	-	-	-	-	-	4,0
Profils Nida C50	tek.m	3,6	3,6	3,6	3,6	3,6	3,6	3,6
Profils Nida U50	tek.m	0.7	0.7	0.7	0.7	0.7	0.7	0.7
Dībelis Nida	gab.	0.9	0.9	0.9	0.9	0.9	0.9	0.9
Pašurbjošās skrūves 3,5x9,5/11mm	gab.	6,0	6,0	6,0	6,0	6,0	6,0	6,0
Pašurbjošās skrūves Nida 3,5x25 mm	gab.	4,0	4,0	-	-	4,0	-	-
Pašurbjošās skrūves Nida 3,5x35 mm	gab.	4,0	4,0	-	-	-	-	-
Pašurbjošās skrūves Nida 3,5x45 mm	gab.	-	-	-	-	4,0	-	-
Pašurbjošās skrūves Nida 3,5x55 mm	gab.	4,0	4,0	-	-	4,0	-	-
Pašurbjošās skrūves Nida 4,2x70 mm	gab.	12,0	12,0	-	-	12,0	-	-
Pašurbjošās skrūves Nida Cietā 35 (3,9x35 mm)	gab.	-	-	8,0	-	-	4,0	-
Pašurbjošās skrūves Nida Cietā 45 (3,9x45 mm)	gab.	-	-	-	-	-	4,0	-
Pašurbjošās skrūves Nida Cietā 55 (3,9x55 mm)	gab.	-	-	4,0	-	-	4,0	-
Pašurbjošās skrūves Nida Cietā 70 (4,2x70 mm)	gab.	-	-	12,0	-	-	12,0	-
Pašurbjošās skrūves Nida Hydro C4 3,5x25 mm	gab.	-	-	-	4,0	-	-	4,0
Pašurbjošās skrūves Nida Hydro C4 3,5x41 mm	gab.	-	-	-	4,0	-	-	4,0
Pašurbjošās skrūves Nida Hydro C4 3,5x55 mm	gab.	-	-	-	4,0	-	-	4,0
Pašurbjošās skrūves Nida Hydro C4 4,2x70 mm	gab.	-	-	-	12,0	-	-	12,0
Līmlente šuvēm Nida	tek.m	1,4	1,4	1,4	1,4	1,4	1,4	1,4
Akustiskās izolācijas līmlente Nida	tek.m	0.5	0.5	0.5	0.5	0.5	0.5	0.5
Ģipša špaktele Nida Start	kg	1,2	1,2	-	-	1,2	-	-
Ģipša špaktele Nida Finisz	kg	0.1	0.1	-	-	0.1	-	-
Gatavā špaktelmasa Nida Hydromix [3]	kg	-	-	1,3	1,3	-	1,3	1,3
Minerālvate [4]	m²	1,0	1,0	1,0	1,0	1,0	1,0	1,0

[3] Izmantojot ģipša šķiedru plāksnes Nida Cietā, kā alternatīvu varat izmantot arī Nida Planfix Fresh ģipša špakteli.
[4] Pielietojums atbilstoši prasībām.
Patēriņa standarti nav ņemti vērā materiālie zaudējumi.

PIRMIE TIRGŪ SAUSĀS BŪVES SISTĒMAS MARĶĒTA ZĪME CE

Lūdzu, atrodiet mūsu kanālu Siniat Nida YouTube

BRĪVI STĀVOŠI SIENU SEGUMI

nida Apmetums

Ugunsizturības klase:	Maksimālā akustiskā izolācija:	Maksimālais būves augstums:	Būves svars 1m²:	Saistītā dokumenta numurs:
(R)EI15 (R)EI30	12 dB	5210 mm	11,0-17,0 kg	ETA 15/0301

Ekspluatācijas īpašību deklarācija:
DoP/Separate Lining System/0012/15.11.2016

SISTĒMAS:
CC75-12,5; CC75-18

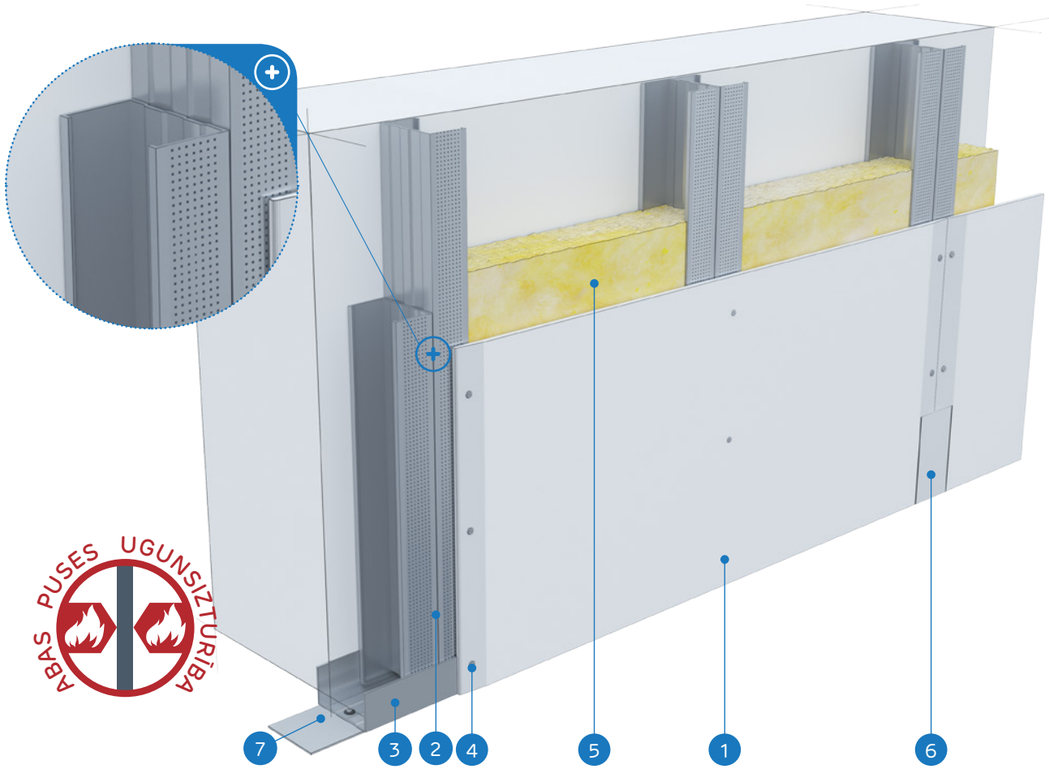

MATERIĀLI:

1. Ģipškartona plāksnes Nida
2. Profils Nida 2x C 75
3. Profils Nida U 75
4. Pašurbjošās skrūves Nida 3,5 x 25 mm
5. Izolācijas materiāls minerālvate (pēc izvēles)
6. Šuve starp ģipškartona plāksnēm tiek veidota no Nida ģipša masas ar Nida šuvju līmlenti
7. Blīvējošā akustiskās izolācijas lente Nida

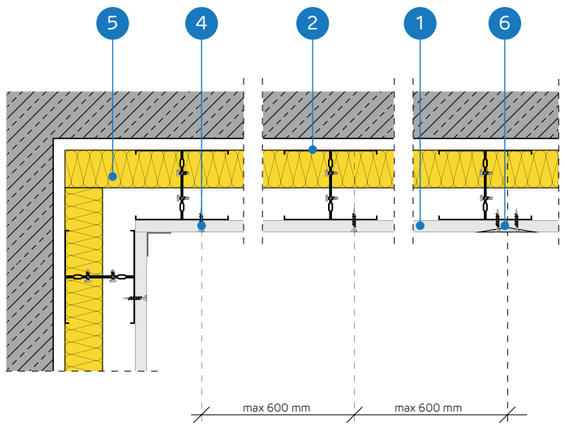

BRĪVI STĀVOŠU SIENU SEGUMU SISTĒMA AR DUBULTU KONSTRUKCIJU NIDA CC75

TEHNISKIE PARAMETRI

Sistēmas nosaukums Nida Apmetums [2]	Ģipša plākšņu apšuvums			Nesošā konstrukcija		Izolācijas materiāls			Maksimālais augstums [1]	Skaņas izolācijas pieaugums	Būves svars 1m²	Ugunsizturības klase	Īpašā sistēma
				Nida profila tips	Nida profilu aksiālais atstatums	Skaņas izolācijai							
	Nida	Biezums [mm]	Apzīmējums sask. ar standartu		[mm]	Minerālvate	Biezums [mm]	Blīvums [kg/m³]	[mm]	ΔRw max [dB]	[kg]	[min.]	
CC75-12,5/Expert	Expert	12,5	A	2xC75	600	pēc izvēles	-	-	5210	12	11.0	-	-
CC75-12,5/Ūdens [3]	Ūdens	12,5	H2	2xC75	600	pēc izvēles	-	-	5210	12	12.0	-	-
CC75-12,5/Uguns+	Uguns Plusss	12,5	DF	2xC75	600	pēc izvēles	-	-	5210	12	13.0	(R)EI15	-
CC75-12,5/ŪdensUguns+	Ūdens Uguns Plusss	12,5	DFH2	2xC75	600	pēc izvēles	-	-	5210	12	13.0	(R)EI15	-
CC75-12,5/Cietā	Cietā	12,5	DEFH1IR	2xC75	600	pēc izvēles	-	-	5210	12	16.0	(R)EI15	●
CC75-12,5/Hydro	Hydro	12,5	GMFH1I	2xC75	600	pēc izvēles	-	-	5210	12	14.0	(R)EI15	●
CC75-18/Uguns+	Uguns Plusss	18,0	DF	2xC75	600	pēc izvēles	-	-	5210	12	17.0	(R)EI30	-

[1] Tehniskais atzinums ITB 1060/12/R33NK.
[2] Eiropas tehniskais novērtējums ETA 15/0301.
[3] Telpās ar relatīvo gaisa mitrumu līdz 85 % stūra sekcijās pret intensīvu ūdens iedarbību ieteicams izmantot Nida Hydro ģipša šķiedru plāksnes (horizontālām un vertikālām virsmām vannas, dušas utt. zonās).

MATERIĀLU PATĒRIŅŠ UZ 1M² BRĪVI STĀVOŠO SIENU SEGUMU NIDA APMETUMS SISTĒMĀ

Materiāla nosaukums	Mērv.	Sistēmas tips Nida Apmetums						
		CC75-12,5/ Expert	CC75-12,5/ Ūdens	CC75-12,5/ Uguns+	CC75-12,5/ ŪdensUguns+	CC75-12,5/Cietā	CC75-12,5/ Hydro	CC75-18/ Uguns+
		Materiāla patēriņš uz 1 m²						
Plāksne Nida Expert 12,5 mm	m²	1,0	-	-	-	-	-	-
Plāksne Nida Ūdens 12,5 mm	m²	-	1,0	-	-	-	-	-
Plāksne Nida Uguns Plusss 12,5 mm	m²	-	-	1,0	-	-	-	-
Plāksne Nida Ūdens Uguns Plusss 12,5 mm	m²	-	-	-	1,0	-	-	-
Plāksne Nida Cietā 12,5 mm	m²	-	-	-	-	1,0	-	-
Plāksne Nida Hydro 12,5 mm	m²	-	-	-	-	-	1,0	-
Plāksne Nida Uguns Plusss 18,0 mm	m²	-	-	-	-	-	-	1,0
Profils Nida C75	tek.m	3,6	3,6	3,6	3,6	3,6	3,6	3,6
Profils Nida U75	tek.m	0.7	0.7	0.7	0.7	0.7	0.7	0.7
Dībelis Nida	gab.	0.9	0.9	0.9	0.9	0.9	0.9	0.9
Pašurbjošās skrūves 3,5x9,5/11mm	gab.	6,0	6,0	6,0	6,0	6,0	6,0	6,0
Pašurbjošās skrūves Nida 3,5x25 mm	gab.	12,0	12,0	12,0	12,0	-	-	-
Pašurbjošās skrūves Nida 3,5x35 mm	gab.	-	-	-	-	-	-	12,0
Pašurbjošās skrūves Nida Cietā 35 (3,9x35 mm)	gab.	-	-	-	-	12,0	-	-
Pašurbjošās skrūves Nida Hydro C4 3,5x25 mm	gab.	-	-	-	-	-	12,0	-
Līmlente šuvēm Nida	tek.m	1,4	1,4	1,4	1,4	1,4	1,4	1,4
Akustiskās izolācijas līmlente Nida	tek.m	0.5	0.5	0.5	0.5	0.5	0.5	0.5
Ģipša špaktele Nida Start	kg	0.3	0.3	0.3	0.3	-	-	0.3
Ģipša špaktele Nida Finisz	kg	0.1	0.1	0.1	0.1	-	-	0.1
Gatavā špakteļmasa Nida Hydromix [4]	kg	-	-	-	-	0.4	0.4	-
Minerālvate [5]	m²	1,0	1,0	1,0	1,0	1,0	1,0	1,0

[4] Izmantojot ģipša šķiedru plāksnes Nida Cietā, kā alternatīvu varat izmantot arī Nida Planfix Fresh ģipša špakteli.
[5] Pielietojums atbilstoši prasībām.
Patēriņa standartos nav ņemti vērā materiālie zaudējumi.

SAUSĀS BŪVES SISTĒMAS

BRĪVI STĀVOŠI SIENU SEGUMI

nida Apmetums

Ugunsizturības klase:	Maksimālā akustiskā izolācija:	Maksimālais būves augstums:	Būves svars 1m²:	Saistītā dokumenta numurs:
(R)EI30 (R)EI60	12 dB	5500 mm	20,0-34,0 kg	ETA 15/0301

Ekspluatācijas īpašību deklarācija:
DoP/Separate Lining System/0012/15.11.2016

SISTĒMAS:

CC75-25; CC75-30

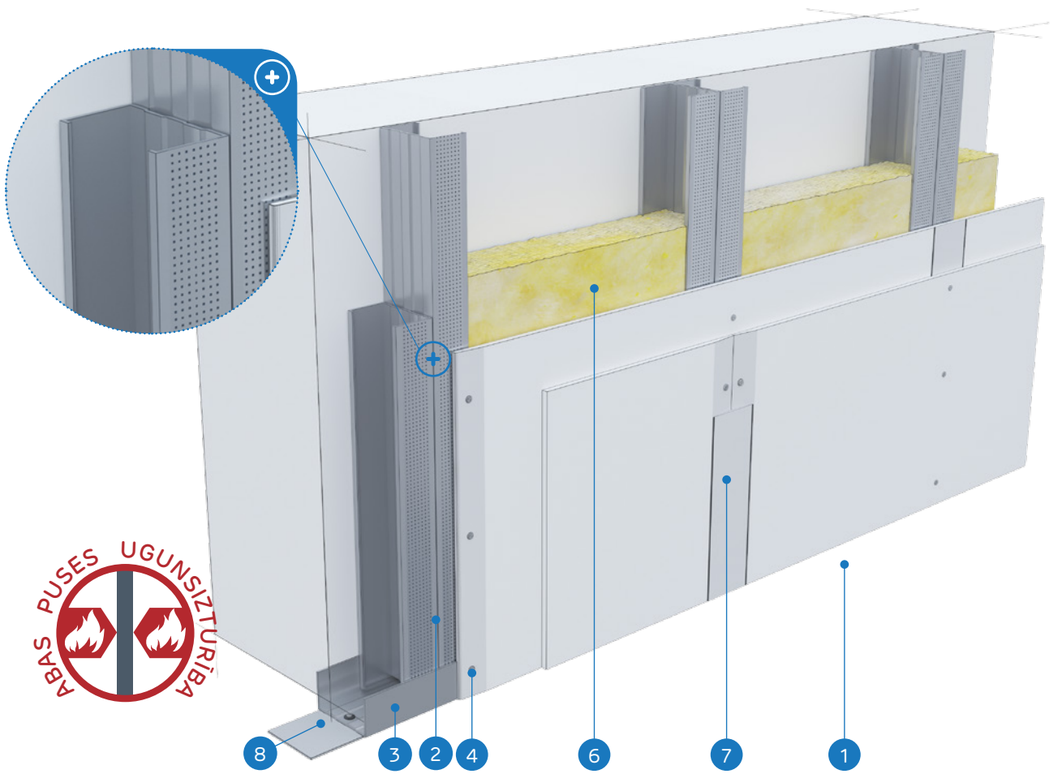

MATERIĀLI:

1. Ģipškartona plāksnes Nida
2. Profils Nida 2x C 75
3. Profils Nida U 75
4. Pašurbjošās skrūves Nida 3,5 x 25 mm
5. Pašurbjošās skrūves Nida 3,5 x 35 mm
6. Izolācijas materiāls minerālvate (pēc izvēles)
7. Šuve starp ģipškartona plāksnēm tiek veidota no Nida ģipša masas ar Nida šuvju līmlenti
8. Blīvējošā akustiskās izolācijas lente Nida

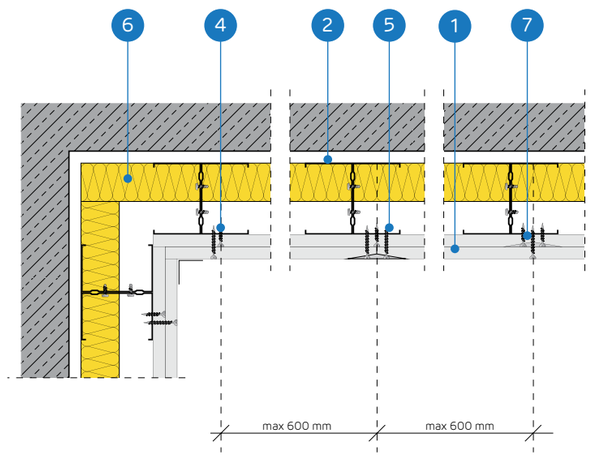

BRĪVI STĀVOŠU SIENU SEGUMU SISTĒMA AR DUBULTU KONSTRUKCIJU NIDA CC75

TEHNISKIE PARAMETRI

Sistēmas nosaukums Nida Apmetums [2]	Ģipša plākšņu apšuvums			Nesošā konstrukcija		Izolācijas materiāls			Maksimālais augstums [1]	Skaņas izolācijas pieaugums	Būves svars 1m²	Ugunsizturības klase	Īpašā sistēma
				Nida profila tips	Nida profilu aksiālais atstatums	Skaņas izolācijai							
	Nida	Biezums [mm]	Apzīmējums sask. ar standartu		[mm]	Minerālvate	Biezums [mm]	Blīvums [kg/m³]	[mm]	ΔRw max [dB]	[kg]	[min.]	
CC75-25/Expert	Expert	2x12,5	A	2xC75	600	pēc izvēles	-	-	5400	12	20.0	-	-
CC75-25/Ūdens [3]	Ūdens	2x12,5	H2	2xC75	600	pēc izvēles	-	-	5400	12	21.0	-	-
CC75-25/Uguns+	Uguns Plusss	2x12,5	DF	2xC75	600	pēc izvēles	-	-	5500	12	24.0	(R)EI30	-
CC75-25/ÚdensUguns+	Ūdens Uguns Plusss	2x12,5	DFH2	2xC75	600	pēc izvēles	-	-	5500	12	24.0	(R)EI30	-
CC75-25/Cietā	Cietā	2x12,5	DEFH1IR	2xC75	600	pēc izvēles	-	-	5500	12	29.0	(R)EI30	●
CC75-25/Hydro	Hydro	2x12,5	GMFH1I	2xC75	600	pēc izvēles	-	-	5500	12	25.0	(R)EI30	●
CC75-30/Uguns+	Uguns Plusss	2x15,0	DF	2xC75	600	pēc izvēles	-	-	5500	12	31.0	(R)EI60	-
CC75-30/Cietā	Cietā	2x15,0	DEFH1IR	2xC75	600	pēc izvēles	-	-	5500	12	34.0	(R)EI60	●
CC75-30/Hydro	Hydro	2x15,0	GMFH1I	2xC75	600	pēc izvēles	-	-	5500	12	31.0	(R)EI60	●

[1] Tehniskais atzinums ITB 1060/12/R33NK.
[2] Eiropas tehniskais novērtējums ETA 15/0301.
[3] Telpās ar relatīvo gaisa mitrumu līdz 85 % stūra sekcijās pret intensīvu ūdens iedarbību ieteicams izmantot Nida Hydro ģipša šķiedru plāksnes (horizontālām un vertikālām virsmām vannas, dušas utt. zonās).

MATERIĀLU PATĒRIŅŠ UZ 1M² BRĪVI STĀVOŠO SIENU SEGUMU NIDA APMETUMS SISTĒMĀ

Materiāla nosaukums	Mērv.	Sistēmas tips Nida Apmetums								
		CC75-25/ Expert	CC75-25/ Ūdens	CC75-25/ Uguns+	CC75-25/ ÚdensUguns+	CC75-25/ Cietā	CC75-25/ Hydro	CC75-30/ Uguns+	CC75-30/ Cietā	CC75-30/ Hydro
		Materiāla patēriņš uz 1 m²								
Plāksne Nida Expert 12,5 mm	m²	2,0	-	-	-	-	-	-	-	-
Plāksne Nida Ūdens 12,5 mm	m²	-	2,0	-	-	-	-	-	-	-
Plāksne Nida Uguns Plusss 12,5 mm	m²	-	-	2,0	-	-	-	-	-	-
Plāksne Nida Ūdens Uguns Plusss 12,5 mm	m²	-	-	-	2,0	-	-	-	-	-
Plāksne Nida Cietā 12,5 mm	m²	-	-	-	-	2,0	-	-	-	-
Plāksne Nida Hydro 12,5 mm	m²	-	-	-	-	-	2,0	-	-	-
Plāksne Nida Uguns Plusss 15,0 mm	m²	-	-	-	-	-	-	2,0	-	-
Plāksne Nida Cietā 15,0 mm	m²	-	-	-	-	-	-	-	2,0	-
Plāksne Nida Hydro 15,0 mm	m²	-	-	-	-	-	-	-	-	2,0
Profils Nida C75	tek.m	3,6	3,6	3,6	3,6	3,6	3,6	3,6	3,6	3,6
Profils Nida U75	tek.m	0.7	0.7	0.7	0.7	0.7	0.7	0.7	0.7	0.7
Dībelis Nida	gab.	0.9	0.9	0.9	0.9	0.9	0.9	0.9	0.9	0.9
Pašurbjošās skrūves 3,5x9,5/11mm	gab.	6,0	6,0	6,0	6,0	6,0	6,0	6,0	6,0	6,0
Pašurbjošās skrūves Nida 3,5x25 mm	gab.	4,0	4,0	4,0	4,0	-	-	4,0	-	-
Pašurbjošās skrūves Nida 3,5x35 mm	gab.	12,0	12,0	12,0	12,0	-	-	12,0	-	-
Pašurbjošās skrūves Nida Cietā 35 (3,9x35 mm)	gab.	-	-	-	-	16,0	-	-	4,0	-
Pašurbjošās skrūves Nida Cietā 45 (3,9x45 mm)	gab.	-	-	-	-	-	-	-	12,0	-
Pašurbjošās skrūves Nida Hydro C4 3,5x25 mm	gab.	-	-	-	-	-	4,0	-	-	4,0
Pašurbjošās skrūves Nida Hydro C4 3,5x41 mm	gab.	-	-	-	-	-	12,0	-	-	12,0
Līmlente šuvēm Nida	tek.m	1,4	1,4	1,4	1,4	1,4	1,4	1,4	1,4	1,4
Akustiskās izolācijas līmlente Nida	tek.m	0.5	0.5	0.5	0.5	0.5	0.5	0.5	0.5	0.5
Ģipša špaktele Nida Start	kg	0.6	0.6	0.6	0.6	-	-	0.6	-	-
Ģipša špaktele Nida Finisz	kg	0.1	0.1	0.1	0.1	-	-	0.1	-	-
Gatavā špakteļmasa Nida Hydromix [4]	kg	-	-	-	-	0.7	0.7	-	0.7	0.7
Minerālvate [5]	m²	1,0	1,0	1,0	1,0	1,0	1,0	1,0	1,0	1,0

[4] Izmantojot ģipša šķiedru plāksnes Nida Cietā, kā alternatīvu varat izmantot arī Nida Planfix Fresh ģipša špakteli.
[5] Pielietojums atbilstoši prasībām.
Patēriņa standartos nav ņemti vērā materiālie zaudējumi.

BRĪVI STĀVOŠI SIENU SEGUMI

nida Apmetums

Ugunsizturības klase:	Maksimālā akustiskā izolācija:	Maksimālais būves augstums:	Būves svars 1m²:	Saistītā dokumenta numurs:
(R)EI60	12 dB	5500 mm	33,0-41,0 kg	ETA 15/0301

Ekspluatācijas īpašību deklarācija:
DoP/Separate Lining System/0012/15.11.2016

SISTĒMAS:
CC75-37,5

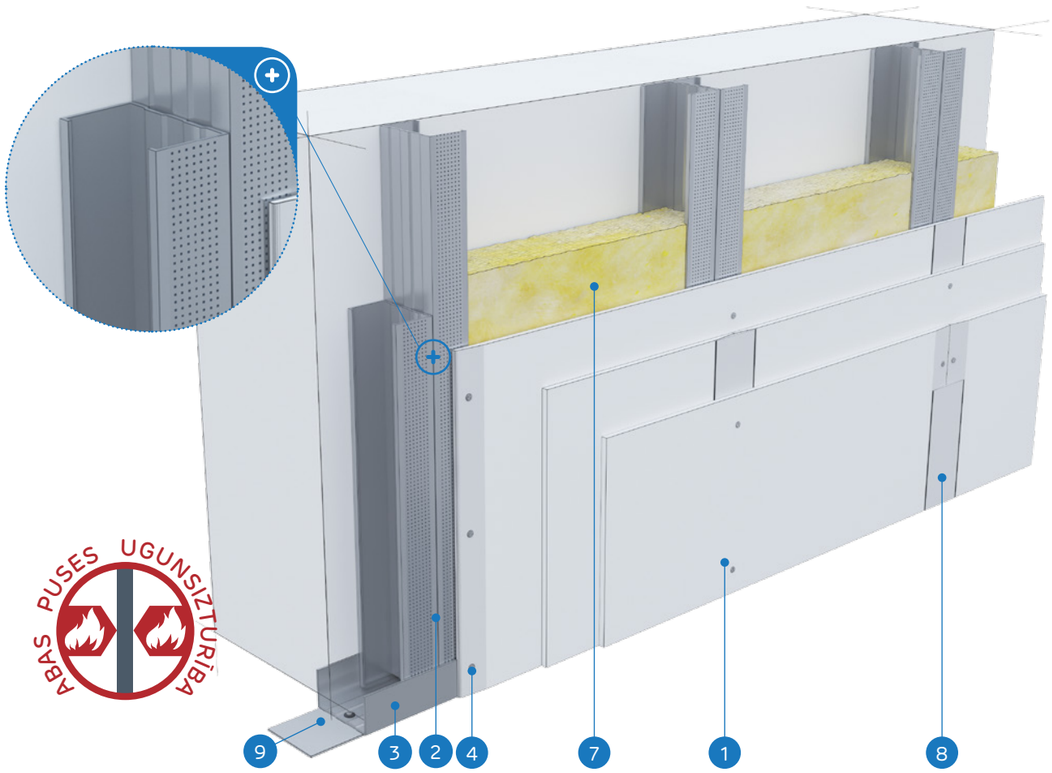

MATERIĀLI:

1. Ģipškartona plāksnes Nida
2. Profils Nida 2x C 75
3. Profils Nida U 75
4. Pašurbjošās skrūves Nida 3,5 x 25 mm
5. Pašurbjošās skrūves Nida 3,5 x 35 mm
6. Pašurbjošās skrūves Nida 3,5 x 55 mm
7. Izolācijas materiāls minerālvate (pēc izvēles)
8. Šuve starp ģipškartona plāksnēm tiek veidota no Nida ģipša masas ar Nida šuvju līmlenti
9. Blīvējošā akustiskās izolācijas lente Nida

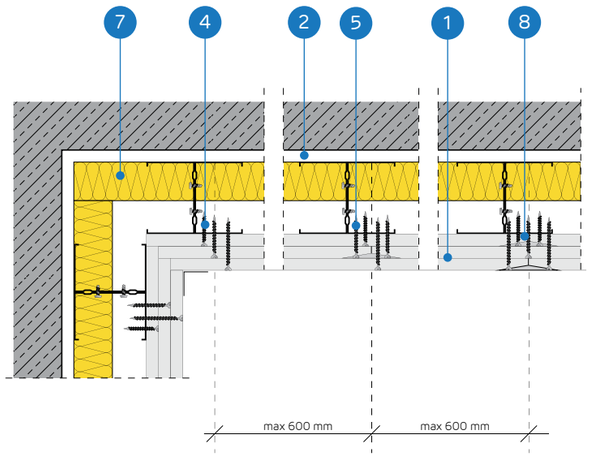

BRĪVI STĀVOŠU SIENU SEGUMU SISTĒMA AR DUBULTU KONSTRUKCIJU NIDA CC75

TEHNISKIE PARAMETRI

Sistēmas nosaukums Nida Apmetums [2]	Ģipša plākšņu apšuvums			Nesošā konstrukcija		Izolācijas materiāls			Maksimālais augstums [1]	Skaņas izolācijas pieaugums	Būves svars 1m²	Ugunsizturības klase	Īpašā sistēma
				Nida profila tips	Nida profilu aksiālais atstatums	Skaņas izolācijai							
	Nida	Biezums [mm]	Apzīmējums sask. ar standartu		[mm]	Minerālvate	Biezums [mm]	Blīvums [kg/m³]	[mm]	ΔRw max [dB]	[kg]	[min.]	
CC75-37,5/Uguns+	Uguns Plusss	3x12,5	DF	2xC75	600	pēc izvēles	-	-	5500	12	33.0	(R)EI60	-
CC75-37,5/ŪdensUguns+	Ūdens Uguns Plusss	3x12,5	DFH2	2xC75	600	pēc izvēles	-	-	5500	12	33.0	(R)EI60	-
CC75-37,5/Cietā	Cietā	3x12,5	DEFH1IR	2xC75	600	pēc izvēles	-	-	5500	12	41.0	(R)EI60	●
CC75-37,5/Hydro	Hydro	3x12,5	GMFH1I	2xC75	600	pēc izvēles	-	-	5500	12	35.0	(R)EI60	●

[1] Tehniskais atzinums ITB 1060/12/R33NK.
[2] Eiropas tehniskais novērtējums ETA 15/0301.

MATERIĀLU PATĒRIŅŠ UZ 1M² BRĪVI STĀVOŠO SIENU SEGUMU NIDA APMETUMS SISTĒMĀ

Materiāla nosaukums	Mērv.	Sistēmas tips Nida Apmetums			
		CC75-37,5/Uguns+	CC75-37,5/ŪdensUguns+	CC75-37,5/Cietā	CC75-37,5/Hydro
		Materiāla patēriņš uz 1 m²			
Plāksne Nida Uguns Plusss 12,5 mm	m²	3,0	-	-	-
Plāksne Nida Ūdens Uguns Plusss 12,5 mm	m²	-	3,0	-	-
Plāksne Nida Cietā 12,5 mm	m²	-	-	3,0	-
Plāksne Nida Hydro 12,5 mm	m²	-	-	-	3,0
Profils Nida C75	tek.m	3,6	3,6	3,6	3,6
Profils Nida U75	tek.m	0.7	0.7	0.7	0.7
Dibelis Nida	gab.	0.9	0.9	0.9	0.9
Pašurbjošās skrūves 3,5x9,5/11mm	gab.	6,0	6,0	6,0	6,0
Pašurbjošās skrūves Nida 3,5x25 mm	gab.	4,0	4,0	-	-
Pašurbjošās skrūves Nida 3,5x35 mm	gab.	4,0	4,0	-	-
Pašurbjošās skrūves Nida 3,5x55 mm	gab.	12,0	12,0	-	-
Pašurbjošās skrūves Nida Cietā 35 (3,9x35 mm)	gab.	-	-	8,0	-
Pašurbjošās skrūves Nida Cietā 55 (3,9x55 mm)	gab.	-	-	12,0	-
Pašurbjošās skrūves Nida Hydro C4 3,5x25 mm	gab.	-	-	-	4,0
Pašurbjošās skrūves Nida Hydro C4 3,5x41 mm	gab.	-	-	-	4,0
Pašurbjošās skrūves Nida Hydro C4 3,5x55 mm	gab.	-	-	-	12,0
Līmlente šuvēm Nida	tek.m	1,4	1,4	1,4	1,4
Akustiskās izolācijas līmlente Nida	tek.m	0.5	0.5	0.5	0.5
Ģipša špaktele Nida Start	kg	0.9	0.9	-	-
Ģipša špaktele Nida Finisz	kg	0.1	0.1	-	-
Gatavā špakteļmasa Nida Hydromix [3]	kg	-	-	1,0	1,0
Minerālvate [4]	m²	1,0	1,0	1,0	1,0

[3] Izmantojot ģipša šķiedru plāksnes Nida Cietā, kā alternatīvu varat izmantot arī Nida Planfix Fresh ģipša špakteli.
[4] Pielietojums atbilstoši prasībām.
Patēriņa standartos nav ņemti vērā materiālie zaudējumi.

BRĪVI STĀVOŠI SIENU SEGUMI

nida Apmetums

Ugunsizturības klase:	Maksimālā akustiskā izolācija:	Maksimālais būves augstums:	Būves svars 1m²:	Saistītā dokumenta numurs:
(R)EI90 (R)EI120	12 dB	5500 mm	44,0-66,0 kg	ETA 15/0301

Ekspluatācijas īpašību deklarācija:
DoP/Separate Lining System/0012/15.11.2016

SISTĒMAS:

CC75-50; CC75-60

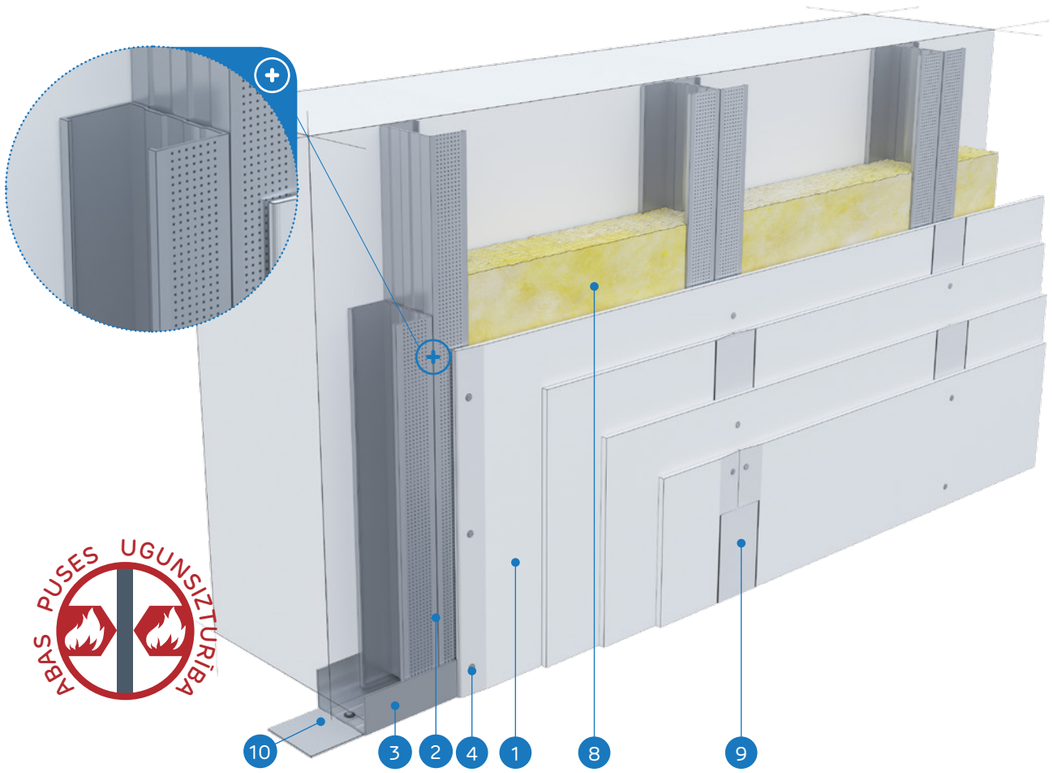

MATERIĀLI:

1. Ģipškartona plāksnes Nida
2. Profils Nida 2x C 75
3. Profils Nida U 75
4. Pašurbjošās skrūves Nida 3,5 x 25 mm
5. Pašurbjošās skrūves Nida 3,5 x 35 mm
6. Pašurbjošās skrūves Nida 3,5 x 55 mm
7. Pašurbjošās skrūves Nida 4,2 x 70 mm
8. Izolācijas materiāls minerālvate (pēc izvēles)
9. Šuve starp ģipškartona plāksnēm tiek veidota no Nida ģipša masas ar Nida šuvju līmlenti
10. Blīvējošā akustiskās izolācijas lente Nida

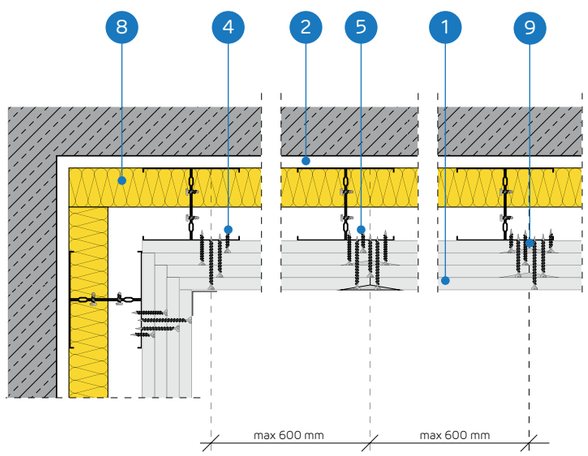

BRĪVI STĀVOŠU SIENU SEGUMU SISTĒMA AR DUBULTU KONSTRUKCIJU NIDA CC75

TEHNISKIE PARAMETRI

Sistēmas nosaukums Nida Apmetums [2]	Ģipša plākšņu apšuvums			Nesošā konstrukcija		Izolācijas materiāls			Maksimālais augstums [1]	Skaņas izolācijas pieaugums	Būves svars 1m²	Ugunsizturības klase	Īpašā sistēma
				Nida profila tips	Nida profilu aksiālais atstatums	Skaņas izolācijai							
	Nida	Biezums [mm]	Apzīmējums sask. ar standartu		[mm]	Minerālvate	Biezums [mm]	Blīvums [kg/m³]	[mm]	ΔRw max [dB]	[kg]	[min.]	
CC75-50/Uguns+	Uguns Plusss	4x12,5	DF	2xC75	600	pēc izvēles	-	-	5500	12	44.0	(R)EI90	-
CC75-50/ŪdensUguns+	Ūdens Uguns Plusss	4x12,5	DFH2	2xC75	600	pēc izvēles	-	-	5500	12	44.0	(R)EI90	-
CC75-50/Cietā	Cietā	4x12,5	DEFH1IR	2xC75	600	pēc izvēles	-	-	5500	12	55.0	(R)EI90	●
CC75-50/Hydro	Hydro	4x12,5	GMFH1I	2xC75	600	pēc izvēles	-	-	5500	12	47.0	(R)EI90	●
CC75-60/Uguns+	Uguns Plusss	4x15,0	DF	2xC75	600	pēc izvēles	-	-	5500	12	58.0	(R)EI120	-
CC75-60/Cietā	Cietā	4x15,0	DEFH1IR	2xC75	600	pēc izvēles	-	-	5500	12	66.0	(R)EI120	●
CC75-60/Hydro	Hydro	4x15,0	GMFH1I	2xC75	600	pēc izvēles	-	-	5500	12	58.0	(R)EI120	●

[1] Tehniskais atzinums ITB 1060/12/R33NK.
[2] Eiropas tehniskais novērtējums ETA 15/0301.

MATERIĀLU PATĒRIŅŠ UZ 1M² BRĪVI STĀVOŠO SIENU SEGUMU NIDA APMETUMS SISTĒMĀ

Materiāla nosaukums	Mērv.	Sistēmas tips Nida Apmetums						
		CC75-50/ Uguns+	CC75-50/ ŪdensUguns+	CC75-50/Cietā	CC75-50/Hydro	CC75-60/ Uguns+	CC75-60/Cietā	CC75-60/Hydro
		Materiāla patēriņš uz 1 m²						
Plāksne Nida Uguns Plusss 12,5 mm	m²	4,0	-	-	-	-	-	-
Plāksne Nida Ūdens Uguns Plusss 12,5 mm	m²	-	4,0	-	-	-	-	-
Plāksne Nida Cietā 12,5 mm	m²	-	-	4,0	-	-	-	-
Plāksne Nida Hydro 12,5 mm	m²	-	-	-	4,0	-	-	-
Plāksne Nida Uguns Plusss 15,0 mm	m²	-	-	-	-	4,0	-	-
Plāksne Nida Cietā 15,0 mm	m²	-	-	-	-	-	4,0	-
Plāksne Nida Hydro 15,0 mm	m²	-	-	-	-	-	-	4,0
Profils Nida C75	tek.m	3,6	3,6	3,6	3,6	3,6	3,6	3,6
Profils Nida U75	tek.m	0.7	0.7	0.7	0.7	0.7	0.7	0.7
Dībelis Nida	gab.	0.9	0.9	0.9	0.9	0.9	0.9	0.9
Pašurbjošās skrūves 3,5x9,5/11mm	gab.	6,0	6,0	6,0	6,0	6,0	6,0	6,0
Pašurbjošās skrūves Nida 3,5x25 mm	gab.	4,0	4,0	-	-	4,0	-	-
Pašurbjošās skrūves Nida 3,5x35 mm	gab.	4,0	4,0	-	-	-	-	-
Pašurbjošās skrūves Nida 3,5x45 mm	gab.	-	-	-	-	4,0	-	-
Pašurbjošās skrūves Nida 3,5x55 mm	gab.	4,0	4,0	-	-	4,0	-	-
Pašurbjošās skrūves Nida 4,2x70 mm	gab.	12,0	12,0	-	-	12,0	-	-
Pašurbjošās skrūves Nida Cietā 35 (3,9x35 mm)	gab.	-	-	8,0	-	-	4,0	-
Pašurbjošās skrūves Nida Cietā 45 (3,9x45 mm)	gab.	-	-	-	-	-	4,0	-
Pašurbjošās skrūves Nida Cietā 55 (3,9x55 mm)	gab.	-	-	4,0	-	-	4,0	-
Pašurbjošās skrūves Nida Cietā 70 (4,2x70 mm)	gab.	-	-	12,0	-	-	12,0	-
Pašurbjošās skrūves Nida Hydro C4 3,5x25 mm	gab.	-	-	-	4,0	-	-	4,0
Pašurbjošās skrūves Nida Hydro C4 3,5x41 mm	gab.	-	-	-	4,0	-	-	4,0
Pašurbjošās skrūves Nida Hydro C4 3,5x55 mm	gab.	-	-	-	4,0	-	-	4,0
Pašurbjošās skrūves Nida Hydro C4 4,2x70 mm	gab.	-	-	-	12,0	-	-	12,0
Līmlente šuvēm Nida	tek.m	1,4	1,4	1,4	1,4	1,4	1,4	1,4
Akustiskās izolācijas līmlente Nida	tek.m	0.5	0.5	0.5	0.5	0.5	0.5	0.5
Ģipša špaktele Nida Start	kg	1,2	1,2	-	-	1,2	-	-
Ģipša špaktele Nida Finisz	kg	0.1	0.1	-	-	0.1	-	-
Gatavā špakteļmasa Nida Hydromix [4]	kg	-	-	1,3	1,3	-	1,3	1,3
Minerālvate [5]	m²	1,0	1,0	1,0	1,0	1,0	1,0	1,0

[4] Izmantojot ģipša šķiedru plāksnes Nida Cietā, kā alternatīvu varat izmantot arī Nida Planfix Fresh ģipša špakteli.
[5] Pielietojums atbilstoši prasībām.
Patēriņa standartos nav ņemti vērā materiālie zaudējumi.

BRĪVI STĀVOŠI SIENU SEGUMI

nida Apmetums

Ugunsizturības klase:	Maksimālā akustiskā izolācija:	Maksimālais būves augstums:	Būves svars 1m²:	Saistītā dokumenta numurs:
(R)EI15 (R)EI30	12 dB	6420 mm	12,0-18,0 kg	ETA 15/0301

Ekspluatācijas īpašību deklarācija:
DoP/Separate Lining System/0012/15.11.2016

SISTĒMAS:

CC100-12,5; CC100-18

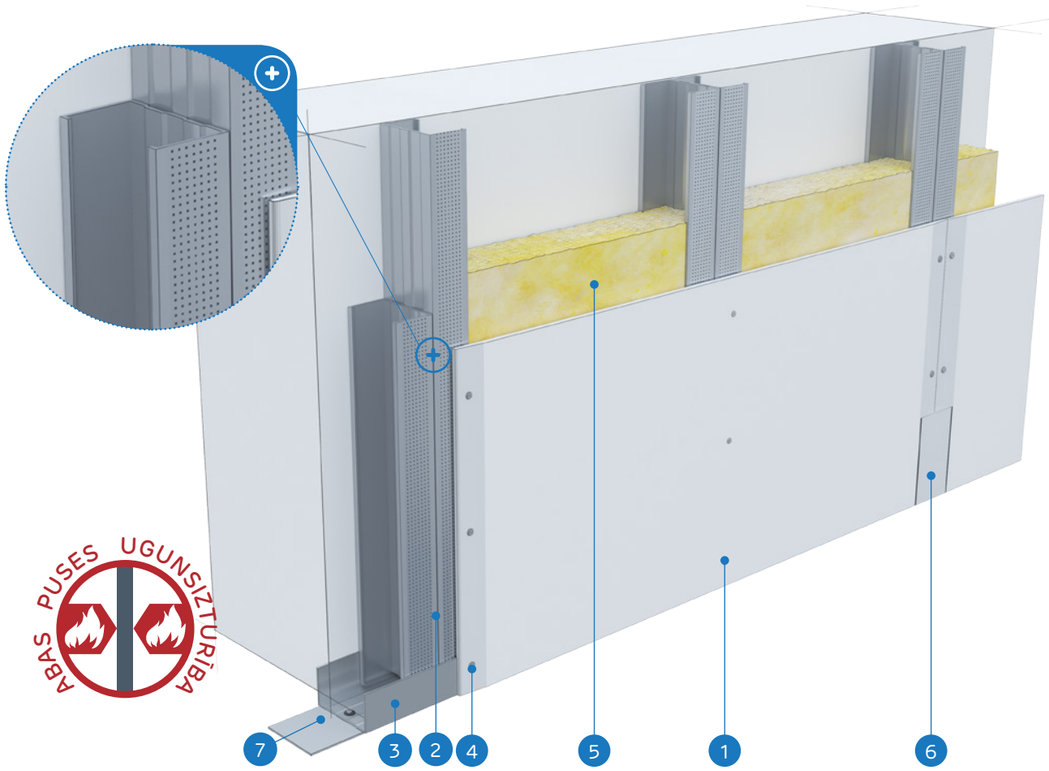

MATERIĀLI:

1. Ģipškartona plāksnes Nida
2. Profils Nida 2x C 100
3. Profils Nida U 100
4. Pašurbjošās skrūves Nida 3,5 x 25 mm
5. Izolācijas materiāls minerālvate (pēc izvēles)
6. Šuve starp ģipškartona plāksnēm tiek veidota no Nida ģipša masas ar Nida šuvju līmlenti
7. Blīvējošā akustiskās izolācijas lente Nida

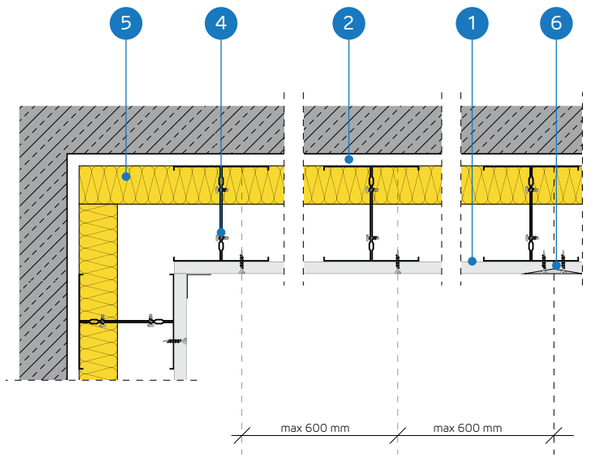

BRĪVI STĀVOŠU SIENU SEGUMU SISTĒMA AR DUBULTU KONSTRUKCIJU NIDA CC100

TEHNISKIE PARAMETRI

Sistēmas nosaukums Nida Apmetums [2]	Ģipša plākšņu apšuvums			Nesošā konstrukcija		Izolācijas materiāls			Maksimālais augstums [1]	Skaņas izolācijas pieaugums	Būves svars 1m²	Ugunsizturības klase	Īpašā sistēma
				Nida profila tips	Nida profilu aksiālais atstatums	Skaņas izolācijai							
	Nida	Biezums [mm]	Apzīmējums sask. ar standartu		[mm]	Minerālvate	Biezums [mm]	Blīvums [kg/m³]	[mm]	ΔRw max [dB]	[kg]	[min.]	
CC100-12,5/Expert	Expert	12,5	A	2xC100	600	pēc izvēles	-	-	6420	12	12.0	-	-
CC100-12,5/Ūdens [3]	Ūdens	12,5	H2	2xC100	600	pēc izvēles	-	-	6420	12	13.0	-	-
CC100-12,5/Uguns+	Uguns Plusss	12,5	DF	2xC100	600	pēc izvēles	-	-	6420	12	14.0	(R)EI15	-
CC100-12,5/ŪdensUguns+	Ūdens Uguns Plusss	12,5	DFH2	2xC100	600	pēc izvēles	-	-	6420	12	14.0	(R)EI15	-
CC100-12,5/Cietā	Cietā	12,5	DEFH1IR	2xC100	600	pēc izvēles	-	-	6420	12	17.0	(R)EI15	●
CC100-12,5/Hydro	Hydro	12,5	GMFH1I	2xC100	600	pēc izvēles	-	-	6420	12	15.0	(R)EI15	●
CC100-18/Uguns+	Uguns Plusss	18,0	DF	2xC100	600	pēc izvēles	-	-	6420	12	18.0	(R)EI30	-

[1] Tehniskais atzinums ITB 1060/12/R33NK.
[2] Eiropas tehniskais novērtējums ETA 15/0301.
[3] Telpās ar relatīvo gaisa mitrumu līdz 85 % stūra sekcijās pret intensīvu ūdens iedarbību ieteicams izmantot Nida Hydro ģipša šķiedru plāksnes (horizontālām un vertikālām virsmām vannas, dušas utt. zonās).

MATERIĀLU PATĒRIŅŠ UZ 1M² BRĪVI STĀVOŠO SIENU SEGUMU NIDA APMETUMS SISTĒMĀ

Materiāla nosaukums	Mērv.	Sistēmas tips Nida Apmetums						
		CC100-12,5/ Expert	CC100-12,5/ Ūdens	CC100-12,5/ Uguns+	CC100-12,5/ ŪdensUguns+	CC100-12,5/ Cietā	CC100-12,5/ Hydro	CC100-18/ Uguns+
		Materiāla patēriņš uz 1 m²						
Plāksne Nida Expert 12,5 mm	m²	1,0	-	-	-	-	-	-
Plāksne Nida Ūdens 12,5 mm	m²	-	1,0	-	-	-	-	-
Plāksne Nida Uguns Plusss 12,5 mm	m²	-	-	1,0	-	-	-	-
Plāksne Nida Ūdens Uguns Plusss 12,5 mm	m²	-	-	-	1,0	-	-	-
Plāksne Nida Cietā 12,5 mm	m²	-	-	-	-	1,0	-	-
Plāksne Nida Hydro 12,5 mm	m²	-	-	-	-	-	1,0	-
Plāksne Nida Uguns Plusss 18,0 mm	m²	-	-	-	-	-	-	1,0
Profils Nida C100	tek.m	3,6	3,6	3,6	3,6	3,6	3,6	3,6
Profils Nida U100	tek.m	0.7	0.7	0.7	0.7	0.7	0.7	0.7
Dībelis Nida	gab.	0.9	0.9	0.9	0.9	0.9	0.9	0.9
Pašurbjošās skrūves 3,5x9,5/11mm	gab.	6,0	6,0	6,0	6,0	6,0	6,0	6,0
Pašurbjošās skrūves Nida 3,5x25 mm	gab.	12,0	12,0	12,0	12,0	-	-	-
Pašurbjošās skrūves Nida 3,5x35 mm	gab.	-	-	-	-	-	-	12,0
Pašurbjošās skrūves Nida Cietā 35 (3,9x35 mm)	gab.	-	-	-	-	12,0	-	-
Pašurbjošās skrūves Nida Hydro C4 3,5x25 mm	gab.	-	-	-	-	-	12,0	-
Līmlente šuvēm Nida	tek.m	1,4	1,4	1,4	1,4	1,4	1,4	1,4
Akustiskās izolācijas līmlente Nida	tek.m	0.5	0.5	0.5	0.5	0.5	0.5	0.5
Ģipša špaktele Nida Start	kg	0.3	0.3	0.3	0.3	-	-	0.3
Ģipša špaktele Nida Finisz	kg	0.1	0.1	0.1	0.1	-	-	0.1
Gatavā špakte|masa Nida Hydromix [4]	kg	-	-	-	-	0.4	0.4	-
Minerālvate [5]	m²	1,0	1,0	1,0	1,0	1,0	1,0	1,0

[4] Izmantojot ģipša šķiedru plāksnes Nida Cietā, kā alternatīvu varat izmantot arī Nida Planfix Fresh ģipša špakteli.
[5] Pielietojums atbilstoši prasībām.
Patēriņa standartos nav ņemti vērā materiālie zaudējumi.

PIRMIE TIRGŪ SAUSĀS BŪVES SISTĒMAS MARĶĒTA ZĪME CE

Lūdzu, atrodiet mūsu kanālu Siniat Nida YouTube

BRĪVI STĀVOŠI SIENU SEGUMI

nida Apmetums

Ugunsizturības klase:	Maksimālā akustiskā izolācija:	Maksimālais būves augstums:	Būves svars 1m²:	Saistītā dokumenta numurs:
(R)EI30 (R)EI60	12 dB	6900 mm	21,0-35,0 kg	ETA 15/0301

Ekspluatācijas īpašību deklarācija:
DoP/Separate Lining System/0012/15.11.2016

SISTĒMAS:

CC100-25; CC100-30

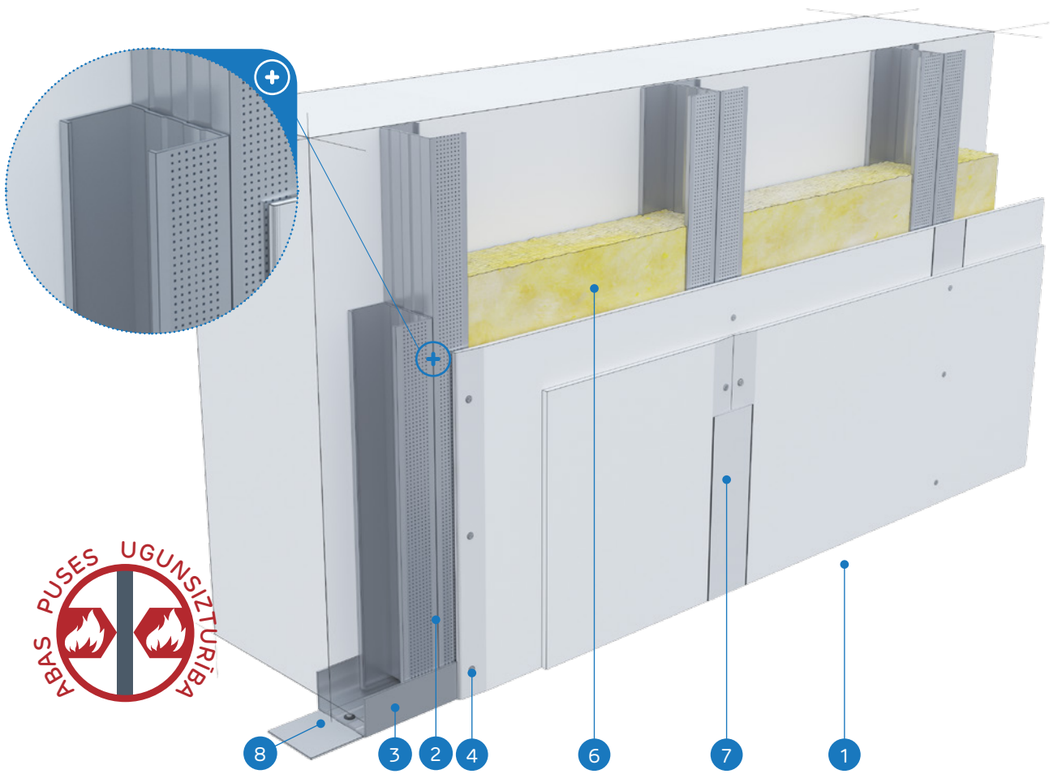

MATERIĀLI:

1. Ģipškartona plāksnes Nida
2. Profils Nida 2x C 100
3. Profils Nida U 100
4. Pašurbjošās skrūves Nida 3,5 x 25 mm
5. Pašurbjošās skrūves Nida 3,5 x 35 mm
6. Izolācijas materiāls minerālvate (pēc izvēles)
7. Šuve starp ģipškartona plāksnēm tiek veidota no Nida ģipša masas ar Nida šuvju līmlenti
8. Blīvējošā akustiskās izolācijas lente Nida

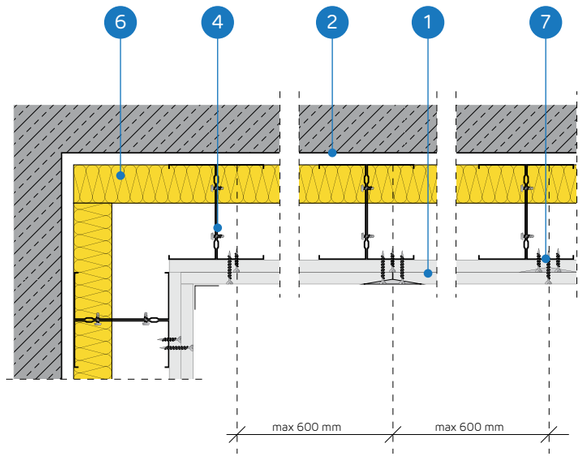

BRĪVI STĀVOŠU SIENU SEGUMU SISTĒMA AR DUBULTU KONSTRUKCIJU NIDA CC100

TEHNISKIE PARAMETRI

Sistēmas nosaukums Nida Apmetums [2]	Ģipša plākšņu apšuvums			Nesošā konstrukcija		Izolācijas materiāls			Maksimālais augstums [1]	Skaņas izolācijas pieaugums	Būves svars 1m²	Ugunsizturības klase	Īpašā sistēma
				Nida profila tips	Nida profilu aksiālais atstatums	Skaņas izolācijai							
	Nida	Biezums [mm]	Apzīmējums sask. ar standartu		[mm]	Minerālvate	Biezums [mm]	Blīvums [kg/m³]	[mm]	ΔRw max [dB]	[kg]	[min.]	
CC100-25/Expert	Expert	2x12,5	A	2xC100	600	pēc izvēles	-	-	6900	12	21.0	-	-
CC100-25/Ūdens [3]	Ūdens	2x12,5	H2	2xC100	600	pēc izvēles	-	-	6900	12	22.0	-	-
CC100-25/Uguns+	Uguns Plusss	2x12,5	DF	2xC100	600	pēc izvēles	-	-	6500	12	25.0	(R)EI30	-
CC100-25/ÚdensUguns+	Ūdens Uguns Plusss	2x12,5	DFH2	2xC100	600	pēc izvēles	-	-	6500	12	25.0	(R)EI30	-
CC100-25/Cietā	Cietā	2x12,5	DEFH1IR	2xC100	600	pēc izvēles	-	-	6500	12	30.0	(R)EI30	●
CC100-25/Hydro	Hydro	2x12,5	GMFH1I	2xC100	600	pēc izvēles	-	-	6500	12	26.0	(R)EI30	●
CC100-30/Uguns+	Uguns Plusss	2x15,0	DF	2xC100	600	pēc izvēles	-	-	6500	12	32.0	(R)EI60	-
CC100-30/Cietā	Cietā	2x15,0	DEFH1IR	2xC100	600	pēc izvēles	-	-	6500	12	35.0	(R)EI60	●
CC100-30/Hydro	Hydro	2x15,0	GMFH1I	2xC100	600	pēc izvēles	-	-	6500	12	32.0	(R)EI60	●

[1] Tehniskais atzinums ITB 1060/12/R33NK.
[2] Eiropas tehniskais novērtējums ETA 15/0301.
[3] Telpās ar relatīvo gaisa mitrumu līdz 85 % stūra sekcijās pret intensīvu ūdens iedarbību ieteicams izmantot Nida Hydro ģipša šķiedru plāksnes (horizontālām un vertikālām virsmām vannas, dušas utt. zonās).

MATERIĀLU PATĒRIŅŠ UZ 1M² BRĪVI STĀVOŠO SIENU SEGUMU NIDA APMETUMS SISTĒMĀ

Materiāla nosaukums	Mērv.	Sistēmas tips Nida Apmetums								
		CC100-25/ Expert	CC100-25/ Ūdens	CC100-25/ Uguns+	CC100-25/ ÚdensUguns+	CC100-25/Cietā	CC100-25/ Hydro	CC100-30/ Uguns+	CC100-30/ Cietā	CC100-30/ Hydro
		Materiāla patēriņš uz 1 m²								
Plāksne Nida Expert 12,5 mm	m²	2,0	-	-	-	-	-	-	-	-
Plāksne Nida Ūdens 12,5 mm	m²	-	2,0	-	-	-	-	-	-	-
Plāksne Nida Uguns Plusss 12,5 mm	m²	-	-	2,0	-	-	-	-	-	-
Plāksne Nida Ūdens Uguns Plusss 12,5 mm	m²	-	-	-	2,0	-	-	-	-	-
Plāksne Nida Cietā 12,5 mm	m²	-	-	-	-	2,0	-	-	-	-
Plāksne Nida Hydro 12,5 mm	m²	-	-	-	-	-	2,0	-	-	-
Plāksne Nida Uguns Plusss 15,0 mm	m²	-	-	-	-	-	-	2,0	-	-
Plāksne Nida Cietā 15,0 mm	m²	-	-	-	-	-	-	-	2,0	-
Plāksne Nida Hydro 15,0 mm	m²	-	-	-	-	-	-	-	-	2,0
Profils Nida C100	tek.m	3,6	3,6	3,6	3,6	3,6	3,6	3,6	3,6	3,6
Profils Nida U100	tek.m	0.7	0.7	0.7	0.7	0.7	0.7	0.7	0.7	0.7
Dibelis Nida	gab.	0.9	0.9	0.9	0.9	0.9	0.9	0.9	0.9	0.9
Pašurbjošās skrūves 3,5x9,5/11mm	gab.	6,0	6,0	6,0	6,0	6,0	6,0	6,0	6,0	6,0
Pašurbjošās skrūves Nida 3,5x25 mm	gab.	4,0	4,0	4,0	4,0	-	-	4,0	-	-
Pašurbjošās skrūves Nida 3,5x35 mm	gab.	12,0	12,0	12,0	12,0	-	-	12,0	-	-
Pašurbjošās skrūves Nida Cietā 35 (3,9x35 mm)	gab.	-	-	-	-	16,0	-	-	4,0	-
Pašurbjošās skrūves Nida Cietā 45 (3,9x45 mm)	gab.	-	-	-	-	-	-	-	12,0	-
Pašurbjošās skrūves Nida Hydro C4 3,5x25 mm	gab.	-	-	-	-	-	4,0	-	-	4,0
Pašurbjošās skrūves Nida Hydro C4 3,5x41 mm	gab.	-	-	-	-	-	12,0	-	-	12,0
Līmlente šuvēm Nida	tek.m	1,4	1,4	1,4	1,4	1,4	1,4	1,4	1,4	1,4
Akustiskās izolācijas līmlente Nida	tek.m	0.5	0.5	0.5	0.5	0.5	0.5	0.5	0.5	0.5
Ģipša špaktele Nida Start	kg	0.6	0.6	0.6	0.6	-	-	0.6	-	-
Ģipša špaktele Nida Finisz	kg	0.1	0.1	0.1	0.1	-	-	0.1	-	-
Gatavā špaktelmasa Nida Hydromix [4]	kg	-	-	-	-	0.7	0.7	-	0.7	0.7
Minerālvate [5]	m²	1,0	1,0	1,0	1,0	1,0	1,0	1,0	1,0	1,0

[4] Izmantojot ģipša šķiedru plāksnes Nida Cietā, kā alternatīvu varat izmantot arī Nida Planfix Fresh ģipša špakteli.
[5] Pielietojums atbilstoši prasībām.
Patēriņa standartos nav ņemti vērā materiālie zaudējumi.

BRĪVI STĀVOŠI SIENU SEGUMI

nida Apmetums

Ugunsizturības klase:	Maksimālā akustiskā izolācija:	Maksimālais būves augstums:	Būves svars 1m²:	Saistītā dokumenta numurs:
(R)EI60	12 dB	6500 mm	34,0-42,0 kg	ETA 15/0301

Ekspluatācijas īpašību deklarācija:
DoP/Separate Lining System/0012/15.11.2016

SISTĒMAS:
CC100-37,5

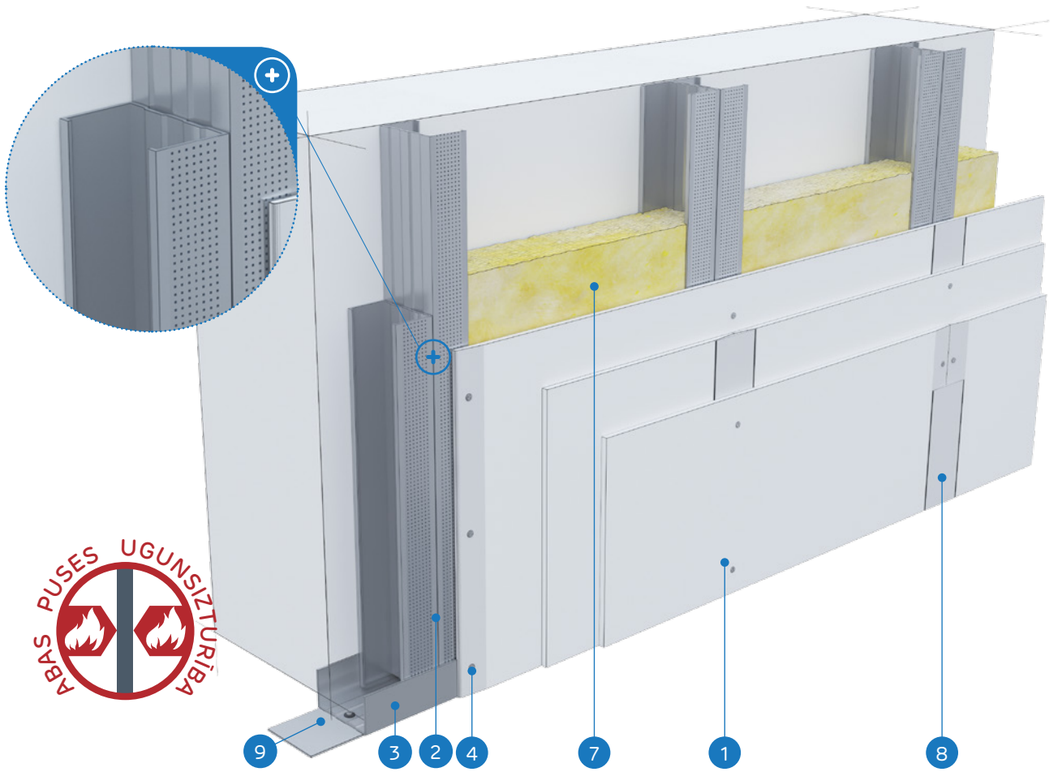

MATERIĀLI:

1. Ģipškartona plāksnes Nida
2. Profils Nida 2x C 100
3. Profils Nida U 100
4. Pašurbjošās skrūves Nida 3,5 x 25 mm
5. Pašurbjošās skrūves Nida 3,5 x 35 mm
6. Pašurbjošās skrūves Nida 3,5 x 55 mm
7. Izolācijas materiāls minerālvate (pēc izvēles)
8. Šuve starp ģipškartona plāksnēm tiek veidota no Nida ģipša masas ar Nida šuvju līmlenti
9. Blīvējošā akustiskās izolācijas lente Nida

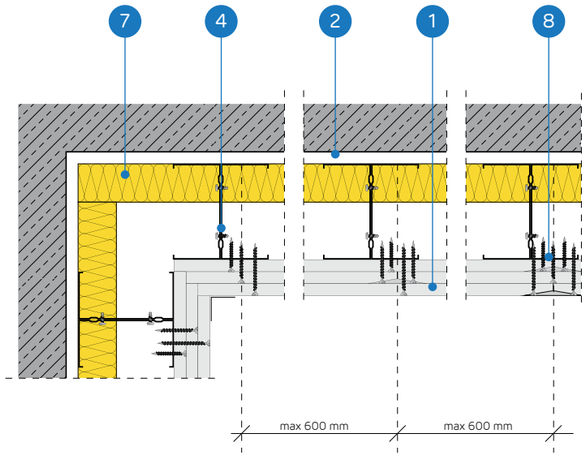

BRĪVI STĀVOŠU SIENU SEGUMU SISTĒMA AR DUBULTU KONSTRUKCIJU NIDA CC100

TEHNISKIE PARAMETRI

Sistēmas nosaukums Nida Apmetums [2]	Ģipša plākšņu apšuvums			Nesošā konstrukcija		Izolācijas materiāls			Maksimālais augstums [1]	Skaņas izolācijas pieaugums	Būves svars 1m²	Ugunsizturības klase	Īpašā sistēma
				Nida profila tips	Nida profilu aksiālais atstatums	Skaņas izolācijai							
	Nida	Biezums [mm]	Apzīmējums sask. ar standartu		[mm]	Minerālvate	Biezums [mm]	Blīvums [kg/m³]	[mm]	ΔRw max [dB]	[kg]	[min.]	
CC100-37,5/Uguns+	Uguns Plusss	3x12,5	DF	2xC100	600	pēc izvēles	-	-	6500	12	34.0	(R)EI60	-
CC100-37,5/ŪdensUguns+	Ūdens Uguns Plusss	3x12,5	DFH2	2xC100	600	pēc izvēles	-	-	6500	12	34.0	(R)EI60	-
CC100-37,5/Cietā	Cietā	3x12,5	DEFH1IR	2xC100	600	pēc izvēles	-	-	6500	12	42.0	(R)EI60	●
CC100-37,5/Hydro	Hydro	3x12,5	GMFH1I	2xC100	600	pēc izvēles	-	-	6500	12	36.0	(R)EI60	●

[1] Tehniskais atzinums ITB 1060/12/R33NK.
[2] Eiropas tehniskais novērtējums ETA 15/0301.

MATERIĀLU PATĒRIŅŠ UZ 1M² BRĪVI STĀVOŠO SIENU SEGUMU NIDA APMETUMS SISTĒMĀ

Materiāla nosaukums	Mērv.	Sistēmas tips Nida Apmetums			
		CC100-37,5/Uguns+	CC100-37,5/ŪdensUguns+	CC100-37,5/Cietā	CC100-37,5/Hydro
		Materiāla patēriņš uz 1 m²			
Plāksne Nida Uguns Plusss 12,5 mm	m²	3,0	-	-	-
Plāksne Nida Ūdens Uguns Plusss 12,5 mm	m²	-	3,0	-	-
Plāksne Nida Cietā 12,5 mm	m²	-	-	3,0	-
Plāksne Nida Hydro 12,5 mm	m²	-	-	-	3,0
Profils Nida C100	tek.m	3,6	3,6	3,6	3,6
Profils Nida U100	tek.m	0.7	0.7	0.7	0.7
Dībelis Nida	gab.	0.9	0.9	0.9	0.9
Pašurbjošās skrūves 3,5x9,5/11mm	gab.	6,0	6,0	6,0	6,0
Pašurbjošās skrūves Nida 3,5x25 mm	gab.	4,0	4,0	-	-
Pašurbjošās skrūves Nida 3,5x35 mm	gab.	4,0	4,0	-	-
Pašurbjošās skrūves Nida 3,5x55 mm	gab.	12,0	12,0	-	-
Pašurbjošās skrūves Nida Cietā 35 (3,9x35 mm)	gab.	-	-	8,0	-
Pašurbjošās skrūves Nida Cietā 55 (3,9x55 mm)	gab.	-	-	12,0	-
Pašurbjošās skrūves Nida Hydro C4 3,5x25 mm	gab.	-	-	-	4,0
Pašurbjošās skrūves Nida Hydro C4 3,5x41 mm	gab.	-	-	-	4,0
Pašurbjošās skrūves Nida Hydro C4 3,5x55 mm	gab.	-	-	-	12,0
Līmlente šuvēm Nida	tek.m	1,4	1,4	1,4	1,4
Akustiskās izolācijas līmlente Nida	tek.m	0.5	0.5	0.5	0.5
Ģipša špaktele Nida Start	kg	0.9	0.9	-	-
Ģipša špaktele Nida Finisz	kg	0.1	0.1	-	-
Gatavā špaktelmasa Nida Hydromix [3]	kg	-	-	1,0	1,0
Minerālvate [4]	m²	1,0	1,0	1,0	1,0

[3] Izmantojot ģipša šķiedru plāksnes Nida Cietā, kā alternatīvu varat izmantot arī Nida Planfix Fresh ģipša špakteli.
[4] Pielietojums atbilstoši prasībām.
Patēriņa standartos nav ņemti vērā materiālie zaudējumi.

BRĪVI STĀVOŠI SIENU SEGUMI

nida Apmetums

Ugunsizturības klase:	Maksimālā akustiskā izolācija:	Maksimālais būves augstums:	Būves svars 1m²:	Saistītā dokumenta numurs:
(R)EI90 (R)EI120	12 dB	6500 mm	45,0-67,0 kg	ETA 15/0301

Ekspluatācijas īpašību deklarācija:
DoP/Separate Lining System/0012/15.11.2016

SISTĒMAS:

CC100-50; CC100-60

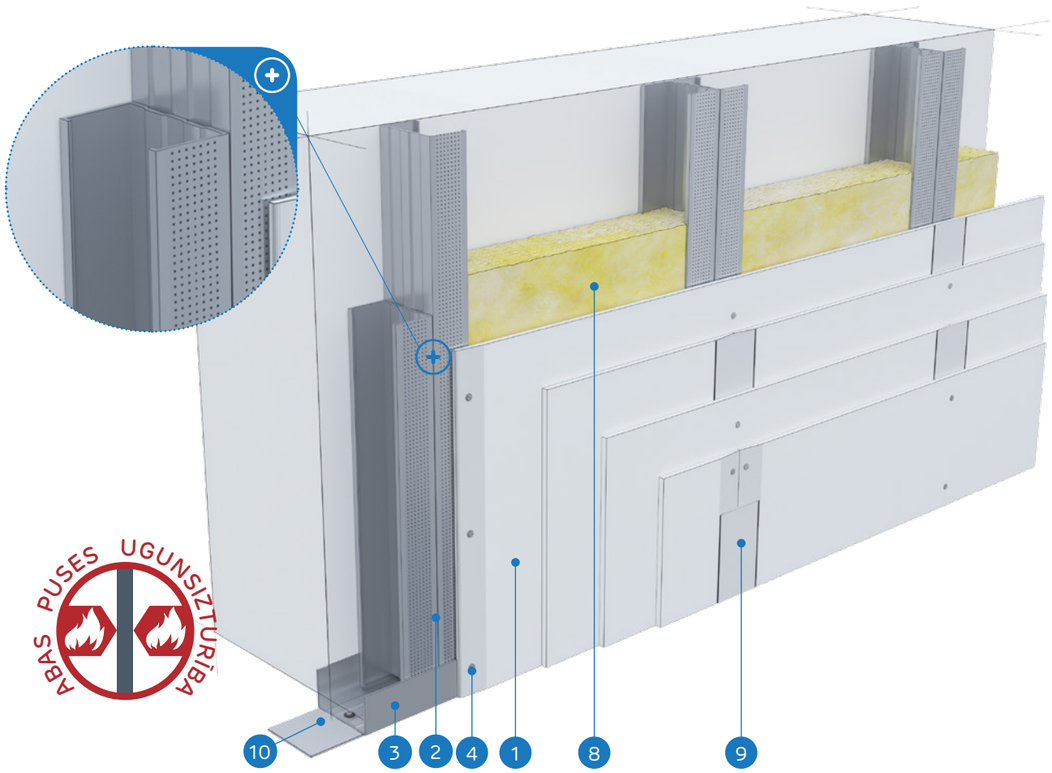

MATERIĀLI:

1. Ģipškartona plāksnes Nida
2. Profils Nida 2x C 100
3. Profils Nida U 100
4. Pašurbjošās skrūves Nida 3,5 x 25 mm
5. Pašurbjošās skrūves Nida 3,5 x 35 mm
6. Pašurbjošās skrūves Nida 3,5 x 55 mm
7. Pašurbjošās skrūves Nida 4,2 x 70 mm
8. Izolācijas materiāls minerālvate (pēc izvēles)
9. Šuve starp ģipškartona plāksnēm tiek veidota no Nida ģipša masas ar Nida šuvju līmlenti
10. Blīvējošā akustiskās izolācijas lente Nida

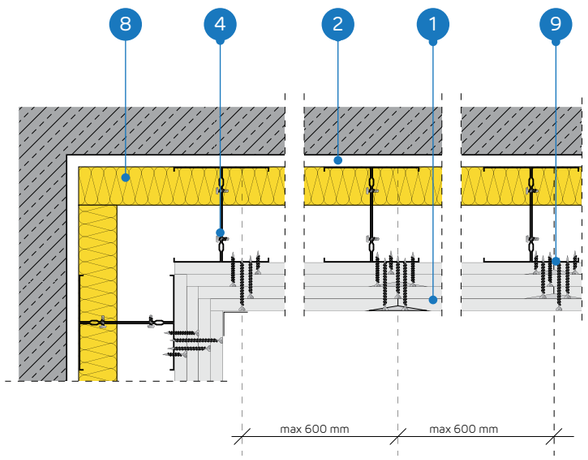

BRĪVI STĀVOŠU SIENU SEGUMU SISTĒMA AR DUBULTU KONSTRUKCIJU NIDA CC100

TEHNISKIE PARAMETRI

Sistēmas nosaukums Nida Apmetums [2]	Ģipša plākšņu apšuvums			Nesošā konstrukcija		Izolācijas materiāls			Maksimālais augstums [1]	Skaņas izolācijas pieaugums	Būves svars 1m²	Ugunsizturības klase	Īpašā sistēma
				Nida profila tips	Nida profilu aksiālais atstatums	Skaņas izolācijai							
	Nida	Biezums [mm]	Apzīmējums sask. ar standartu		[mm]	Minerālvate	Biezums [mm]	Blīvums [kg/m³]	[mm]	ΔRw max [dB]	[kg]	[min.]	
CC100-50/Uguns+	Uguns Plusss	4x12,5	DF	2xC100	600	pēc izvēles	-	-	6500	12	45.0	(R)EI90	-
CC100-50/ŪdensUguns+	Ūdens Uguns Plusss	4x12,5	DFH2	2xC100	600	pēc izvēles	-	-	6500	12	45.0	(R)EI90	-
CC100-50/Cietā	Cietā	4x12,5	DEFH1IR	2xC100	600	pēc izvēles	-	-	6500	12	56.0	(R)EI90	●
CC100-50/Hydro	Hydro	4x12,5	GMFH1I	2xC100	600	pēc izvēles	-	-	6500	12	48.0	(R)EI90	●
CC100-60/Uguns+	Uguns Plusss	4x15,0	DF	2xC100	600	pēc izvēles	-	-	6500	12	59.0	(R)EI120	-
CC100-60/Cietā	Cietā	4x15,0	DEFH1IR	2xC100	600	pēc izvēles	-	-	6500	12	67.0	(R)EI120	●
CC100-60/Hydro	Hydro	4x15,0	GMFH1I	2xC100	600	pēc izvēles	-	-	6500	12	59.0	(R)EI120	●

[1] Tehniskais atzinums ITB 1060/12/R33NK.
[2] Eiropas tehniskais novērtējums ETA 15/0301.

MATERIĀLU PATĒRIŅŠ UZ 1M² BRĪVI STĀVOŠO SIENU SEGUMU NIDA APMETUMS SISTĒMĀ

Materiāla nosaukums	Mērv.	Sistēmas tips Nida Apmetums						
		CC100-50/ Uguns+	CC100-50/ ŪdensUguns+	CC100-50/ Cietā	CC100-50/ Hydro	CC100-60/ Uguns+	CC100-60/ Cietā	CC100-60/ Hydro
		Materiāla patēriņš uz 1 m²						
Plāksne Nida Uguns Plusss 12,5 mm	m²	4,0	-	-	-	-	-	-
Plāksne Nida Ūdens Uguns Plusss 12,5 mm	m²	-	4,0	-	-	-	-	-
Plāksne Nida Cietā 12,5 mm	m²	-	-	4,0	-	-	-	-
Plāksne Nida Hydro 12,5 mm	m²	-	-	-	4,0	-	-	-
Plāksne Nida Uguns Plusss 15,0 mm	m²	-	-	-	-	4,0	-	-
Plāksne Nida Cietā 15,0 mm	m²	-	-	-	-	-	4,0	-
Plāksne Nida Hydro 15,0 mm	m²	-	-	-	-	-	-	4,0
Profils Nida C100	tek.m	3,6	3,6	3,6	3,6	3,6	3,6	3,6
Profils Nida U100	tek.m	0.7	0.7	0.7	0.7	0.7	0.7	0.7
Dibelis Nida	gab.	0.9	0.9	0.9	0.9	0.9	0.9	0.9
Pašurbjošās skrūves 3,5x9,5/11mm	gab.	6,0	6,0	6,0	6,0	6,0	6,0	6,0
Pašurbjošās skrūves Nida 3,5x25 mm	gab.	4,0	4,0	-	-	4,0	-	-
Pašurbjošās skrūves Nida 3,5x35 mm	gab.	4,0	4,0	-	-	-	-	-
Pašurbjošās skrūves Nida 3,5x45 mm	gab.	-	-	-	-	4,0	-	-
Pašurbjošās skrūves Nida 3,5x55 mm	gab.	4,0	4,0	-	-	4,0	-	-
Pašurbjošās skrūves Nida 4,2x70 mm	gab.	12,0	12,0	-	-	12,0	-	-
Pašurbjošās skrūves Nida Cietā 35 (3,9x35 mm)	gab.	-	-	8,0	-	-	4,0	-
Pašurbjošās skrūves Nida Cietā 45 (3,9x45 mm)	gab.	-	-	-	-	-	4,0	-
Pašurbjošās skrūves Nida Cietā 55 (3,9x55 mm)	gab.	-	-	4,0	-	-	4,0	-
Pašurbjošās skrūves Nida Cietā 70 (4,2x70 mm)	gab.	-	-	12,0	-	-	12,0	-
Pašurbjošās skrūves Nida Hydro C4 3,5x25 mm	gab.	-	-	-	4,0	-	-	4,0
Pašurbjošās skrūves Nida Hydro C4 3,5x41 mm	gab.	-	-	-	4,0	-	-	4,0
Pašurbjošās skrūves Nida Hydro C4 3,5x55 mm	gab.	-	-	-	4,0	-	-	4,0
Pašurbjošās skrūves Nida Hydro C4 4,2x70 mm	gab.	-	-	-	12,0	-	-	12,0
Līmlente šuvēm Nida	tek.m	1,4	1,4	1,4	1,4	1,4	1,4	1,4
Akustiskās izolācijas līmlente Nida	tek.m	0.5	0.5	0.5	0.5	0.5	0.5	0.5
Ģipša špaktele Nida Start	kg	1,2	1,2	-	-	1,2	-	-
Ģipša špaktele Nida Finisz	kg	0.1	0.1	-	-	0.1	-	-
Gatavā špaktelmasa Nida Hydromix [3]	kg	-	-	1,3	1,3	-	1,3	1,3
Minerālvate [4]	m²	1,0	1,0	1,0	1,0	1,0	1,0	1,0

[3] Izmantojot ģipša šķiedru plāksnes Nida Cietā, kā alternatīvu varat izmantot arī Nida Planfix Fresh ģipša špakteli.
[4] Pielietojums atbilstoši prasībām.
Patēriņa standartos nav ņemti vērā materiālie zaudējumi.

BRĪVI STĀVOŠI SIENU SEGUMI

nida Apmetums

Ugunsizturības klase:	Maksimālā akustiskā izolācija:	Maksimālais būves augstums:	Būves svars 1m²:	Saistītā dokumenta numurs:
neattiecas	37 dB	4050 mm	12,0-22,0 kg	ETA 15/0301

Ekspluatācijas īpašību deklarācija:
DoP/Separate Lining System/0012/15.11.2016

SISTĒMAS:

UAR50-12,5; UAR50-25

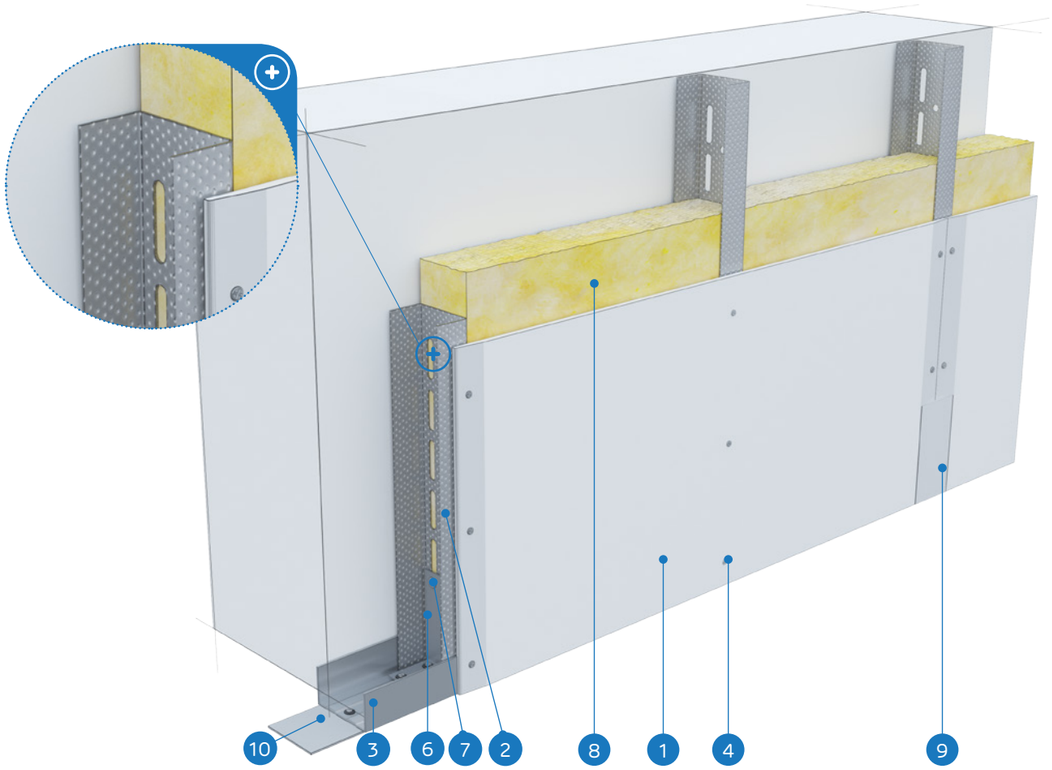

MATERIĀLI:

1. Ģipškartona plāksnes Nida
2. Profils Nida UAR 50
3. Profils Nida U 50
4. Dībelis Nida
5. Pašurbjošās skrūves Nida 3,5 x 25 mm
6. Leņķis UA 50 profilam
7. Skrūve Nida M8
8. Izolācijas materiāls minerālvate (pēc izvēles)
9. Šuve starp ģipškartona plāksnēm tiek veidota no Nida ģipša masas ar Nida šuvju līmlenti
10. Blīvējošā akustiskās izolācijas lente Nida

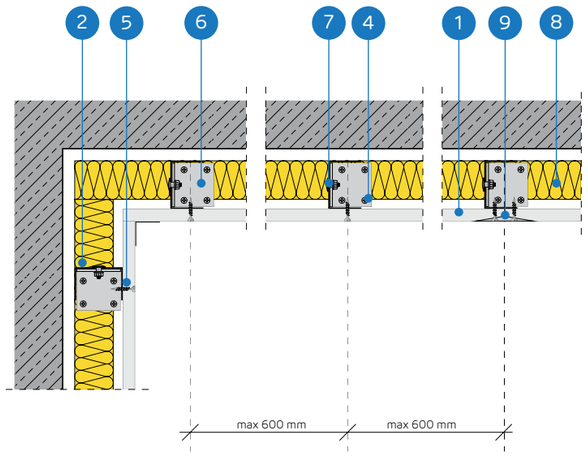

BRĪVI STĀVOŠU SIENU SEGUMU SISTĒMA AR KONSTRUKCIJU NIDA UAR 50

TEHNISKIE PARAMETRI

Sistēmas nosaukums Nida Apmetums [4]	Ģipša plākšņu apšuvums [1]			Nesošā konstrukcija		Izolācijas materiāls			Maksimālais augstums [2]	Akustiskā izolācija			Būves svars 1m²	Ugunsizturības klase	Īpašā sistēma
				Nida profila tips	Nida UAR50 profilu atstatums	Skaņas izolācijai									
	Nida	Biezums [mm]	Apzīmējums sask. ar standartu		[mm]	Minerālvate	Biezums [mm]	Blīvums [kg/m³]	[mm]	Rw [dB]	Ra1 [dB]	Ra2 [dB]	[kg]	[min.]	
UAR50-12,5/Expert	Expert	12,5	A	UAR50	600	stikla/akmens	50	12	3880	34	32	28	12.0	-	-
UAR50-12,5/Ūdens [3]	Ūdens	12,5	H2	UAR50	600	stikla/akmens	50	12	3880	34	32	28	13.0	-	-
UAR50-25/Expert	Expert	2x12,5	A	UAR50	600	stikla/akmens	50	12	4050	37	35	31	21.0	-	-
UAR50-25/Ūdens [3]	Ūdens	2x12,5	H2	UAR50	600	stikla/akmens	50	12	4050	37	35	31	22.0	-	-

[1] Ir pieļaujama visu Nida ģipškartona un ģipša plākšņu veidu izmantošana.
[2] Tehniskais atzinums ITB 1060/12/R33NK.
[3] Telpās ar relatīvo gaisa mitrumu līdz 85 % stūra sekcijās pret intensīvu ūdens iedarbību ieteicams izmantot Nida Hydro ģipša šķiedru plāksnes (horizontālām un vertikālām virsmām vannas, dušas utt. zonās).
[4] Eiropas tehniskais novērtējums ETA 15/0301.

MATERIĀLU PATĒRIŅŠ UZ 1M² BRĪVI STĀVOŠO SIENU SEGUMU NIDA APMETUMS SISTĒMĀ

Materiāla nosaukums	Mērv.	Sistēmas tips Nida Apmetums			
		UAR50-12,5/Expert	UAR50-12,5/Ūdens	UAR50-25/Expert	UAR50-25/Ūdens
		Materiāla patēriņš uz 1 m²			
Plāksne Nida Expert 12,5 mm	m²	1,0	-	2,0	-
Plāksne Nida Ūdens 12,5 mm	m²	-	1,0	-	2,0
Rāmja profils Nida UAR50	tek.m	1,8	1,8	1,8	1,8
Profils Nida U50	tek.m	0.7	0.7	0.7	0.7
Leņķis Nida UAR50 profilam	gab.	1,0	1,0	1,0	1,0
Skrūve Nida M8	gab.	2,0	2,0	2,0	2,0
Dībelis Nida	gab.	0.6	0.6	0.6	0.6
Pašurbjošās skrūves 2 mm Nida 3,5x25 mm	gab.	12,0	12,0	4,0	4,0
Pašurbjošās skrūves 2 mm Nida 3,5x35 mm	gab.	-	-	12,0	12,0
Līmlente šuvēm Nida	tek.m	1,4	1,4	1,4	1,4
Akustiskās izolācijas līmlente Nida	tek.m	0.8	0.8	0.8	0.8
Ģipša špaktele Nida Start	kg	0.3	0.3	0.6	0.6
Ģipša špaktele Nida Finisz	kg	0.1	0.1	0.1	0.1
Minerālvate [5]	m²	1,0	1,0	1,0	1,0

[5] Pielietojums atbilstoši prasībām.
Patēriņa standartos nav ņemti vērā materiālie zaudējumi.

BRĪVI STĀVOŠI SIENU SEGUMI

nida Apmetums

Ugunsizturības klase:	Maksimālā akustiskā izolācija:	Maksimālais būves augstums:	Būves svars 1m²:	Saistītā dokumenta numurs:
neattiecas	37 dB	5170 mm	13,0-22,0 kg	ETA 15/0301

Ekspluatācijas īpašību deklarācija:
DoP/Separate Lining System/0012/15.11.2016

SISTĒMAS:

UAR75-12,5; UAR75-25

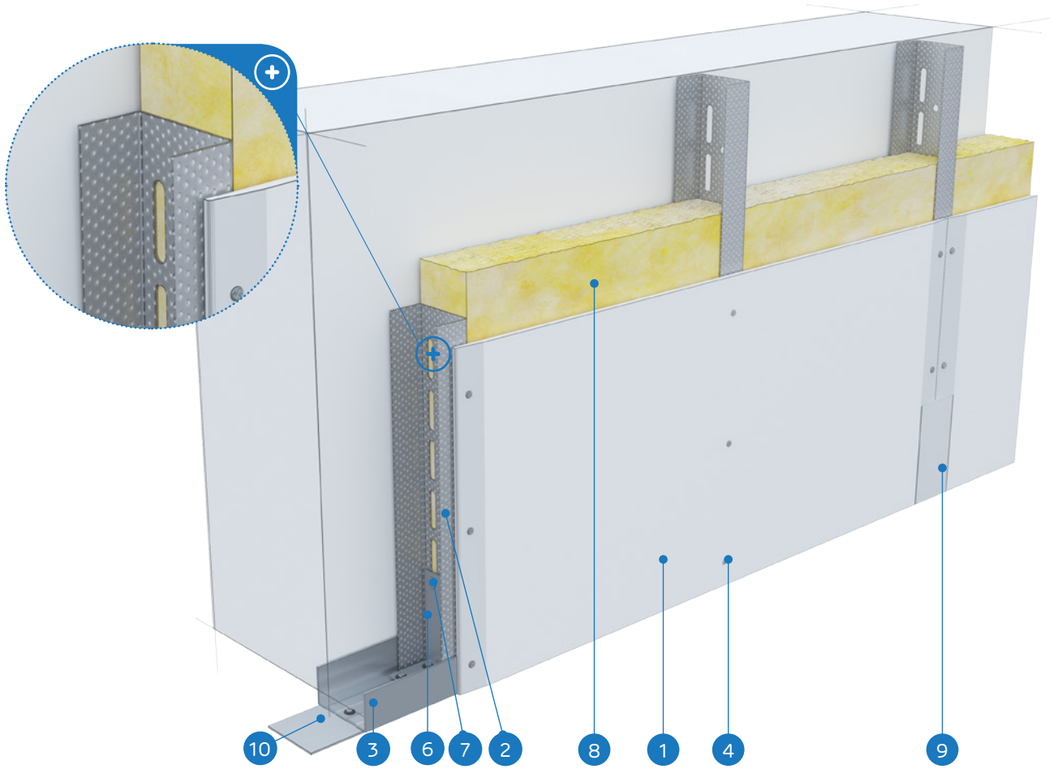

MATERIĀLI:

1. Ģipškartona plāksnes Nida
2. Profils Nida UAR 75
3. Profils Nida U 75
4. Dībelis Nida
5. Pašurbjošās skrūves Nida 3,5 x 25 mm
6. Leņķis UA 75 profilam
7. Skrūve Nida M8
8. Izolācijas materiāls minerālvate (pēc izvēles)
9. Šuve starp ģipškartona plāksnēm tiek veidota no Nida ģipša masas ar Nida šuvju līmlenti
10. Blīvējošā akustiskās izolācijas lente Nida

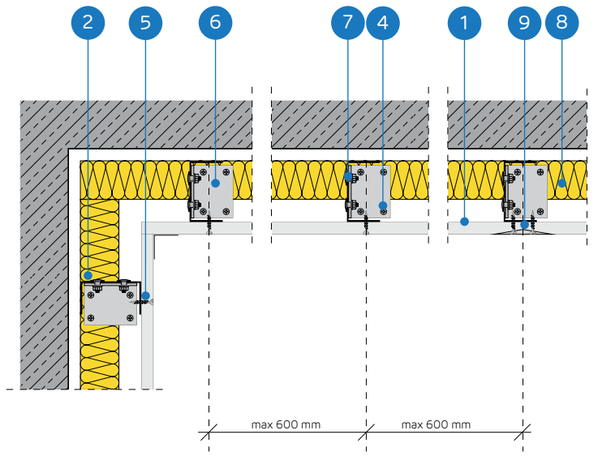

BRĪVI STĀVOŠU SIENU SEGUMU SISTĒMA AR KONSTRUKCIJU NIDA UAR 75

TEHNISKIE PARAMETRI

Sistēmas nosaukums Nida Apmetums [4]	Ģipša plākšņu apšuvums [1]			Nesošā konstrukcija		Izolācijas materiāls			Maksimālais augstums [2]	Akustiskā izolācija			Būves svars 1m²	Ugunsizturības klase	Īpašā sistēma
				Nida profila tips	Nida UAR75 profilu atstatums	Skaņas izolācijai									
	Nida	Biezums [mm]	Apzīmējums sask. ar standartu		[mm]	Minerālvate	Biezums [mm]	Blīvums [kg/m³]	[mm]	Rw [dB]	Ra1 [dB]	Ra2 [dB]	[kg]	[min.]	
UAR75-12,5/Expert	Expert	12,5	A	UAR75	600	stikla/akmens	50	12	5130	34	32	28	13.0	-	-
UAR75-12,5/Ūdens [3]	Ūdens	12,5	H2	UAR75	600	stikla/akmens	50	12	5130	34	32	28	13.0	-	-
UAR75-25/Expert	Expert	2x12,5	A	UAR75	600	stikla/akmens	50	12	5170	37	35	31	21.0	-	-
UAR75-25/Ūdens [3]	Ūdens	2x12,5	H2	UAR75	600	stikla/akmens	50	12	5170	37	35	31	22.0	-	-

[1] Ir pieļaujama visu Nida ģipškartona un ģipša plākšņu veidu izmantošana.
[2] Tehniskais atzinums ITB 1060/12/R33NK.
[3] Telpās ar relatīvo gaisa mitrumu līdz 85 % stūra sekcijās pret intensīvu ūdens iedarbību ieteicams izmantot Nida Hydro ģipša šķiedru plāksnes (horizontālām un vertikālām virsmām vannas, dušas utt. zonās).
[4] Eiropas tehniskais novērtējums ETA 15/0301.

MATERIĀLU PATĒRIŅŠ UZ 1M² BRĪVI STĀVOŠO SIENU SEGUMU NIDA APMETUMS SISTĒMĀ

Materiāla nosaukums	Mērv.	Sistēmas tips Nida Apmetums			
		UAR75-12,5/Expert	UAR75-12,5/Ūdens	UAR75-25/Expert	UAR75-25/Ūdens
		Materiāla patēriņš uz 1 m²			
Plāksne Nida Expert 12,5 mm	m²	1,0	-	2,0	-
Plāksne Nida Ūdens 12,5 mm	m²	-	1,0	-	2,0
Rāmja profils Nida UAR75	tek.m	1,8	1,8	1,8	1,8
Profils Nida U75	tek.m	0.7	0.7	0.7	0.7
Leņķis Nida UAR75 profilam	gab.	1,0	1,0	1,0	1,0
Skrūve Nida M8	gab.	2,0	2,0	2,0	2,0
Dībelis Nida	gab.	0.6	0.6	0.6	0.6
Pašurbjošās skrūves 2 mm Nida 3,5x25 mm	gab.	12,0	12,0	4,0	4,0
Pašurbjošās skrūves 2 mm Nida 3,5x35 mm	gab.	-	-	12,0	12,0
Līmlente šuvēm Nida	tek.m	1,4	1,4	1,4	1,4
Akustiskās izolācijas līmlente Nida	tek.m	0.8	0.8	0.8	0.8
Ģipša špaktele Nida Start	kg	0.3	0.3	0.6	0.6
Ģipša špaktele Nida Finisz	kg	0.1	0.1	0.1	0.1
Minerālvate [5]	m²	1,0	1,0	1,0	1,0

[5] Pielietojums atbilstoši prasībām.
Patēriņa standartos nav ņemti vērā materiālie zaudējumi.

BRĪVI STĀVOŠI SIENU SEGUMI

nida Apmetums

Ugunsizturības klase:	Maksimālā akustiskā izolācija:	Maksimālais būves augstums:	Būves svars 1m²:	Saistītā dokumenta numurs:
neattiecas	37 dB	6250 mm	13,0-23,0 kg	ETA 15/0301

Ekspluatācijas īpašību deklarācija:
DoP/Separate Lining System/0012/15.11.2016

SISTĒMAS:

UAR100-12,5; UAR100-25

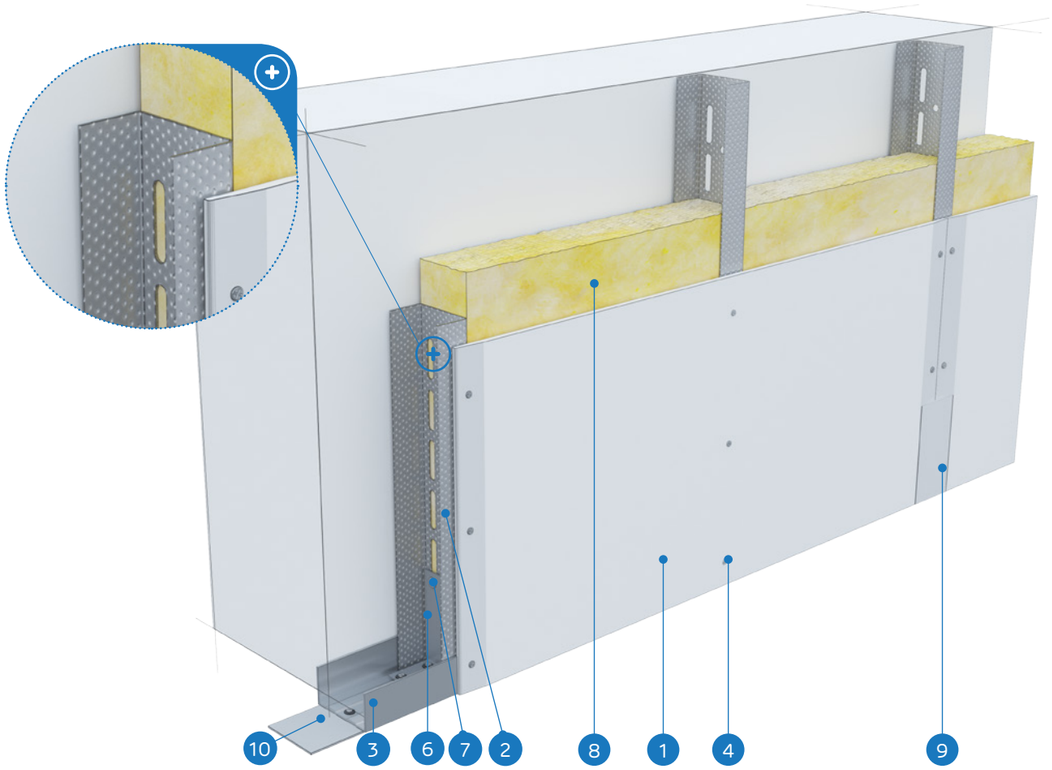

MATERIĀLI:

1. Ģipškartona plāksnes Nida
2. Profils Nida UAR 100
3. Profils Nida U 100
4. Dībelis Nida
5. Pašurbjošās skrūves Nida 3,5 x 25 mm
6. Leņķis UA 100 profilam
7. Skrūve Nida M8
8. Izolācijas materiāls minerālvate (pēc izvēles)
9. Šuve starp ģipškartona plāksnēm tiek veidota no Nida ģipša masas ar Nida šuvju līmlenti
10. Blīvējošā akustiskās izolācijas lente Nida

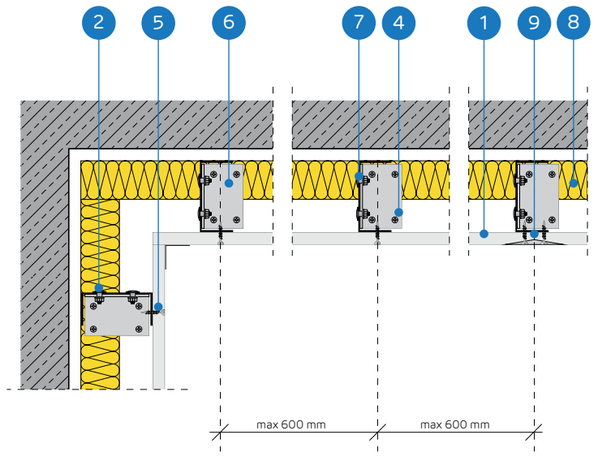

BRĪVI STĀVOŠU SIENU SEGUMU SISTĒMA AR KONSTRUKCIJU NIDA UAR 100

TEHNISKIE PARAMETRI

Sistēmas nosaukums Nida Apmetums [4]	Ģipša plākšņu apšuvums [1]			Nesošā konstrukcija		Izolācijas materiāls			Maksimālais augstums [2]	Akustiskā izolācija			Būves svars 1m²	Ugunsizturības klase	Īpašā sistēma
				Nida profila tips	Nida UAR100 profilu atstatums	Skaņas izolācijai									
	Nida	Biezums [mm]	Apzīmējums sask. ar standartu		[mm]	Minerālvate	Biezums [mm]	Blīvums [kg/m³]	[mm]	Rw [dB]	Ra1 [dB]	Ra2 [dB]	[kg]	[min.]	
UAR100-12,5/Expert	Expert	12,5	A	UAR100	600	stikla/akmens	50	12	6170	34	32	28	13.0	-	-
UAR100-12,5/Ūdens [3]	Ūdens	12,5	H2	UAR100	600	stikla/akmens	50	12	6170	34	32	28	14.0	-	-
UAR100-25/Expert	Expert	2x12,5	A	UAR100	600	stikla/akmens	50	12	6250	37	35	31	22.0	-	-
UAR100-25/Ūdens [3]	Ūdens	2x12,5	H2	UAR100	600	stikla/akmens	50	12	6250	37	35	31	23.0	-	-

[1] Ir pieļaujama visu Nida ģipškartona un ģipša plākšņu veidu izmantošana.
[2] Tehniskais atzinums ITB 1060/12/R33NK.
[3] Telpās ar relatīvo gaisa mitrumu līdz 85 % stūra sekcijās pret intensīvu ūdens iedarbību ieteicams izmantot Nida Hydro ģipša šķiedru plāksnes (horizontālām un vertikālām virsmām vannas, dušas utt. zonās).
[4] Eiropas tehniskais novērtējums ETA 15/0301.

MATERIĀLU PATĒRIŅŠ UZ 1M² BRĪVI STĀVOŠO SIENU SEGUMU NIDA APMETUMS SISTĒMĀ

Materiāla nosaukums	Mērv.	Sistēmas tips Nida Apmetums			
		UAR100-12,5/Expert	UAR100-12,5/Ūdens	UAR100-25/Expert	UAR100-25/Ūdens
		Materiāla patēriņš uz 1 m²			
Plāksne Nida Expert 12,5 mm	m²	1,0	-	2,0	-
Plāksne Nida Ūdens 12,5 mm	m²	-	1,0	-	2,0
Rāmja profils Nida UAR100	tek.m	1,8	1,8	1,8	1,8
Profils Nida U100	tek.m	0.7	0.7	0.7	0.7
Leņķis Nida UAR100 profilam	gab.	1,0	1,0	1,0	1,0
Skrūve Nida M8	gab.	2,0	2,0	2,0	2,0
Dībelis Nida	gab.	0.6	0.6	0.6	0.6
Pašurbjošās skrūves 2 mm Nida 3,5x25 mm	gab.	12,0	12,0	4,0	4,0
Pašurbjošās skrūves 2 mm Nida 3,5x35 mm	gab.	-	-	12,0	12,0
Līmlente šuvēm Nida	tek.m	1,4	1,4	1,4	1,4
Akustiskās izolācijas līmlente Nida	tek.m	0.8	0.8	0.8	0.8
Ģipša špaktele Nida Start	kg	0.3	0.3	0.6	0.6
Ģipša špaktele Nida Finisz	kg	0.1	0.1	0.1	0.1
Minerālvate [5]	m²	1,0	1,0	1,0	1,0

[5] Pielietojums atbilstoši prasībām.
Patēriņa standartos nav ņemti vērā materiālie zaudējumi.

BRĪVI STĀVOŠI SIENU SEGUMI

nida Apmetums

Ugunsizturības klase:	Maksimālā akustiskā izolācija:	Maksimālais būves augstums:	Būves svars 1m²:	Saistītā dokumenta numurs:
neattiecas	neattiecas	5310 mm	15,0-25,0 kg	ETA 15/0301

Ekspluatācijas īpašību deklarācija:
DoP/Separate Lining System/0012/15.11.2016

SISTĒMAS:

UARUAR50-12,5; UARUAR50-25

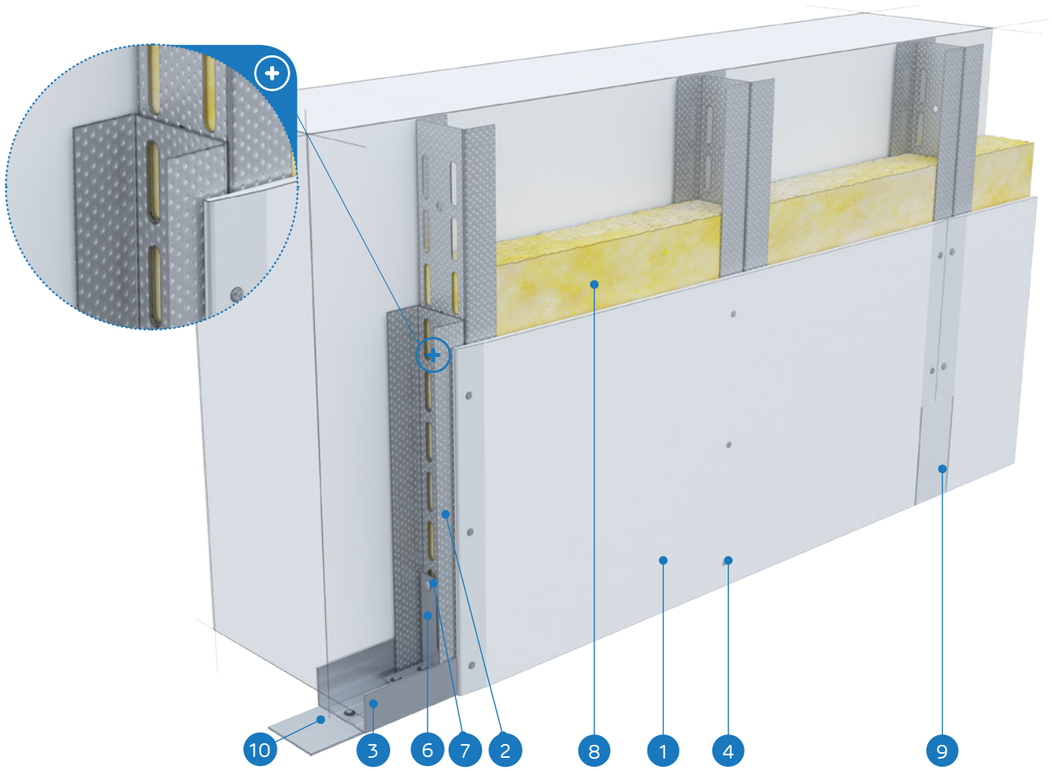

MATERIĀLI:

1. Ģipškartona plāksnes Nida
2. Profils Nida 2x UAR 50
3. Profils Nida U 50
4. Dībelis Nida
5. Pašurbjošās skrūves Nida 3,5 x 25 mm
6. Leņķis UA 50 profilam
7. Skrūve Nida M8
8. Izolācijas materiāls minerālvate (pēc izvēles)
9. Šuve starp ģipškartona plāksnēm tiek veidota no Nida ģipša masas ar Nida šuvju līmlenti
10. Blīvējošā akustiskās izolācijas lente Nida

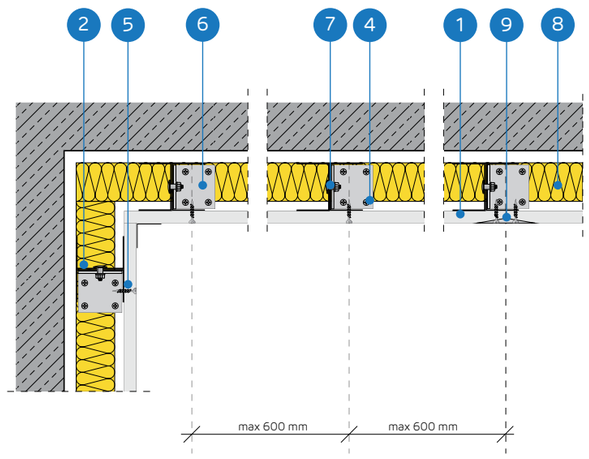

BRĪVI STĀVOŠU SIENU SEGUMU SISTĒMA AR KONSTRUKCIJU NIDA UARUAR 50

TEHNISKIE PARAMETRI

Sistēmas nosaukums Nida Apmetums [4]	Ģipša plākšņu apšuvums [1]			Nesošā konstrukcija		Izolācijas materiāls			Maksimālais augstums [2]	Akustiskā izolācija			Būves svars 1m²	Ugunsizturības klase	Īpašā sistēma
				Nida profila tips	Nida profilu aksiālais atstatums	Skaņas izolācijai									
	Nida	Biezums [mm]	Apzīmējums sask. ar standartu		[mm]	Minerālvate	Biezums [mm]	Blīvums [kg/m³]	[mm]	Rw [dB]	Ra1 [dB]	Ra2 [dB]	[kg]	[min.]	
UARUAR50-12,5/Expert	Expert	12,5	A	2xUAR50	600	pēc izvēles	-	-	5000	-	-	-	15.0	-	-
UARUAR50-12,5/Ūdens [3]	Ūdens	12,5	H2	2xUAR50	600	pēc izvēles	-	-	5000	-	-	-	16.0	-	-
UARUAR50-25/Expert	Expert	2x12,5	A	2xUAR50	600	pēc izvēles	-	-	5310	-	-	-	24.0	-	-
UARUAR50-25/Ūdens [3]	Ūdens	2x12,5	H2	2xUAR50	600	pēc izvēles	-	-	5310	-	-	-	25.0	-	-

[1] Ir pieļaujama visu Nida ģipškartona un ģipša plākšņu veidu izmantošana.
[2] Tehniskais atzinums ITB 1060/12/R33NK.
[3] Telpās ar relatīvo gaisa mitrumu līdz 85 % stūra sekcijās pret intensīvu ūdens iedarbību ieteicams izmantot Nida Hydro ģipša šķiedru plāksnes (horizontālām un vertikālām virsmām vannas, dušas utt. zonās).
[4] Eiropas tehniskais novērtējums ETA 15/0301.

MATERIĀLU PATĒRIŅŠ UZ 1M² BRĪVI STĀVOŠO SIENU SEGUMU NIDA APMETUMS SISTĒMĀ

Materiāla nosaukums	Mērv.	Sistēmas tips Nida Apmetums			
		UARUAR50-12,5/Expert	UARUAR50-12,5/Ūdens	UARUAR50-25/Expert	UARUAR50-25/Ūdens
		Materiāla patēriņš uz 1 m²			
Plāksne Nida Expert 12,5 mm	m²	1,0	-	2,0	-
Plāksne Nida Ūdens 12,5 mm	m²	-	1,0	-	2,0
Rāmja profils Nida UAR50	tek.m	3,6	3,6	3,6	3,6
Profils Nida U50	tek.m	0,7	0,7	0,7	0,7
Leņķis Nida UAR50 profilam	gab.	1,0	1,0	1,0	1,0
Skrūve Nida M8	gab.	8,0	8,0	8,0	8,0
Dībelis Nida	gab.	0,6	0,6	0,6	0,6
Pašurbjošās skrūves 2 mm Nida 3,5x25 mm	gab.	12,0	12,0	4,0	4,0
Pašurbjošās skrūves 2 mm Nida 3,5x35 mm	gab.	-	-	12,0	12,0
Līmlente šuvēm Nida	tek.m	1,4	1,4	1,4	1,4
Akustiskās izolācijas līmlente Nida	tek.m	0,8	0,8	0,8	0,8
Ģipša špaktele Nida Start	kg	0,3	0,3	0,6	0,6
Ģipša špaktele Nida Finisz	kg	0,1	0,1	0,1	0,1
Minerālvate [5]	m²	1,0	1,0	1,0	1,0

[5] Pielietojums atbilstoši prasībām.
Patēriņa standartos nav ņemti vērā materiālie zaudējumi.

BRĪVI STĀVOŠI SIENU SEGUMI

nida Apmetums

Ugunsizturības klase:	Maksimālā akustiskā izolācija:	Maksimālais būves augstums:	Būves svars 1m²:	Saistītā dokumenta numurs:
neattiecas	neattiecas	6760 mm	17,0-26,0 kg	ETA 15/0301

Ekspluatācijas īpašību deklarācija:
DoP/Separate Lining System/0012/15.11.2016

SISTĒMAS:

UARUAR75-12,5; UARUAR75-25

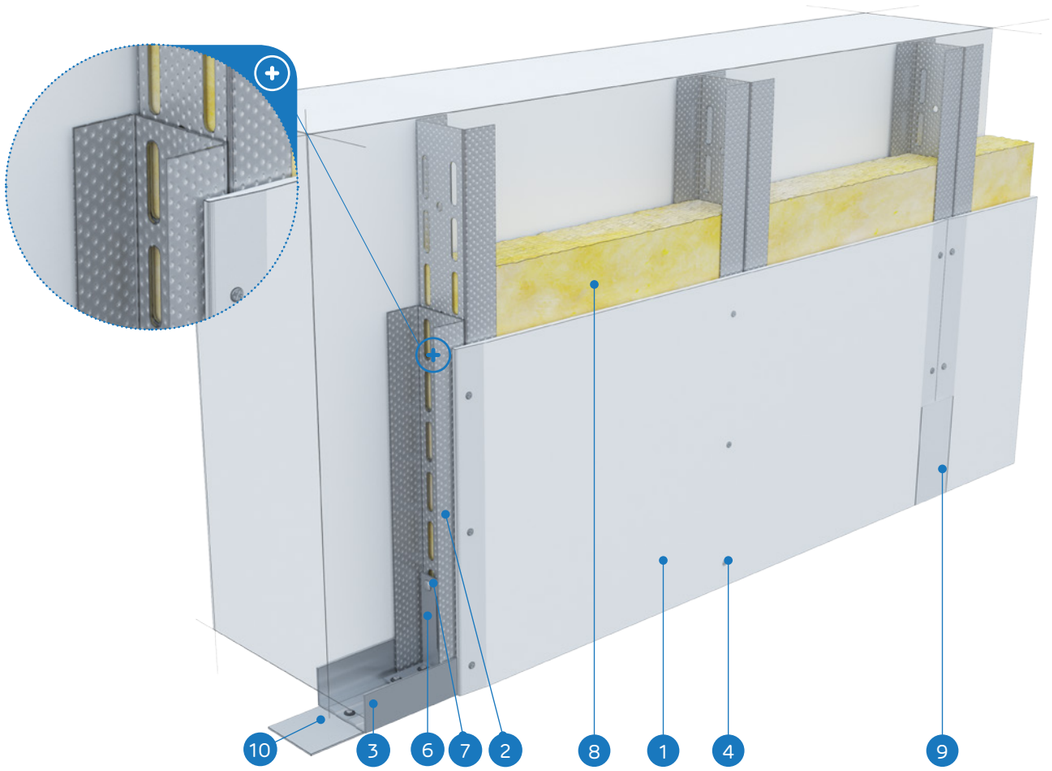

MATERIĀLI:

1. Ģipškartona plāksnes Nida
2. Profils Nida 2x UAR 75
3. Profils Nida U 75
4. Dībelis Nida
5. Pašurbjošās skrūves Nida 3,5 x 25 mm
6. Leņķis UA 75 profilam
7. Skrūve Nida M8
8. Izolācijas materiāls minerālvate (pēc izvēles)
9. Šuve starp ģipškartona plāksnēm tiek veidota no Nida ģipša masas ar Nida šuvju līmlenti
10. Blīvējošā akustiskās izolācijas lente Nida

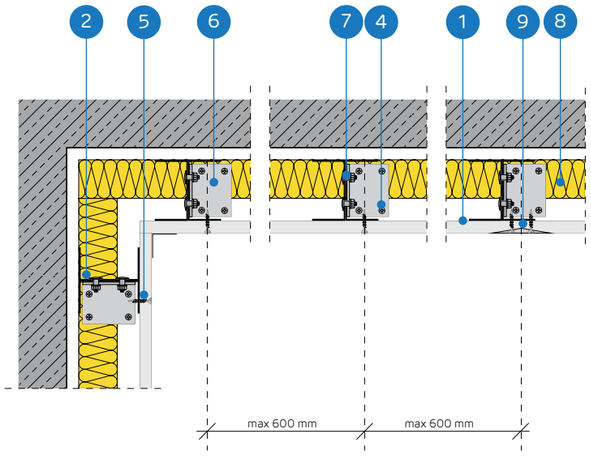

BRĪVI STĀVOŠU SIENU SEGUMU SISTĒMA AR KONSTRUKCIJU NIDA UARUAR 75

TEHNISKIE PARAMETRI

Sistēmas nosaukums Nida Apmetums [4]	Ģipša plākšņu apšuvums [1]			Nesošā konstrukcija		Izolācijas materiāls			Maksimālais augstums [2]	Akustiskā izolācija			Būves svars 1m²	Ugunsizturības klase	Īpašā sistēma
				Nida profila tips	Nida profilu aksiālais atstatums	Skaņas izolācijai									
	Nida	Biezums [mm]	Apzīmējums sask. ar standartu		[mm]	Minerālvate	Biezums [mm]	Blīvums [kg/m³]	[mm]	Rw [dB]	Ra1 [dB]	Ra2 [dB]	[kg]	[min.]	
UARUAR75-12,5/Expert	Expert	12,5	A	2xUAR75	600	pēc izvēles	-	-	6590	-	-	-	17.0	-	-
UARUAR75-12,5/Ūdens [3]	Ūdens	12,5	H2	2xUAR75	600	pēc izvēles	-	-	6590	-	-	-	17.0	-	-
UARUAR75-25/Expert	Expert	2x12,5	A	2xUAR75	600	pēc izvēles	-	-	6760	-	-	-	25.0	-	-
UARUAR75-25/Ūdens [3]	Ūdens	2x12,5	H2	2xUAR75	600	pēc izvēles	-	-	6760	-	-	-	26.0	-	-

[1] Ir pieļaujama visu Nida ģipškartona un ģipša plākšņu veidu izmantošana.
[2] Tehniskais atzinums ITB 1060/12/R33NK.
[3] Telpās ar relatīvo gaisa mitrumu līdz 85 % stūra sekcijās pret intensīvu ūdens iedarbību ieteicams izmantot Nida Hydro ģipša šķiedru plāksnes (horizontālām un vertikālām virsmām vannas, dušas utt. zonās).
[4] Eiropas tehniskais novērtējums ETA 15/0301.

MATERIĀLU PATĒRIŅŠ UZ 1M² BRĪVI STĀVOŠO SIENU SEGUMU NIDA APMETUMS SISTĒMĀ

Materiāla nosaukums	Mērv.	Sistēmas tips Nida Apmetums			
		UARUAR75-12,5/Expert	UARUAR75-12,5/Ūdens	UARUAR75-25/Expert	UARUAR75-25/Ūdens
		Materiāla patēriņš uz 1 m²			
Plāksne Nida Expert 12,5 mm	m²	1,0	-	2,0	-
Plāksne Nida Ūdens 12,5 mm	m²	-	1,0	-	2,0
Rāmja profils Nida UAR75	tek.m	3,6	3,6	3,6	3,6
Profils Nida U75	tek.m	0,7	0,7	0,7	0,7
Leņķis Nida UAR75 profilam	gab.	1,0	1,0	1,0	1,0
Skrūve Nida M8	gab.	8,0	8,0	8,0	8,0
Dībelis Nida	gab.	0,6	0,6	0,6	0,6
Pašurbjošās skrūves 2 mm Nida 3,5x25 mm	gab.	12,0	12,0	4,0	4,0
Pašurbjošās skrūves 2 mm Nida 3,5x35 mm	gab.	-	-	12,0	12,0
Līmlente šuvēm Nida	tek.m	1,4	1,4	1,4	1,4
Akustiskās izolācijas līmlente Nida	tek.m	0,8	0,8	0,8	0,8
Ģipša špaktele Nida Start	kg	0,3	0,3	0,6	0,6
Ģipša špaktele Nida Finisz	kg	0,1	0,1	0,1	0,1
Minerālvate [5]	m²	1,0	1,0	1,0	1,0

[5] Pielietojums atbilstoši prasībām.
Patēriņa standartos nav ņemti vērā materiālie zaudējumi.

BRĪVI STĀVOŠI SIENU SEGUMI

nida Apmetums

Ugunsizturības klase:	Maksimālā akustiskā izolācija:	Maksimālais būves augstums:	Būves svars 1m²:	Saistītā dokumenta numurs:
neattiecas	neattiecas	8420 mm	18,0-27,0 kg	ETA 15/0301

Ekspluatācijas īpašību deklarācija:
DoP/Separate Lining System/0012/15.11.2016

SISTĒMAS:

UARUAR100-12,5; UARUAR100-25

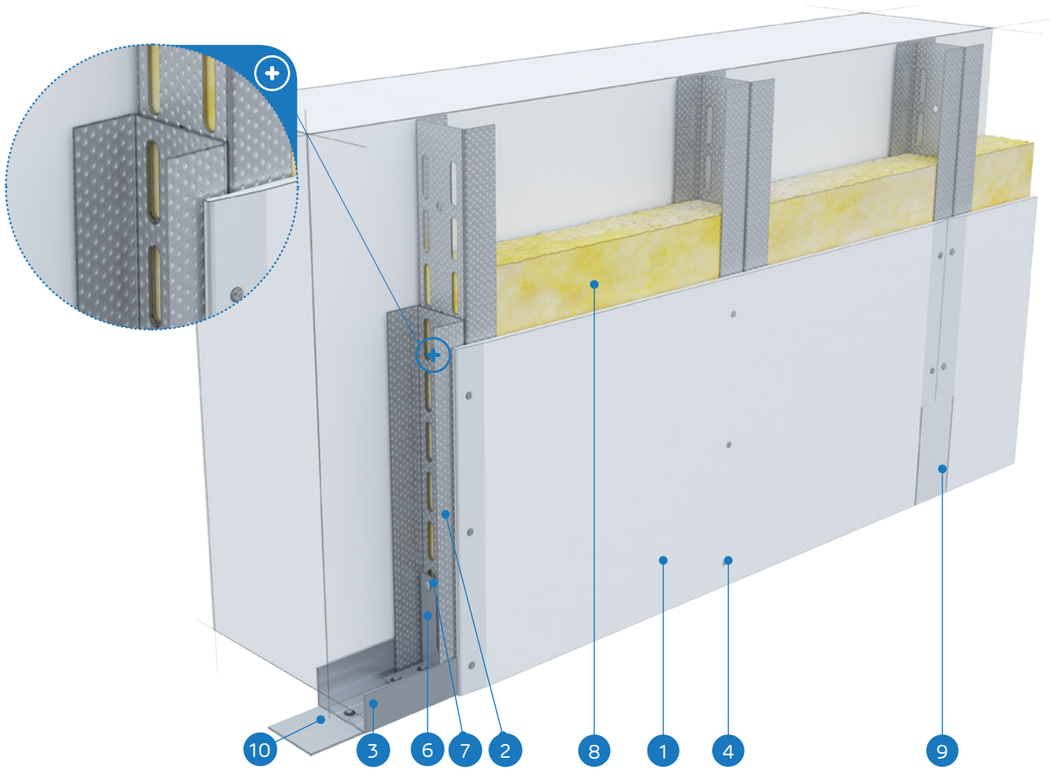

MATERIĀLI:

1. Ģipškartona plāksnes Nida
2. Profils Nida 2x UAR 100
3. Profils Nida U 100
4. Dībelis Nida
5. Pašurbjošās skrūves Nida 3,5 x 25 mm
6. Leņķis UA 100 profilam
7. Skrūve Nida M8
8. Izolācijas materiāls minerālvate (pēc izvēles)
9. Šuve starp ģipškartona plāksnēm tiek veidota no Nida ģipša masas ar Nida šuvju līmlenti
10. Blīvējošā akustiskās izolācijas lente Nida

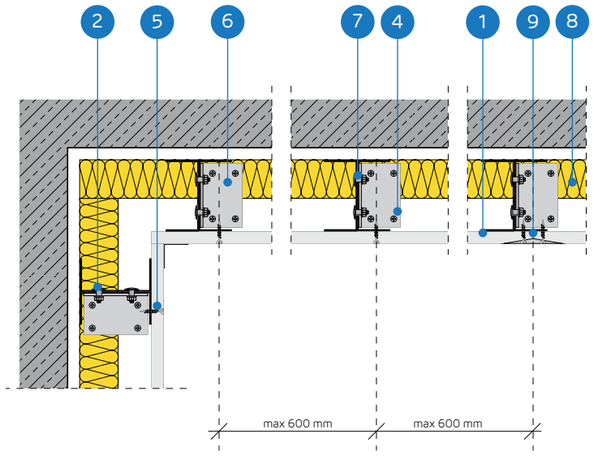

BRĪVI STĀVOŠU SIENU SEGUMU SISTĒMA AR KONSTRUKCIJU NIDA UARUAR 100

TEHNISKIE PARAMETRI

Sistēmas nosaukums Nida Apmetums [4]	Ģipša plākšņu apšuvums [1]			Nesošā konstrukcija		Izolācijas materiāls			Maksimālais augstums [2]	Akustiskā izolācija			Būves svars 1m²	Ugunsizturības klase	Īpašā sistēma
				Nida profila tips	Nida profilu aksiālais atstatums	Skaņas izolācijai									
	Nida	Biezums [mm]	Apzīmējums sask. ar standartu		[mm]	Minerālvate	Biezums [mm]	Blīvums [kg/m³]	[mm]	Rw [dB]	Ra1 [dB]	Ra2 [dB]	[kg]	[min.]	
UARUAR100-12,5/Expert	Expert	12,5	A	2xUAR100	600	pēc izvēles	-	-	8310	-	-	-	18.0	-	-
UARUAR100-12,5/Ūdens [3]	Ūdens	12,5	H2	2xUAR100	600	pēc izvēles	-	-	8310	-	-	-	18.0	-	-
UARUAR100-25/Expert	Expert	2x12,5	A	2xUAR100	600	pēc izvēles	-	-	8420	-	-	-	26.0	-	-
UARUAR100-25/Ūdens[3]	Ūdens	2x12,5	H2	2xUAR100	600	pēc izvēles	-	-	8420	-	-	-	27.0	-	-

[1] Ir pieļaujama visu Nida ģipškartona un ģipša plākšņu veidu izmantošana.
[2] Tehniskais atzinums ITB 1060/12/R33NK.
[3] Telpās ar relatīvo gaisa mitrumu līdz 85 % stūra sekcijās pret intensīvu ūdens iedarbību ieteicams izmantot Nida Hydro ģipša šķiedru plāksnes (horizontālām un vertikālām virsmām vannas, dušas utt. zonās).
[4] Eiropas tehniskais novērtējums ETA 15/0301.

MATERIĀLU PATĒRIŅŠ UZ 1M² BRĪVI STĀVOŠO SIENU SEGUMU NIDA APMETUMS SISTĒMĀ

Materiāla nosaukums	Mērv.	Sistēmas tips Nida Apmetums			
		UARUAR100-12,5/Expert	UARUAR100-12,5/Ūdens	UARUAR100-25/Expert	UARUAR100-25/Ūdens
		Materiāla patēriņš uz 1 m²			
Plāksne Nida Expert 12,5 mm	m²	1,0	-	2,0	-
Plāksne Nida Ūdens 12,5 mm	m²	-	1,0	-	2,0
Rāmja profils Nida UAR100	tek.m	3,6	3,6	3,6	3,6
Profils Nida U100	tek.m	0,7	0,7	0,7	0,7
Leņķis Nida UAR100 profilam	gab.	1,0	1,0	1,0	1,0
Skrūve Nida M8	gab.	8,0	8,0	8,0	8,0
Dībelis Nida	gab.	0,6	0,6	0,6	0,6
Pašurbjošās skrūves 2 mm Nida 3,5x25 mm	gab.	12,0	12,0	4,0	4,0
Pašurbjošās skrūves 2 mm Nida 3,5x35 mm	gab.	-	-	12,0	12,0
Līmlente šuvēm Nida	tek.m	1,4	1,4	1,4	1,4
Akustiskās izolācijas līmlente Nida	tek.m	0,8	0,8	0,8	0,8
Ģipša špaktele Nida Start	kg	0,3	0,3	0,6	0,6
Ģipša špaktele Nida Finisz	kg	0,1	0,1	0,1	0,1
Minerālvate [5]	m²	1,0	1,0	1,0	1,0

[5] Pielietojums atbilstoši prasībām.
Patēriņa standartos nav ņemti vērā materiālie zaudējumi.

PIRMIE TIRGŪ SAUSĀS BŪVES SISTĒMAS MARĶĒTA ZĪME CE

Lūdzu, atrodiet mūsu kanālu Siniat Nida YouTube

nida Apmetums

NIDA APMETUMS SISTĒMAS MAKSIMĀLĀ AUGSTUMA ATLASES TABULAS, IZMANTOJOT ATSTARPJU SABLĪVĒJUMU UN / VAI NESOŠĀS KONSTRUKCIJAS NIDA C50, C75, C100 DUBULTOŠANU BEZ UGUNSIZTURĪBAS

TEHNISKIE PARAMETRI

Sistēmas nosaukums Nida Apmetums [1]	Nida plākšņu kārtu skaits	Nida konstrukcijas tips		Maksimālais augstums [2]	ETAG 003
		Nida profila tips	Nida profilu aksiālais atstatums		
			[mm]	[mm]	
C50-12,5	1x12,5	C50/U50	600	3200	IV
C50-25	2x12,5 un vairāk	C50/U50	600	3360	IV
C50-12,5-400	1x12,5	C50/U50	400	3470	IV
C50-25-400	2x12,5 un vairāk	C50/U50	400	3640	IV
C50-12,5-300	1x12,5	C50/U50	300	3750	IV
C50-25-300	2x12,5 un vairāk	C50/U50	300	3910	IV
CC50-12,5	1x12,5	2xC50/U50	600	4000	IV
CC50-25	2x12,5 un vairāk	2xC50/U50	600	4150	IV
CC50-12,5-400	1x12,5	2xC50/U50	400	4170	IV
CC50-25-400	2x12,5 un vairāk	2xC50/U50	400	4520	IV
CC50-12,5-300	1x12,5	2xC50/U50	300	4790	IV
CC50-25-300	2x12,5 un vairāk	2xC50/U50	300	4880	IV
C75-12,5	1x12,5	C75/U75	600	3980	IV
C75-25	2x12,5 un vairāk	C75/U75	600	4330	IV
C75-12,5-400	1x12,5	C75/U75	400	4350	IV
C75-25-400	2x12,5 un vairāk	C75/U75	400	4730	IV
C75-12,5-300	1x12,5	C75/U75	300	4720	IV
C75-25-300	2x12,5 un vairāk	C75/U75	300	5130	IV
CC75-12,5	1x12,5	2xC75/U75	600	5210	IV
CC75-25	2x12,5 un vairāk	2xC75/U75	600	5400	IV
CC75-12,5-400	1x12,5	2xC75/U75	400	5720	IV
CC75-25-400	2x12,5 un vairāk	2xC75/U75	400	5860	IV
CC75-12,5-300	1x12,5	2xC75/U75	300	6220	IV
CC75-25-300	2x12,5 un vairāk	2xC75/U75	300	6330	IV
C100-12,5	1x12,5	C100/U100	600	4620	IV
C100-25	2x12,5 un vairāk	C100/U100	600	5010	IV
C100-12,5-400	1x12,5	C100/U100	400	5150	IV
C100-25-400	2x12,5 un vairāk	C100/U100	400	5490	IV
C100-12,5-300	1x12,5	C100/U100	300	5680	IV
C100-25-300	2x12,5 un vairāk	C100/U100	300	5970	IV
CC100-12,5	1x12,5	2xC100/U100	600	6420	IV
CC100-25	2x12,5 un vairāk	2xC100/U100	600	6900	IV
CC100-12,5-400	1x12,5	2xC100/U100	400	7010	IV
CC100-25-400	2x12,5 un vairāk	2xC100/U100	400	7420	IV
CC100-12,5-300	1x12,5	2xC100/U100	300	7600	IV
CC100-25-300	2x12,5 un vairāk	2xC100/U100	300	7930	IV

[1] Ir pieļaujama visu Nida ģipškartona un ģipša plākšņu veidu izmantošana.
[2] Maksimālais augstums saskaņā ar tehnisko atzinumu ITB 1060/12/R33NK.

nida Apmetums

NIDA APMETUMS SISTĒMAS MAKSIMĀLĀ AUGSTUMA ATLASES TABULAS, IZMANTOJOT ATSTARPJU SABLĪVĒJUMU UN / VAI NESOŠĀS KONSTRUKCIJAS NIDA UAR50, UAR75, UAR100 DUBULTOŠANU BEZ UGUNSIZTURĪBAS

TEHNISKIE PARAMETRI

Sistēmas nosaukums Nida Apmetums [1]	Nida plākšņu kārtu skaits	Nida konstrukcijas tips		Maksimālais augstums [2]	ETAG 003
		Nida profila tips	Nida profilu aksiālais atstatums		
			[mm]	[mm]	
UAR50-12,5	1x12,5	UAR50/U50	600	3880	IV
UAR50-25	2x12,5 un vairāk	UAR50/U50	600	4050	IV
UAR50-12,5-400	1x12,5	UAR50/U50	400	4170	IV
UAR50-25-400	2x12,5 un vairāk	UAR50/U50	400	4340	IV
UAR50-12,5-300	1x12,5	UAR50/U50	300	4470	IV
UAR50-25-300	2x12,5 un vairāk	UAR50/U50	300	4640	IV
UARUAR50-12,5	1x12,5	2xUAR50/U50	600	5000	IV
UARUAR50-25	2x12,5 un vairāk	2xUAR50/U50	600	5310	IV
UARUAR50-12,5-400	1x12,5	2xUAR50/U50	400	5390	IV
UARUAR50-25-400	2x12,5 un vairāk	2xUAR50/U50	400	5660	IV
UARUAR50-12,5-300	1x12,5	2xUAR50/U50	300	5780	IV
UARUAR50-25-300	2x12,5 un vairāk	2xUAR50/U50	300	6010	IV
UAR75-12,5	1x12,5	UAR75/U75	600	5130	IV
UAR75-25	2x12,5 un vairāk	UAR75/U75	600	5170	IV
UAR75-12,5-400	1x12,5	UAR75/U75	400	5620	IV
UAR75-25-400	2x12,5 un vairāk	UAR75/U75	400	5700	IV
UAR75-12,5-300	1x12,5	UAR75/U75	300	6100	IV
UAR75-25-300	2x12,5 un vairāk	UAR75/U75	300	6230	IV
UARUAR75-12,5	1x12,5	2xUAR75/U75	600	6590	IV
UARUAR75-25	2x12,5 un vairāk	2xUAR75/U75	600	6760	IV
UARUAR75-12,5-400	1x12,5	2xUAR75/U75	400	7210	IV
UARUAR75-25-400	2x12,5 un vairāk	2xUAR75/U75	400	7390	IV
UARUAR75-12,5-300	1x12,5	2xUAR75/U75	300	7840	IV
UARUAR75-25-300	2x12,5 un vairāk	2xUAR75/U75	300	8020	IV
UAR100-12,5	1x12,5	UAR100/U100	600	6170	IV
UAR100-25	2x12,5 un vairāk	UAR100/U100	600	6250	IV
UAR100-12,5-400	1x12,5	UAR100/U100	400	6840	IV
UAR100-25-400	2x12,5 un vairāk	UAR100/U100	400	6930	IV
UAR100-12,5-300	1x12,5	UAR100/U100	300	7510	IV
UAR100-25-300	2x12,5 un vairāk	UAR100/U100	300	7620	IV
UARUAR100-12,5	1x12,5	2xUAR100/U100	600	8310	IV
UARUAR100-25	2x12,5 un vairāk	2xUAR100/U100	600	8420	IV
UARUAR100-12,5-400	1x12,5	2xUAR100/U100	400	9140	IV
UARUAR100-25-400	2x12,5 un vairāk	2xUAR100/U100	400	9180	IV
UARUAR100-12,5-300	1x12,5	2xUAR100/U100	300	9930	IV
UARUAR100-25-300	2x12,5 un vairāk	2xUAR100/U100	300	9970	IV

[1] Ir pieļaujama visu Nida ģipškartona un ģipša plākšņu veidu izmantošana.
[2] Maksimālais augstums saskaņā ar tehnisko atzinumu ITB 1060/12/R33NK.

BRĪVI STĀVOŠI SIENU SEGUMI

nida Apmetums

Ugunsizturības klase:	Maksimālā akustiskā izolācija:	Maksimālais būves augstums:	Būves svars 1m²:	Saistītā dokumenta numurs:
neattiecas	neattiecas	3200 mm	12,0-19,0 kg	ETA 15/0301

Ekspluatācijas īpašību deklarācija:
DoP/Separate Lining System/0012/15.11.2016

SISTĒMAS:

C50/LS-12,5; C50/LS-15; C50/LS-18

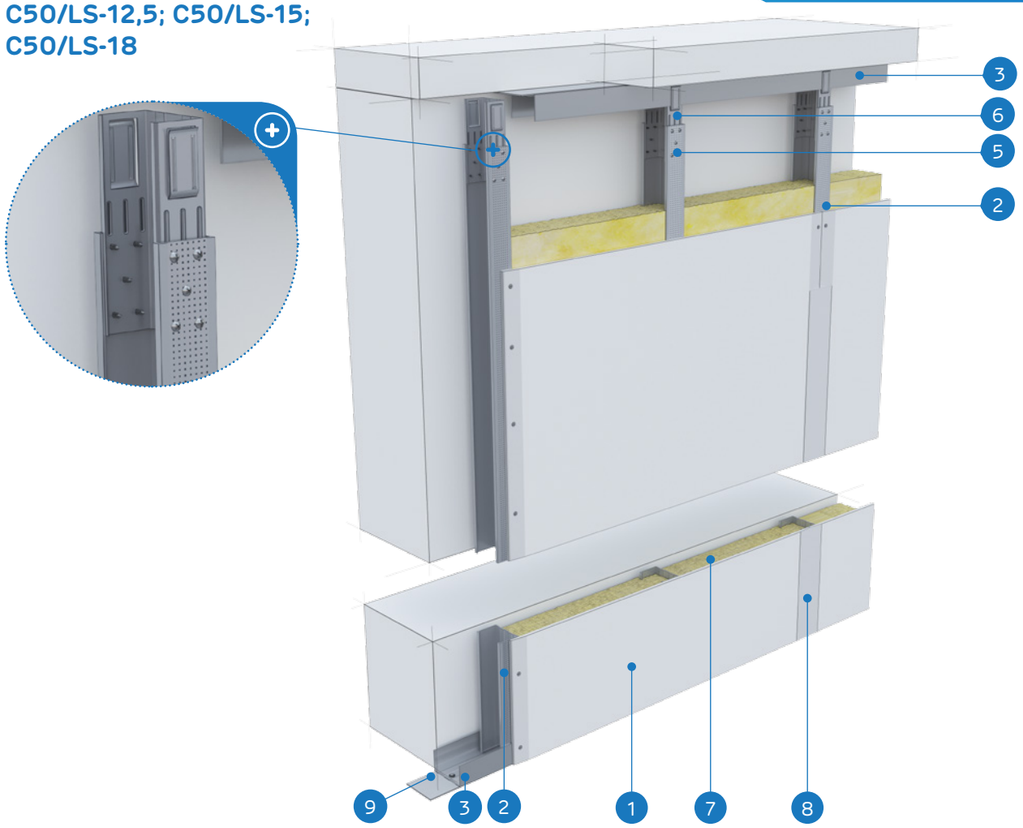

MATERIĀLI:

1. Ģipškartona plāksnes Nida
2. Profils Nida C 50
3. Profils Nida U 50
4. Pašurbjošās skrūves Nida 3,5 x 25 mm
5. Pašurbjošās skrūves Nida 3,5 x 9,5/11 mm
6. Stabilizējošais savienotājs Nida LS 50
7. Izolācijas materiāls minerālvate
8. Šuve starp ģipškartona plāksnēm tiek veidota no Nida ģipša masas ar Nida šuvju līmlenti
9. Blīvējošā akustiskās izolācijas lente Nida

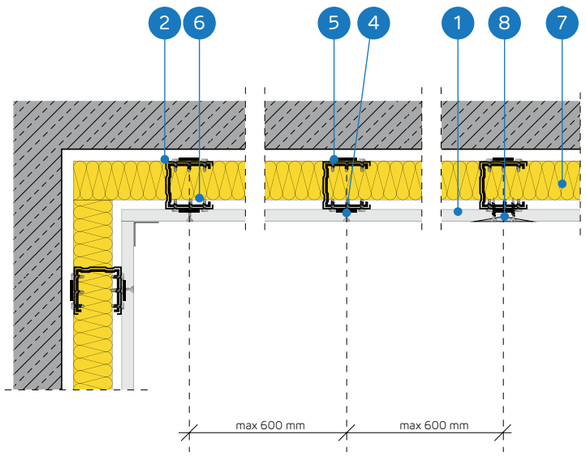

BRĪVI STĀVOŠU SIENU SEGUMU SISTĒMA AR KONSTRUKCIJU NIDA C50 AR STABILIZĒJOŠAJIEM SAVIENOTĀJIEM NIDA LS

TEHNISKIE PARAMETRI

Sistēmas nosaukums Nida Apmetums [4]	Ģipša plākšņu apšuvums					Nesošā konstrukcija		Izolācijas materiāls	Maksimālais augstums [2]	Būves svars 1m²	Ugunsizturības klase	Īpašā sistēma
	Nida	Biezums [mm]	Apzīmējums sask. ar standartu	Minimālais plākšņu apdares apjoms virzienā uz augšu [1]	Maksimālais apjoms bez plākšņu apdares virzienā uz augšu [1]	Nida LS stabilizējošā savienotāja tips	Nida C50 profilu atstatums [mm]	Minerālvate	[mm]	[kg]	[min.]	
C50/LS-12,5/Expert	Expert	12,5	A	[3/4]	[1/4]	Nida LS50	600	stikla/akmens	3200	12,0	-	-
C50/LS-12,5/Ūdens [3]	Ūdens	12,5	H2	[3/4]	[1/4]	Nida LS50	600	stikla/akmens	3200	13,0	-	-
C50/LS-12,5/Cietā	Cietā	12,5	DEFH1IR	[3/4]	[1/4]	Nida LS50	600	stikla/akmens	3200	17,0	-	●
C50/LS-12,5/Hydro	Hydro	12,5	GMFH1I	[3/4]	[1/4]	Nida LS50	600	stikla/akmens	3200	15,0	-	●
C50/LS-15/Cietā	Cietā	15,0	DEFH1IR	[3/4]	[1/4]	Nida LS50	600	stikla/akmens	3200	19,0	-	●
C50/LS-15/Hydro	Hydro	15,0	GMFH1I	[3/4]	[1/4]	Nida LS50	600	stikla/akmens	3200	17,0	-	●
C50/LS-18/Uguns+	Uguns Plusss	18,0	DF	[3/4]	[1/4]	Nida LS50	600	stikla/akmens	3200	18,0	-	-

[1] Pētnieciskais darbs par barjeru sistēmām, izmantojot Nida LS stabilizējošo savienotāju: ITB 1060/12/R42NK.
[2] Tehniskais atzinums ITB 1060/12/R33NK. (Ja tiek prasītas lielākas maksimālās augstuma vērtības, izmantojiet blīvākas atstarpes un / vai nesošo konstrukciju dubultošanu).
[3] Telpās ar relatīvo gaisa mitrumu līdz 85 % stūra sekcijās pret intensīvu ūdens iedarbību ieteicams izmantot Nida Hydro ģipša šķiedru plāksnes (horizontālām un vertikālām virsmām vannas, dušas utt. zonās).
[4] Eiropas tehniskais novērtējums ETA 15/0301.

MATERIĀLU PATĒRIŅŠ UZ 1M² BRĪVI STĀVOŠO SIENU SEGUMU NIDA APMETUMS SISTĒMĀ

Materiāla nosaukums	Mērv.	Sistēmas tips Nida Apmetums						
		C50/LS-12,5/ Expert	C50/LS-12,5/ Ūdens	C50/LS-12,5/ Cietā	C50/LS-12,5/ Hydro	C50/LS-15/ Cietā	C50/LS-15/ Hydro	C50/LS-18/ Uguns+
		Materiāla patēriņš uz 1 m²						
Plāksne Nida Expert 12,5 mm	m²	0.75	-	-	-	-	-	-
Plāksne Nida Ūdens 12,5 mm	m²	-	0.75	-	-	-	-	-
Plāksne Nida Cietā 12,5 mm	m²	-	-	0.75	-	-	-	-
Plāksne Nida Hydro 12,5 mm	m²	-	-	-	0.75	-	-	-
Plāksne Nida Cietā 15,0 mm	m²	-	-	-	-	0.75	-	-
Plāksne Nida Hydro 15,0 mm	m²	-	-	-	-	-	0.75	-
Plāksne Nida Uguns Plusss 18,0 mm	m²	-	-	-	-	-	-	0.75
Profils Nida C50	tek.m	1,8	1,8	1,8	1,8	1,8	1,8	1,8
Profils Nida U50	tek.m	0.7	0.7	0.7	0.7	0.7	0.7	0.7
Stabilizējošais savienotājs Nida LS50	gab.	0.4	0.4	0.4	0.4	0.4	0.4	0.4
Dibelis Nida	gab.	0.9	0.9	0.9	0.9	0.9	0.9	0.9
Pašurbjošās skrūves Nida 3,5x25 mm	gab.	9,0	9,0	-	-	-	-	-
Pašurbjošās skrūves Nida 3,5x35 mm	gab.	-	-	-	-	-	-	9,0
Pašurbjošās skrūves Nida Cietā 35 (3,9x35 mm)	gab.	-	-	9,0	-	9,0	-	-
Pašurbjošās skrūves Nida Hydro C4 3,5x25 mm	gab.	-	-	-	9,0	-	9,0	-
Līmlente šuvēm Nida	tek.m	1,05	1,05	1,05	1,05	1,05	1,05	1,05
Akustiskās izolācijas līmlente Nida	tek.m	1,1	1,1	1,1	1,1	1,1	1,1	1,1
Ģipša špaktele Nida Start	kg	0.23	0.23	-	-	-	-	0.23
Ģipša špaktele Nida Finisz	kg	0.07	0.07	-	-	-	-	0.07
Gatavā špaktelmasa Nida Hydromix [5]	kg	-	-	0.3	0.3	0.3	0.3	-
Minerālvate [6]	m²	0,75 (1,0)	0,75 (1,0)	0,75 (1,0)	0,75 (1,0)	0,75 (1,0)	0,75 (1,0)	0,75 (1,0)

[5] Izmantojot ģipša šķiedru plāksnes Nida Cietā, kā alternatīvu varat izmantot arī Nida Planfix Fresh ģipša špakteli.
[6] Pielietojums atbilstoši prasībām.
Patēriņa standartos nav ņemti vērā materiālie zaudējumi.

PIRMIE TIRGŪ SAUSĀS BŪVES SISTĒMAS MARĶĒTA ZĪME CE

Atklājiet Nida LS plāksnes iespējas
– apmeklējiet www.siniat.lv un lejupielādējiet brošūras!

BRĪVI STĀVOŠI SIENU SEGUMI

nida Apmetums

Ugunsizturības klase:	Maksimālā akustiskā izolācija:	Maksimālais būves augstums:	Būves svars 1m²:	Saistītā dokumenta numurs:
neattiecas	neattiecas	3360 mm	20,0-29,0 kg	ETA 15/0301

Ekspluatācijas īpašību deklarācija:
DoP/Separate Lining System/0012/15.11.2016

SISTĒMAS:
C50/LS-25

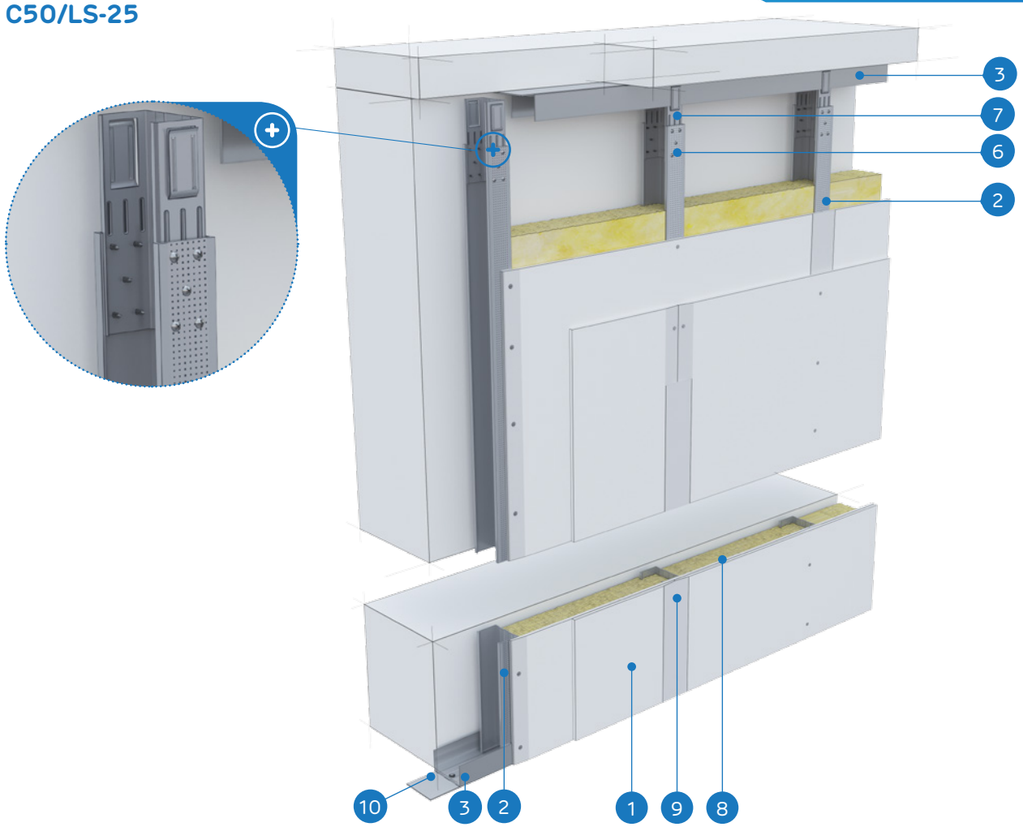

MATERIĀLI:

1. Ģipškartona plāksnes Nida
2. Profils Nida C 50
3. Profils Nida U 50
4. Pašurbjošās skrūves Nida 3,5 x 25 mm
5. Pašurbjošās skrūves Nida 3,5 x 35 mm
6. Pašurbjošās skrūves Nida 3,5 x 9,5/11 mm
7. Stabilizējošais savienotājs Nida LS 50
8. Izolācijas materiāls minerālvate
9. Šuve starp ģipškartona plāksnēm tiek veidota no Nida ģipša masas ar Nida šuvju līmlenti
10. Blīvējošā akustiskās izolācijas lente Nida

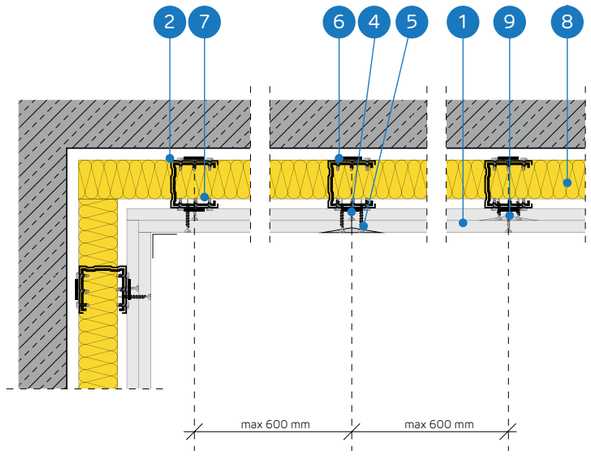

BRĪVI STĀVOŠU SIENU SEGUMU SISTĒMA AR KONSTRUKCIJU NIDA C50 AR STABILIZĒJOŠAJIEM SAVIENOTĀJIEM NIDA LS

TEHNISKIE PARAMETRI

Sistēmas nosaukums Nida Apmetums [4]	Ģipša plākšņu apšuvums					Nesošā konstrukcija		Izolācijas materiāls	Maksimālais augstums [2]	Būves svars 1m²	Ugunsizturības klase	Īpašā sistēma
	Nida	Biezums [mm]	Apzīmējums sask. ar standartu	Minimālais plākšņu apdares apjoms virziena uz augšu [1]	Maksimālais apjoms bez plākšņu apdares virziena uz augšu [1]	Nida LS stabilizējošā savienotāja tips	Nida C50 profilu atstatums [mm]	Minerālvate	[mm]	[kg]	[min.]	
C50/LS-25/Expert	Expert	2x12,5	A	[3/4]	[1/4]	Nida LS50	600	stikla/akmens	3360	20.0	-	-
C50/LS-25/Ūdens [3]	Ūdens	2x12,5	H2	[3/4]	[1/4]	Nida LS50	600	stikla/akmens	3360	21,0	-	-
C50/LS-25/Cietā	Cietā	2x12,5	DEFH1IR	[3/4]	[1/4]	Nida LS50	600	stikla/akmens	3360	29,0	-	●
C50/LS-25/Hydro	Hydro	2x12,5	GMFH1I	[3/4]	[1/4]	Nida LS50	600	stikla/akmens	3360	25,0	-	●

[1] Pētnieciskais darbs par barjeru sistēmām, izmantojot Nida LS stabilizējošo savienotāju: ITB 1060/12/R42NK.
[2] Tehniskais atzinums ITB 1060/12/R33NK. (Ja tiek prasītas lielākas maksimālās augstuma vērtības, izmantojiet blīvākas atstarpes un / vai nesošo konstrukciju dubultošanu).
[3] Telpās ar relatīvo gaisa mitrumu līdz 85 % stūra sekcijās pret intensīvu ūdens iedarbību ieteicams izmantot Nida Hydro ģipša šķiedru plāksnes (horizontālām un vertikālām virsmām vannas, dušas utt. zonās).
[4] Eiropas tehniskais novērtējums ETA 15/0301.

MATERIĀLU PATĒRIŅŠ UZ 1M² BRĪVI STĀVOŠO SIENU SEGUMU NIDA APMETUMS SISTĒMĀ

Materiāla nosaukums	Mērv.	Sistēmas tips Nida Apmetums			
		C50/LS-25/Expert	C50/LS-25/Ūdens	C50/LS-25/Cietā	C50/LS-25/Hydro
		Materiāla patēriņš uz 1 m²			
Plāksne Nida Expert 12,5 mm	m²	1,5	-	-	-
Plāksne Nida Ūdens 12,5 mm	m²	-	1,5	-	-
Plāksne Nida Cietā 12,5 mm	m²	-	-	1,5	-
Plāksne Nida Hydro 12,5 mm	m²	-	-	-	1,5
Profils Nida C50	tek.m	1,8	1,8	1,8	1,8
Profils Nida U50	tek.m	0.7	0.7	0.7	0.7
Stabilizējošais savienotājs Nida LS50	gab.	0.4	0.4	0.4	0.4
Dībelis Nida	gab.	0.9	0.9	0.9	0.9
Pašurbjošās skrūves Nida 3,5x25 mm	gab.	3,0	3,0	-	-
Pašurbjošās skrūves Nida 3,5x35 mm	gab.	9,0	9,0	-	-
Pašurbjošās skrūves Nida Cietā 35 (3,9x35 mm)	gab.	-	-	12,0	-
Pašurbjošās skrūves Nida Hydro C4 3,5x25 mm	gab.	-	-	-	3,0
Pašurbjošās skrūves Nida Hydro C4 3,5x41 mm	gab.	-	-	-	9,0
Līmlente šuvēm Nida	tek.m	1,05	1,05	1,05	1,05
Akustiskās izolācijas līmlente Nida	tek.m	1,1	1,1	1,1	1,1
Ģipša špaktele Nida Start	kg	0.45	0.45	-	-
Ģipša špaktele Nida Finisz	kg	0.07	0.07	-	-
Gatavā špakteļmasa Nida Hydromix [5]	kg	-	-	0.52	0.52
Minerālvate [6]	m²	0,75 (1,0)	0,75 (1,0)	0,75 (1,0)	0,75 (1,0)

[5] Izmantojot ģipša šķiedru plāksnes Nida Cietā, kā alternatīvu varat izmantot arī Nida Planfix Fresh ģipša špakteli.
[6] Pielietojums atbilstoši prasībām.
Patēriņa standartos nav ņemti vērā materiālie zaudējumi.

PIRMIE TIRGŪ
SAUSĀS BŪVES SISTĒMAS
MARĶĒTA ZĪME CE

Atklājiet Nida LS plāksnes iespējas
– apmeklējiet www.siniat.lv un lejupielādējiet brošūras!

BRĪVI STĀVOŠI SIENU SEGUMI

nida Apmetums

Ugunsizturības klase:	Maksimālā akustiskā izolācija:	Maksimālais būves augstums:	Būves svars 1m²:	Saistītā dokumenta numurs:
neattiecas	neattiecas	3980 mm	12,0-19,0 kg	ETA 15/0301

Ekspluatācijas īpašību deklarācija:
DoP/Separate Lining System/0012/15.11.2016

SISTĒMAS:

C75/LS-12,5; C75/LS-15; C75/LS-18

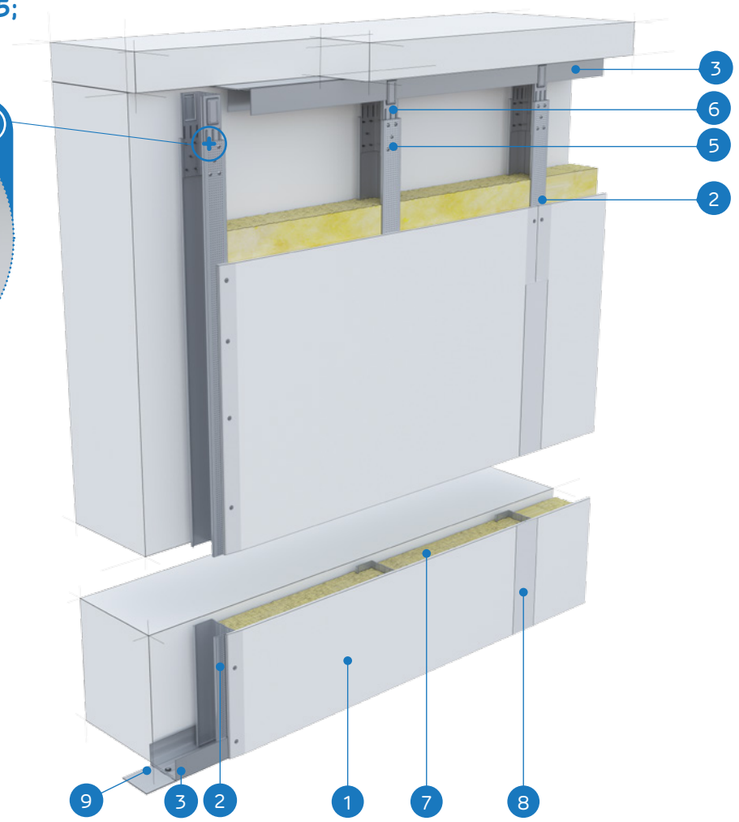

MATERIĀLI:

1. Ģipškartona plāksnes Nida
2. Profils Nida C 75
3. Profils Nida U 75
4. Pašurbjošās skrūves Nida 3,5 x 25 mm
5. Pašurbjošās skrūves Nida 3,5 x 9,5/11 mm
6. Stabilizējošais savienotājs Nida LS 75
7. Izolācijas materiāls minerālvate
8. Šuve starp ģipškartona plāksnēm tiek veidota no Nida ģipša masas ar Nida šuvju līmlenti
9. Blīvējošā akustiskās izolācijas lente Nida

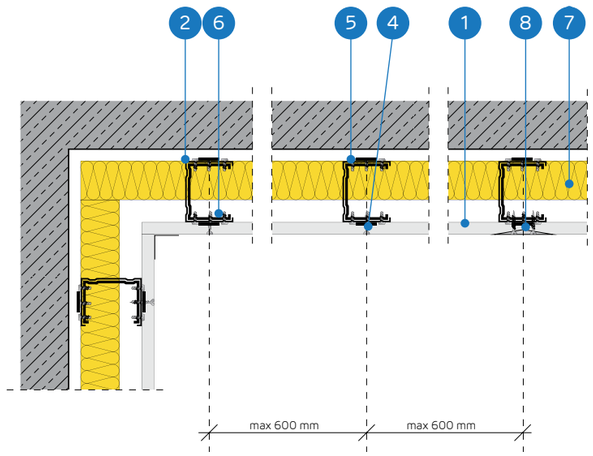

BRĪVI STĀVOŠU SIENU SEGUMU SISTĒMA AR KONSTRUKCIJU NIDA C75 AR STABILIZĒJOŠAJIEM SAVIENOTĀJIEM NIDA LS

TEHNISKIE PARAMETRI

Sistēmas nosaukums Nida Apmetums [4]	Ģipša plākšņu apšuvums					Nesošā konstrukcija		Izolācijas materiāls	Maksimālais augstums [2]	Būves svars 1m²	Ugunsizturības klase	Īpašā sistēma
	Nida	Biezums [mm]	Apzīmējums sask. ar standartu	Minimālais plākšņu apdares apjoms virzienā uz augšu [1]	Maksimālais apjoms bez plākšņu apdares virzienā uz augšu [1]	Nida LS stabilizējošā savienotāja tips	Nida C75 profilu atstatums [mm]	Minerālvate	[mm]	[kg]	[min.]	
C75/LS-12,5/Expert	Expert	12,5	A	[3/4]	[1/4]	Nida LS75	600	stikla/akmens	3980	12,0	-	-
C75/LS-12,5/Ūdens [3]	Ūdens	12,5	H2	[3/4]	[1/4]	Nida LS75	600	stikla/akmens	3980	13,0	-	-
C75/LS-12,5/Cietā	Cietā	12,5	DEFH1IR	[3/4]	[1/4]	Nida LS75	600	stikla/akmens	3980	17,0	-	●
C75/LS-12,5/Hydro	Hydro	12,5	GMFH1I	[3/4]	[1/4]	Nida LS75	600	stikla/akmens	3980	15,0	-	●
C75/LS-15/Cietā	Cietā	15,0	DEFH1IR	[3/4]	[1/4]	Nida LS75	600	stikla/akmens	3980	19,0	-	●
C75/LS-15/Hydro	Hydro	15,0	GMFH1I	[3/4]	[1/4]	Nida LS75	600	stikla/akmens	3980	17,0	-	●
C75/LS-18/Uguns+	Uguns Plusss	18,0	DF	[3/4]	[1/4]	Nida LS75	600	stikla/akmens	3980	18,0	-	-

[1] Pētnieciskais darbs par barjeru sistēmām, izmantojot Nida LS stabilizējošo savienotāju: ITB 1060/12/R42NK.
[2] Tehniskais atzinums ITB 1060/12/R33NK. (Ja tiek prasītas lielākas maksimālās augstuma vērtības, izmantojiet blīvākas atstarpes un / vai nesošo konstrukciju dubultošanu).
[3] Telpās ar relatīvo gaisa mitrumu līdz 85 % stūra sekcijās pret intensīvu ūdens iedarbību ieteicams izmantot Nida Hydro ģipša šķiedru plāksnes (horizontālām un vertikālām virsmām vannas, dušas utt. zonās).
[4] Eiropas tehniskais novērtējums ETA 15/0301.

MATERIĀLU PATĒRIŅŠ UZ 1M² BRĪVI STĀVOŠO SIENU SEGUMU NIDA APMETUMS SISTĒMĀ

Materiāla nosaukums	Mērv.	Sistēmas tips Nida Apmetums						
		C75/LS-12,5/ Expert	C75/LS-12,5/ Ūdens	C75/LS-12,5/ Cietā	C75/LS-12,5/ Hydro	C75/LS-15/Cietā	C75/LS-15/ Hydro	C75/LS-18/ Uguns+
		Materiāla patēriņš uz 1 m²						
Plāksne Nida Expert 12,5 mm	m²	0.75	-	-	-	-	-	-
Plāksne Nida Ūdens 12,5 mm	m²	-	0.75	-	-	-	-	-
Plāksne Nida Cietā 12,5 mm	m²	-	-	0.75	-	-	-	-
Plāksne Nida Hydro 12,5 mm	m²	-	-	-	0.75	-	-	-
Plāksne Nida Cietā 15,0 mm	m²	-	-	-	-	0.75	-	-
Plāksne Nida Hydro 15,0 mm	m²	-	-	-	-	-	0.75	-
Plāksne Nida Uguns Plusss 18,0 mm	m²	-	-	-	-	-	-	0.75
Profils Nida C75	tek.m	1,8	1,8	1,8	1,8	1,8	1,8	1,8
Profils Nida U75	tek.m	0.7	0.7	0.7	0.7	0.7	0.7	0.7
Stabilizējošais savienotājs Nida LS75	gab.	0.4	0.4	0.4	0.4	0.4	0.4	0.4
Dibelis Nida	gab.	0.9	0.9	0.9	0.9	0.9	0.9	0.9
Pašurbjošās skrūves Nida 3,5x25 mm	gab.	9,0	9,0	-	-	-	-	-
Pašurbjošās skrūves Nida 3,5x35 mm	gab.	-	-	-	-	-	-	9,0
Pašurbjošās skrūves Nida Cietā 35 (3,9x35 mm)	gab.	-	-	9,0	-	9,0	-	-
Pašurbjošās skrūves Nida Hydro C4 3,5x25 mm	gab.	-	-	-	9,0	-	9,0	-
Līmlente šuvēm Nida	tek.m	1,05	1,05	1,05	1,05	1,05	1,05	1,05
Akustiskās izolācijas līmlente Nida	tek.m	1,1	1,1	1,1	1,1	1,1	1,1	1,1
Ģipša špaktele Nida Start	kg	0.23	0.23	-	-	-	-	0.23
Ģipša špaktele Nida Finisz	kg	0.07	0.07	-	-	-	-	0.07
Gatavā špaktelmasa Nida Hydromix [5]	kg	-	-	0.3	0.3	0.3	0.3	-
Minerālvate [6]	m²	0,75 (1,0)	0,75 (1,0)	0,75 (1,0)	0,75 (1,0)	0,75 (1,0)	0,75 (1,0)	0,75 (1,0)

[5] Izmantojot ģipša šķiedru plāksnes Nida Cietā, kā alternatīvu varat izmantot arī Nida Planfix Fresh ģipša špakteli.
[6] Pielietojums atbilstoši prasībām.
Patēriņa standartos nav ņemti vērā materiālie zaudējumi.

PIRMIE TIRGŪ SAUSĀS BŪVES SISTĒMAS MARĶĒTA ZĪME CE

Atklājiet Nida LS plāksnes iespējas
– apmeklējiet www.siniat.lv un lejupielādējiet brošūras!

BRĪVI STĀVOŠI SIENU SEGUMI

nida Apmetums

Ugunsizturības klase:	Maksimālā akustiskā izolācija:	Maksimālais būves augstums:	Būves svars 1m²:	Saistītā dokumenta numurs:
neattiecas	neattiecas	4330 mm	20,0-29,0 kg	ETA 15/0301

Ekspluatācijas īpašību deklarācija:
DoP/Separate Lining System/0012/15.11.2016

SISTĒMAS:
C75/LS-25

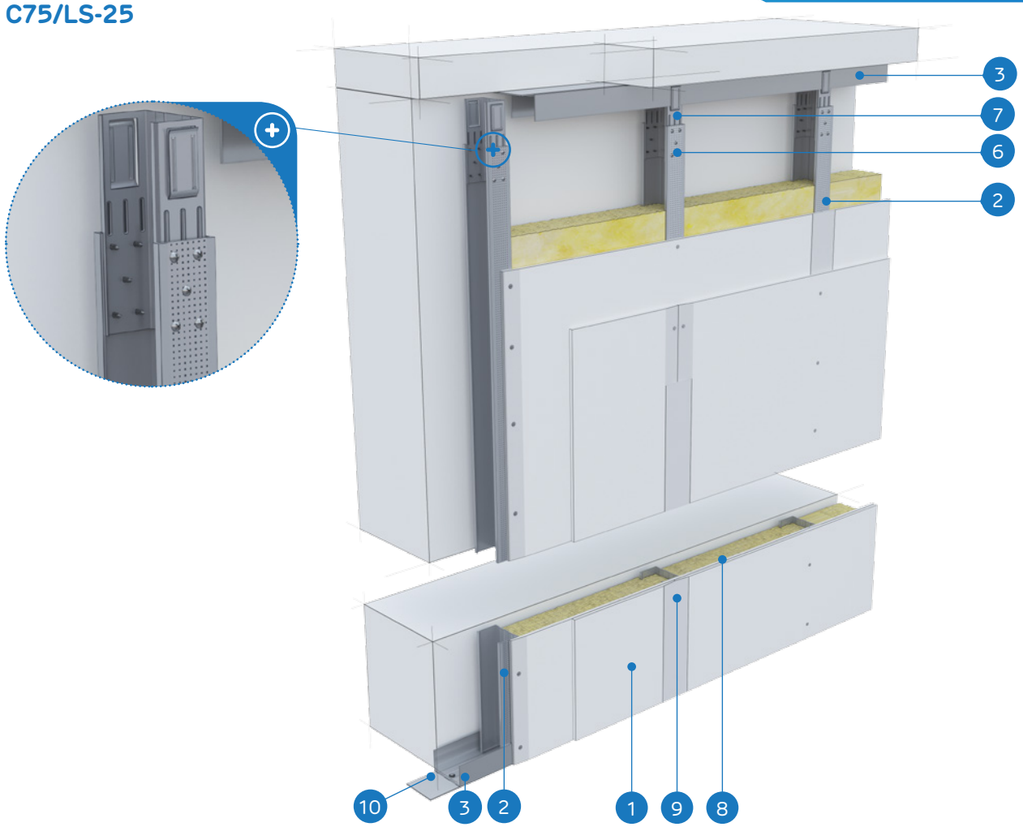

MATERIĀLI:

1. Ģipškartona plāksnes Nida
2. Profils Nida C 75
3. Profils Nida U 75
4. Pašurbjošās skrūves Nida 3,5 x 25 mm
5. Pašurbjošās skrūves Nida 3,5 x 35 mm
6. Pašurbjošās skrūves Nida 3,5 x 9,5/11 mm
7. Stabilizējošais savienotājs Nida LS 75
8. Izolācijas materiāls minerālvate
9. Šuve starp ģipškartona plāksnēm tiek veidota no Nida ģipša masas ar Nida šuvju līmlenti
10. Blīvējošā akustiskās izolācijas lente Nida

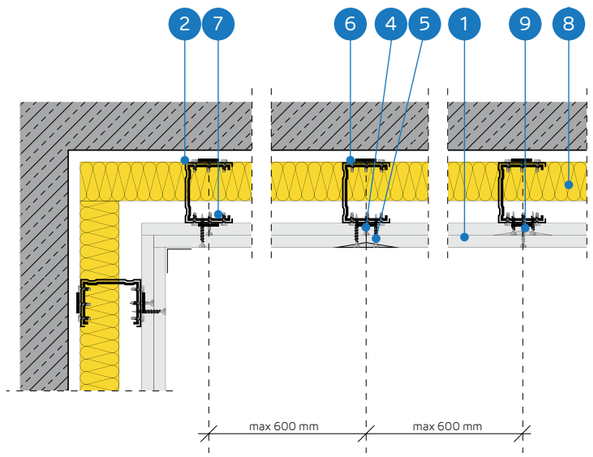

BRĪVI STĀVOŠU SIENU SEGUMU SISTĒMA AR KONSTRUKCIJU NIDA C75 AR STABILIZĒJOŠAJIEM SAVIENOTĀJIEM NIDA LS

TEHNISKIE PARAMETRI

Sistēmas nosaukums Nida Apmetums [4]	Ģipša plākšņu apšuvums					Nesošā konstrukcija		Izolācijas materiāls	Maksimālais augstums [2]	Būves svars 1m²	Ugunsizturības klase	Īpašā sistēma
	Nida	Biezums [mm]	Apzīmējums sask. ar standartu	Minimālais plākšņu apdares apjoms virzienā uz augšu [1]	Maksimālais apjoms bez plākšņu apdares virzienā uz augšu [1]	Nida LS stabilizējošā savienotāja tips	Nida C75 profilu atstatums [mm]	Minerālvate	[mm]	[kg]	[min.]	
C75/LS-25/Expert	Expert	2x12,5	A	[3/4]	[1/4]	Nida LS75	600	stikla/akmens	4330	20.0	-	-
C75/LS-25/Ūdens [3]	Ūdens	2x12,5	H2	[3/4]	[1/4]	Nida LS75	600	stikla/akmens	4330	21,0	-	-
C75/LS-25/Cietā	Cietā	2x12,5	DEFH1IR	[3/4]	[1/4]	Nida LS75	600	stikla/akmens	4330	29,0	-	●
C75/LS-25/Hydro	Hydro	2x12,5	GMFH1I	[3/4]	[1/4]	Nida LS75	600	stikla/akmens	4330	25,0	-	●

[1] Pētnieciskais darbs par barjeru sistēmām, izmantojot Nida LS stabilizējošo savienotāju: ITB 1060/12/R42NK.
[2] Tehniskais atzinums ITB 1060/12/R33NK. (Ja tiek prasītas lielākas maksimālās augstuma vērtības, izmantojiet blīvākas atstarpes un / vai nesošo konstrukciju dubultošanu).
[3] Telpās ar relatīvo gaisa mitrumu līdz 85 % stūra sekcijās pret intensīvu ūdens iedarbību ieteicams izmantot Nida Hydro ģipša šķiedru plāksnes (horizontālām un vertikālām virsmām vannas, dušas utt. zonās).
[4] Eiropas tehniskais novērtējums ETA 15/0301.

MATERIĀLU PATĒRIŅŠ UZ 1M² BRĪVI STĀVOŠO SIENU SEGUMU NIDA APMETUMS SISTĒMĀ

Materiāla nosaukums	Mērv.	Sistēmas tips Nida Apmetums			
		C75/LS-25/Expert	C75/LS-25/Ūdens	C75/LS-25/Cietā	C75/LS-25/Hydro
		Materiāla patēriņš uz 1 m²			
Plāksne Nida Expert 12,5 mm	m²	1,5	-	-	-
Plāksne Nida Ūdens 12,5 mm	m²	-	1,5	-	-
Plāksne Nida Cietā 12,5 mm	m²	-	-	1,5	-
Plāksne Nida Hydro 12,5 mm	m²	-	-	-	1,5
Profils Nida C75	tek.m	1,8	1,8	1,8	1,8
Profils Nida U75	tek.m	0.7	0.7	0.7	0.7
Stabilizējošais savienotājs Nida LS75	gab.	0.4	0.4	0.4	0.4
Dībelis Nida	gab.	0.9	0.9	0.9	0.9
Pašurbjošās skrūves Nida 3,5x25 mm	gab.	3,0	3,0	-	-
Pašurbjošās skrūves Nida 3,5x35 mm	gab.	9,0	9,0	-	-
Pašurbjošās skrūves Nida Cietā 35 (3,9x35 mm)	gab.	-	-	12,0	-
Pašurbjošās skrūves Nida Hydro C4 3,5x25 mm	gab.	-	-	-	3,0
Pašurbjošās skrūves Nida Hydro C4 3,5x41 mm	gab.	-	-	-	9,0
Līmlente šuvēm Nida	tek.m	1,05	1,05	1,05	1,05
Akustiskās izolācijas līmlente Nida	tek.m	1,1	1,1	1,1	1,1
Ģipša špaktele Nida Start	kg	0.45	0.45	-	-
Ģipša špaktele Nida Finisz	kg	0.07	0.07	-	-
Gatavā špakteļmasa Nida Hydromix [5]	kg	-	-	0.52	0.52
Minerālvate [6]	m²	0,75 (1,0)	0,75 (1,0)	0,75 (1,0)	0,75 (1,0)

[5] Izmantojot ģipša šķiedru plāksnes Nida Cietā, kā alternatīvu varat izmantot arī Nida Planfix Fresh ģipša špakteli.
[6] Pielietojums atbilstoši prasībām.
Patēriņa standartos nav ņemti vērā materiālie zaudējumi.

PIRMIE TIRGŪ SAUSĀS BŪVES SISTĒMAS MARĶĒTA ZĪME CE

Atklājiet Nida LS plāksnes iespējas
– apmeklējiet www.siniat.lv un lejupielādējiet brošūras!

SAUSĀS BŪVES SISTĒMAS

BRĪVI STĀVOŠI SIENU SEGUMI

nida Apmetums

Ugunsizturības klase:	Maksimālā akustiskā izolācija:	Maksimālais būves augstums:	Būves svars 1m²:	Saistītā dokumenta numurs:
neattiecas	neattiecas	4620 mm	13,0-20,0 kg	ETA 15/0301

Ekspluatācijas īpašību deklarācija:
DoP/Separate Lining System/0012/15.11.2016

SISTĒMAS:

C100/LS-12,5; C100/LS-15; C100/LS-18

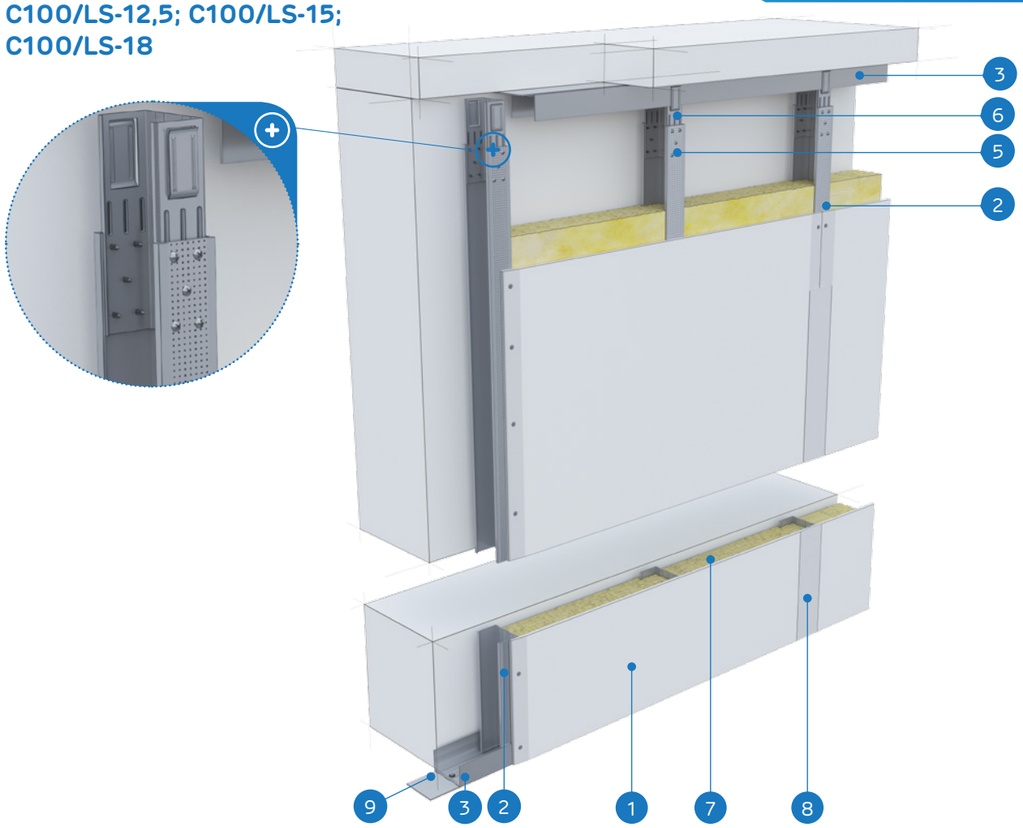

MATERIĀLI:

1. Ģipškartona plāksnes Nida
2. Profils Nida C 100
3. Profils Nida U 100
4. Pašurbjošās skrūves Nida 3,5 x 25 mm
5. Pašurbjošās skrūves Nida 3,5 x 9,5/11 mm
6. Stabilizējošais savienotājs Nida LS 100
7. Izolācijas materiāls minerālvate
8. Šuve starp ģipškartona plāksnēm tiek veidota no Nida ģipša masas ar Nida šuvju līmlenti
9. Blīvējošā akustiskās izolācijas lente Nida

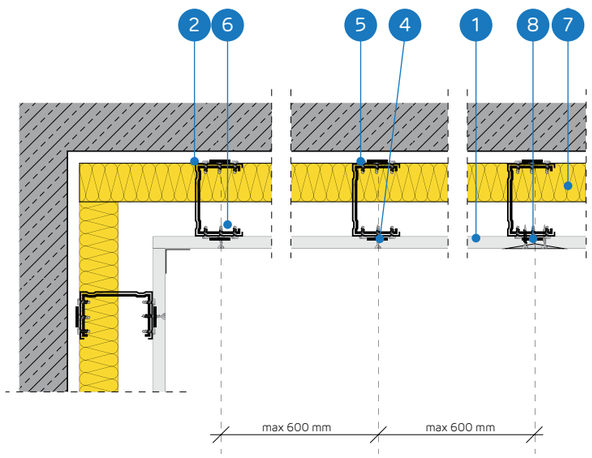

BRĪVI STĀVOŠU SIENU SEGUMU SISTĒMA AR KONSTRUKCIJU NIDA C100 AR STABILIZĒJOŠAJIEM SAVIENOTĀJIEM NIDA LS

TEHNISKIE PARAMETRI

Sistēmas nosaukums Nida Apmetums [4]	Ģipša plākšņu apšuvums					Nesošā konstrukcija		Izolācijas materiāls	Maksimālais augstums [2]	Būves svars 1m²	Ugunsizturības klase	Īpašā sistēma
	Nida	Biezums [mm]	Apzīmējums sask. ar standartu	Minimālais plākšņu apdares apjoms virzienā uz augšu [1]	Maksimālais apjoms bez plākšņu apdares virzienā uz augšu [1]	Nida LS stabilizējošā savienotāja tips	Nida C100 profilu atstatums [mm]	Minerālvate	[mm]	[kg]	[min.]	
C100/LS-12,5/Expert	Expert	12,5	A	[3/4]	[1/4]	Nida LS100	600	stikla/akmens	4620	13,0	-	-
C100/LS-12,5/Ūdens [3]	Ūdens	12,5	H2	[3/4]	[1/4]	Nida LS100	600	stikla/akmens	4620	14,0	-	-
C100/LS-12,5/Cietā	Cietā	12,5	DEFH1IR	[3/4]	[1/4]	Nida LS100	600	stikla/akmens	4620	18,0	-	●
C100/LS-12,5/Hydro	Hydro	12,5	GMFH1I	[3/4]	[1/4]	Nida LS100	600	stikla/akmens	4620	16,0	-	●
C100/LS-15/Cietā	Cietā	15,0	DEFH1IR	[3/4]	[1/4]	Nida LS100	600	stikla/akmens	4620	20.0	-	●
C100/LS-15/Hydro	Hydro	15,0	GMFH1I	[3/4]	[1/4]	Nida LS100	600	stikla/akmens	4620	18,0	-	●
C100/LS-18/Uguns+	Uguns Plusss	18,0	DF	[3/4]	[1/4]	Nida LS100	600	stikla/akmens	4620	19,0	-	-

[1] Pētnieciskais darbs par barjeru sistēmām, izmantojot Nida LS stabilizējošo savienotāju: ITB 1060/12/R42NK.
[2] Tehniskais atzinums ITB 1060/12/R33NK. (Ja tiek prasītas lielākas maksimālās augstuma vērtības, izmantojiet blīvākas atstarpes un / vai nesošo konstrukciju dubultošanu).
[3] Telpās ar relatīvo gaisa mitrumu līdz 85 % stūra sekcijās pret intensīvu ūdens iedarbību ieteicams izmantot Nida Hydro ģipša šķiedru plāksnes (horizontālām un vertikālām virsmām vannas, dušas utt. zonās).
[4] Eiropas tehniskais novērtējums ETA 15/0301.

MATERIĀLU PATĒRIŅŠ UZ 1M² BRĪVI STĀVOŠO SIENU SEGUMU NIDA APMETUMS SISTĒMĀ

Materiāla nosaukums	Mērv.	Sistēmas tips Nida Apmetums						
		C100/LS-12,5/ Expert	C100/LS-12,5/ Ūdens	C100/LS-12,5/ Cietā	C100/LS-12,5/ Hydro	C100/LS-15/ Cietā	C100/LS-15/ Hydro	C100/LS-18/ Uguns+
		Materiāla patēriņš uz 1 m²						
Plāksne Nida Expert 12,5 mm	m²	0.75	-	-	-	-	-	-
Plāksne Nida Ūdens 12,5 mm	m²	-	0.75	-	-	-	-	-
Plāksne Nida Cietā 12,5 mm	m²	-	-	0.75	-	-	-	-
Plāksne Nida Hydro 12,5 mm	m²	-	-	-	0.75	-	-	-
Plāksne Nida Cietā 15,0 mm	m²	-	-	-	-	0.75	-	-
Plāksne Nida Hydro 15,0 mm	m²	-	-	-	-	-	0.75	-
Plāksne Nida Uguns Plusss 18,0 mm	m²	-	-	-	-	-	-	0.75
Profils Nida C100	tek.m	1,8	1,8	1,8	1,8	1,8	1,8	1,8
Profils Nida U100	tek.m	0.7	0.7	0.7	0.7	0.7	0.7	0.7
Stabilizējošais savienotājs Nida LS100	gab.	0.4	0.4	0.4	0.4	0.4	0.4	0.4
Dibelis Nida	gab.	0.9	0.9	0.9	0.9	0.9	0.9	0.9
Pašurbjošās skrūves Nida 3,5x25 mm	gab.	9,0	9,0	-	-	-	-	-
Pašurbjošās skrūves Nida 3,5x35 mm	gab.	-	-	-	-	-	-	9,0
Pašurbjošās skrūves Nida Cietā 35 (3,9x35 mm)	gab.	-	-	9,0	-	9,0	-	-
Pašurbjošās skrūves Nida Hydro C4 3,5x25 mm	gab.	-	-	-	9,0	-	9,0	-
Līmlente šuvēm Nida	tek.m	1,05	1,05	1,05	1,05	1,05	1,05	1,05
Akustiskās izolācijas līmlente Nida	tek.m	1,1	1,1	1,1	1,1	1,1	1,1	1,1
Ģipša špaktele Nida Start	kg	0.23	0.23	-	-	-	-	0.23
Ģipša špaktele Nida Finisz	kg	0.07	0.07	-	-	-	-	0.07
Gatavā špaktelmasa Nida Hydromix [5]	kg	-	-	0.3	0.3	0.3	0.3	-
Minerālvate [6]	m²	0,75 (1,0)	0,75 (1,0)	0,75 (1,0)	0,75 (1,0)	0,75 (1,0)	0,75 (1,0)	0,75 (1,0)

[5] Izmantojot ģipša šķiedru plāksnes Nida Cietā, kā alternatīvu varat izmantot arī Nida Planfix Fresh ģipša špakteli.
[6] Pielietojums atbilstoši prasībām.
Patēriņa standartos nav ņemti vērā materiālie zaudējumi.

PIRMIE TIRGŪ SAUSĀS BŪVES SISTĒMAS MARĶĒTA ZĪME CE

Atklājiet Nida LS plāksnes iespējas
– apmeklējiet www.siniat.lv un lejupielādējiet brošūras!

BRĪVI STĀVOŠI SIENU SEGUMI

nida Apmetums

Ugunsizturības klase:	Maksimālā akustiskā izolācija:	Maksimālais būves augstums:	Būves svars 1m²:	Saistītā dokumenta numurs:
neattiecas	neattiecas	5010 mm	21,0-30,0 kg	ETA 15/0301

Ekspluatācijas īpašību deklarācija:
DoP/Separate Lining System/0012/15.11.2016

SISTĒMAS:
C100/LS-25

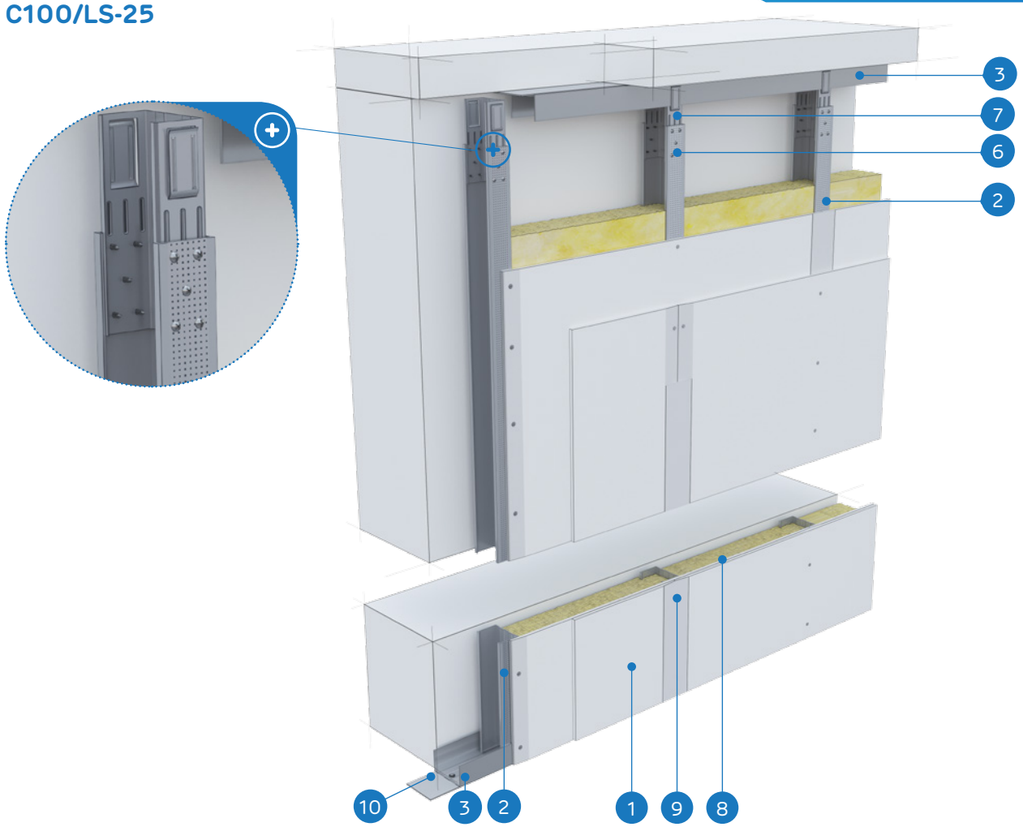

MATERIĀLI:

1. Ģipškartona plāksnes Nida
2. Profils Nida C 100
3. Profils Nida U 100
4. Pašurbjošās skrūves Nida 3,5 x 25 mm
5. Pašurbjošās skrūves Nida 3,5 x 35 mm
6. Pašurbjošās skrūves Nida 3,5 x 9,5/11 mm
7. Stabilizējošais savienotājs Nida LS 100
8. Izolācijas materiāls minerālvate
9. Šuve starp ģipškartona plāksnēm tiek veidota no Nida ģipša masas ar Nida šuvju līmlenti
10. Blīvējošā akustiskās izolācijas lente Nida

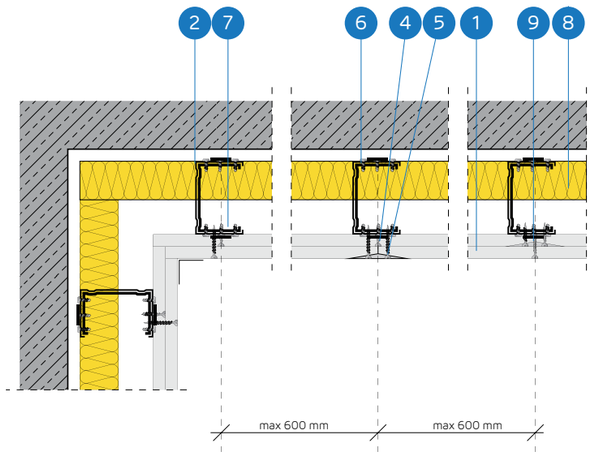

BRĪVI STĀVOŠU SIENU SEGUMU SISTĒMA AR KONSTRUKCIJU NIDA C100 AR STABILIZĒJOŠAJIEM SAVIENOTĀJIEM NIDA LS

TEHNISKIE PARAMETRI

Sistēmas nosaukums Nida Apmetums [4]	Ģipša plākšņu apšuvums					Nesošā konstrukcija		Izolācijas materiāls	Maksimālais augstums [2]	Būves svars 1m²	Ugunsizturības klase	Īpašā sistēma
	Nida	Biezums [mm]	Apzīmējums sask. ar standartu	Minimālais plākšņu apdares apjoms virzienā uz augšu [1]	Maksimālais apjoms bez plākšņu apdares virzienā uz augšu [1]	Nida LS stabilizējošā savienotāja tips	Nida C100 profilu atstatums [mm]	Minerālvate	[mm]	[kg]	[min.]	
C100/LS-25/Expert	Expert	2x12,5	A	[3/4]	[1/4]	Nida LS100	600	stikla/akmens	5010	21,0	-	-
C100/LS-25/Ūdens [3]	Ūdens	2x12,5	H2	[3/4]	[1/4]	Nida LS100	600	stikla/akmens	5010	22,0	-	-
C100/LS-25/Cietā	Cietā	2x12,5	DEFH1IR	[3/4]	[1/4]	Nida LS100	600	stikla/akmens	5010	30.0	-	●
C100/LS-25/Hydro	Hydro	2x12,5	GMFH1I	[3/4]	[1/4]	Nida LS100	600	stikla/akmens	5010	26,0	-	●

[1] Pētnieciskais darbs par barjeru sistēmām, izmantojot Nida LS stabilizējošo savienotāju: ITB 1060/12/R42NK.
[2] Tehniskais atzinums ITB 1060/12/R33NK. (Ja tiek prasītas lielākas maksimālās augstuma vērtības, izmantojiet blīvākas atstarpes un / vai nesošo konstrukciju dubultošanu).
[3] Telpās ar relatīvo gaisa mitrumu līdz 85 % stūra sekcijās pret intensīvu ūdens iedarbību ieteicams izmantot Nida Hydro ģipša šķiedru plāksnes (horizontālām un vertikālām virsmām vannas, dušas utt. zonās).
[4] Eiropas tehniskais novērtējums ETA 15/0301.

MATERIĀLU PATĒRIŅŠ UZ 1M² BRĪVI STĀVOŠO SIENU SEGUMU NIDA APMETUMS SISTĒMĀ

Materiāla nosaukums	Mērv.	Sistēmas tips Nida Apmetums			
		C100/LS-25/Expert	C100/LS-25/Ūdens	C100/LS-25/Cietā	C100/LS-25/Hydro
		Materiāla patēriņš uz 1 m²			
Plāksne Nida Expert 12,5 mm	m²	1,5	-	-	-
Plāksne Nida Ūdens 12,5 mm	m²	-	1,5	-	-
Plāksne Nida Cietā 12,5 mm	m²	-	-	1,5	-
Plāksne Nida Hydro 12,5 mm	m²	-	-	-	1,5
Profils Nida C100	tek.m	1,8	1,8	1,8	1,8
Profils Nida U100	tek.m	0.7	0.7	0.7	0.7
Stabilizējošais savienotājs Nida LS100	gab.	0.4	0.4	0.4	0.4
Dībelis Nida	gab.	0.9	0.9	0.9	0.9
Pašurbjošās skrūves Nida 3,5x25 mm	gab.	3,0	3,0	-	-
Pašurbjošās skrūves Nida 3,5x35 mm	gab.	9,0	9,0	-	-
Pašurbjošās skrūves Nida Cietā 35 (3,9x35 mm)	gab.	-	-	12,0	-
Pašurbjošās skrūves Nida Hydro C4 3,5x25 mm	gab.	-	-	-	3,0
Pašurbjošās skrūves Nida Hydro C4 3,5x41 mm	gab.	-	-	-	9,0
Līmlente šuvēm Nida	tek.m	1,05	1,05	1,05	1,05
Akustiskās izolācijas līmlente Nida	tek.m	1,1	1,1	1,1	1,1
Ģipša špaktele Nida Start	kg	0.45	0.45	-	-
Ģipša špaktele Nida Finisz	kg	0.07	0.07	-	-
Gatavā špaktelmasa Nida Hydromix [5]	kg	-	-	0.52	0.52
Minerālvate [6]	m²	0,75 (1,0)	0,75 (1,0)	0,75 (1,0)	0,75 (1,0)

[5] Izmantojot ģipša šķiedru plāksnes Nida Cietā, kā alternatīvu varat izmantot arī Nida Planfix Fresh ģipša špakteli.
[6] Pielietojums atbilstoši prasībām.
Patēriņa standartos nav ņemti vērā materiālie zaudējumi.

PIRMIE TIRGŪ SAUSĀS BŪVES SISTĒMAS MARĶĒTA ZĪME CE

Atklājiet Nida LS plāksnes iespējas
– apmeklējiet www.siniat.lv un lejupielādējiet brošūras!

STARPSIENAS

Vispopulārākais ģipškartona plākšņu pielietojums ir starpsienu sistēmas. To būvēšanā tiek izmantotas visu veidu Nida plāksnes. Starpsienas var veikt telpu sadalīšanas funkcijas, kalpot par ugunsdrošības barjeru vai veidot akustisko un termoizolāciju. SINIAT piedāvātās starpsienu sistēmas ir testētas Varšavas Celtniecības tehnikas institūtā. Pamatojoties uz šiem testiem, var noteikt, ka sienu sistēmas atkarībā no konstrukcijas var sasniegt ugunsizturības klasi līdz 120 min. ((R) EI120). Šajā ugunsizturības klasē var veidot starpsienas līdz 11 m augstumam. Īpašās kino sienu sistēmās var veidot sienas līdz pat 26 m augstumam. SINIAT piedāvātās starpsienu sistēmas var sasniegt skaņas izolācijas parametrus no 42 dB (sienas ar vienu Nida C50 profilu ar 1x12,5 mm Nida Expert plākšņu apdari bez izolācijas materiāla), līdz 80 dB īpašām starpsienu sistēmām.

NODAĻU SARAKSTS

75A50 260
75AA50 262
100A75 264
100AA75 266
125A100 268
125AA100 270
75A50/RTG 272
100A75/RTG 274
125A100/RTG 276
100A50 278
100AA50 280
125A75 282
125AA75 284
150A100 286
150AA100 288
100A50/RTG 290
125A75/RTG 292
150A100/RTG 294
125A50; 150A75; 175A100; 125AA50; 150AA75; 175AA100 296
125A50; 150A75; 175A100; 125AA50; 150AA75; 175AA100 298
75A50/LS; 100A75/LS; 125A100/LS; 75AA50/LS; 100AA75/LS; 125AA100/LS 300
100A50/LS; 125A75/LS; 150A100/LS; 100AA50/LS; 125AA75/LS; 150AA100/LS 302
100A50; 125A75; 150A100 304
100A50; 125A75; 150A100 306
100+15A50 308
100+25A50 310
125+15A75 312
125+25A75 314
150+25A100 316
155B50 320
155BB50 322
205B75 324
205BB75 326
255B100 328
255BB100 330
155B50; 205B75; 255B100 332
255BB100-PWA 334
180B50; 230B75; 280B100; 180BB50; 230BB75; 280BB100 336
155B50-PWA 338
155BB50-PWA 340
205B75-PWA 342
205BB75-PWA 344
255B100-PWA 346
255BB100-PWA 348
180B50-PWA; 230B75-PWA; 280B100-PWA; 180BB50-PWA; 230BB75-PWA; 280BB100-PWA 350
155B50/LS; 205B75/LS; 255B100/LS; 155BB50/LS; 205BB75/LS; 255BB100/LS 352
160D50 356
160DD50 358
210D75 360
210DD75 362
260D100 364
260DD100 366
185D50; 235D75; 285D100; 185DD50; 235DD75; 285DD100 368
160D50-PWA 370
160DD50-PWA 372
210D75-PWA 374
210DD75-PWA 376
260D100-PWA 378
260DD100-PWA 380
185D50-PWA; 235D75-PWA; 285D100-PWA; 185DD50-PWA; 235DD75-PWA; 285DD100-PWA 382
160D50/LS; 210D75/LS; 260D100/LS; 160DD50/LS; 210DD75/LS; 260DD100/LS 384
150C50 388
150CC50 390
200C75 392
200CC75 394
250C100 396
250CC100 398
175C50; 225C75; 275C100; 175CC50; 225CC75; 275CC100 400
150C50/LS; 200C75/LS; 250C100/LS; 150CC50/LS; 200CC75/LS; 250CC100/LS 402
S125/2 406
SS125/2 408
S150/2 410
SS150/2 412
S175/2 414
SS175/2 416
S150/3; S175/3; S200/3; SS150/3; SS175/3; SS200/3 418
87N50 420
112N75 422
137N100 424
SW150 426
SW175 428
SW190 430
SW150-400; SW150-300; SWSW150; SWSW150-400; SWSW150-300 432
75G50; 100G75; 125G100; 87,5G50; 112,5G75; 137,5G100 434
125AA75(BS); 150AA100(BS) 436
SLA 438

nida Siena STARPSIENAS

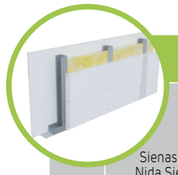

Lap-puse	Sienas tips Nida Siena [2]	Režģa konstrukcija	Ģipša plākšņu apšuvums		Izolācijas materiāls				Maksimālais sienas augstums - h [1]	Akustiskā izolācija			Būves svars	Ugunsizturības klase	Izmantošanas kategorija	Īpašā sistēma
					Attiecībā uz skaņas izolāciju		Attiecībā uz ugunsreakciju		Ugunsreakcijas jomā							
		Nida	Nida	Biezums	[mm]	blīvums [kg/m³]	[mm]	blīvums [kg/m³]	[mm]	Rw [dB]	Ra1 [dB]	Ra2 [dB]	[kg]	[min.]	Klase ETAG 003	
STARPSIENU SISTĒMA AR VIENU UN DUBULTO NIDA C50 KONSTRUKCIJU																
260	75A50/Expert	C50	Expert	12,5	50	12	50	10	3250	42	38	31	19,0	(R)EI15	II	-
260	75A50/Ūdens	C50	Ūdens	12,5	50	12	50	10	3250	42	38	31	20,0	(R)EI15	III	-
260	75A50/F tips Uguns	C50	F tips Uguns	12,5	50	12	50	10	3250	42	38	31	21,0	(R)EI30	III	-
260	75A50/Uguns+	C50	Uguns Pluss	12,5	50	12	50	30	3250	44	39	32	23,0	(R)EI60	III	-
260	75A50/ŪdensUguns+	C50	Ūdens Uguns Plusss	12,5	50	12	50	30	3250	44	39	32	23,0	(R)EI60	III	-
260	75A50/Cietā	C50	Cietā	12,5	50	14,5	50	30	3250	50	43	35	28,0	(R)EI60	III	●
260	75A50/Hydro	C50	Hydro	12,5	50	12	50	50	3250	44	39	32	24,0	(R)EI60	III	●
260	75A50/Klusā	C50	Klusā	12,5	50	14,5	50	30	3250	51	46	39	28,0	(R)EI60	III	-
262	75AA50/Expert	2xC50	Expert	12,5	50	12	50	10	4250	42	39	31	20,0	(R)EI15	III	-
262	75AA50/Ūdens	2xC50	Ūdens	12,5	50	12	50	10	4250	42	39	31	21,0	(R)EI15	III	-
262	75AA50/F tips Uguns	2xC50	F tips Uguns	12,5	50	12	50	10	4250	42	39	31	22,0	(R)EI30	III	-
262	75AA50/Uguns+	2xC50	Uguns Pluss	12,5	50	12	50	30	4250	42	39	31	24,0	(R)EI60	III	-
262	75AA50/ŪdensUguns+	2xC50	Ūdens Uguns Plusss	12,5	50	12	50	30	4250	42	39	31	24,0	(R)EI60	III	-
262	75AA50/Cietā	2xC50	Cietā	12,5	50	12	50	30	4250	42	39	31	29,0	(R)EI60	III	●
262	75AA50/Hydro	2xC50	Hydro	12,5	50	12	50	50	4250	42	39	31	25,0	(R)EI60	III	●
262	75AA50/Klusā	2xC50	Klusā	12,5	50	12	50	30	4250	42	39	31	29,0	(R)EI60	III	-

Lap-puse	Sienas tips Nida Siena [2]	Režģa konstrukcija	Ģipša plākšņu apšuvums		Izolācijas materiāls				Maksimālais sienas augstums - h [1]	Akustiskā izolācija			Būves svars	Ugunsizturības klase	Izmantošanas kategorija	Īpašā sistēma
					Attiecībā uz skaņas izolāciju		Attiecībā uz ugunsreakciju		Ugunsreakcijas jomā							
		Nida	Nida	Biezums	[mm]	blīvums [kg/m³]	[mm]	blīvums [kg/m³]	[mm]	Rw [dB]	Ra1 [dB]	Ra2 [dB]	[kg]	[min.]	Klase ETAG 003	
STARPSIENU SISTĒMA AR VIENU UN DUBULTO NIDA C75 KONSTRUKCIJU																
264	100A75/Expert	C75	Expert	12,5	75	14,5	50	10	4500	46	41	33	19,0	(R)EI15	III	-
264	100A75/Ūdens	C75	Ūdens	12,5	75	14,5	50	10	4500	46	41	33	20,0	(R)EI15	III	-
264	100A75/F tips Uguns	C75	F tips Uguns	12,5	75	14,5	50	10	4500	46	41	33	21,0	(R)EI30	III	-
264	100A75/Uguns+	C75	Uguns Pluss	12,5	50	12	50	30	4500	47	44	37	23,0	(R)EI60	III	-
264	100A75/ŪdensUguns+	C75	Ūdens Uguns Plusss	12,5	50	12	50	30	4500	47	44	37	23,0	(R)EI60	III	-
264	100A75/Cietā	C75	Cietā	12,5	75	14,5	50	30	4500	51	48	41	28,0	(R)EI60	III	●
264	100A75/Hydro	C75	Hydro	12,5	50	12	50	50	4500	47	44	37	24,0	(R)EI60	III	●
264	100A75/Klusā	C75	Klusā	12,5	75	14,5	50	30	4500	54	50	43	28,0	(R)EI60	III	-
266	100AA75/Expert	2xC75	Expert	12,5	-	-	50	10	6500	-	-	-	20,0	(R)EI15	IV	-
266	100AA75/Ūdens	2xC75	Ūdens	12,5	-	-	50	10	6500	-	-	-	22,0	(R)EI15	IV	-
266	100AA75/F tips Uguns	2xC75	F tips Uguns	12,5	-	-	50	10	6500	-	-	-	22,0	(R)EI30	IV	-
266	100AA75/Uguns+	2xC75	Uguns Pluss	12,5	-	-	50	30	6500	-	-	-	24,0	(R)EI60	IV	-
266	100AA75/ŪdensUguns+	2xC75	Ūdens Uguns Plusss	12,5	-	-	50	30	6500	-	-	-	24,0	(R)EI60	IV	-
266	100AA75/Cietā	2xC75	Cietā	12,5	-	-	50	30	6500	-	-	-	30,0	(R)EI60	IV	●
266	100AA75/Hydro	2xC75	Hydro	12,5	-	-	50	50	6500	-	-	-	26,0	(R)EI60	IV	●
266	100AA75/Klusā	2xC75	Klusā	12,5	-	-	50	30	6500	-	-	-	30,0	(R)EI60	IV	-

[1] Maksimālais augstums saskaņā ar tehnisko atzinumu ITB 1060/11/R12NK; ITB 1060/12/R48NK; ITB 1060/11/R42NK.
[2] Eiropas tehniskais novērtējums ETA 15/0301.

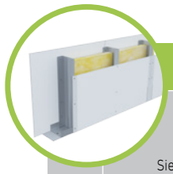

Lap-puse	Sienas tips Nida Siena [2]	Režģa konstrukcija	Ģipša plākšņu apšuvums		Izolācijas materiāls				Maksimālais sienas augstums - h [1]	Akustiskā izolācija			Būves svars	Ugunsizturības klase	Izmantošanas kategorija	Īpašā sistēma
					Attiecībā uz skaņas izolāciju		Attiecībā uz ugunsreakciju		Ugunsreakcijas jomā							
		Nida	Nida	Biezums	[mm]	blīvums [kg/m³]	[mm]	blīvums [kg/m³]	[mm]	Rw [dB]	Ra1 [dB]	Ra2 [dB]	[kg]	[min.]	Klase ETAG 003	
STARPSIENU SISTĒMA AR VIENU UN DUBULTO NIDA C100 KONSTRUKCIJU																
268	125A100/Expert	C100	Expert	12,5	100	14,5	50	10	5000	50	47	39	19,0	(R)EI15	IV	-
268	125A100/Ūdens	C100	Ūdens	12,5	100	14,5	50	10	5000	50	47	39	21,0	(R)EI15	IV	-
268	125A100/F tips Uguns	C100	F tips Uguns	12,5	100	14,5	50	10	5000	50	47	39	21,0	(R)EI30	IV	-
268	125A100/Uguns+	C100	Uguns Pluss	12,5	100	12	50	30	5000	50	48	43	23,0	(R)EI60	IV	-
268	125A100/ŪdensUguns+	C100	Ūdens Uguns Plusss	12,5	100	12	50	30	5000	50	48	43	23,0	(R)EI60	IV	-
268	125A100/Cietā	C100	Cietā	12,5	100	14,5	50	30	5000	54	51	43	29,0	(R)EI60	IV	●
268	125A100/Hydro	C100	Hydro	12,5	100	12	50	50	5000	50	48	43	25,0	(R)EI60	IV	●
268	125A100/Klusā	C100	Klusā	12,5	100	14,5	50	30	5000	56	53	47	29,0	(R)EI60	IV	-
270	125AA100/Expert	2xC100	Expert	12,5	50	12	50	10	6500	46	43	36	21,0	(R)EI15	IV	-
270	125AA100/Ūdens	2xC100	Ūdens	12,5	50	12	50	10	6500	46	43	36	22,0	(R)EI15	IV	-
270	125AA100/F tips Uguns	2xC100	F tips Uguns	12,5	50	12	50	10	6500	46	43	36	23,0	(R)EI30	IV	-
270	125AA100/Uguns+	2xC100	Uguns Pluss	12,5	50	12	50	30	6500	46	43	36	25,0	(R)EI60	IV	-
270	125AA100/ŪdensUguns+	2xC100	Ūdens Uguns Plusss	12,5	50	12	50	30	6500	46	43	36	25,0	(R)EI60	IV	-
270	125AA100/Cietā	2xC100	Cietā	12,5	50	12	50	30	6500	46	43	36	30,0	(R)EI60	IV	●
270	125AA100/Hydro	2xC100	Hydro	12,5	50	12	50	50	6500	46	43	36	26,0	(R)EI60	IV	●
270	125AA100/Klusā	2xC100	Klusā	12,5	50	12	50	30	6500	46	43	36	30,0	(R)EI60	IV	-

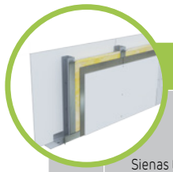

Lap-puse	Sienas tips Nida Siena [2]	Režģa konstrukcija	Ģipša plākšņu apšuvums		Izolācijas materiāls				Maksimālais sienas augstums - h [1]	Akustiskā izolācija			Būves svars	Ugunsizturības klase	Izmantošanas kategorija	Īpašā sistēma
					Attiecībā uz skaņas izolāciju		Attiecībā uz ugunsreakciju		Ugunsreakcijas jomā							
		Nida	Nida	Biezums	[mm]	blīvums [kg/m³]	[mm]	blīvums [kg/m³]	[mm]	Rw [dB]	Ra1 [dB]	Ra2 [dB]	[kg]	[min.]	Klase ETAG 003	
STARPSIENU SISTĒMA AR VIENU NIDA C50, C75, C100 (NIDA RTG) KONSTRUKCIJU																
272	75A50/RTG-0,5	C50	Uguns+/RTG	12,5/12,5 + 0,5	50	12	50	30	3250	44	39	32	28,0	(R)EI60	III	●
272	75A50/RTG-1,0	C50	Uguns+/RTG	12,5/12,5 + 1,0	50	12	50	30	3250	44	39	32	34,0	(R)EI60	III	●
272	75A50/RTG-1,5	C50	Uguns+/RTG	12,5/12,5 + 1,5	50	12	50	30	3250	44	39	32	40,0	(R)EI60	III	●
272	75A50/RTG-2,0	C50	Uguns+/RTG	12,5/12,5 + 2,0	50	12	50	30	3250	44	39	32	46,0	(R)EI60	III	●
272	75A50/RTG-2,5	C50	Uguns+/RTG	12,5/12,5 + 2,5	50	12	50	30	3250	44	39	32	51,0	(R)EI60	III	●
272	75A50/RTG-3,0	C50	Uguns+/RTG	12,5/12,5 + 3,0	50	12	50	30	3250	44	39	32	57,0	(R)EI60	III	●
274	100A75/RTG-0,5	C75	Uguns+/RTG	12,5/12,5 + 0,5	50	12	50	30	4500	47	44	37	29,0	(R)EI60	III	●
274	100A75/RTG-1,0	C75	Uguns+/RTG	12,5/12,5 + 1,0	50	12	50	30	4500	47	44	37	34,0	(R)EI60	III	●
274	100A75/RTG-1,5	C75	Uguns+/RTG	12,5/12,5 + 1,5	50	12	50	30	4500	47	44	37	40,0	(R)EI60	III	●
274	100A75/RTG-2,0	C75	Uguns+/RTG	12,5/12,5 + 2,0	50	12	50	30	4500	47	44	37	46,0	(R)EI60	III	●
274	100A75/RTG-2,5	C75	Uguns+/RTG	12,5/12,5 + 2,5	50	12	50	30	4500	47	44	37	52,0	(R)EI60	III	●
274	100A75/RTG-3,0	C75	Uguns+/RTG	12,5/12,5 + 3,0	50	12	50	30	4500	47	44	37	57,0	(R)EI60	III	●
276	125A100/RTG-0,5	C100	Uguns+/RTG	12,5/12,5 + 0,5	100	12	50	30	5000	50	48	43	29,0	(R)EI60	IV	●
276	125A100/RTG-1,0	C100	Uguns+/RTG	12,5/12,5 + 1,0	100	12	50	30	5000	50	48	43	35,0	(R)EI60	IV	●
276	125A100/RTG-1,5	C100	Uguns+/RTG	12,5/12,5 + 1,5	100	12	50	30	5000	50	48	43	40,0	(R)EI60	IV	●
276	125A100/RTG-2,0	C100	Uguns+/RTG	12,5/12,5 + 2,0	100	12	50	30	5000	50	48	43	46,0	(R)EI60	IV	●
276	125A100/RTG-2,5	C100	Uguns+/RTG	12,5/12,5 + 2,5	100	12	50	30	5000	50	48	43	52,0	(R)EI60	IV	●
276	125A100/RTG-3,0	C100	Uguns+/RTG	12,5/12,5 + 3,0	100	12	50	30	5000	50	48	43	58,0	(R)EI60	IV	●

[1] Maksimālais augstums saskaņā ar tehnisko atzinumu ITB 1060/11/R12NK; ITB 1060/12/R48NK; ITB 1060/11/R42NK.
[2] Eiropas tehniskais novērtējums ETA 15/0301.

PIRMIE TIRGŪ SAUSĀS BŪVES SISTĒMAS MARĶĒTA ZĪME CE

Lūdzu, atrodiet mūsu kanālu Siniat Nida YouTube

Lap-puse	Sienas tips Nida Siena [2]	Režģa konstrukcija	Ģipša plākšņu apšuvums		Izolācijas materiāls				Maksimālais sienas augstums - h [1]	Akustiskā izolācija			Būves svars	Ugunsizturības klase	Izmantošanas kategorija	Īpašā sistēma
					Attiecībā uz skaņas izolāciju		Attiecībā uz ugunsreakciju		Ugunsreakcijas jomā							
		Nida	Nida	Biezums	[mm]	blīvums [kg/m³]	[mm]	blīvums [kg/m³]	[mm]	Rw [dB]	Ra1 [dB]	Ra2 [dB]	[kg]	[min.]	Klase ETAG 003	
STARPSIENU SISTĒMA AR VIENU UN DUBULTO NIDA C50 KONSTRUKCIJU																
278	100A50/Expert	C50	Expert	2x12,5	50	14,5	50	10	4500	54	50	43	35,0	(R)EI60	III/IV	-
278	100A50/Ūdens	C50	Ūdens	2x12,5	50	14,5	50	10	4500	54	50	43	38,0	(R)EI60	III/IV	-
278	100A50/Uguns+	C50	Uguns Pluss	2x12,5	50	14,5	50	30	4500	57	55	49	43,0	(R)EI120	III/IV	-
278	100A50/ ŪdensUguns+	C50	Ūdens Uguns Plusss	2x12,5	50	14,5	50	30	4500	57	55	49	43,0	(R)EI120	III/IV	-
278	100A50/Cietā	C50	Cietā	2x12,5	50	14,5	50	30	4500	60	57	51	54,0	(R)EI120	III/IV	●
278	100A50/Hydro	C50	Hydro	2x12,5	50	14,5	50	50	4500	57	55	49	46,0	(R)EI120	III/IV	●
278	100A50/Klusā	C50	Klusā	2x12,5	50	14,5	50	30	4500	60	57	52	54,0	(R)EI120	III/IV	-
280	100AA50/Expert	2xC50	Expert	2x12,5	-	-	50	10	5500	-	-	-	36,0	(R)EI60	IV	-
280	100AA50/Ūdens	2xC50	Ūdens	2x12,5	-	-	50	10	5500	-	-	-	39,0	(R)EI60	IV	-
280	100AA50/Uguns+	2xC50	Uguns Pluss	2x12,5	-	-	50	30	5500	-	-	-	44,0	(R)EI120	IV	-
280	100AA50/ ŪdensUguns+	2xC50	Ūdens Uguns Plusss	2x12,5	-	-	50	30	5500	-	-	-	44,0	(R)EI120	IV	-
280	100AA50/Cietā	2xC50	Cietā	2x12,5	-	-	50	30	5500	-	-	-	56,0	(R)EI120	IV	●
280	100AA50/Hydro	2xC50	Hydro	2x12,5	-	-	50	50	5500	-	-	-	48,0	(R)EI120	IV	●
280	100AA50/Klusā	2xC50	Klusā	2x12,5	-	-	50	30	5500	-	-	-	56,0	(R)EI120	IV	-

Lap-puse	Sienas tips Nida Siena [2]	Režģa konstrukcija	Ģipša plākšņu apšuvums		Izolācijas materiāls				Maksimālais sienas augstums - h [1]	Akustiskā izolācija			Būves svars	Ugunsizturības klase	Izmantošanas kategorija	Īpašā sistēma
					Attiecībā uz skaņas izolāciju		Attiecībā uz ugunsreakciju		Ugunsreakcijas jomā							
		Nida	Nida	Biezums	[mm]	blīvums [kg/m³]	[mm]	blīvums [kg/m³]	[mm]	Rw [dB]	Ra1 [dB]	Ra2 [dB]	[kg]	[min.]	Klase ETAG 003	
STARPSIENU SISTĒMA AR VIENU UN DUBULTO NIDA C75 KONSTRUKCIJU																
282	125A75/Expert	C75	Expert	2x12,5	75	14,5	50	10	5500	57	54	48	35,0	(R)EI60	IV	-
282	125A75/Ūdens	C75	Ūdens	2x12,5	75	14,5	50	10	5500	57	54	48	38,0	(R)EI60	IV	-
282	125A75/Expert-Q	C75	Expert	2x12,5	75	14,5	50	10,0	5500	59	55	49	35,0	(R)EI60	IV	●
282	125A75/Ūdens-Q	C75	Ūdens	2x12,5	75	14,5	50	10,0	5500	59	55	49	38,0	(R)EI60	IV	●
282	125A75/Uguns+	C75	Uguns Pluss	2x12,5	75	14,5	50	30	5500	58	56	50	43,0	(R)EI120	IV	-
282	125A75/ ŪdensUguns+	C75	Ūdens Uguns Plusss	2x12,5	75	14,5	50	30	5500	58	56	50	43,0	(R)EI120	IV	-
282	125A75/Cietā	C75	Cietā	2x12,5	50	14,5	50	30	5500	60	58	53	55,0	(R)EI120	IV	●
282	125A75/Hydro	C75	Hydro	2x12,5	75	14,5	50	50	5500	58	56	50	47,0	(R)EI120	IV	●
282	125A75/Klusā	C75	Klusā	2x12,5	75	14,5	50	30	5500	61	60	55	55,0	(R)EI120	IV	-
284	125AA75/Expert	2xC75	Expert	2x12,5	-	-	50	10	6500	-	-	-	37,0	(R)EI60	IV	-
284	125AA75/Ūdens	2xC75	Ūdens	2x12,5	-	-	50	10	6500	-	-	-	40,0	(R)EI60	IV	-
284	125AA75/Uguns+	2xC75	Uguns Pluss	2x12,5	-	-	50	30	6500	-	-	-	45,0	(R)EI120	IV	-
284	125AA75/ ŪdensUguns+	2xC75	Ūdens Uguns Plusss	2x12,5	-	-	50	30	6500	-	-	-	45,0	(R)EI120	IV	-
284	125AA75/Cietā	2xC75	Cietā	2x12,5	-	-	50	30	6500	-	-	-	56,0	(R)EI120	IV	●
284	125AA75/Hydro	2xC75	Hydro	2x12,5	-	-	50	50	6500	-	-	-	48,0	(R)EI120	IV	●
284	125AA75/Klusā	2xC75	Klusā	2x12,5	-	-	50	30	6500	-	-	-	56,0	(R)EI120	IV	-

[1] Maksimālais augstums saskaņā ar tehnisko atzinumu ITB 1060/11/R12NK; ITB 1060/12/R48NK; ITB 1060/11/R42NK.
[2] Eiropas tehniskais novērtējums ETA 15/0301.

Lap-puse	Sienas tips Nida Siena [2]	Režģa konstrukcija	Ģipša plākšņu apšuvums		Izolācijas materiāls				Maksimālais sienas augstums - h [1]	Akustiskā izolācija			Būves svars	Ugunsizturības klase	Izmantošanas kategorija	Īpašā sistēma
					Attiecībā uz skaņas izolāciju		Attiecībā uz ugunsreakciju		Ugunsreakcijas jomā							
		Nida	Nida	Biezums	[mm]	blīvums [kg/m³]	[mm]	blīvums [kg/m³]	[mm]	Rw [dB]	Ra1 [dB]	Ra2 [dB]	[kg]	[min.]	Klase ETAG 003	
STARPSIENU SISTĒMA AR VIENU UN DUBULTO NIDA C100 KONSTRUKCIJU																
286	150A100/Expert	C100	Expert	2x12,5	100	14,5	50	10	6500	58	56	50	36,0	(R)EI60	IV	-
286	150A100/Expert	C100	Expert	2x12,5	100	38	50	10	6500	59	55	49	36	(R)EI60	IV	-
286	150A100/Ūdens [3]	C100	Ūdens	2x12,5	100	14,5	50	10	6500	58	56	50	39,0	(R)EI60	IV	-
286	150A100/Ūdens	C100	Ūdens	2x12,5	100	38	50	10	6500	59	55	49	36	(R)EI60	IV	-
286	150A100/Uguns+	C100	Uguns Pluss	2x12,5	100	14,5	50	30	6500	59	57	53	44,0	(R)EI120	IV	-
286	150A100/ ŪdensUguns+	C100	Ūdens Uguns Plusss	2x12,5	100	14,5	50	30	6500	59	57	53	44,0	(R)EI120	IV	-
286	150A100/Cietā	C100	Cietā	2x12,5	100	14,5	50	30	6500	62	60	56	55,0	(R)EI120	IV	●
286	150A100/Hydro	C100	Hydro	2x12,5	100	14,5	50	50	6500	59	57	53	47,0	(R)EI120	IV	●
286	150A100/Klusā	C100	Klusā	2x12,5	100	14,5	50	30	6500	63	61	57	55,0	(R)EI120	IV	-
288	150AA100/Expert	2xC100	Expert	2x12,5	-	-	50	10	6500	-	-	-	37,0	(R)EI60	IV	-
288	150AA100/Ūdens	2xC100	Ūdens	2x12,5	-	-	50	10	6500	-	-	-	40,0	(R)EI60	IV	-
288	150AA100/Uguns+	2xC100	Uguns Pluss	2x12,5	-	-	50	30	6500	-	-	-	45,0	(R)EI120	IV	-
288	150AA100/ ŪdensUguns+	2xC100	Ūdens Uguns Plusss	2x12,5	-	-	50	30	6500	-	-	-	45,0	(R)EI120	IV	-
288	150AA100/Cietā	2xC100	Cietā	2x12,5	-	-	50	30	6500	-	-	-	57,0	(R)EI120	IV	●
288	150AA100/Hydro	2xC100	Hydro	2x12,5	-	-	50	50	6500	-	-	-	49,0	(R)EI120	IV	●
288	150AA100/Klusā	2xC100	Klusā	2x12,5	-	-	50	30	6500	-	-	-	57,0	(R)EI120	IV	-

Lap-puse	Sienas tips Nida Siena [2]	Režģa konstrukcija	Ģipša plākšņu apšuvums		Izolācijas materiāls				Maksimālais sienas augstums - h [1]	Akustiskā izolācija			Būves svars	Ugunsizturības klase	Izmantošanas kategorija	Īpašā sistēma
					Attiecībā uz skaņas izolāciju		Attiecībā uz ugunsreakciju		Ugunsreakcijas jomā							
		Nida	Nida	Biezums	[mm]	blīvums [kg/m³]	[mm]	blīvums [kg/m³]	[mm]	Rw [dB]	Ra1 [dB]	Ra2 [dB]	[kg]	[min.]	Klase ETAG 003	
STARPSIENU SISTĒMA AR VIENU NIDA C50, C75, C100 (NIDA RTG) KONSTRUKCIJU																
290	100A50/RTG-0,5	C50	Uguns+/RTG	2x12,5/2x(12,5+0,5)	50	14,5	50	30	4500	57	55	49	55,0	(R)EI120	III/IV	●
290	100A50/RTG-1,0	C50	Uguns+/RTG	2x12,5/2x(12,5+1,0)	50	14,5	50	30	4500	57	55	49	66,0	(R)EI120	III/IV	●
290	100A50/RTG-1,5	C50	Uguns+/RTG	2x12,5/2x(12,5+1,5)	50	14,5	50	30	4500	57	55	49	78,0	(R)EI120	III/IV	●
290	100A50/RTG-2,0	C50	Uguns+/RTG	2x12,5/2x(12,5+2,0)	50	14,5	50	30	4500	57	55	49	89,0	(R)EI120	III/IV	●
290	100A50/RTG-2,5	C50	Uguns+/RTG	2x12,5/2x(12,5+2,5)	50	14,5	50	30	4500	57	55	49	101,0	(R)EI120	III/IV	●
290	100A50/RTG-3,0	C50	Uguns+/RTG	2x12,5/2x(12,5+3,0)	50	14,5	50	30	4500	57	55	49	112,0	(R)EI120	III/IV	●
292	125A75/RTG-0,5	C75	Uguns+/RTG	2x12,5/2x(12,5+0,5)	75	14,5	50	30	5500	58	56	50	55,0	(R)EI120	IV	●
292	125A75/RTG-1,0	C75	Uguns+/RTG	2x12,5/2x(12,5+1,0)	75	14,5	50	30	5500	58	56	50	67,0	(R)EI120	IV	●
292	125A75/RTG-1,5	C75	Uguns+/RTG	2x12,5/2x(12,5+1,5)	75	14,5	50	30	5500	58	56	50	78,0	(R)EI120	IV	●
292	125A75/RTG-2,0	C75	Uguns+/RTG	2x12,5/2x(12,5+2,0)	75	14,5	50	30	5500	58	56	50	89,0	(R)EI120	IV	●
292	125A75/RTG-2,5	C75	Uguns+/RTG	2x12,5/2x(12,5+2,5)	75	14,5	50	30	5500	58	56	50	101,0	(R)EI120	IV	●
292	125A75/RTG-3,0	C75	Uguns+/RTG	2x12,5/2x(12,5+3,0)	75	14,5	50	30	5500	58	56	50	112,0	(R)EI120	IV	●
294	150A100/RTG-0,5	C100	Uguns+/RTG	2x12,5/2x(12,5+0,5)	100	14,5	50	30	6500	59	57	53	56,0	(R)EI120	IV	●
294	150A100/RTG-1,0	C100	Uguns+/RTG	2x12,5/2x(12,5+1,0)	100	14,5	50	30	6500	59	57	53	67,0	(R)EI120	IV	●
294	150A100/RTG-1,5	C100	Uguns+/RTG	2x12,5/2x(12,5+1,5)	100	14,5	50	30	6500	59	57	53	78,0	(R)EI120	IV	●
294	150A100/RTG-2,0	C100	Uguns+/RTG	2x12,5/2x(12,5+2,0)	100	14,5	50	30	6500	59	57	53	90,0	(R)EI120	IV	●
294	150A100/RTG-2,5	C100	Uguns+/RTG	2x12,5/2x(12,5+2,5)	100	14,5	50	30	6500	59	57	53	101,0	(R)EI120	IV	●
294	150A100/RTG-3,0	C100	Uguns+/RTG	2x12,5/2x(12,5+3,0)	100	14,5	50	30	6500	59	57	53	113,0	(R)EI120	IV	●

[1] Maksimālais augstums saskaņā ar tehnisko atzinumu ITB 1060/11/R12NK; ITB 1060/12/R48NK; ITB 1060/11/R42NK.
[2] Eiropas tehniskais novērtējums ETA 15/0301.

PIRMIE TIRGŪ SAUSĀS BŪVES SISTĒMAS MARĶĒTA ZĪME CE

Lūdzu, atrodiet mūsu kanālu Siniat Nida YouTube

Lap-puse	Sienas tips Nida Siena [2]	Režģa konstrukcija	Ģipša plākšņu apšuvums		Izolācijas materiāls				Maksimālais sienas augstums - h [1]	Akustiskā izolācija			Būves svars	Ugunsizturības klase	Izmantošanas kategorija	Īpašā sistēma
					Attiecībā uz skaņas izolāciju		Attiecībā uz ugunsreakciju		Ugunsreakcijas jomā							
		Nida	Nida	Biezums	[mm]	blīvums [kg/m³]	[mm]	blīvums [kg/m³]	[mm]	Rw [dB]	Ra1 [dB]	Ra2 [dB]	[kg]	[min.]	Klase ETAG 003	
STARPSIENU SISTĒMA AR VIENU UN DUBULTO NIDA C50, C75, C100 KONSTRUKCIJU																
296	125A50/F tips Uguns	C50	F tips Uguns	3x12,5	50	14,5	50	10	4500	54	50	43	58,0	(R)EI120	IV	-
296	150A75/F tips Uguns	C75	F tips Uguns	3x12,5	75	14,5	50	10	5500	57	54	48	59,0	(R)EI120	IV	-
296	175A100/F tips Uguns	C100	F tips Uguns	3x12,5	100	14,5	50	10	6500	58	56	50	59,0	(R)EI120	IV	-
296	125AA50/F tips Uguns	2xC50	F tips Uguns	3x12,5	-	-	50	10	5500	-	-	-	60,0	(R)EI120	IV	-
296	150AA75/F tips Uguns	2xC75	F tips Uguns	3x12,5	-	-	50	10	6500	-	-	-	60,0	(R)EI120	IV	-
296	175AA100/F tips Uguns	2xC100	F tips Uguns	3x12,5	-	-	50	10	6500	-	-	-	61,0	(R)EI120	IV	-
298	125A50/Uguns+	C50	Uguns+	3x12,5	50	14,5	50	50,0	4500	54	50	43	64,0	(R)EI180	IV	-
298	150A75/Uguns+	C75	Uguns+	3x12,5	75	14,5	50	50,0	5500	57	54	48	65,0	(R)EI180	IV	-
298	175A100/Uguns+	C100	Uguns+	3x12,5	100	14,5	50	50,0	6500	58	56	50	65,0	(R)EI180	IV	-
298	125AA50/Uguns+	2xC50	Uguns+	3x12,5	-	-	50	50,0	5500	-	-	-	66,0	(R)EI180	IV	-
298	150AA75/Uguns+	2xC75	Uguns+	3x12,5	-	-	50	50,0	6500	-	-	-	66,0	(R)EI180	IV	-
298	175AA100/Uguns+	2xC100	Uguns+	3x12,5	-	-	50	50,0	6500	-	-	-	67,0	(R)EI180	IV	-

Lap-puse	Sienas tips Nida Siena [2]	Režģa konstrukcija	Ģipša plākšņu apšuvums		Izolācijas materiāls				Maksimālais sienas augstums - h [1]	Akustiskā izolācija			Būves svars	Ugunsizturības klase	Izmantošanas kategorija	Īpašā sistēma
					Attiecībā uz skaņas izolāciju		Attiecībā uz ugunsreakciju		Ugunsreakcijas jomā							
		Nida	Nida	Biezums	[mm]	blīvums [kg/m³]	[mm]	blīvums [kg/m³]	[mm]	Rw [dB]	Ra1 [dB]	Ra2 [dB]	[kg]	[min.]	Klase ETAG 003	
STARPSIENU SISTĒMA AR NEPILNU PLĀKŠŅU APDARI AR VIENU UN DUBULTO NIDA C50, C75, C100 (NIDA LS) KONSTRUKCIJU																
300	75A50/LS/Expert	C50	Expert	12,5	50	10	-	-	3250	-	-	-	14	-	III	-
300	100A75/LS/Expert	C75	Expert	12,5	75	10	-	-	4500	-	-	-	14	-	III	-
300	125A100/LS/Expert	C100	Expert	12,5	100	10	-	-	5000	-	-	-	15	-	IV	-
300	75AA50/LS/Expert	2xC50	Expert	12,5	50	10	-	-	4250	-	-	-	16	-	III	-
300	100AA75/LS/Expert	2xC75	Expert	12,5	75	10	-	-	6750	-	-	-	16	-	IV	-
300	125AA100/LS/ Expert	2xC100	Expert	12,5	100	10	-	-	7750	-	-	-	17	-	IV	-
302	100A50/LS/Expert	C50	Expert	2x12,5	50	10	-	-	4500	-	-	-	27	-	III/IV	-
302	125A75/LS/Expert	C75	Expert	2x12,5	75	10	-	-	5500	-	-	-	27	-	IV	-
302	150A100/LS/Expert	C100	Expert	2x12,5	100	10	-	-	6500	-	-	-	27	-	IV	-
302	100AA50/LS/ Expert	2xC50	Expert	2x12,5	50	10	-	-	5500	-	-	-	28	-	IV	-
302	125AA75/LS/Expert	2xC75	Expert	2x12,5	75	10	-	-	7500	-	-	-	29	-	IV	-
302	150AA100/LS/ Expert	2xC100	Expert	2x12,5	100	10	-	-	9000	-	-	-	29	-	IV	-

[1] Maksimālais augstums saskaņā ar tehnisko atzinumu ITB 1060/11/R12NK; ITB 1060/12/R48NK; ITB 1060/11/R42NK.
[2] Eiropas tehniskais novērtējums ETA 15/0301.

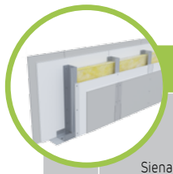

Lap-puse	Sienas tips Nida Siena [2]	Režģa konstrukcija	Ģipša plākšņu apšuvums		Izolācijas materiāls				Maksimālais sienas augstums - h [1]	Akustiskā izolācija			Būves svars	Ugunsizturības klase	Izmantošanas kategorija	Īpašā sistēma
					Attiecībā uz skaņas izolāciju		Attiecībā uz ugunsreakciju		Ugunsreakcijas jomā							
		Nida	Nida	Biezums	[mm]	blīvums [kg/m³]	[mm]	blīvums [kg/m³]	[mm]	Rw [dB]	Ra1 [dB]	Ra2 [dB]	[kg]	[min.]	Klase ETAG 003	
AKUSTISKO STARPSIENU SISTĒMA AR VIENU NIDA C50, C75, C100 KONSTRUKCIJU (HIBRĪDA SIENAS)																
304	100A50/Expert+Cietā	C50	Expert+Cietā	12,5+12,5	50	14,5	50	10	4500	58	55	49	45	(R)EI60	IV	●
304	125A75/Expert+Cietā	C75	Expert+Cietā	12,5+12,5	50	14,5	50	10	5500	56	53	47	45	(R)EI60	IV	●
304	150A100/Expert+Cietā	C100	Expert+Cietā	12,5+12,5	50	14,5	50	10	6500	63	62	58	45	(R)EI60	IV	●
306	100A50/Expert+Klusā	C50	Expert+Klusā [3]	12,5+12,5	50	38	50	10	4500	56	52	45	45,0	(R)EI60	IV	●
306	125A75/Expert+Klusā	C75	Expert+Klusā [3]	12,5+12,5	75	38	50	10	5500	57	54	48	45,0	(R)EI60	IV	●
306	150A100/Expert+Klusā	C100	Expert+Klusā [3]	12,5+12,5	100	38	50	10	6500	59	58	52	45,0	(R)EI60	IV	●

Lap-puse	Sienas tips Nida Siena [2]	Režģa konstrukcija	Ģipša plākšņu apšuvums		Izolācijas materiāls				Maksimālais sienas augstums - h [1]	Akustiskā izolācija			Būves svars	Ugunsizturības klase	Izmantošanas kategorija	Īpašā sistēma
					Attiecībā uz skaņas izolāciju		Attiecībā uz ugunsreakciju		Ugunsreakcijas jomā							
		Nida	Nida	Biezums	[mm]	blīvums [kg/m³]	[mm]	blīvums [kg/m³]	[mm]	Rw [dB]	Ra1 [dB]	Ra2 [dB]	[kg]	[min.]	Klase ETAG 003	
AKUSTISKO STARPSIENU SISTĒMA AR VIENU NIDA C50 + NIDA PK48 KONSTRUKCIJU																
308	100+15A50/Expert	C50+PK48	Expert	2x12,5	50	14,5	-	-	4500	56	52	45	36,0	-	IV	-
308	100+15A50/Ūdens	C50+PK48	Ūdens	2x12,5	50	14,5	-	-	4500	56	52	45	39,0	-	IV	-
308	100+15A50/ Uguns+	C50+PK48	Uguns Pluss	2x12,5	50	14,5	-	-	4500	56	52	45	44,0	-	IV	-
308	100+15A50/ ŪdensUguns+	C50+PK48	Ūdens Uguns Plusss	2x12,5	50	14,5	-	-	4500	56	52	45	44,0	-	IV	-
308	100+15A50/Cietā	C50+PK48	Cietā	2x12,5	50	14,5	-	-	4500	56	52	45	55,0	-	IV	●
308	100+15A50/Hydro	C50+PK48	Hydro	2x12,5	50	14,5	-	-	4500	56	52	45	47,0	-	IV	●
308	100+15A50/Klusā	C50+PK48	Klusā	2x12,5	50	14,5	-	-	4500	56	52	45	55,0	-	IV	-

Lap-puse	Sienas tips Nida Siena [2]	Režģa konstrukcija	Ģipša plākšņu apšuvums		Izolācijas materiāls				Maksimālais sienas augstums - h [1]	Akustiskā izolācija			Būves svars	Ugunsizturības klase	Izmantošanas kategorija	Īpašā sistēma
					Attiecībā uz skaņas izolāciju		Attiecībā uz ugunsreakciju		Ugunsreakcijas jomā							
		Nida	Nida	Biezums	[mm]	blīvums [kg/m³]	[mm]	blīvums [kg/m³]	[mm]	Rw [dB]	Ra1 [dB]	Ra2 [dB]	[kg]	[min.]	Klase ETAG 003	
AKUSTISKO STARPSIENU SISTĒMA AR VIENU NIDA C50 + NIDA MFCC50 KONSTRUKCIJU																
310	100+25A50/Expert	C50+MFCC50	Expert	2x12,5	50	14,5	-	-	4500	55	52	45	36,0	-	IV	-
310	100+25A50/Ūdens	C50+MFCC50	Ūdens	2x12,5	50	14,5	-	-	4500	55	52	45	39,0	-	IV	-
310	100+25A50/ Uguns+	C50+MFCC50	Uguns Pluss	2x12,5	50	14,5	-	-	4500	55	52	45	44,0	-	IV	-
310	100+25A50/ ŪdensUguns+	C50+MFCC50	Ūdens Uguns Plusss	2x12,5	50	14,5	-	-	4500	55	52	45	44,0	-	IV	-
310	100+25A50/Cietā	C50+MFCC50	Cietā	2x12,5	50	14,5	-	-	4500	55	52	45	55,0	-	IV	●
310	100+25A50/Hydro	C50+MFCC50	Hydro	2x12,5	50	14,5	-	-	4500	55	52	45	47,0	-	IV	●
310	100+25A50/Klusā	C50+MFCC50	Klusā	2x12,5	50	14,5	-	-	4500	55	52	45	55,0	-	IV	-

[1] Maksimālais augstums saskaņā ar tehnisko atzinumu ITB 1060/11/R12NK; ITB 1060/12/R48NK; ITB 1060/11/R42NK.
[2] Eiropas tehniskais novērtējums ETA 15/0301.

PIRMIE TIRGŪ SAUSĀS BŪVES SISTĒMAS MARĶĒTA ZĪME CE

Lūdzu, atrodiet mūsu kanālu Siniat Nida YouTube

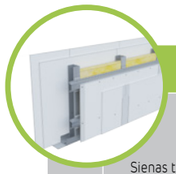

Lap-puse	Sienas tips Nida Siena [2]	Režģa konstrukcija	Ģipša plākšņu apšuvums		Izolācijas materiāls				Maksimālais sienas augstums - h [1]	Akustiskā izolācija			Būves svars	Ugunsizturības klase	Izmantošanas kategorija	Īpašā sistēma
					Attiecībā uz skaņas izolāciju		Attiecībā uz ugunsreakciju		Ugunsreakcijas jomā							
		Nida	Nida	Biezums	[mm]	blīvums [kg/m³]	[mm]	blīvums [kg/m³]	[mm]	Rw [dB]	Ra1 [dB]	Ra2 [dB]	[kg]	[min.]	Klase ETAG 003	
AKUSTISKO STARPSIENU SISTĒMA AR VIENU NIDA C75 + NIDA PK48 KONSTRUKCIJU																
312	125+15A75/Expert	C75+PK48	Expert	2x12,5	75	14,5	-	-	5500	59	56	50	36,0	-	IV	-
312	125+15A75/Ūdens	C75+PK48	Ūdens	2x12,5	75	14,5	-	-	5500	59	56	50	39,0	-	IV	-
312	125+15A75/Uguns+	C75+PK48	Uguns Pluss	2x12,5	75	14,5	-	-	5500	59	56	50	44,0	-	IV	-
312	125+15A75/ ŪdensUguns+	C75+PK48	Ūdens Uguns Plusss	2x12,5	75	14,5	-	-	5500	59	56	50	44,0	-	IV	-
312	125+15A75/Cietā	C75+PK48	Cietā	2x12,5	50	14,5	-	-	5500	59	56	50	55,0	-	IV	●
312	125+15A75/Hydro	C75+PK48	Hydro	2x12,5	75	14,5	-	-	5500	59	56	50	47,0	-	IV	●
312	125+15A75/Klusā	C75+PK48	Klusā	2x12,5	75	14,5	-	-	5500	59	56	50	55,0	-	IV	-

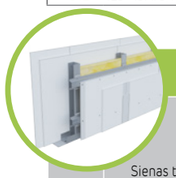

Lap-puse	Sienas tips Nida Siena [2]	Režģa konstrukcija	Ģipša plākšņu apšuvums		Izolācijas materiāls				Maksimālais sienas augstums - h [1]	Akustiskā izolācija			Būves svars	Ugunsizturības klase	Izmantošanas kategorija	Īpašā sistēma
					Attiecībā uz skaņas izolāciju		Attiecībā uz ugunsreakciju		Ugunsreakcijas jomā							
		Nida	Nida	Biezums	[mm]	blīvums [kg/m³]	[mm]	blīvums [kg/m³]	[mm]	Rw [dB]	Ra1 [dB]	Ra2 [dB]	[kg]	[min.]	Klase ETAG 003	
AKUSTISKO STARPSIENU SISTĒMA AR VIENU NIDA C75 + NIDA MFCC50 KONSTRUKCIJU																
314	125+25A75/Expert	C75+MFCC50	Expert	2x12,5	75	14,5	-	-	5500	60	57	51	36,0	-	IV	-
314	125+25A75/Ūdens	C75+MFCC50	Ūdens	2x12,5	75	14,5	-	-	5500	60	57	51	39,0	-	IV	-
314	125+25A75/Uguns+	C75+MFCC50	Uguns Pluss	2x12,5	75	14,5	-	-	5500	60	57	51	44,0	-	IV	-
314	125+25A75/ ŪdensUguns+	C75+MFCC50	Ūdens Uguns Plusss	2x12,5	75	14,5	-	-	5500	60	57	51	44,0	-	IV	-
314	125+25A75/Cietā	C75+MFCC50	Cietā	2x12,5	50	14,5	-	-	5500	60	57	51	56,0	-	IV	●
314	125+25A75/Hydro	C75+MFCC50	Hydro	2x12,5	75	14,5	-	-	5500	60	57	51	48,0	-	IV	●
314	125+25A75/Klusā	C75+MFCC50	Klusā	2x12,5	75	14,5	-	-	5500	60	57	51	56,0	-	IV	-

Lap-puse	Sienas tips Nida Siena [2]	Režģa konstrukcija	Ģipša plākšņu apšuvums		Izolācijas materiāls				Maksimālais sienas augstums - h [1]	Akustiskā izolācija			Būves svars	Ugunsizturības klase	Izmantošanas kategorija	Īpašā sistēma
					Attiecībā uz skaņas izolāciju		Attiecībā uz ugunsreakciju		Ugunsreakcijas jomā							
		Nida	Nida	Biezums	[mm]	blīvums [kg/m³]	[mm]	blīvums [kg/m³]	[mm]	Rw [dB]	Ra1 [dB]	Ra2 [dB]	[kg]	[min.]	Klase ETAG 003	
AKUSTISKO STARPSIENU SISTĒMA AR VIENU NIDA C100 + NIDA MFCC50 KONSTRUKCIJU																
316	150+25A100/ Expert	C100+MFCC50	Expert	2x12,5	100	14,5	-	-	6500	60	58	51	37,0	-	IV	-
316	150+25A100/ Ūdens	C100+MFCC50	Ūdens	2x12,5	100	14,5	-	-	6500	60	58	51	40,0	-	IV	-
316	150+25A100/ Uguns+	C100+MFCC50	Uguns Pluss	2x12,5	100	14,5	-	-	6500	60	58	51	45,0	-	IV	-
316	150+25A100/ ŪdensUguns+	C100+MFCC50	Ūdens Uguns Plusss	2x12,5	100	14,5	-	-	6500	60	58	51	45,0	-	IV	-
316	150+25A100/Cietā	C100+MFCC50	Cietā	2x12,5	100	14,5	-	-	6500	60	58	51	56,0	-	IV	●
316	150+25A100/Hydro	C100+MFCC50	Hydro	2x12,5	100	14,5	-	-	6500	60	58	51	48,0	-	IV	●
316	150+25A100/Klusā	C100+MFCC50	Klusā	2x12,5	100	14,5	-	-	6500	60	58	51	56,0	-	IV	-

[1] Maksimālais augstums saskaņā ar tehnisko atzinumu ITB 1060/11/R12NK; ITB 1060/12/R48NK; ITB 1060/11/R42NK.
[2] Eiropas tehniskais novērtējums ETA 15/0301.

Lap-puse	Sienas tips Nida Siena [2]	Režģa konstrukcija	Ģipša plākšņu apšuvums		Izolācijas materiāls				Maksimālais sienas augstums - h [1]	Akustiskā izolācija			Būves svars	Ugunsizturības klase	Izmantošanas kategorija	Īpašā sistēma
					Attiecībā uz skaņas izolāciju		Attiecībā uz ugunsreakciju		Ugunsreakcijas jomā							
		Nida	Nida	Biezums	[mm]	blīvums [kg/m³]	[mm]	blīvums [kg/m³]	[mm]	Rw [dB]	Ra1 [dB]	Ra2 [dB]	[kg]	[min.]	Klase ETAG 003	
STARPSIENU SISTĒMA AR VIENU DIVRINDU UN DUBULTO NIDA C50 KONSTRUKCIJU																
320	155B50/Expert	C50+C50	Expert	2x12,5	2x50	14,5	50	10	4500	62	60	55	37,0	(R)EI60	IV	-
320	155B50/Ūdens	C50+C50	Ūdens	2x12,5	2x50	14,5	50	10	4500	62	60	55	40,0	(R)EI60	IV	-
320	155B50/Uguns+	C50+C50	Uguns Pluss	2x12,5	2x50	14,5	50	30	4500	62	60	55	45,0	(R)EI120	IV	-
320	155B50/ ŪdensUguns+	C50+C50	Ūdens Uguns Plusss	2x12,5	2x50	14,5	50	30	4500	62	60	55	45,0	(R)EI120	IV	-
320	155B50/Cietā	C50+C50	Cietā	2x12,5	2x50	14,5	50	30	4500	65	63	60	56,0	(R)EI120	IV	●
320	155B50/Hydro	C50+C50	Hydro	2x12,5	2x50	14,5	50	50	4500	62	60	55	48,0	(R)EI120	IV	●
320	155B50/Klusā	C50+C50	Klusā	2x12,5	2x50	14,5	50	30	4500	69	67	63	56,0	(R)EI120	IV	-
322	155BB50/Expert	2xC50+2xC50	Expert	2x12,5	-	-	50	10	5500	-	-	-	39,0	(R)EI60	IV	-
322	155BB50/Ūdens	2xC50+2xC50	Ūdens	2x12,5	-	-	50	10	5500	-	-	-	42,0	(R)EI60	IV	-
322	155BB50/Uguns+	2xC50+2xC50	Uguns Pluss	2x12,5	-	-	50	30	5500	-	-	-	47,0	(R)EI120	IV	-
322	155BB50/ ŪdensUguns+	2xC50+2xC50	Ūdens Uguns Plusss	2x12,5	-	-	50	30	5500	-	-	-	47,0	(R)EI120	IV	-
322	155BB50/Cietā	2xC50+2xC50	Cietā	2x12,5	-	-	50	30	5500	-	-	-	59,0	(R)EI120	IV	●
322	155BB50/Hydro	2xC50+2xC50	Hydro	2x12,5	-	-	50	50	5500	-	-	-	51,0	(R)EI120	IV	●
322	155BB50/Klusā	2xC50+2xC50	Klusā	2x12,5	-	-	50	30	5500	-	-	-	59,0	(R)EI120	IV	-

Lap-puse	Sienas tips Nida Siena [2]	Režģa konstrukcija	Ģipša plākšņu apšuvums		Izolācijas materiāls				Maksimālais sienas augstums - h [1]	Akustiskā izolācija			Būves svars	Ugunsizturības klase	Izmantošanas kategorija	Īpašā sistēma
					Attiecībā uz skaņas izolāciju		Attiecībā uz ugunsreakciju		Ugunsreakcijas jomā							
		Nida	Nida	Biezums	[mm]	blīvums [kg/m³]	[mm]	blīvums [kg/m³]	[mm]	Rw [dB]	Ra1 [dB]	Ra2 [dB]	[kg]	[min.]	Klase ETAG 003	
STARPSIENU SISTĒMA AR VIENU DIVRINDU UN DUBULTO NIDA C75 KONSTRUKCIJU																
324	205B75/Expert	C75+C75	Expert	2x12,5	2x50	12,0	50	10	6000	64	62	55	37,0	(R)EI60	IV	-
324	205B75/Ūdens	C75+C75	Ūdens	2x12,5	2x50	12,0	50	10	6000	64	62	55	40,0	(R)EI60	IV	-
324	205B75/Uguns+	C75+C75	Uguns Pluss	2x12,5	2x50	12,0	50	30	6000	64	62	55	45,0	(R)EI120	IV	-
324	205B75/ ŪdensUguns+	C75+C75	Ūdens Uguns Plusss	2x12,5	2x50	12,0	50	30	6000	64	62	55	45,0	(R)EI120	IV	-
324	205B75/Cietā	C75+C75	Cietā	2x12,5	2x75	14,5	50	30	6000	67	66	62	57,0	(R)EI120	IV	●
324	205B75/Hydro	C75+C75	Hydro	2x12,5	2x50	12,0	50	50	6000	64	62	55	49,0	(R)EI120	IV	●
324	205B75/Klusā	C75+C75	Klusā	2x12,5	2x75	14,5	50	30	6000	69	67	63	57,0	(R)EI120	IV	-
326	205BB75/Expert	2xC75+2xC75	Expert	2x12,5	-	-	50	10	6500	-	-	-	41,0	(R)EI60	IV	-
326	205BB75/Ūdens	2xC75+2xC75	Ūdens	2x12,5	-	-	50	10	6500	-	-	-	43,0	(R)EI60	IV	-
326	205BB75/Uguns+	2xC75+2xC75	Uguns Pluss	2x12,5	-	-	50	30	6500	-	-	-	49,0	(R)EI120	IV	-
326	205BB75/ ŪdensUguns+	2xC75+2xC75	Ūdens Uguns Plusss	2x12,5	-	-	50	30	6500	-	-	-	49,0	(R)EI120	IV	-
326	205BB75/Cietā	2xC75+2xC75	Cietā	2x12,5	-	-	50	30	6500	-	-	-	60,0	(R)EI120	IV	●
326	205BB75/Hydro	2xC75+2xC75	Hydro	2x12,5	-	-	50	50	6500	-	-	-	52,0	(R)EI120	IV	●
326	205BB75/Klusā	2xC75+2xC75	Klusā	2x12,5	-	-	50	30	6500	-	-	-	60,0	(R)EI120	IV	-

[1] Maksimālais augstums saskaņā ar tehnisko atzinumu ITB 1060/11/R12NK; ITB 1060/12/R48NK; ITB 1060/11/R42NK.
[2] Eiropas tehniskais novērtējums ETA 15/0301.

PIRMIE TIRGŪ SAUSĀS BŪVES SISTĒMAS MARĶĒTA ZĪME CE

Lūdzu, atrodiet mūsu kanālu Siniat Nida YouTube

Lappuse	Sienas tips Nida Siena [2]	Režģa konstrukcija	Ģipša plākšņu apšuvums			Izolācijas materiāls				Maksimālais sienas augstums - h [1]	Akustiskā izolācija			Būves svars	Ugunsizturības klase	Izmantošanas kategorija	Īpašā sistēma
						Attiecībā uz skaņas izolāciju		Attiecībā uz ugunsreakciju		Ugunsreakcijas jomā							
		Nida	Nida		Biezums	[mm]	blīvums [kg/m³]	[mm]	blīvums [kg/m³]	[mm]	Rw [dB]	Ra1 [dB]	Ra2 [dB]	[kg]	[min.]	Klase ETAG 003	
STARPSIENU SISTĒMA AR VIENU DIVRINDU UN DUBULTO NIDA C100 KONSTRUKCIJU																	
328	255B100/Expert	C100+C100	Expert	2x12,5	2x100	12,0	50	10	6500	67	65	58	38,0	(R)EI60	IV	-
328	255B100/Údens	C100+C100	Údens	2x12,5	2x100	12,0	50	10	6500	67	65	58	41,0	(R)EI60	IV	-
328	255B100/Uguns+	C100+C100	Uguns Pluss	2x12,5	2x100	12,0	50	30	6500	68	66	61	46,0	(R)EI120	IV	-
328	255B100/ÚdensUguns+	C100+C100	Údens Uguns Plusss	2x12,5	2x100	12,0	50	30	6500	68	66	61	46,0	(R)EI120	IV	-
328	255B100/Cietā	C100+C100	Cietā	2x12,5	2x100	14,5	50	30	6500	70	69	64	57,0	(R)EI120	IV	●
328	255B100/Hydro	C100+C100	Hydro	2x12,5	2x100	12,0	50	50	6500	68	66	61	49,0	(R)EI120	IV	●
328	255B100/Klusā	C100+C100	Klusā	2x12,5	2x100	14,5	50	30	6500	70	69	64	57,0	(R)EI120	IV	-
330	255BB100/Expert	2xC100+2xC100	Expert	2x12,5	-	-	50	10	6500	-	-	-	42,0	(R)EI60	IV	-
330	255BB100/Údens	2xC100+2xC100	Údens	2x12,5	-	-	50	10	6500	-	-	-	44,0	(R)EI60	IV	-
330	255BB100/Uguns+	2xC100+2xC100	Uguns Pluss	2x12,5	-	-	50	30	6500	-	-	-	50,0	(R)EI120	IV	-
330	255BB100/ÚdensUguns+	2xC100+2xC100	Údens Uguns Plusss	2x12,5	-	-	50	30	6500	-	-	-	50,0	(R)EI120	IV	-
330	255BB100/Cietā	2xC100+2xC100	Cietā	2x12,5	-	-	50	30	6500	-	-	-	61,0	(R)EI120	IV	●
330	255BB100/Hydro	2xC100+2xC100	Hydro	2x12,5	-	-	50	50	6500	-	-	-	53,0	(R)EI120	IV	●
330	255BB100/Klusā	2xC100+2xC100	Klusā	2x12,5	-	-	50	30	6500	-	-	-	61,0	(R)EI120	IV	-

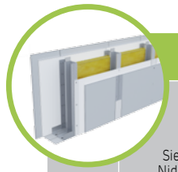

Lappuse	Sienas tips Nida Siena [2]	Režģa konstrukcija	Ģipša plākšņu apšuvums			Izolācijas materiāls				Maksimālais sienas augstums - h [1]	Akustiskā izolācija			Būves svars	Ugunsizturības klase	Izmantošanas kategorija	Īpašā sistēma
						Attiecībā uz skaņas izolāciju		Attiecībā uz ugunsreakciju		Ugunsreakcijas jomā							
		Nida	Nida		Biezums	[mm]	blīvums [kg/m³]	[mm]	blīvums [kg/m³]	[mm]	Rw [dB]	Ra1 [dB]	Ra2 [dB]	[kg]	[min.]	Klase ETAG 003	
AKUSTISKO STARPSIENU SISTĒMA AR DIVRINDU NIDA C50, C75, C100 KONSTRUKCIJU (HIBRĪDA SIENAS - EXPERT/KLUSĀ)																	
332	155B50/Expert+Klusā	C50+C50	Expert + Klusā	12,5+12,5	2x50	38,0	50	10,0	4500	64	62	56	49,0	(R)EI60	IV	●
332	155B50/Údens+Klusā[3]	C50+C50	Údens+Klusā	12,5+12,5	2x50	38,0	50	10,0	4500	64	62	56	49,0	(R)EI60	IV	●
332	205B75/Expert+Klusā	C75+C75	Expert + Klusā	12,5+12,5	2x50	38,0	50	10,0	4500	66 [4]	63	56	50,0	(R)EI60	IV	●
332	205B75/Údens+Klusā	C75+C75	Údens+Klusā	12,5+12,5	2x50	38,0	50	10,0	4500	66 [4]	63	56	50,0	(R)EI60	IV	●
332	255B100/Expert+Klusā	C100+C100	Expert + Klusā	12,5+12,5	2x50	38,0	50	10,0	4500	73 [4]	69	61	52,0	(R)EI60	IV	●
332	555B100/Údens+Klusā	C100+C100	Údens+Klusā	12,5+12,5	2x50	38,0	50	10,0	4500	73 [4]	69	61	52,0	(R)EI60	IV	●

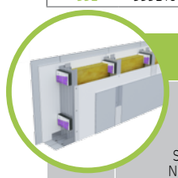

Lappuse	Sienas tips Nida Siena [2]	Režģa konstrukcija	Ģipša plākšņu apšuvums			Izolācijas materiāls				Maksimālais sienas augstums - h [1]	Akustiskā izolācija			Būves svars	Ugunsizturības klase	Izmantošanas kategorija	Īpašā sistēma
						Attiecībā uz skaņas izolāciju		Attiecībā uz ugunsreakciju		Ugunsreakcijas jomā							
		Nida	Nida		Biezums	[mm]	blīvums [kg/m³]	[mm]	blīvums [kg/m³]	[mm]	Rw [dB]	Ra1 [dB]	Ra2 [dB]	[kg]	[min.]	Klase ETAG 003	
AKUSTISKO STARPSIENU SISTĒMA AR DIVRINDU NIDA C50, C75, C100 KONSTRUKCIJU (HIBRĪDA SIENAS - EXPERT/KLUSĀ)																	
334	155B50-PWA/Expert+Klusā	C50+C50	Expert + Klusā	12,5+12,5	2x50	38,0	50	10,0	4500	64	62	56	49,0	(R)EI60	IV	●
334	155B50-PWA/Údens+Klusā[3]	C50+C50	Údens+Klusā	12,5+12,5	2x50	38,0	50	10,0	4500	64	62	56	49,0	(R)EI60	IV	●
334	205B75-PWA/Expert+Klusā	C75+C75	Expert + Klusā	12,5+12,5	2x50	38,0	50	10,0	4500	66 [4]	63	56	50,0	(R)EI60	IV	●
334	205B75-PWA/Údens+Klusā[3]	C75+C75	Údens+Klusā	12,5+12,5	2x50	38,0	50	10,0	4500	66 [4]	63	56	50,0	(R)EI60	IV	●
334	255B100-PWA/Expert+Klusā	C100+C100	Expert + Klusā	12,5+12,5	2x50	38,0	50	10,0	4500	73 [4]	69	61	52,0	(R)EI60	IV	●
334	555B100-PWA/Údens+Klusā	C100+C100	Údens+Klusā	12,5+12,5	2x50	38,0	50	10,0	4500	73 [4]	69	61	52,0	(R)EI60	IV	●

[1] Maksimālais augstums saskaņā ar tehnisko atzinumu ITB 1060/11/R12NK; ITB 1060/12/R48NK; ITB 1060/11/R42NK.
[2] Eiropas tehniskais novērtējums ETA 15/0301.

Lappuse	Sienas tips Nida Siena [2]	Režģa konstrukcija	Ģipša plākšņu apšuvums			Izolācijas materiāls				Maksimālais sienas augstums - h [1]	Akustiskā izolācija			Būves svars	Ugunsizturības klase	Izmantošanas kategorija	Īpašā sistēma
						Attiecībā uz skaņas izolāciju		Attiecībā uz ugunsreakciju		Ugunsreakcijas jomā							
		Nida	Nida		Biezums	[mm]	blīvums [kg/m³]	[mm]	blīvums [kg/m³]	[mm]	Rw [dB]	Ra1 [dB]	Ra2 [dB]	[kg]	[min.]	Klase ETAG 003	
STARPSIENU SISTĒMA AR VIENU DIVRINDU UN DUBULTO NIDA C50, C75, C100 KONSTRUKCIJU																	
336	180B50/F tips Uguns	C50+C50	F tips Uguns	3x12,5	2x50	13	50	10	4500	64	62	60	60,0	(R)EI120	IV	-
336	230B75/F tips Uguns	C75+C75	F tips Uguns	3x12,5	2x50	13	50	10	6000	64	62	60	61,0	(R)EI120	IV	-
336	280B100/F tips Uguns	C100+C100	F tips Uguns	3x12,5	2x100	12	50	10	6500	68	66	61	61,0	(R)EI120	IV	-
336	180BB50/F tips Uguns	2xC50+2xC50	F tips Uguns	3x12,5	-	-	50	10	5500	-	-	-	63,0	(R)EI120	IV	-
336	230BB75/F tips Uguns	2xC75+2xC75	F tips Uguns	3x12,5	-	-	50	10	6500	-	-	-	64,0	(R)EI120	IV	-
336	280BB100/F tips Uguns	2xC100+2xC100	F tips Uguns	3x12,5	-	-	50	10	6500	-	-	-	65,0	(R)EI120	IV	-

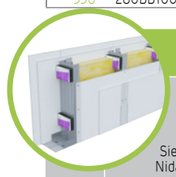

Lappuse	Sienas tips Nida Siena [2]	Režģa konstrukcija	Ģipša plākšņu apšuvums			Izolācijas materiāls				Maksimālais sienas augstums - h [1]	Akustiskā izolācija			Būves svars	Ugunsizturības klase	Izmantošanas kategorija	Īpašā sistēma
						Attiecībā uz skaņas izolāciju		Attiecībā uz ugunsreakciju		Ugunsreakcijas jomā							
		Nida	Nida		Biezums	[mm]	blīvums [kg/m³]	[mm]	blīvums [kg/m³]	[mm]	Rw [dB]	Ra1 [dB]	Ra2 [dB]	[kg]	[min.]	Klase ETAG 003	
AKUSTISKO STARPSIENU SISTĒMA AR VIENU DIVRINDU UN DUBULTO NIDA C50 (NIDA PWA) KONSTRUKCIJU																	
338	155B50-PWA/Expert	C50+C50	Expert	2x12,5	2x50	14,5	50	10	5500	62	60	55	37,0	(R)EI60	IV	-
338	155B50-PWA/Údens	C50+C50	Údens	2x12,5	2x50	14,5	50	10	5500	62	60	55	40,0	(R)EI60	IV	-
338	155B50-PWA/Uguns+	C50+C50	Uguns Pluss	2x12,5	2x50	14,5	50	30	5500	63	60	55	45,0	(R)EI120	IV	-
338	155B50-PWA/ÚdensUguns+	C50+C50	Údens Uguns Plusss	2x12,5	2x50	14,5	50	30	5500	63	60	55	45,0	(R)EI120	IV	-
338	155B50-PWA/Cietā	C50+C50	Cietā	2x12,5	2x50	14,5	50	30	5500	65	63	60	56,0	(R)EI120	IV	●
338	155B50-PWA/Hydro	C50+C50	Hydro	2x12,5	2x50	14,5	50	50	5500	63	60	55	48,0	(R)EI120	IV	●
338	155B50-PWA/Klusā	C50+C50	Klusā	2x12,5	2x50	14,5	50	30	5500	69	67	63	56,0	(R)EI120	IV	-
340	155BB50-PWA/Expert	2xC50+2xC50	Expert	2x12,5	-	-	50	10	6330	-	-	-	39,0	(R)EI60	IV	-
340	155BB50-PWA/Údens	2xC50+2xC50	Údens	2x12,5	-	-	50	10	6330	-	-	-	42,0	(R)EI60	IV	-
340	155BB50-PWA/Uguns+	2xC50+2xC50	Uguns Pluss	2x12,5	-	-	50	30	6330	-	-	-	47,0	(R)EI120	IV	-
340	155BB50-PWA/ÚdensUguns+	2xC50+2xC50	Údens Uguns Plusss	2x12,5	-	-	50	30	6330	-	-	-	47,0	(R)EI120	IV	-
340	155BB50-PWA/Cietā	2xC50+2xC50	Cietā	2x12,5	-	-	50	30	6330	-	-	-	59,0	(R)EI120	IV	●
340	155BB50-PWA/Hydro	2xC50+2xC50	Hydro	2x12,5	-	-	50	50	6330	-	-	-	51,0	(R)EI120	IV	●
340	155BB50-PWA/Klusā	2xC50+2xC50	Klusā	2x12,5	-	-	50	30	6330	-	-	-	59,0	(R)EI120	IV	-

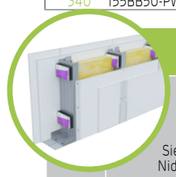

Lappuse	Sienas tips Nida Siena [2]	Režģa konstrukcija	Ģipša plākšņu apšuvums			Izolācijas materiāls				Maksimālais sienas augstums - h [1]	Akustiskā izolācija			Būves svars	Ugunsizturības klase	Izmantošanas kategorija	Īpašā sistēma
						Attiecībā uz skaņas izolāciju		Attiecībā uz ugunsreakciju		Ugunsreakcijas jomā							
		Nida	Nida		Biezums	[mm]	blīvums [kg/m³]	[mm]	blīvums [kg/m³]	[mm]	Rw [dB]	Ra1 [dB]	Ra2 [dB]	[kg]	[min.]	Klase ETAG 003	
AKUSTISKO STARPSIENU SISTĒMA AR VIENU DIVRINDU UN DUBULTO C75 (NIDA PWA) KONSTRUKCIJU																	
342	205B75-PWA/Expert	C75+C75	Expert	2x12,5	2x50	12,0	50	10	6200	64	62	55	37,0	(R)EI60	IV	-
342	205B75-PWA/Údens	C75+C75	Údens	2x12,5	2x50	12,0	50	10	6200	64	62	55	40,0	(R)EI60	IV	-
342	205B75-PWA/Uguns+	C75+C75	Uguns Pluss	2x12,5	2x50	12,0	50	30	6200	64	62	55	45,0	(R)EI120	IV	-
342	205B75-PWA/ÚdensUguns+	C75+C75	Údens Uguns Plusss	2x12,5	2x50	12,0	50	30	6200	64	62	55	45,0	(R)EI120	IV	-
342	205B75-PWA/Cietā	C75+C75	Cietā	2x12,5	2x75	14,5	50	30	6200	67	66	62	57,0	(R)EI120	IV	●
342	205B75-PWA/Hydro	C75+C75	Hydro	2x12,5	2x50	12,0	50	50	6200	64	62	55	49,0	(R)EI120	IV	●
342	205B75-PWA/Klusā	C75+C75	Klusā	2x12,5	2x75	14,5	50	30	6200	67	66	62	57,0	(R)EI120	IV	-
344	205BB75-PWA/Expert	2xC75+2xC75	Expert	2x12,5	-	-	50	10	6500	-	-	-	41,0	(R)EI60	IV	-
344	205BB75-PWA/Údens	2xC75+2xC75	Údens	2x12,5	-	-	50	10	6500	-	-	-	43,0	(R)EI60	IV	-
344	205BB75-PWA/Uguns+	2xC75+2xC75	Uguns Pluss	2x12,5	-	-	50	30	6500	-	-	-	49,0	(R)EI120	IV	-
344	205BB75-PWA/ÚdensUguns+	2xC75+2xC75	Údens Uguns Plusss	2x12,5	-	-	50	30	6500	-	-	-	49,0	(R)EI120	IV	-
344	205BB75-PWA/Cietā	2xC75+2xC75	Cietā	2x12,5	-	-	50	30	6500	-	-	-	60,0	(R)EI120	IV	●
344	205BB75-PWA/Hydro	2xC75+2xC75	Hydro	2x12,5	-	-	50	50	6500	-	-	-	52,0	(R)EI120	IV	●
344	205BB75-PWA/Klusā	2xC75+2xC75	Klusā	2x12,5	-	-	50	30	6500	-	-	-	60,0	(R)EI120	IV	-

[1] Maksimālais augstums saskaņā ar tehnisko atzinumu ITB 1060/11/R12NK; ITB 1060/12/R48NK; ITB 1060/11/R42NK.
[2] Eiropas tehniskais novērtējums ETA 15/0301.

PIRMIE TIRGŪ SAUSĀS BŪVES SISTĒMAS MARĶĒTA ZĪME CE

Lūdzu, atrodiet mūsu kanālu Siniat Nida YouTube

Lappuse	Sienas tips Nida Siena [2]	Režģa konstrukcija	Ģipša plākšņu apšuvums			Izolācijas materiāls				Maksimālais sienas augstums - h [1]	Akustiskā izolācija			Būves svars	Ugunsizturības klase	Izmantošanas kategorija	Īpašā sistēma
						Attiecībā uz skaņas izolāciju		Attiecībā uz ugunsreakciju		Ugunsreakcijas jomā							
		Nida	Nida		Biezums	[mm]	blīvums [kg/m³]	[mm]	blīvums [kg/m³]	[mm]	Rw [dB]	Ra1 [dB]	Ra2 [dB]	[kg]	[min.]	Klase ETAG 003	
AKUSTISKO STARPSIENU SISTĒMA AR VIENU DIVRINDU UN DUBULTO NIDA C100 (NIDA PWA) KONSTRUKCIJU																	
346	255B100-PWA/Expert	C100+C100	Expert		2x12,5	2x100	12,0	50	10	6500	67	65	58	38,0	(R)EI60	IV	-
346	255B100-PWA/Ūdens	C100+C100	Ūdens		2x12,5	2x100	12,0	50	10	6500	67	65	58	41,0	(R)EI60	IV	-
346	255B100-PWA/Uguns+	C100+C100	Uguns Pluss		2x12,5	2x100	12,0	50	30	6500	68	66	61	46,0	(R)EI120	IV	-
346	255B100-PWA/ ŪdensUguns+	C100+C100	Ūdens Uguns Plusss		2x12,5	2x100	12,0	50	30	6500	68	66	61	46,0	(R)EI120	IV	-
346	255B100-PWA/Cietā	C100+C100	Cietā		2x12,5	2x100	14,5	50	30	6500	70	69	64	57,0	(R)EI120	IV	●
346	255B100-PWA/Hydro	C100+C100	Hydro		2x12,5	2x100	12,0	50	50	6500	68	66	61	49,0	(R)EI120	IV	●
346	255B100-PWA/Klusā	C100+C100	Klusā		2x12,5	2x100	14,5	50	30	6500	70	69	64	57,0	(R)EI120	IV	-
348	255BB100-PWA/Expert	2xC100+2xC100	Expert		2x12,5	-	-	50	10	6500	-	-	-	42,0	(R)EI60	IV	-
348	255BB100-PWA/Ūdens	2xC100+2xC100	Ūdens		2x12,5	-	-	50	10	6500	-	-	-	44,0	(R)EI60	IV	-
348	255BB100-PWA/Uguns+	2xC100+2xC100	Uguns Pluss		2x12,5	-	-	50	30	6500	-	-	-	50,0	(R)EI120	IV	-
348	255BB100-PWA/ŪdensUguns+	2xC100+2xC100	Ūdens Uguns Plusss		2x12,5	-	-	50	30	6500	-	-	-	50,0	(R)EI120	IV	-
348	255BB100-PWA/Cietā	2xC100+2xC100	Cietā		2x12,5	-	-	50	30	6500	-	-	-	61,0	(R)EI120	IV	●
348	255BB100-PWA/Hydro	2xC100+2xC100	Hydro		2x12,5	-	-	50	50	6500	-	-	-	53,0	(R)EI120	IV	●
348	255BB100-PWA/Klusā	2xC100+2xC100	Klusā		2x12,5	-	-	50	30	6500	-	-	-	61,0	(R)EI120	IV	-

Lappuse	Sienas tips Nida Siena [2]	Režģa konstrukcija	Ģipša plākšņu apšuvums			Izolācijas materiāls				Maksimālais sienas augstums - h [1]	Akustiskā izolācija			Būves svars	Ugunsizturības klase	Izmantošanas kategorija	Īpašā sistēma
						Attiecībā uz skaņas izolāciju		Attiecībā uz ugunsreakciju		Ugunsreakcijas jomā							
		Nida	Nida		Biezums	[mm]	blīvums [kg/m³]	[mm]	blīvums [kg/m³]	[mm]	Rw [dB]	Ra1 [dB]	Ra2 [dB]	[kg]	[min.]	Klase ETAG 003	
AKUSTISKO STARPSIENU SISTĒMA AR VIENU DIVRINDU UN DUBULTO NIDA C50, C75, C100 - NIDA PWA KONSTRUKCIJU																	
350	180B50-PWA/F tips Uguns	C50+C50	F tips Uguns		3x12,5	2x50	13	50	10	5500	64	62	60	60,0	(R)EI120	IV	-
350	230B75-PWA/F tips Uguns	C75+C75	F tips Uguns		3x12,5	2x50	13	50	10	6200	64	62	60	61,0	(R)EI120	IV	-
350	280B100-PWA/F tips Uguns	C100+C100	F tips Uguns		3x12,5	2x100	12	50	10	6500	68	66	61	61,0	(R)EI120	IV	-
350	180BB50-PWA/F tips Uguns	2xC50+2xC50	F tips Uguns		3x12,5	-	-	50	10	6330	-	-	-	63,0	(R)EI120	IV	-
350	230BB75-PWA/F tips Uguns	2xC75+2xC75	F tips Uguns		3x12,5	-	-	50	10	6500	-	-	-	64,0	(R)EI120	IV	-
350	280BB100-PWA/F tips Uguns	2xC100+2xC100	F tips Uguns		3x12,5	-	-	50	10	6500	-	-	-	65,0	(R)EI120	IV	-

[1] Maksimālais augstums saskaņā ar tehnisko atzinumu ITB 1060/11/R12NK; ITB 1060/12/R48NK; ITB 1060/11/R42NK.
[2] Eiropas tehniskais novērtējums ETA 15/0301.

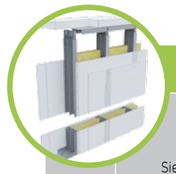

Lappuse	Sienas tips Nida Siena [2]	Režģa konstrukcija	Ģipša plākšņu apšuvums			Izolācijas materiāls				Maksimālais sienas augstums - h [1]	Akustiskā izolācija			Būves svars	Ugunsizturības klase	Izmantošanas kategorija	Īpašā sistēma
						Attiecībā uz skaņas izolāciju		Attiecībā uz ugunsreakciju		Ugunsreakcijas jomā							
		Nida	Nida		Biezums	[mm]	blīvums [kg/m³]	[mm]	blīvums [kg/m³]	[mm]	Rw [dB]	Ra1 [dB]	Ra2 [dB]	[kg]	[min.]	Klase ETAG 003	
STARPSIENU SISTĒMA AR NEPILNU PLĀKŠŅU APDARI AR VIENU DIVRINDU VAI DUBULTO NIDA C50, C75, C100 (NIDA LS) NESOŠO KONSTRUKCIJU																	
352	155B50/LS/Expert	C50+C50	Expert		2x12,5	2x50	10,0	-	-	4500	-	-	-	28	-	IV	-
352	205B75/LS/Expert	C75+C75	Expert		2x12,5	2x75	10,0	-	-	6000	-	-	-	29	-	IV	-
352	255B100/LS/Expert	C100+C100	Expert		2x12,5	2x100	10,0	-	-	6500	-	-	-	30	-	IV	-
352	155BB50/LS/Expert	2xC50+2xC50	Expert		2x12,5	2x50	10,0	-	-	5500	-	-	-	31	-	IV	-
352	205BB75/LS/Expert	2xC75+2xC75	Expert		2x12,5	2x75	10,0	-	-	6500	-	-	-	32	-	IV	-
352	255BB100/LS/Expert	2xC100+2xC100	Expert		2x12,5	2x100	10,0	-	-	7000	-	-	-	33	-	IV	-

Lappuse	Sienas tips Nida Siena [2]	Režģa konstrukcija	Ģipša plākšņu apšuvums			Izolācijas materiāls				Maksimālais sienas augstums - h [1]	Akustiskā izolācija			Būves svars	Ugunsizturības klase	Izmantošanas kategorija	Īpašā sistēma
						Attiecībā uz skaņas izolāciju		Attiecībā uz ugunsreakciju		Ugunsreakcijas jomā							
		Nida	Nida		Biezums	[mm]	blīvums [kg/m³]	[mm]	blīvums [kg/m³]	[mm]	Rw [dB]	Ra1 [dB]	Ra2 [dB]	[kg]	[min.]	Klase ETAG 003	
STARPSIENU SISTĒMA AR DIVRINDU NIDA C50 (DILATĀCIJA 10 MM) NESOŠO KONSTRUKCIJU																	
356	160D50/Expert	C50+C50	Expert		2x12,5	2x50	14,5	50	10	4550	62	60	55	37,0	(R)EI60	IV	-
356	160D50/Ūdens	C50+C50	Ūdens		2x12,5	2x50	14,5	50	10	4550	62	60	55	40,0	(R)EI60	IV	-
356	160D50/Uguns+	C50+C50	Uguns Pluss		2x12,5	2x50	12,0	50	30	4550	64	61	55	45,0	(R)EI120	IV	-
356	160D50/ŪdensUguns+	C50+C50	Ūdens Uguns Plusss		2x12,5	2x50	12,0	50	30	4550	64	61	55	45,0	(R)EI120	IV	-
356	160D50/Cietā	C50+C50	Cietā		2x12,5	2x50	14,5	50	30	4550	65	63	60	56,0	(R)EI120	IV	●
356	160D50/Hydro	C50+C50	Hydro		2x12,5	2x50	12,0	50	50	4550	64	61	55	48,0	(R)EI120	IV	●
356	160D50/Klusā	C50+C50	Klusā		2x12,5	2x50	14,5	50	30	4550	69	67	63	56,0	(R)EI120	IV	-
358	160DD50/Expert	2xC50+2xC50	Expert		2x12,5	-	-	50	10	5560	-	-	-	39,0	(R)EI60	IV	-
358	160DD50/Ūdens	2xC50+2xC50	Ūdens		2x12,5	-	-	50	10	5560	-	-	-	42,0	(R)EI60	IV	-
358	160DD50/Uguns+	2xC50+2xC50	Uguns Pluss		2x12,5	-	-	50	30	5560	-	-	-	47,0	(R)EI120	IV	-
358	160DD50/ŪdensUguns+	2xC50+2xC50	Ūdens Uguns Plusss		2x12,5	-	-	50	30	5560	-	-	-	47,0	(R)EI120	IV	-
358	160DD50/Cietā	2xC50+2xC50	Cietā		2x12,5	-	-	50	30	5560	-	-	-	59,0	(R)EI120	IV	●
358	160DD50/Hydro	2xC50+2xC50	Hydro		2x12,5	-	-	50	50	5560	-	-	-	51,0	(R)EI120	IV	●
358	160DD50/Klusā	2xC50+2xC50	Klusā		2x12,5	-	-	50	30	5560	-	-	-	59,0	(R)EI120	IV	-

[1] Maksimālais augstums saskaņā ar tehnisko atzinumu ITB 1060/11/R12NK; ITB 1060/12/R48NK; ITB 1060/11/R42NK.
[2] Eiropas tehniskais novērtējums ETA 15/0301.

Lappuse	Sienas tips Nida Siena [2]	Režģa konstrukcija	Ģipša plākšņu apšuvums		Izolācijas materiāls				Maksimālais sienas augstums - h [1]	Akustiskā izolācija			Būves svars	Ugunsizturības klase	Izmantošanas kategorija	Īpašā sistēma
					Attiecībā uz skaņas izolāciju		Attiecībā uz ugunsreakciju		Ugunsreakcijas jomā							
		Nida	Nida	Biezums	[mm]	blīvums [kg/m³]	[mm]	blīvums [kg/m³]	[mm]	Rw [dB]	Ra1 [dB]	Ra2 [dB]	[kg]	[min.]	Klase ETAG 003	
STARPSIENU SISTĒMA AR DIVRINDU NIDA C75 (DILATĀCIJA 10 MM) NESOŠO KONSTRUKCIJU																
360	210D75/Expert	C75+C75	Expert	2x12,5	2x50	12,0	50	10	6060	64	62	55	37,0	(R)EI60	IV	-
360	210D75/Ūdens	C75+C75	Ūdens	2x12,5	2x50	12,0	50	10	6060	64	62	55	40,0	(R)EI60	IV	-
360	210D75/Uguns+	C75+C75	Uguns Pluss	2x12,5	2x50	12,0	50	30	6060	64	62	55	45,0	(R)EI120	IV	-
360	210D75/ŪdensUguns+	C75+C75	Ūdens Uguns Plusss	2x12,5	2x50	12,0	50	30	6060	64	62	55	45,0	(R)EI120	IV	-
360	210D75/Cietā	C75+C75	Cietā	2x12,5	2x75	14,5	50	30	6060	67	66	62	57,0	(R)EI120	IV	●
360	210D75/Hydro	C75+C75	Hydro	2x12,5	2x50	12,0	50	50	6060	64	62	55	49,0	(R)EI120	IV	●
360	210D75/Klusā	C75+C75	Klusā	2x12,5	2x75	14,5	50	30	6060	67	66	62	57,0	(R)EI120	IV	-
362	210DD75/Expert	2xC75+2xC75	Expert	2x12,5	-	-	50	10	6500	-	-	-	41,0	(R)EI60	IV	-
362	210DD75/Ūdens	2xC75+2xC75	Ūdens	2x12,5	-	-	50	10	6500	-	-	-	43,0	(R)EI60	IV	-
362	210DD75/Uguns+	2xC75+2xC75	Uguns Pluss	2x12,5	-	-	50	30	6500	-	-	-	49,0	(R)EI120	IV	-
362	210DD75/ŪdensUguns+	2xC75+2xC75	Ūdens Uguns Plusss	2x12,5	-	-	50	30	6500	-	-	-	49,0	(R)EI120	IV	-
362	210DD75/Cietā	2xC75+2xC75	Cietā	2x12,5	-	-	50	30	6500	-	-	-	60,0	(R)EI120	IV	●
362	210DD75/Hydro	2xC75+2xC75	Hydro	2x12,5	-	-	50	50	6500	-	-	-	52,0	(R)EI120	IV	●
362	210DD75/Klusā	2xC75+2xC75	Klusā	2x12,5	-	-	50	30	6500	-	-	-	60,0	(R)EI120	IV	-

Lappuse	Sienas tips Nida Siena [2]	Režģa konstrukcija	Ģipša plākšņu apšuvums		Izolācijas materiāls				Maksimālais sienas augstums - h [1]	Akustiskā izolācija			Būves svars	Ugunsizturības klase	Izmantošanas kategorija	Īpašā sistēma
					Attiecībā uz skaņas izolāciju		Attiecībā uz ugunsreakciju		Ugunsreakcijas jomā							
		Nida	Nida	Biezums	[mm]	blīvums [kg/m³]	[mm]	blīvums [kg/m³]	[mm]	Rw [dB]	Ra1 [dB]	Ra2 [dB]	[kg]	[min.]	Klase ETAG 003	
STARPSIENU SISTĒMA AR DIVRINDU NIDA C100 (DILATĀCIJA 10 MM) NESOŠO KONSTRUKCIJU																
364	260D100/Expert	C100+C100	Expert	2x12,5	2x100	12,0	50	10	6500	67	65	58	38,0	(R)EI60	IV	-
364	260D100/Ūdens	C100+C100	Ūdens	2x12,5	2x100	12,0	50	10	6500	67	65	58	41,0	(R)EI60	IV	-
364	260D100/Uguns+	C100+C100	Uguns Pluss	2x12,5	2x100	12,0	50	30	6500	68	66	61	46,0	(R)EI120	IV	-
364	260D100/ŪdensUguns+	C100+C100	Ūdens Uguns Plusss	2x12,5	2x100	12,0	50	30	6500	68	66	61	46,0	(R)EI120	IV	-
364	260D100/Cietā	C100+C100	Cietā	2x12,5	2x100	14,5	50	30	6500	70	69	64	57,0	(R)EI120	IV	●
364	260D100/Hydro	C100+C100	Hydro	2x12,5	2x100	12,0	50	50	6500	68	66	61	49,0	(R)EI120	IV	●
364	260D100/Klusā	C100+C100	Klusā	2x12,5	2x100	14,5	50	30	6500	70	69	64	57,0	(R)EI120	IV	-
366	260DD100/Expert	2xC100+2xC100	Expert	2x12,5	-	-	50	10	6500	-	-	-	42,0	(R)EI60	IV	-
366	260DD100/Ūdens	2xC100+2xC100	Ūdens	2x12,5	-	-	50	10	6500	-	-	-	44,0	(R)EI60	IV	-
366	260DD100/Uguns+	2xC100+2xC100	Uguns Pluss	2x12,5	-	-	50	30	6500	-	-	-	50,0	(R)EI120	IV	-
366	260DD100/ŪdensUguns+	2xC100+2xC100	Ūdens Uguns Plusss	2x12,5	-	-	50	30	6500	-	-	-	50,0	(R)EI120	IV	-
366	260DD100/Cietā	2xC100+2xC100	Cietā	2x12,5	-	-	50	30	6500	-	-	-	61,0	(R)EI120	IV	●
366	260DD100/Hydro	2xC100+2xC100	Hydro	2x12,5	-	-	50	50	6500	-	-	-	53,0	(R)EI120	IV	●
366	260DD100/Klusā	2xC100+2xC100	Klusā	2x12,5	-	-	50	30	6500	-	-	-	61,0	(R)EI120	IV	-

[1] Maksimālais augstums saskaņā ar tehnisko atzinumu ITB 1060/11/R12NK; ITB 1060/12/R48NK; ITB 1060/11/R42NK.
[2] Eiropas tehniskais novērtējums ETA 15/0301.

Lappuse	Sienas tips Nida Siena [2]	Režģa konstrukcija	Ģipša plākšņu apšuvums		Izolācijas materiāls				Maksimālais sienas augstums - h [1]	Akustiskā izolācija			Būves svars	Ugunsizturības klase	Izmantošanas kategorija	Īpašā sistēma
					Attiecībā uz skaņas izolāciju		Attiecībā uz ugunsreakciju		Ugunsreakcijas jomā							
		Nida	Nida	Biezums	[mm]	blīvums [kg/m³]	[mm]	blīvums [kg/m³]	[mm]	Rw [dB]	Ra1 [dB]	Ra2 [dB]	[kg]	[min.]	Klase ETAG 003	
STARPSIENU SISTĒMA AR VIENU DIVRINDU UN DUBULTO NIDA C50, C75, C100 (DILATĀCIJA 10 MM) KONSTRUKCIJU																
368	185D50/F tips Uguns	C50+C50	F tips Uguns	3x12,5	2x50	13	50	10	4550	64	62	60	60,0	(R)EI120	IV	-
368	235D75/F tips Uguns	C75+C75	F tips Uguns	3x12,5	2x50	13	50	10	6060	64	62	60	61,0	(R)EI120	IV	-
368	285D100/F tips Uguns	C100+C100	F tips Uguns	3x12,5	2x100	12	50	10	6500	68	66	61	61,0	(R)EI120	IV	-
368	185DD50/F tips Uguns	2xC50+2xC50	F tips Uguns	3x12,5	-	-	50	10	5560	-	-	-	63,0	(R)EI120	IV	-
368	235DD75/F tips Uguns	2xC75+2xC75	F tips Uguns	3x12,5	-	-	50	10	6500	-	-	-	64,0	(R)EI120	IV	-
368	285DD100/F tips Uguns	2xC100+2xC100	F tips Uguns	3x12,5	-	-	50	10	6500	-	-	-	65,0	(R)EI120	IV	-

Lappuse	Sienas tips Nida Siena [2]	Režģa konstrukcija	Ģipša plākšņu apšuvums		Izolācijas materiāls				Maksimālais sienas augstums - h [1]	Akustiskā izolācija			Būves svars	Ugunsizturības klase	Izmantošanas kategorija	Īpašā sistēma
					Attiecībā uz skaņas izolāciju		Attiecībā uz ugunsreakciju		Ugunsreakcijas jomā							
		Nida	Nida	Biezums	[mm]	blīvums [kg/m³]	[mm]	blīvums [kg/m³]	[mm]	Rw [dB]	Ra1 [dB]	Ra2 [dB]	[kg]	[min.]	Klase ETAG 003	
AKUSTISKO STARPSIENU SISTĒMA AR VIENU DIVRINDU UN DUBULTO NIDA C50 (DILATĀCIJA 10 MM) - NIDA PWA KONSTRUKCIJU																
370	160D50-PWA/Expert	C50+C50	Expert	2x12,5	2x50	14,5	50	10	5560	62	60	55	37,0	(R)EI60	IV	-
370	160D50-PWA/Ūdens	C50+C50	Ūdens	2x12,5	2x50	14,5	50	10	5560	62	60	55	40,0	(R)EI60	IV	-
370	160D50-PWA/Uguns+	C50+C50	Uguns Pluss	2x12,5	2x50	12,0	50	30	5560	64	61	55	45,0	(R)EI120	IV	-
370	160D50-PWA/ŪdensUguns+	C50+C50	Ūdens Uguns Plusss	2x12,5	2x50	12,0	50	30	5560	64	61	55	45,0	(R)EI120	IV	-
370	160D50-PWA/Cietā	C50+C50	Cietā	2x12,5	2x50	14,5	50	30	5560	65	63	60	56,0	(R)EI120	IV	●
370	160D50-PWA/Hydro	C50+C50	Hydro	2x12,5	2x50	12,0	50	50	5560	64	61	55	48,0	(R)EI120	IV	●
370	160D50-PWA/Klusā	C50+C50	Klusā	2x12,5	2x50	14,5	50	30	5560	69	67	63	56,0	(R)EI120	IV	-
372	160DD50-PWA/Expert	2xC50+2xC50	Expert	2x12,5	-	-	50	10	6390	-	-	-	39,0	(R)EI60	IV	-
372	160DD50-PWA/Ūdens	2xC50+2xC50	Ūdens	2x12,5	-	-	50	10	6390	-	-	-	42,0	(R)EI60	IV	-
372	160DD50-PWA/Uguns+	2xC50+2xC50	Uguns Pluss	2x12,5	-	-	50	30	6390	-	-	-	47,0	(R)EI120	IV	-
372	160DD50-PWA/ŪdensUguns+	2xC50+2xC50	Ūdens Uguns Plusss	2x12,5	-	-	50	30	6390	-	-	-	47,0	(R)EI120	IV	-
372	160DD50-PWA/Cietā	2xC50+2xC50	Cietā	2x12,5	-	-	50	30	6390	-	-	-	59,0	(R)EI120	IV	●
372	160DD50-PWA/Hydro	2xC50+2xC50	Hydro	2x12,5	-	-	50	50	6390	-	-	-	51,0	(R)EI120	IV	●
372	160DD50-PWA/Klusā	2xC50+2xC50	Klusā	2x12,5	-	-	50	30	6390	-	-	-	59,0	(R)EI120	IV	-

[1] Maksimālais augstums saskaņā ar tehnisko atzinumu ITB 1060/11/R12NK; ITB 1060/12/R48NK; ITB 1060/11/R42NK.
[2] Eiropas tehniskais novērtējums ETA 15/0301.

STARPSIENAS

Lappuse	Sienas tips Nida Siena [2]	Režģa konstrukcija	Ģipša plākšņu apšuvums		Izolācijas materiāls				Maksimālais sienas augstums - h [1]	Akustiskā izolācija			Būves svars	Ugunsizturības klase	Izmantošanas kategorija	Īpašā sistēma
					Attiecībā uz skaņas izolāciju		Attiecībā uz ugunsreakciju		Ugunsreakcijas jomā							
		Nida	Nida	Biezums	[mm]	blīvums [kg/m³]	[mm]	blīvums [kg/m³]	[mm]	Rw [dB]	Ra1 [dB]	Ra2 [dB]	[kg]	[min.]	Klase ETAG 003	
AKUSTISKO STARPSIENU SISTĒMA AR VIENU DIVRINDU UN DUBULTO NIDA C75 (DILATĀCIJA 10 MM) - NIDA PWA KONSTRUKCIJU																
374	210D75-PWA/Expert	C75+C75	Expert	2x12,5	2x50	12,0	50	10	6260	64	62	55	37,0	(R)EI60	IV	-
374	210D75-PWA/Ūdens	C75+C75	Ūdens	2x12,5	2x50	12,0	50	10	6260	64	62	55	40,0	(R)EI60	IV	-
374	210D75-PWA/Uguns+	C75+C75	Uguns Pluss	2x12,5	2x50	12,0	50	30	6260	64	62	55	45,0	(R)EI120	IV	-
374	210D75-PWA/ŪdensUguns+	C75+C75	Ūdens Uguns Plusss	2x12,5	2x50	12,0	50	30	6260	64	62	55	45,0	(R)EI120	IV	-
374	210D75-PWA/Cietā	C75+C75	Cietā	2x12,5	2x75	14,5	50	30	6260	67	66	62	57,0	(R)EI120	IV	●
374	210D75-PWA/Hydro	C75+C75	Hydro	2x12,5	2x50	12,0	50	50	6260	64	62	55	49,0	(R)EI120	IV	●
374	210D75-PWA/Klusā	C75+C75	Klusā	2x12,5	2x75	14,5	50	30	6260	67	66	62	57,0	(R)EI120	IV	-
376	210DD75-PWA/Expert	2xC75+2xC75	Expert	2x12,5	-	-	50	10	6500	-	-	-	41,0	(R)EI60	IV	-
376	210DD75-PWA/Ūdens	2xC75+2xC75	Ūdens	2x12,5	-	-	50	10	6500	-	-	-	43,0	(R)EI60	IV	-
376	210DD75-PWA/Uguns+	2xC75+2xC75	Uguns Pluss	2x12,5	-	-	50	30	6500	-	-	-	49,0	(R)EI120	IV	-
376	210DD75-PWA/ŪdensUguns+	2xC75+2xC75	Ūdens Uguns Plusss	2x12,5	-	-	50	30	6500	-	-	-	49,0	(R)EI120	IV	-
376	210DD75-PWA/Cietā	2xC75+2xC75	Cietā	2x12,5	-	-	50	30	6500	-	-	-	60,0	(R)EI120	IV	●
376	210DD75-PWA/Hydro	2xC75+2xC75	Hydro	2x12,5	-	-	50	50	6500	-	-	-	52,0	(R)EI120	IV	●
376	210DD75-PWA/Klusā	2xC75+2xC75	Klusā	2x12,5	-	-	50	30	6500	-	-	-	60,0	(R)EI120	IV	-

Lappuse	Sienas tips Nida Siena [2]	Režģa konstrukcija	Ģipša plākšņu apšuvums		Izolācijas materiāls				Maksimālais sienas augstums - h [1]	Akustiskā izolācija			Būves svars	Ugunsizturības klase	Izmantošanas kategorija	Īpašā sistēma
					Attiecībā uz skaņas izolāciju		Attiecībā uz ugunsreakciju		Ugunsreakcijas jomā							
		Nida	Nida	Biezums	[mm]	blīvums [kg/m³]	[mm]	blīvums [kg/m³]	[mm]	Rw [dB]	Ra1 [dB]	Ra2 [dB]	[kg]	[min.]	Klase ETAG 003	
AKUSTISKO STARPSIENU SISTĒMA AR VIENU DIVRINDU UN DUBULTO NIDA C100 (DILATĀCIJA 10 MM) - NIDA PWA KONSTRUKCIJU																
378	260D100-PWA/Expert	C100+C100	Expert	2x12,5	2x100	12,0	50	10	6500	67	65	58	38,0	(R)EI60	IV	-
378	260D100-PWA/Ūdens	C100+C100	Ūdens	2x12,5	2x100	12,0	50	10	6500	67	65	58	41,0	(R)EI60	IV	-
378	260D100-PWA/Uguns+	C100+C100	Uguns Pluss	2x12,5	2x100	12,0	50	30	6500	68	66	61	46,0	(R)EI120	IV	-
378	260D100-PWA/ŪdensUguns+	C100+C100	Ūdens Uguns Plusss	2x12,5	2x100	12,0	50	30	6500	68	66	61	46,0	(R)EI120	IV	-
378	260D100-PWA/Cietā	C100+C100	Cietā	2x12,5	2x100	14,5	50	30	6500	70	69	64	57,0	(R)EI120	IV	●
378	260D100-PWA/Hydro	C100+C100	Hydro	2x12,5	2x100	12,0	50	50	6500	68	66	61	49,0	(R)EI120	IV	●
378	260D100-PWA/Klusā	C100+C100	Klusā	2x12,5	2x100	14,5	50	30	6500	70	69	64	57,0	(R)EI120	IV	-
380	260DD100-PWA/Expert	2xC100+2xC100	Expert	2x12,5	-	-	50	10	6500	-	-	-	42,0	(R)EI60	IV	-
380	260DD100-PWA/Ūdens	2xC100+2xC100	Ūdens	2x12,5	-	-	50	10	6500	-	-	-	44,0	(R)EI60	IV	-
380	260DD100-PWA/Uguns+	2xC100+2xC100	Uguns Pluss	2x12,5	-	-	50	30	6500	-	-	-	50,0	(R)EI120	IV	-
380	260DD100-PWA/ŪdensUguns+	2xC100+2xC100	Ūdens Uguns Plusss	2x12,5	-	-	50	30	6500	-	-	-	50,0	(R)EI120	IV	-
380	260DD100-PWA/Cietā	2xC100+2xC100	Cietā	2x12,5	-	-	50	30	6500	-	-	-	61,0	(R)EI120	IV	●
380	260DD100-PWA/Hydro	2xC100+2xC100	Hydro	2x12,5	-	-	50	50	6500	-	-	-	53,0	(R)EI120	IV	●
380	260DD100-PWA/Klusā	2xC100+2xC100	Klusā	2x12,5	-	-	50	30	6500	-	-	-	61,0	(R)EI120	IV	-

[1] Maksimālais augstums saskaņā ar tehnisko atzinumu ITB 1060/11/R12NK; ITB 1060/12/R48NK; ITB 1060/11/R42NK.
[2] Eiropas tehniskais novērtējums ETA 15/0301.

Lappuse	Sienas tips Nida Siena [2]	Režģa konstrukcija	Ģipša plākšņu apšuvums		Izolācijas materiāls				Maksimālais sienas augstums - h [1]	Akustiskā izolācija			Būves svars	Ugunsizturības klase	Izmantošanas kategorija	Īpašā sistēma
					Attiecībā uz skaņas izolāciju		Attiecībā uz ugunsreakciju		Ugunsreakcijas jomā							
		Nida	Nida	Biezums	[mm]	blīvums [kg/m³]	[mm]	blīvums [kg/m³]	[mm]	Rw [dB]	Ra1 [dB]	Ra2 [dB]	[kg]	[min.]	Klase ETAG 003	
AKUSTISKO STARPSIENU SISTĒMA AR VIENU DIVRINDU UN DUBULTO NIDA C50, C75, C100 (DILATĀCIJA 10 MM) - NIDA PWA KONSTRUKCIJU																
382	185D50-PWA/F tips Uguns	C50+C50	F tips Uguns	3x12,5	2x50	13	50	10	5560	64	62	60	60,0	(R)EI120	IV	-
382	235D75-PWA/F tips Uguns	C75+C75	F tips Uguns	3x12,5	2x50	13	50	10	6260	64	62	60	61,0	(R)EI120	IV	-
382	285D100-PWA/F tips Uguns	C100+C100	F tips Uguns	3x12,5	2x100	12	50	10	6500	68	66	61	61,0	(R)EI120	IV	-
382	185DD50-PWA/F tips Uguns	2xC50+2xC50	F tips Uguns	3x12,5	-	-	50	10	6390	-	-	-	63,0	(R)EI120	IV	-
382	235DD75-PWA/F tips Uguns	2xC75+2xC75	F tips Uguns	3x12,5	-	-	50	10	6500	-	-	-	64,0	(R)EI120	IV	-
382	285DD100-PWA/F tips Uguns	2xC100+2xC100	F tips Uguns	3x12,5	-	-	50	10	6500	-	-	-	65,0	(R)EI120	IV	-

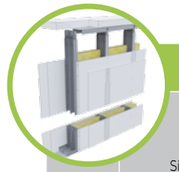

Lappuse	Sienas tips Nida Siena [2]	Režģa konstrukcija	Ģipša plākšņu apšuvums		Izolācijas materiāls				Maksimālais sienas augstums - h [1]	Akustiskā izolācija			Būves svars	Ugunsizturības klase	Izmantošanas kategorija	Īpašā sistēma
					Attiecībā uz skaņas izolāciju		Attiecībā uz ugunsreakciju		Ugunsreakcijas jomā							
		Nida	Nida	Biezums	[mm]	blīvums [kg/m³]	[mm]	blīvums [kg/m³]	[mm]	Rw [dB]	Ra1 [dB]	Ra2 [dB]	[kg]	[min.]	Klase ETAG 003	
STARPSIENU SISTĒMA AR NEPILNU PLĀKŠŅU APDARI AR VIENU DIVRINDU VAI DUBULTO NIDA C50, C75, C100 (DILATĀCIJA 10 MM) NESOŠO KONSTRUKCIJU - NIDA LS																
384	160D50/LS/Expert	C50+C50	Expert	2x12,5	2x50	10,0	-	-	4550	-	-	-	28	-	IV	-
384	210D75/LS/Expert	C75+C75	Expert	2x12,5	2x75	10,0	-	-	6060	-	-	-	29	-	IV	-
384	260D100/LS/Expert	C100+C100	Expert	2x12,5	2x100	10,0	-	-	6570	-	-	-	30	-	IV	-
384	160DD50/LS/Expert	2xC50+2xC50	Expert	2x12,5	2x50	10,0	-	-	5560	-	-	-	31	-	IV	-
384	210DD75/LS/Expert	2xC75+2xC75	Expert	2x12,5	2x75	10,0	-	-	6570	-	-	-	32	-	IV	-
384	260DD100/LS/Expert	2xC100+2xC100	Expert	2x12,5	2x100	10,0	-	-	7070	-	-	-	33	-	IV	-

[1] Maksimālais augstums saskaņā ar tehnisko atzinumu ITB 1060/11/R12NK; ITB 1060/12/R48NK; ITB 1060/11/R42NK.
[2] Eiropas tehniskais novērtējums ETA 15/0301.

PIRMIE TIRGŪ SAUSĀS BŪVES SISTĒMAS MARĶĒTA ZĪME CE

Lūdzu, atrodiet mūsu kanālu Siniat Nida YouTube

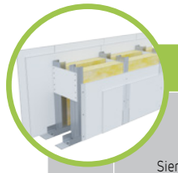

Lappuse	Sienas tips Nida Siena [2]	Režģa konstrukcija	Ģipša plākšņu apšuvums		Izolācijas materiāls				Maksimālais sienas augstums - h [1]	Akustiskā izolācija			Būves svars	Ugunsizturības klase	Izmantošanas kategorija	Īpašā sistēma
					Attiecībā uz skaņas izolāciju		Attiecībā uz ugunsreakciju		Ugunsreakcijas jomā							
		Nida	Nida	Biezums	[mm]	blīvums [kg/m³]	[mm]	blīvums [kg/m³]	[mm]	Rw [dB]	Ra1 [dB]	Ra2 [dB]	[kg]	[min.]	Klase ETAG 003	
STARPSIENU SISTĒMA AR VIENU DIVRINDU UN DUBULTO NIDA C50 NESOŠO KONSTRUKCIJU (MONTĀŽAS SIENAS)																
388	150C50/Expert	C50+C50	Expert	2x12,5	2x50	12	50	10	4500	59	57	51	37,0	(R)EI60	IV	-
388	150C50/Ūdens	C50+C50	Ūdens	2x12,5	2x50	12	50	10	4500	59	57	51	40,0	(R)EI60	IV	-
388	150C50/Uguns+	C50+C50	Uguns Pluss	2x12,5	2x50	12	50	30	4500	60	58	54	45,0	(R)EI120	IV	-
388	150C50/ŪdensUguns+	C50+C50	Ūdens Uguns Plusss	2x12,5	2x50	12	50	30	4500	60	58	54	45,0	(R)EI120	IV	-
388	150C50/Cietā	C50+C50	Cietā	2x12,5	2x50	12	50	30	4500	60	58	54	56,0	(R)EI120	IV	●
388	150C50/Hydro	C50+C50	Hydro	2x12,5	2x50	12	50	50	4500	60	58	54	48,0	(R)EI120	IV	●
388	150C50/Klusā	C50+C50	Klusā	2x12,5	2x50	12	50	30	4500	60	58	54	56,0	(R)EI120	IV	-
390	150CC50/Expert	2xC50+2xC50	Expert	2x12,5	-	-	50	10	4750	-	-	-	39,0	(R)EI60	IV	-
390	150CC50/Ūdens	2xC50+2xC50	Ūdens	2x12,5	-	-	50	10	4750	-	-	-	42,0	(R)EI60	IV	-
390	150CC50/Uguns+	2xC50+2xC50	Uguns Pluss	2x12,5	-	-	50	30	4750	-	-	-	47,0	(R)EI120	IV	-
390	150CC50/ŪdensUguns+	2xC50+2xC50	Ūdens Uguns Plusss	2x12,5	-	-	50	30	4750	-	-	-	47,0	(R)EI120	IV	-
390	150CC50/Cietā	2xC50+2xC50	Cietā	2x12,5	-	-	50	30	4750	-	-	-	59,0	(R)EI120	IV	●
390	150CC50/Hydro	2xC50+2xC50	Hydro	2x12,5	-	-	50	50	4750	-	-	-	51,0	(R)EI120	IV	●
390	150CC50/Klusā	2xC50+2xC50	Klusā	2x12,5	-	-	50	30	4750	-	-	-	59,0	(R)EI120	IV	-

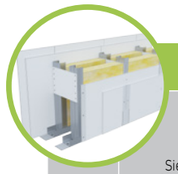

Lappuse	Sienas tips Nida Siena [2]	Režģa konstrukcija	Ģipša plākšņu apšuvums		Izolācijas materiāls				Maksimālais sienas augstums - h [1]	Akustiskā izolācija			Būves svars	Ugunsizturības klase	Izmantošanas kategorija	Īpašā sistēma
					Attiecībā uz skaņas izolāciju		Attiecībā uz ugunsreakciju		Ugunsreakcijas jomā							
		Nida	Nida	Biezums	[mm]	blīvums [kg/m³]	[mm]	blīvums [kg/m³]	[mm]	Rw [dB]	Ra1 [dB]	Ra2 [dB]	[kg]	[min.]	Klase ETAG 003	
STARPSIENU SISTĒMA AR VIENU DIVRINDU UN DUBULTO NIDA C75 NESOŠO KONSTRUKCIJU (MONTĀŽAS SIENAS)																
392	200C75/Expert	C75+C75	Expert	2x12,5	2x50	12	50	10	6000	61	59	54	37,0	(R)EI60	IV	-
392	200C75/Ūdens	C75+C75	Ūdens	2x12,5	2x50	12	50	10	6000	61	59	54	40,0	(R)EI60	IV	-
392	200C75/Uguns+	C75+C75	Uguns Pluss	2x12,5	2x50	12	50	30	6000	62	60	57	45,0	(R)EI120	IV	-
392	200C75/ŪdensUguns+	C75+C75	Ūdens Uguns Plusss	2x12,5	2x50	12	50	30	6000	62	60	57	45,0	(R)EI120	IV	-
392	200C75/Cietā	C75+C75	Cietā	2x12,5	2x50	12	50	30	6000	62	60	57	57,0	(R)EI120	IV	●
392	200C75/Hydro	C75+C75	Hydro	2x12,5	2x50	12	50	50	6000	62	60	57	49,0	(R)EI120	IV	●
392	200C75/Klusā	C75+C75	Klusā	2x12,5	2x50	12	50	30	6000	62	60	57	57,0	(R)EI120	IV	-
394	200CC75/Expert	2xC75+2xC75	Expert	2x12,5	-	-	50	10	6500	-	-	-	41,0	(R)EI60	IV	-
394	200CC75/Ūdens	2xC75+2xC75	Ūdens	2x12,5	-	-	50	10	6500	-	-	-	43,0	(R)EI60	IV	-
394	200CC75/Uguns+	2xC75+2xC75	Uguns Pluss	2x12,5	-	-	50	30	6500	-	-	-	49,0	(R)EI120	IV	-
394	200CC75/ŪdensUguns+	2xC75+2xC75	Ūdens Uguns Plusss	2x12,5	-	-	50	30	6500	-	-	-	49,0	(R)EI120	IV	-
394	200CC75/Cietā	2xC75+2xC75	Cietā	2x12,5	-	-	50	30	6500	-	-	-	60,0	(R)EI120	IV	●
394	200CC75/Hydro	2xC75+2xC75	Hydro	2x12,5	-	-	50	50	6500	-	-	-	52,0	(R)EI120	IV	●
394	200CC75/Klusā	2xC75+2xC75	Klusā	2x12,5	-	-	50	30	6500	-	-	-	60,0	(R)EI120	IV	-

[1] Maksimālais augstums saskaņā ar tehnisko atzinumu ITB 1060/11/R12NK; ITB 1060/12/R48NK; ITB 1060/11/R42NK.
[2] Eiropas tehniskais novērtējums ETA 15/0301.

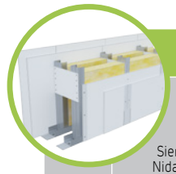

Lappuse	Sienas tips Nida Siena [2]	Režģa konstrukcija	Ģipša plākšņu apšuvums		Izolācijas materiāls				Maksimālais sienas augstums - h [1]	Akustiskā izolācija			Būves svars	Ugunsizturības klase	Izmantošanas kategorija	Īpašā sistēma
					Attiecībā uz skaņas izolāciju		Attiecībā uz ugunsreakciju		Ugunsreakcijas jomā							
		Nida	Nida	Biezums	[mm]	blīvums [kg/m³]	[mm]	blīvums [kg/m³]	[mm]	Rw [dB]	Ra1 [dB]	Ra2 [dB]	[kg]	[min.]	Klase ETAG 003	
STARPSIENU SISTĒMA AR VIENU DIVRINDU UN DUBULTO NIDA C100 NESOŠO KONSTRUKCIJU (MONTĀŽAS SIENAS)																
396	250C100/Expert	C100+C100	Expert	2x12,5	2x50	12	50	10	6500	61	59	54	38,0	(R)EI60	IV	-
396	250C100/Ūdens	C100+C100	Ūdens	2x12,5	2x50	12	50	10	6500	61	59	54	41,0	(R)EI60	IV	-
396	250C100/Uguns+	C100+C100	Uguns Pluss	2x12,5	2x50	12	50	30	6500	62	60	57	46,0	(R)EI120	IV	-
396	250C100/ŪdensUguns+	C100+C100	Ūdens Uguns Plusss	2x12,5	2x50	12	50	30	6500	62	60	57	46,0	(R)EI120	IV	-
396	250C100/Cietā	C100+C100	Cietā	2x12,5	2x50	12	50	30	6500	62	60	57	57,0	(R)EI120	IV	●
396	250C100/Hydro	C100+C100	Hydro	2x12,5	2x50	12	50	50	6500	62	60	57	49,0	(R)EI120	IV	●
396	250C100/Klusā	C100+C100	Klusā	2x12,5	2x50	12	50	30	6500	62	60	57	57,0	(R)EI120	IV	-
398	250CC100/Expert	2xC100+2xC100	Expert	2x12,5	-	-	50	10	6500	-	-	-	42,0	(R)EI60	IV	-
398	250CC100/Ūdens	2xC100+2xC100	Ūdens	2x12,5	-	-	50	10	6500	-	-	-	44,0	(R)EI60	IV	-
398	250CC100/Uguns+	2xC100+2xC100	Uguns Pluss	2x12,5	-	-	50	30	6500	-	-	-	50,0	(R)EI120	IV	-
398	250CC100/ŪdensUguns+	2xC100+2xC100	Ūdens Uguns Plusss	2x12,5	-	-	50	30	6500	-	-	-	50,0	(R)EI120	IV	-
398	250CC100/Cietā	2xC100+2xC100	Cietā	2x12,5	-	-	50	30	6500	-	-	-	61,0	(R)EI120	IV	●
398	250CC100/Hydro	2xC100+2xC100	Hydro	2x12,5	-	-	50	50	6500	-	-	-	53,0	(R)EI120	IV	●
398	250CC100/Klusā	2xC100+2xC100	Klusā	2x12,5	-	-	50	30	6500	-	-	-	61,0	(R)EI120	IV	-

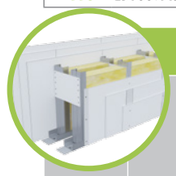

Lappuse	Sienas tips Nida Siena [2]	Režģa konstrukcija	Ģipša plākšņu apšuvums		Izolācijas materiāls				Maksimālais sienas augstums - h [1]	Akustiskā izolācija			Būves svars	Ugunsizturības klase	Izmantošanas kategorija	Īpašā sistēma
					Attiecībā uz skaņas izolāciju		Attiecībā uz ugunsreakciju		Ugunsreakcijas jomā							
		Nida	Nida	Biezums	[mm]	blīvums [kg/m³]	[mm]	blīvums [kg/m³]	[mm]	Rw [dB]	Ra1 [dB]	Ra2 [dB]	[kg]	[min.]	Klase ETAG 003	
STARPSIENU SISTĒMA AR VIENU DIVRINDU UN DUBULTO NIDA C50, C75, C100 KONSTRUKCIJU (MONTĀŽAS SIENAS)																
400	175C50/F tips Uguns	C50+C50	F tips Uguns	3x12,5	2x50	12	50	10	4500	60	58	54	60,0	(R)EI120	IV	-
400	225C75/F tips Uguns	C75+C75	F tips Uguns	3x12,5	2x50	12	50	10	6000	62	60	57	61,0	(R)EI120	IV	-
400	275C100/F tips Uguns	C100+C100	F tips Uguns	3x12,5	2x50	12	50	10	6500	62	60	57	61,0	(R)EI120	IV	-
400	175CC50/F tips Uguns	2xC50+2xC50	F tips Uguns	3x12,5	-	-	50	10	4750	-	-	-	63,0	(R)EI120	IV	-
400	225CC75/F tips Uguns	2xC75+2xC75	F tips Uguns	3x12,5	-	-	50	10	6500	-	-	-	64,0	(R)EI120	IV	-
400	275CC100/F tips Uguns	2xC100+2xC100	F tips Uguns	3x12,5	-	-	50	10	6500	-	-	-	65,0	(R)EI120	IV	-

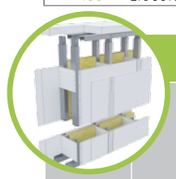

Lappuse	Sienas tips Nida Siena [2]	Režģa konstrukcija	Ģipša plākšņu apšuvums		Izolācijas materiāls				Maksimālais sienas augstums - h [1]	Akustiskā izolācija			Būves svars	Ugunsizturības klase	Izmantošanas kategorija	Īpašā sistēma
					Attiecībā uz skaņas izolāciju		Attiecībā uz ugunsreakciju		Ugunsreakcijas jomā							
		Nida	Nida	Biezums	[mm]	blīvums [kg/m³]	[mm]	blīvums [kg/m³]	[mm]	Rw [dB]	Ra1 [dB]	Ra2 [dB]	[kg]	[min.]	Klase ETAG 003	
STARPSIENU SISTĒMA AR NEPILNU PLĀKŠŅU APDARI AR VIENU DIVRINDU VAI DUBULTO NIDA C50, C75, C100 (MONTĀŽAS SIENAS - NIDA LS) KONSTRUKCIJU																
402	150C50/LS/Expert	C50+C50	Expert	2x12,5	2x50	10,0	-	-	4500	-	-	-	28,0	-	IV	-
402	200C75/LS/Expert	C75+C75	Expert	2x12,5	2x75	10,0	-	-	6000	-	-	-	29,0	-	IV	-
402	250C100/LS/Expert	C100+C100	Expert	2x12,5	2x100	10,0	-	-	6500	-	-	-	30,0	-	IV	-
402	150CC50/LS/Expert	2xC50+2xC50	Expert	2x12,5	2x50	10,0	-	-	4750	-	-	-	31,0	-	IV	-
402	200CC75/LS/Expert	2xC75+2xC75	Expert	2x12,5	2x75	10,0	-	-	6500	-	-	-	32,0	-	IV	-
402	250CC100/LS/Expert	2xC100+2xC100	Expert	2x12,5	2x100	10,0	-	-	7000	-	-	-	33,0	-	IV	-

[1] Maksimālais augstums saskaņā ar tehnisko atzinumu ITB 1060/11/R12NK; ITB 1060/12/R48NK; ITB 1060/11/R42NK.
[2] Eiropas tehniskais novērtējums ETA 15/0301.

PIRMIE TIRGŪ
SAUSĀS BŪVES SISTĒMAS
MARĶĒTA ZĪME CE

Lūdzu, atrodiet mūsu
kanālu Siniat Nida
YouTube

Lappuse	Sienas tips Nida Siena [2]	Režģa konstrukcija	Ģipša plākšņu apšuvums		Izolācijas materiāls				Maksimālais sienas augstums - h [1]	Akustiskā izolācija			Būves svars	Ugunsizturības klase	Izmantošanas kategorija	Īpašā sistēma
					Attiecībā uz skaņas izolāciju		Attiecībā uz ugunsreakciju		Ugunsreakcijas jomā							
		Nida	Nida	Biezums	[mm]	blīvums [kg/m³]	[mm]	blīvums [kg/m³]	[mm]	Rw [dB]	Ra1 [dB]	Ra2 [dB]	[kg]	[min.]	Klase ETAG 003	
AKUSTISKĀ STARPSIENU SISTĒMA AR VIENU UN DUBULTO NIDA C50, C75, C100 (KONSTRUKCIJAS IZKĀRTOJUMS AR 25 MM NOBĪDI) KONSTRUKCIJU																
406	S125/2/Expert	C50	Expert	2x12,5	50	12	50	10	3000	58	55	50	37,0	(R)EI60	III	-
406	S125/2/Ūdens	C50	Ūdens	2x12,5	50	12	50	10	3000	58	55	50	39,0	(R)EI60	III	-
406	S125/2/Uguns+	C50	Uguns Pluss	2x12,5	50	12	50	30	3000	59	56	53	45,0	(R)EI120	III	-
406	S125/2/ŪdensUguns+	C50	Ūdens Uguns Plusss	2x12,5	50	12	50	30	3000	59	56	53	45,0	(R)EI120	III	-
406	S125/2/Cietā	C50	Cietā	2x12,5	50	12	50	30	3000	59	56	53	56,0	(R)EI120	III	●
406	S125/2/Hydro	C50	Hydro	2x12,5	50	12	50	50	3000	59	56	53	48,0	(R)EI120	III	●
406	S125/2/Klusā	C50	Klusā	2x12,5	50	12	50	30	3000	59	56	53	56,0	(R)EI120	III	-
408	SS125/2/Expert	2xC50	Expert	2x12,5	-	-	50	10	3500	-	-	-	39,0	(R)EI60	III	-
408	SS125/2/Ūdens	2xC50	Ūdens	2x12,5	-	-	50	10	3500	-	-	-	42,0	(R)EI60	III	-
408	SS125/2/Uguns+	2xC50	Uguns Pluss	2x12,5	-	-	50	30	3500	-	-	-	47,0	(R)EI120	III	-
408	SS125/2/ŪdensUguns+	2xC50	Ūdens Uguns Plusss	2x12,5	-	-	50	30	3500	-	-	-	47,0	(R)EI120	III	-
408	SS125/2/Cietā	2xC50	Cietā	2x12,5	-	-	50	30	3500	-	-	-	58,0	(R)EI120	III	●
408	SS125/2/Hydro	2xC50	Hydro	2x12,5	-	-	50	50	3500	-	-	-	50,0	(R)EI120	III	●
408	SS125/2/Klusā	2xC50	Klusā	2x12,5	-	-	50	30	3500	-	-	-	58,0	(R)EI120	III	-
410	S150/2/Expert	C75	Expert	2x12,5	50	12	50	10	4100	58	55	50	37,0	(R)EI60	III	-
410	S150/2/Ūdens	C75	Ūdens	2x12,5	50	12	50	10	4100	58	55	50	40,0	(R)EI60	III	-
410	S150/2/Uguns+	C75	Uguns Pluss	2x12,5	50	12	50	30	4100	59	56	53	45,0	(R)EI120	III	-
410	S150/2/ŪdensUguns+	C75	Ūdens Uguns Plusss	2x12,5	50	12	50	30	4100	59	56	53	45,0	(R)EI120	III	-
410	S150/2/Cietā	C75	Cietā	2x12,5	50	12	50	30	4100	59	56	53	56,0	(R)EI120	III	●
410	S150/2/Hydro	C75	Hydro	2x12,5	50	12	50	50	4100	59	56	53	48,0	(R)EI120	III	●
410	S150/2/Klusā	C75	Klusā	2x12,5	50	12	50	30	4100	59	56	53	56,0	(R)EI120	III	-
412	SS150/2/Expert	2xC75	Expert	2x12,5	-	-	50	10	5500	-	-	-	40,0	(R)EI60	III	-
412	SS150/2/Ūdens	2xC75	Ūdens	2x12,5	-	-	50	10	5500	-	-	-	43,0	(R)EI60	III	-
412	SS150/2/Uguns+	2xC75	Uguns Pluss	2x12,5	-	-	50	30	5500	-	-	-	48,0	(R)EI120	III	-
412	SS150/2/ŪdensUguns+	2xC75	Ūdens Uguns Plusss	2x12,5	-	-	50	30	5500	-	-	-	48,0	(R)EI120	III	-
412	SS150/2/Cietā	2xC75	Cietā	2x12,5	-	-	50	30	5500	-	-	-	59,0	(R)EI120	III	●
412	SS150/2/Hydro	2xC75	Hydro	2x12,5	-	-	50	50	5500	-	-	-	51,0	(R)EI120	III	●
412	SS150/2/Klusā	2xC75	Klusā	2x12,5	-	-	50	30	5500	-	-	-	59,0	(R)EI120	III	-
414	S175/2/Expert	C100	Expert	2x12,5	50	12	50	10	4800	58	55	50	37,0	(R)EI60	III	-
414	S175/2/Ūdens	C100	Ūdens	2x12,5	50	12	50	10	4800	58	55	50	40,0	(R)EI60	III	-
414	S175/2/Uguns+	C100	Uguns Pluss	2x12,5	50	12	50	30	4800	59	56	53	45,0	(R)EI120	III	-
414	S175/2/ŪdensUguns+	C100	Ūdens Uguns Plusss	2x12,5	50	12	50	30	4800	59	56	53	45,0	(R)EI120	III	-
414	S175/2/Cietā	C100	Cietā	2x12,5	50	12	50	30	4800	59	56	53	57,0	(R)EI120	III	●
414	S175/2/Hydro	C100	Hydro	2x12,5	50	12	50	50	4800	59	56	53	49,0	(R)EI120	III	●
414	S175/2/Klusā	C100	Klusā	2x12,5	50	12	50	30	4800	59	56	53	57,0	(R)EI120	III	-
416	SS175/2/Expert	2xC100	Expert	2x12,5	-	-	50	10	6400	-	-	-	41,0	(R)EI60	III	-
416	SS175/2/Ūdens	2xC100	Ūdens	2x12,5	-	-	50	10	6400	-	-	-	44,0	(R)EI60	III	-
416	SS175/2/Uguns+	2xC100	Uguns Pluss	2x12,5	-	-	50	30	6400	-	-	-	49,0	(R)EI120	III	-
416	SS175/2/ŪdensUguns+	2xC100	Ūdens Uguns Plusss	2x12,5	-	-	50	30	6400	-	-	-	49,0	(R)EI120	III	-
416	SS175/2/Cietā	2xC100	Cietā	2x12,5	-	-	50	30	6400	-	-	-	60,0	(R)EI120	III	●
416	SS175/2/Hydro	2xC100	Hydro	2x12,5	-	-	50	50	6400	-	-	-	52,0	(R)EI120	III	●
416	SS175/2/Klusā	2xC100	Klusā	2x12,5	-	-	50	30	6400	-	-	-	60,0	(R)EI120	III	-

[1] Maksimālais augstums saskaņā ar tehnisko atzinumu ITB 1060/11/R12NK; ITB 1060/12/R48NK; ITB 1060/11/R42NK.
[2] Eiropas tehniskais novērtējums ETA 15/0301.

Lappuse	Sienas tips Nida Siena [2]	Režģa konstrukcija	Ģipša plākšņu apšuvums		Izolācijas materiāls				Maksimālais sienas augstums - h [1]	Akustiskā izolācija			Būves svars	Ugunsizturības klase	Izmantošanas kategorija	Īpašā sistēma
					Attiecībā uz skaņas izolāciju		Attiecībā uz ugunsreakciju		Ugunsreakcijas jomā							
		Nida	Nida	Biezums	[mm]	blīvums [kg/m³]	[mm]	blīvums [kg/m³]	[mm]	Rw [dB]	Ra1 [dB]	Ra2 [dB]	[kg]	[min.]	Klase ETAG 003	
AKUSTISKĀ STARPSIENU SISTĒMA AR VIENU UN DUBULTO NIDA C50, C75, C100 (KONSTRUKCIJAS IZKĀRTOJUMS AR 25 MM NOBĪDI) KONSTRUKCIJU																
418	S150/3/F tips Uguns	C50	F tips Uguns	3x12,5	50	12	50	10	3000	58	55	50	60,0	(R)EI120	III	-
418	S175/3/F tips Uguns	C75	F tips Uguns	3x12,5	50	12	50	10	4100	58	55	50	60,0	(R)EI120	III	-
418	S200/3/F tips Uguns	C100	F tips Uguns	3x12,5	50	12	50	10	4800	58	55	50	61,0	(R)EI120	III	-
418	SS150/3/F tips Uguns	2xC50	F tips Uguns	3x12,5	-	-	50	10	3500	-	-	-	62,0	(R)EI120	III	-
418	SS175/3/F tips Uguns	2xC75	F tips Uguns	3x12,5	-	-	50	10	5500	-	-	-	63,0	(R)EI120	III	-
418	SS200/3/F tips Uguns	2xC100	F tips Uguns	3x12,5	-	-	50	10	6400	-	-	-	64,0	(R)EI120	III	-

Lappuse	Sienas tips Nida Siena [2]	Režģa konstrukcija	Ģipša plākšņu apšuvums		Izolācijas materiāls				Maksimālais sienas augstums - h [1]	Akustiskā izolācija			Būves svars	Ugunsizturības klase	Izmantošanas kategorija	Īpašā sistēma
					Attiecībā uz skaņas izolāciju		Attiecībā uz ugunsreakciju		Ugunsreakcijas jomā							
		Nida	Nida	Biezums	[mm]	blīvums [kg/m³]	[mm]	blīvums [kg/m³]	[mm]	Rw [dB]	Ra1 [dB]	Ra2 [dB]	[kg]	[min.]	Klase ETAG 003	
STARPSIENU SISTĒMA AR NIDA C50, C75, C100 (NESIMETRISKS PLĀKŠŅU IZKĀRTOJUMS) KONSTRUKCIJU																
420	87N50/Expert	C50	Expert	2x12,5/12,5	50	12	50	10	3250	42	38	31	27,0	(R)EI15	II	-
420	87N50/Ūdens	C50	Ūdens	2x12,5/12,5	50	12	50	10	3250	42	38	31	29,0	(R)EI15	III	-
420	87N50/Uguns+	C50	Uguns Pluss	2x12,5/12,5	50	12	50	30	3250	44	39	32	33,0	(R)EI60	III	-
420	87N50/ŪdensUguns+	C50	Ūdens Uguns Plusss	2x12,5/12,5	50	12	50	30	3250	44	39	32	33,0	(R)EI60	III	-
420	87N50/Cietā	C50	Cietā	2x12,5/12,5	50	14,5	50	30	3250	50	43	35	41,0	(R)EI60	III	●
420	87N50/Hydro	C50	Hydro	2x12,5/12,5	50	12	50	50	3250	44	39	32	35,0	(R)EI60	III	●
420	87N50/Klusā	C50	Klusā	2x12,5/12,5	50	14,5	50	30	3250	51	46	39	41,0	(R)EI60	III	-
422	112N75/Expert	C75	Expert	2x12,5/12,5	75	14,5	50	10	4500	46	41	33	27,0	(R)EI15	III	-
422	112N75/Ūdens	C75	Ūdens	2x12,5/12,5	75	14,5	50	10	4500	46	41	33	29,0	(R)EI15	III	-
422	112N75/Uguns+	C75	Uguns Pluss	2x12,5/12,5	50	12	50	30	4500	47	44	37	33,0	(R)EI60	III	-
422	112N75/ŪdensUguns+	C75	Ūdens Uguns Plusss	2x12,5/12,5	50	12	50	30	4500	47	44	37	33,0	(R)EI60	III	-
422	112N75/Cietā	C75	Cietā	2x12,5/12,5	75	14,5	50	30	4500	51	48	41	42,0	(R)EI60	III	●
422	112N75/Hydro	C75	Hydro	2x12,5/12,5	50	12	50	50	4500	47	44	37	36,0	(R)EI60	III	●
422	112N75/Klusā	C75	Klusā	2x12,5/12,5	75	14,5	50	30	4500	54	50	43	42,0	(R)EI60	III	-
424	137N100/Expert	C100	Expert	2x12,5/12,5	100	14,5	50	10	5000	50	47	39	27,0	(R)EI15	IV	-
424	137N100/Ūdens	C100	Ūdens	2x12,5/12,5	100	14,5	50	10	5000	50	47	39	30,0	(R)EI15	IV	-
424	137N100/Uguns+	C100	Uguns Pluss	2x12,5/12,5	100	12	50	30	5000	50	48	43	33,0	(R)EI60	IV	-
424	137N100/ŪdensUguns+	C100	Ūdens Uguns Plusss	2x12,5/12,5	100	12	50	30	5000	50	48	43	33,0	(R)EI60	IV	-
424	137N100/Cietā	C100	Cietā	2x12,5/12,5	100	14,5	50	30	5000	54	51	43	42,0	(R)EI60	IV	●
424	137N100/Hydro	C100	Hydro	2x12,5/12,5	100	12	50	50	5000	50	48	43	36,0	(R)EI60	IV	●
424	137N100/Klusā	C100	Klusā	2x12,5/12,5	100	14,5	50	30	5000	56	53	47	42,0	(R)EI60	IV	-

[1] Maksimālais augstums saskaņā ar tehnisko atzinumu ITB 1060/11/R12NK; ITB 1060/12/R48NK; ITB 1060/11/R42NK.
[2] Eiropas tehniskais novērtējums ETA 15/0301.

PIRMIE TIRGŪ SAUSĀS BŪVES SISTĒMAS MARĶĒTA ZĪME CE

Lūdzu, atrodiet mūsu kanālu Siniat Nida YouTube

Lappuse	Sienas tips Nida Siena [2]	Režģa konstrukcija	Nida profilu aksiālais atstatums	Ģipša plākšņu apšuvums		Izolācijas materiāls: Attiecībā uz skaņas izolāciju		Izolācijas materiāls: Attiecībā uz ugunsreakciju		Maksimālais sienas augstums - h [1]	Akustiskā izolācija			Būves svars	Ugunsizturības klase	Izmantošanas kategorija	Īpašā sistēma
		Nida	[mm]	Nida	Biezums	[mm]	blīvums [kg/m³]	[mm]	blīvums [kg/m³]	[mm]	Rw [dB]	Ra1 [dB]	Ra2 [dB]	[kg]	[min.]	Klase ETAG 003	
AUGSTU STARPSIENU SISTĒMA AR VIENU VAI DUBULTO NESOŠO NIDA C100 KONSTRUKCIJU (SIENAS AUGSTUMĀ NO 11 M)																	
426	SW150-300/Uguns+	C100	300	Uguns Pluss	2x12,5	100	14,5	- [3]	- [3]	9000	59	57	53	45,0	(R)EI60	IV	●
426	SW150-300/ÜdensUguns+	C100	300	Ūdens Uguns Plusss	2x12,5	100	14,5	- [3]	- [3]	9000	59	57	53	45,0	(R)EI60	IV	●
426	SWSW150/Uguns+	2xC100	600	Uguns Pluss	2x12,5	100	14,5	- [3]	- [3]	9000	59	57	53	45,0	(R)EI60	IV	●
426	SWSW150/ÜdensUguns+	2xC100	600	Ūdens Uguns Plusss	2x12,5	100	14,5	- [3]	- [3]	9000	59	57	53	45,0	(R)EI60	IV	●
426	SWSW150-400/Uguns+	2xC100	400	Uguns Pluss	2x12,5	-	-	- [3]	- [3]	10000	-	-	-	47,0	(R)EI60	IV	●
426	SWSW150-400/ÜdensUguns+	2xC100	400	Ūdens Uguns Plusss	2x12,5	-	-	- [3]	- [3]	10000	-	-	-	47,0	(R)EI60	IV	●
428	SW175-300/Uguns+	C100	300	Uguns Pluss	3x12,5	100	14,5	- [3]	- [3]	9000	59	57	53	66,0	(R)EI120	IV	●
428	SW175-300/ÜdensUguns+	C100	300	Ūdens Uguns Plusss	3x12,5	100	14,5	- [3]	- [3]	9000	59	57	53	66,0	(R)EI120	IV	●
428	SWSW175/Uguns+	2xC100	600	Uguns Pluss	3x12,5	100	14,5	- [3]	- [3]	9000	59	57	53	66,0	(R)EI120	IV	●
428	SWSW175/ÜdensUguns+	2xC100	600	Ūdens Uguns Plusss	3x12,5	100	14,5	- [3]	- [3]	9000	59	57	53	66,0	(R)EI120	IV	●
428	SWSW175-400/Uguns+	2xC100	400	Uguns Pluss	3x12,5	-	-	- [3]	- [3]	10000	-	-	-	68,0	(R)EI120	IV	●
428	SWSW175-400/ÜdensUguns+	2xC100	400	Ūdens Uguns Plusss	3x12,5	-	-	- [3]	- [3]	10000	-	-	-	68,0	(R)EI120	IV	●
430	SW190-300/Uguns+	C100	300	Uguns Pluss	3x15,0	-	-	- [3]	- [3]	10000	-	-	-	87,0	(R)EI120	IV	●
430	SWSW190/Uguns+	2xC100	600	Uguns Pluss	3x15,0	50	45	- [3]	- [3]	10000	60	58	54	87,0	(R)EI120	IV	●
430	SWSW190-400/Uguns+	2xC100	400	Uguns Pluss	3x15,0	-	-	- [3]	- [3]	11000	-	-	-	89,0	(R)EI120	IV	●
432	SW150-400/Cietā	C100	400	Cietā	2x12,5	-	-	50	50	8250	-	-	-	56,0	(R)EI120	IV	●
432	SW150-300/Cietā	C100	300	Cietā	2x12,5	-	-	50	50	9000	-	-	-	57,0	(R)EI120	IV	●
432	SWSW150/Cietā	2xC100	600	Cietā	2x12,5	100	14,5	50	50	9000	62	60	56	57,0	(R)EI120	IV	●
432	SWSW150-400/Cietā	2xC100	400	Cietā	2x12,5	-	-	50	50	10250	-	-	-	58,0	(R)EI120	IV	●
432	SWSW150-300/Cietā	2xC100	300	Cietā	2x12,5	-	-	50	50	11000	-	-	-	60,0	(R)EI120	IV	●

[1] Maksimālais augstums saskaņā ar tehnisko atzinumu ITB 1060/11/R12NK; ITB 1060/12/R48NK; ITB 1060/11/R42NK.
[2] Eiropas tehniskais novērtējums ETA 15/0301.
[3] Iespējama izolācijas materiāla izmantošana - tukšums vai minerālvate (stikla vai akmens) ar blīvumu 15-50 kg/m³.

Lappuse	Sienas tips Nida Siena [2]	Režģa konstrukcija	Ģipša plākšņu apšuvums		Izolācijas materiāls: Attiecībā uz skaņas izolāciju		Maksimālais sienas augstums - h [1]	Akustiskā izolācija			Būves svars	Ugunsizturības klase
		Nida	Nida	Biezums	[mm]	blīvums [kg/m³]	[mm]	Rw [dB]	Ra1 [dB]	Ra2 [dB]	[kg]	[min.]
LĪKLĪNIJU STARPSIENU SISTĒMA AR NIDA C50, C75, C100 NESOŠO KONSTRUKCIJU												
434	75G50/Liektā	C50	Liektā	2x6,25	50	12	4000	46	41	34	27,0	-
434	100G75/Liektā	C75	Liektā	2x6,25	50	12	5250	46	41	34	28,0	-
434	125G100/Liektā	C100	Liektā	2x6,25	50	12	6450	46	41	34	29,0	-
434	87,5G50/Liektā	C50	Liektā	3x6,25	50	12	4000	50	44	36	38,0	-
434	112,5G75/Liektā	C75	Liektā	3x6,25	50	12	5250	50	44	36	39,0	-
434	137,5G100/Liektā	C100	Liektā	3x6,25	50	12	6450	50	44	36	40,0	-

[1] Maksimālais augstums saskaņā ar tehnisko atzinumu ITB 1060/11/R12NK.
[2] Eiropas tehniskais novērtējums ETA 15/0301.

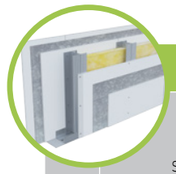

Lappuse	Sienas tips Nida Siena [2]	Režģa konstrukcija	Ģipša plākšņu apšuvums		Izolācijas materiāls: Attiecībā uz skaņas izolāciju		Maksimālais sienas augstums - h [1]	Akustiskā izolācija			Pretielaušanās izturība [3]: PN-ENV 1627:2006	Pretielaušanās izturība [3]: PN-B-92270:1990	Būves svars	Ugunsizturības klase	Izmantošanas kategorija	Īpašā sistēma
		Nida	Nida	Biezums	[mm]	blīvums [kg/m³]	[mm]	Rw [dB]	Ra1 [dB]	Ra2 [dB]	Klase	Klase	[kg]	[min.]	Klase ETAG 003	
STARPISTABU STARPSIENU SISTĒMA AR DUBULTO NIDA C75 I C100 KONSTRUKCIJU, KAS KALPO ARĪ PAR PRETIELAUŠANĀS BARJERU																
436	125AA75/Uguns+(BS)Cietā	2xC75	Uguns Pluss + Cietā	2x12,5	75	14,5	6500	58	56	50	4	C	59,0	(R)EI120	IV	●
436	125AA75/ÜdensUguns+(BS)Cietā	2xC75	Uguns Pluss + Cietā	2x12,5	75	14,5	6500	58	56	50	4	C	59,0	(R)EI120	IV	●
436	150AA100/Uguns+(BS)Cietā	2xC100	Uguns Pluss + Cietā	2x12,5	100	14,5	6500	59	57	53	4	C	59,0	(R)EI120	IV	●
436	150AA100/ÜdensUguns+(BS)Cietā	2xC100	Uguns Pluss + Cietā	2x12,5	100	14,5	6500	59	57	53	4	C	59,0	(R)EI120	IV	●

[1] Maksimālais augstums saskaņā ar tehnisko atzinumu ITB 1060/11/R12NK; ITB 1060/12/R48NK; ITB 1060/11/R42NK.
[2] Eiropas tehniskais novērtējums ETA 15/0301.
[3] Pretielaušanās barjeras klase noteikta saskaņā ar tehnisko atzinumu ITB1060/10/R01NK.

Lappuse	Sienas tips Nida Siena [2]	Režģa konstrukcija	Nida profilu aksiālais atstatums	Ģipša plākšņu apšuvums		Izolācijas materiāls: Akmens vate		Maksimālais sienas augstums - h [1]	Akustiskā izolācija			Būves svars	Ugunsizturības klase [1]	Izmantošanas kategorija	Īpašā sistēma
		Nida	[mm]	Nida	Biezums	[mm]	blīvums [kg/m³]	[mm]	Rw [dB]	Ra1 [dB]	Ra2 [dB]	[kg]	[min.]	Klase ETAG 003	
AKUSTISKĀ DIVRINDU KINO STARPSIENU SISTĒMA AR DUBULTO NIDA C100, UA100 NESOŠO KONSTRUKCIJU (KINO SIENAS)															
438	SLA/CC/Uguns+	2xC100	600	Uguns Pluss	2x15,0+18,0 15,0+2x18,0	2x100	65	12000	70	68	62	93,0	(R)EI120	IV	●
438	SLA/CC-400/Uguns+	2xC100	400	Uguns Pluss	2x15,0+18,0 15,0+2x18,0	2x100	65	14000	70	68	62	96,0	(R)EI120	IV	●
438	SLA/CC-300/Uguns+	2xC100	300	Uguns Pluss	2x15,0+18,0 15,0+2x18,0	2x100	65	16000	70	68	62	100,0	(R)EI120	IV	●
438	SLA/UAUA-400/Uguns+	2xUA100	400	Uguns Pluss	2x15,0+18,0 15,0+2x18,0	2x100	65	19850	70	68	62	114,0	(R)EI120	IV	●

[1] Individuālie apstiprinājumi..
[2] Eiropas tehniskais novērtējums ETA 15/0301.

nida Siena

Ugunsizturības klase:	Maksimālā akustiskā izolācija:	Maksimālais būves augstums:	Būves svars 1m²:	Saistītā dokumenta numurs:
(R)EI15 (R)EI30 (R)EI60	51 dB	3250 mm	19,0-28,0 kg	ETA 15/0301

Ekspluatācijas īpašību deklarācija:
DoP/Wall System /0001/15.11.2016

SISTĒMAS:
75A50

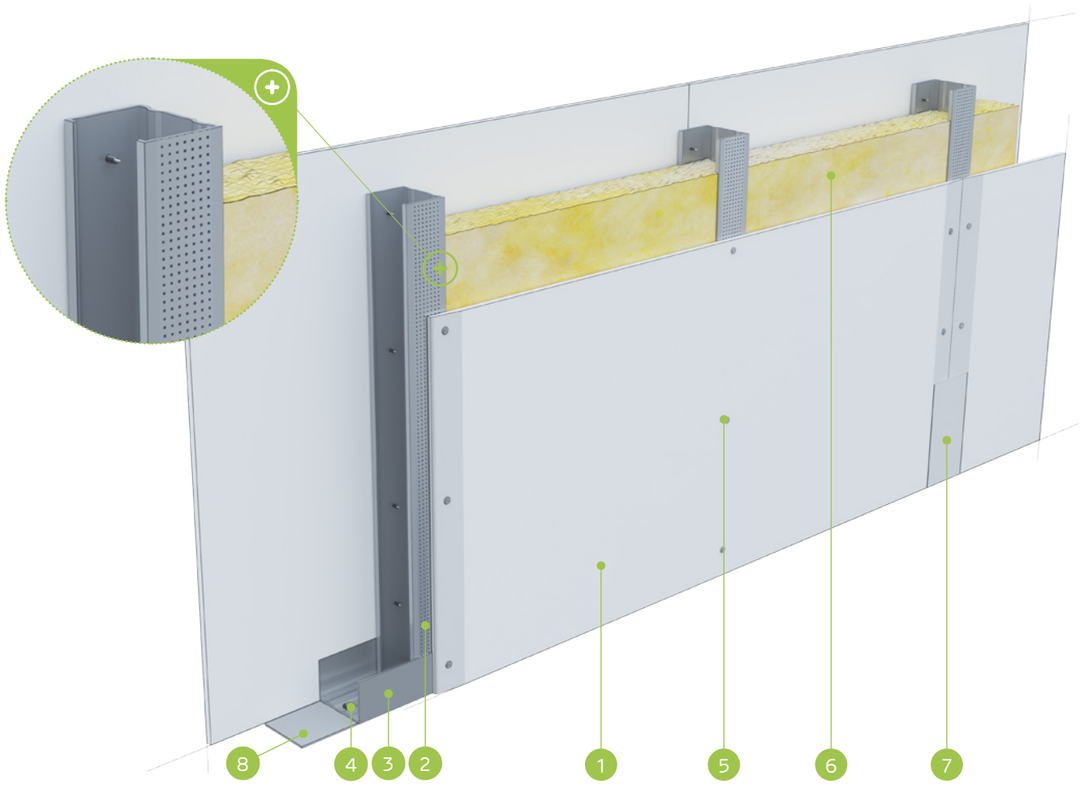

MATERIĀLI:

1. Ģipškartona plāksnes Nida
2. Profils Nida C 50
3. Profils Nida U 50
4. Dībelis Nida
5. Pašurbjošās skrūves Nida 3,5 x 25 mm
6. Izolācijas materiāls minerālvate
7. Šuve starp ģipškartona plāksnēm tiek veidota no Nida ģipša masas ar Nida šuvju līmlenti
8. Blīvējošā akustiskās izolācijas lente Nida, platums 50 mm

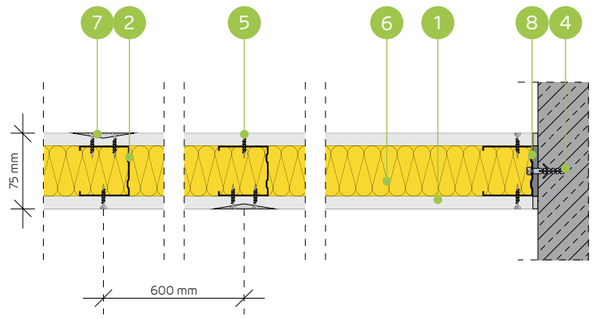

STARPSIENU SISTĒMA AR VIENU NIDA C50 KONSTRUKCIJU

TEHNISKIE PARAMETRI

Sienas tips Nida Siena [2]	Režģa konstrukcija	Ģipša plākšņu apšuvums		Izolācijas materiāls				Maksimālais sienas augstums - h [1]	Akustiskā izolācija			Būves svars	Ugunsizturības klase	Izmantošanas kategorija	Īpašā sistēma
				Attiecībā uz skaņas izolāciju		Attiecībā uz ugunsreakciju		Ugunsreakcijas jomā							
	Nida	Nida	Biezums	[mm]	blīvums [kg/m³]	[mm]	blīvums [kg/m³]	[mm]	Rw [dB]	Ra1 [dB]	Ra2 [dB]	[kg]	[min.]	Klase ETAG 003	
75A50/Expert	C50	Expert	12,5	50	12,0	50	10,0	3250	42	38	31	19,0	(R)EI15	II	-
75A50/Ūdens[3]	C50	Ūdens	12,5	50	12,0	50	10,0	3250	42	38	31	20,0	(R)EI15	III	-
75A50/F tips Uguns	C50	F tips Uguns	12,5	50	12,0	50	10,0	3250	42	38	31	21,0	(R)EI30	III	-
75A50/Uguns+	C50	Uguns Pluss	12,5	50	12,0	50	30,0	3250	44	39	32	23,0	(R)EI60	III	-
75A50/ŪdensUguns+	C50	Ūdens Uguns Plusss	12,5	50	12,0	50	30,0	3250	44	39	32	23,0	(R)EI60	III	-
75A50/Cietā	C50	Cietā	12,5	50	14,5	50	30,0	3250	50	43	35	28,0	(R)EI60	III	●
75A50/Hydro	C50	Hydro	12,5	50	12,0	50	50,0	3250	44	39	32	24,0	(R)EI60	III	●
75A50/Klusā	C50	Klusā	12,5	50	14,5	50	30,0	3250	51	46	39	28,0	(R)EI60	III	-

[1] Maksimālais augstums saskaņā ar tehnisko atzinumu ITB 1060/11/R12NK.
[2] Eiropas tehniskais novērtējums ETA 15/0301. Augstāku prasību gadījumā attiecībā uz maksimālo augstumu ir atļauts veikt nesošās konstrukcijas sablīvēšanu līdz 400 mm un 300 mm.
[3] Telpās ar relatīvo gaisa mitrumu līdz 85 % stūra sekcijās pret intensīvu ūdens iedarbību ieteicams izmantot Nida Hydro ģipša šķiedru plāksnes (horizontālām un vertikālām virsmām vannas, dušas utt. zonās).
Siniat tehnoloģijas ugunsdrošo starpsienu sistēmas darbojas kā ugunsdrošas barjeras uguns iedarbības gadījumā abās pusēs.

MATERIĀLU PATĒRIŅŠ UZ 1 M² STARPSIENAS NIDA SIENA SISTĒMĀ

Materiāla nosaukums	Mērv.	Sistēmas tips Nida Siena							
		75A50/ Expert	75A50/ Ūdens	75A50/F tips Uguns	75A50/ Uguns+	75A50/ ŪdensUguns+	75A50/Cietā	75A50/Hydro	75A50/Klusā
		Materiāla patēriņš uz 1 m²							
Plāksne Nida Expert 12,5 mm	m²	2,0	-	-	-	-	-	-	-
Plāksne Nida Ūdens 12,5 mm	m²	-	2,0	-	-	-	-	-	-
Plāksne Nida Uguns F tips 12,5 mm	m²	-	-	2,0	-	-	-	-	-
Plāksne Nida Uguns Pluss 12,5 mm	m²	-	-	-	2,0	-	-	-	-
Plāksne Nida Ūdens Uguns Plusss 12,5 mm	m²	-	-	-	-	2,0	-	-	-
Plāksne Nida Cietā 12,5 mm	m²	-	-	-	-	-	2,0	-	-
Plāksne Nida Hydro 12,5 mm	m²	-	-	-	-	-	-	2,0	-
Plāksne Nida Klusā 12,5 mm	m2	-	-	-	-	-	-	-	2,0
Profils Nida C50	tek.m	1,8	1,8	1,8	1,8	1,8	1,8	1,8	1,8
Profils Nida U50	tek.m	0,7	0,7	0,7	0,7	0,7	0,7	0,7	0,7
Dībelis Nida	gab.	0,9	0,9	0,9	0,9	0,9	0,9	0,9	0,9
Pašurbjošās skrūves Nida 3,5x25 mm	gab.	24,0	24,0	24,0	24,0	24,0	-	-	-
Pašurbjošās skrūves Nida Cietā 35 (3,9x35 mm)	gab.	-	-	-	-	-	24,0	-	24,0
Pašurbjošās skrūves Nida Hydro C4 3,5x25 mm	gab.	-	-	-	-	-	-	24,0	-
Līmlente šuvēm Nida	tek.m	2,8	2,8	2,8	2,8	2,8	2,8	2,8	2,8
Akustiskās izolācijas līmlente Nida	tek.m	1,1	1,1	1,1	1,1	1,1	1,1	1,1	1,1
Ģipša špaktele Nida Start	kg	0,6	0,6	0,6	0,6	0,6	-	-	0,6
Ģipša špaktele Nida Finisz	kg	0,2	0,2	0,2	0,2	0,2	-	-	0,2
Gatavā špakteļmasa Nida Hydromix [4]	kg	-	-	-	-	-	0,8	0,8	-
Minerālvate [5]	m²	1,0	1,0	1,0	1,0	1,0	1,0	1,0	1,0

[4] Izmantojot ģipša šķiedru plāksnes Nida Cietā, kā alternatīvu varat izmantot arī Nida Planfix Fresh ģipša špakteli.
[5] Pielietojums atbilstoši prasībām. Ja attiecībā uz biezumu un / vai kopējo blīvumu tiek izmantots cits izolācijas materiāls, nekā tas, kas minēts tehniskajā specifikācijā (Nida sausās apdares sistēmas - risinājumu katalogs), nepieciešams sazināties ar attiecīgo Siniat tehnisko konsultantu (detalizētas reģionu kartes pieejamas 1092.-1093. lpp.).
Patēriņa standartos nav ņemti vērā materiālie zaudējumi.

PIRMIE TIRGŪ SAUSĀS BŪVES SISTĒMAS MARĶĒTA ZĪME CE

Lūdzu, atrodiet mūsu kanālu Siniat Nida YouTube

nida Siena

Ugunsizturības klase:	Maksimālā akustiskā izolācija:	Maksimālais būves augstums:	Būves svars 1m²:	Saistītā dokumenta numurs:
(R)EI15 (R)EI30 (R)EI60	42 dB	4250 mm	20,0-29,0 kg	ETA 15/0301

Ekspluatācijas īpašību deklarācija:
DoP/Wall System /0001/15.11.2016

SISTĒMAS:
75AA50

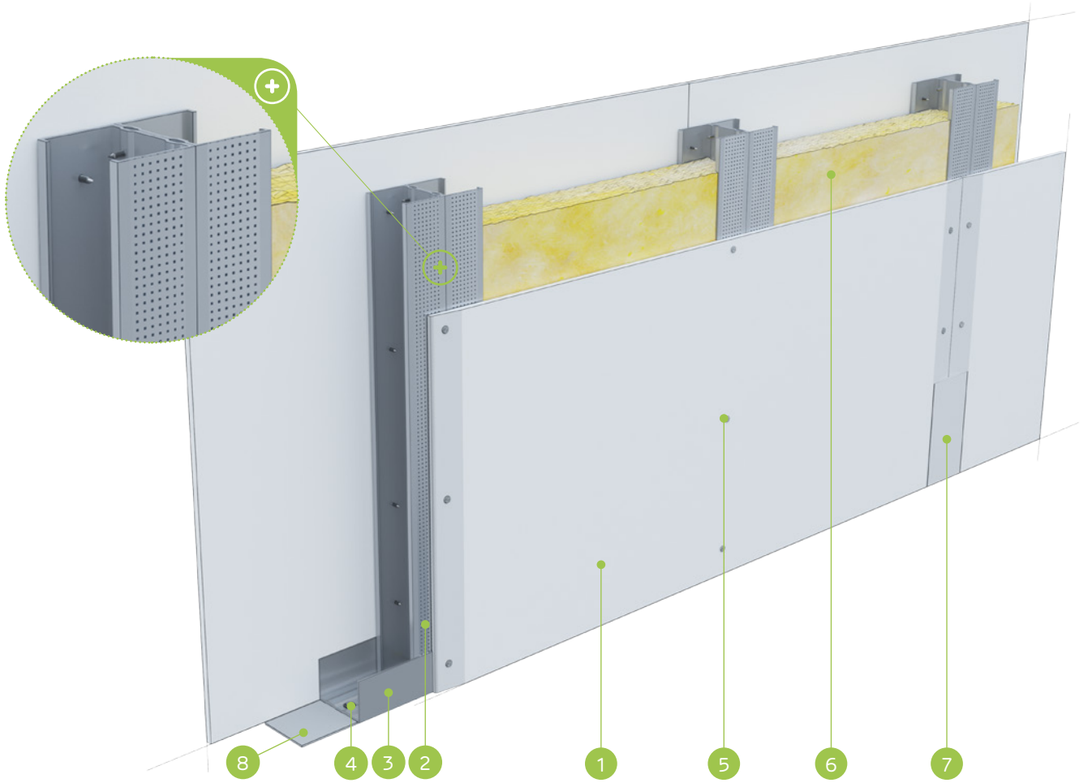

MATERIĀLI:

1. Ģipškartona plāksnes Nida
2. Profils Nida C 50 (dubultais)
3. Profils Nida U 50
4. Dībelis Nida
5. Pašurbjošās skrūves Nida 3,5 x 25 mm
6. Izolācijas materiāls minerālvate
7. Šuve starp ģipškartona plāksnēm tiek veidota no Nida ģipša masas ar Nida šuvju līmlenti
8. Blīvējošā akustiskās izolācijas lente Nida, platums 50 mm

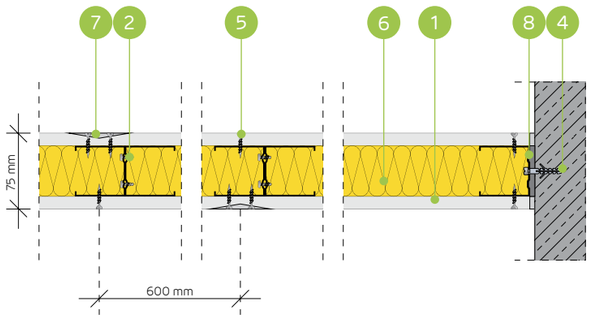

STARPSIENU SISTĒMA AR DUBULTO NIDA C50 KONSTRUKCIJU

TEHNISKIE PARAMETRI

Sienas tips Nida Siena [2]	Režģa konstrukcija	Ģipša plākšņu apšuvums		Izolācijas materiāls				Maksimālais sienas augstums - h [1]	Akustiskā izolācija			Būves svars	Ugunsizturības klase	Izmantošanas kategorija	Īpašā sistēma
				Attiecībā uz skaņas izolāciju		Attiecībā uz ugunsreakciju		Ugunsreakcijas jomā							
	Nida	Nida	Biezums	[mm]	blīvums [kg/m³]	[mm]	blīvums [kg/m³]	[mm]	Rw [dB]	Ra1 [dB]	Ra2 [dB]	[kg]	[min.]	Klase ETAG 003	
75AA50/Expert	2xC50	Expert	12,5	50	12,0	50	10,0	4250	42	39	31	20,0	(R)EI15	III	-
75AA50/Ūdens [3]	2xC50	Ūdens	12,5	50	12,0	50	10,0	4250	42	39	31	21,0	(R)EI15	III	-
75AA50/F tips Uguns	2xC50	F tips Uguns	12,5	50	12,0	50	10,0	4250	42	39	31	22,0	(R)EI30	III	-
75AA50/Uguns+	2xC50	Uguns Pluss	12,5	50	12,0	50	30,0	4250	42	39	31	24,0	(R)EI60	III	-
75AA50/ŪdensUguns+	2xC50	Ūdens Uguns Plusss	12,5	50	12,0	50	30,0	4250	42	39	31	24,0	(R)EI60	III	-
75AA50/Cietā	2xC50	Cietā	12,5	50	12,0	50	30,0	4250	42	39	31	29,0	(R)EI60	III	●
75AA50/Hydro	2xC50	Hydro	12,5	50	12,0	50	50,0	4250	42	39	31	25,0	(R)EI60	III	●
75AA50/Klusā	2xC50	Klusā	12,5	50	12,0	50	30,0	4250	42	39	31	29,0	(R)EI60	III	-

[1] Maksimālais augstums saskaņā ar tehnisko atzinumu ITB 1060/11/R12NK.
[2] Eiropas tehniskais novērtējums ETA 15/0301. Augstāku prasību gadījumā attiecībā uz maksimālo augstumu ir atļauts veikt nesošās konstrukcijas sablīvēšanu līdz 400 mm un 300 mm.
[3] Telpās ar relatīvo gaisa mitrumu līdz 85 % stūra sekcijās pret intensīvu ūdens iedarbību ieteicams izmantot Nida Hydro ģipša šķiedru plāksnes (horizontālām un vertikālām virsmām vannas, dušas utt. zonās).
Siniat tehnoloģijas ugunsdrošo starpsienu sistēmas darbojas kā ugunsdrošas barjeras uguns iedarbības gadījumā abās pusēs.

MATERIĀLU PATĒRIŅŠ UZ 1 M² STARPSIENAS NIDA SIENA SISTĒMĀ

Materiāla nosaukums	Mērv.	Sistēmas tips Nida Siena							
		75AA50/ Expert	75AA50/ Ūdens	75AA50/F tips Uguns	75AA50/ Uguns+	75AA50/ ŪdensUguns+	75AA50/ Cietā	75AA50/ Hydro	75AA50/ Klusā
		Materiāla patēriņš uz 1 m²							
Plāksne Nida Expert 12,5 mm	m²	2,0	-	-	-	-	-	-	-
Plāksne Nida Ūdens 12,5 mm	m²	-	2,0	-	-	-	-	-	-
Plāksne Nida Uguns F tips 12,5 mm	m²	-	-	2,0	-	-	-	-	-
Plāksne Nida Uguns Pluss 12,5 mm	m²	-	-	-	2,0	-	-	-	-
Plāksne Nida Ūdens Uguns Plusss 12,5 mm	m²	-	-	-	-	2,0	-	-	-
Plāksne Nida Cietā 12,5 mm	m²	-	-	-	-	-	2,0	-	-
Plāksne Nida Hydro 12,5 mm	m²	-	-	-	-	-	-	2,0	-
Plāksne Nida Klusā 12,5 mm	m²	-	-	-	-	-	-	-	2,0
Profils Nida C50	tek.m	3,6	3,6	3,6	3,6	3,6	3,6	3,6	3,6
Profils Nida U50	tek.m	0,7	0,7	0,7	0,7	0,7	0,7	0,7	0,7
Dībelis Nida	gab.	0,9	0,9	0,9	0,9	0,9	0,9	0,9	0,9
Pašurbjošās skrūves 3,5x9,5/11mm	gab.	6,0	6,0	6,0	6,0	6,0	6,0	6,0	6,0
Pašurbjošās skrūves Nida 3,5x25 mm	gab.	24,0	24,0	24,0	24,0	24,0	-	-	-
Pašurbjošās skrūves Nida Cietā 35 (3,9x35 mm)	gab.	-	-	-	-	-	24,0	-	24,0
Pašurbjošās skrūves Nida Hydro C4 3,5x25 mm	gab.	-	-	-	-	-	-	24,0	-
Līmlente šuvēm Nida	tek.m	2,8	2,8	2,8	2,8	2,8	2,8	2,8	2,8
Akustiskās izolācijas līmlente Nida	tek.m	1,1	1,1	1,1	1,1	1,1	1,1	1,1	1,1
Ģipša špaktele Nida Start	kg	0,6	0,6	0,6	0,6	0,6	-	-	0,6
Ģipša špaktele Nida Finisz	kg	0,2	0,2	0,2	0,2	0,2	-	-	0,2
Gatavā špakteļmasa Nida Hydromix [4]	kg	-	-	-	-	-	0,8	0,8	-
Minerālvate [5]	m²	1,0	1,0	1,0	1,0	1,0	1,0	1,0	1,0

[4] Izmantojot ģipša šķiedru plāksnes Nida Cietā, kā alternatīvu varat izmantot arī Nida Planfix Fresh ģipša špakteli.
[5] Pielietojums atbilstoši prasībām. Ja attiecībā uz biezumu un / vai kopējo blīvumu tiek izmantots cits izolācijas materiāls, nekā tas, kas minēts tehniskajā specifikācijā (Nida sausās apdares sistēmas - risinājumu katalogs), nepieciešams sazināties ar attiecīgo Siniat tehnisko konsultantu (detalizētas reģionu kartes pieejamas 1092.-1093. lpp.).
Patēriņa standartos nav ņemti vērā materiālie zaudējumi.

PIRMIE TIRGŪ
SAUSĀS BŪVES SISTĒMAS
MARĶĒTA ZĪME CE

Lūdzu, atrodiet mūsu kanālu Siniat Nida YouTube

nida Siena

Ugunsizturības klase:	Maksimālā akustiskā izolācija:	Maksimālais būves augstums:	Būves svars 1m²:	Saistītā dokumenta numurs:
(R)EI15 (R)EI30 (R)EI60	54 dB	4500 mm	19,0-28,0 kg	ETA 15/0301

Ekspluatācijas īpašību deklarācija:
DoP/Wall System /0001/15.11.2016

SISTĒMAS:
100A75

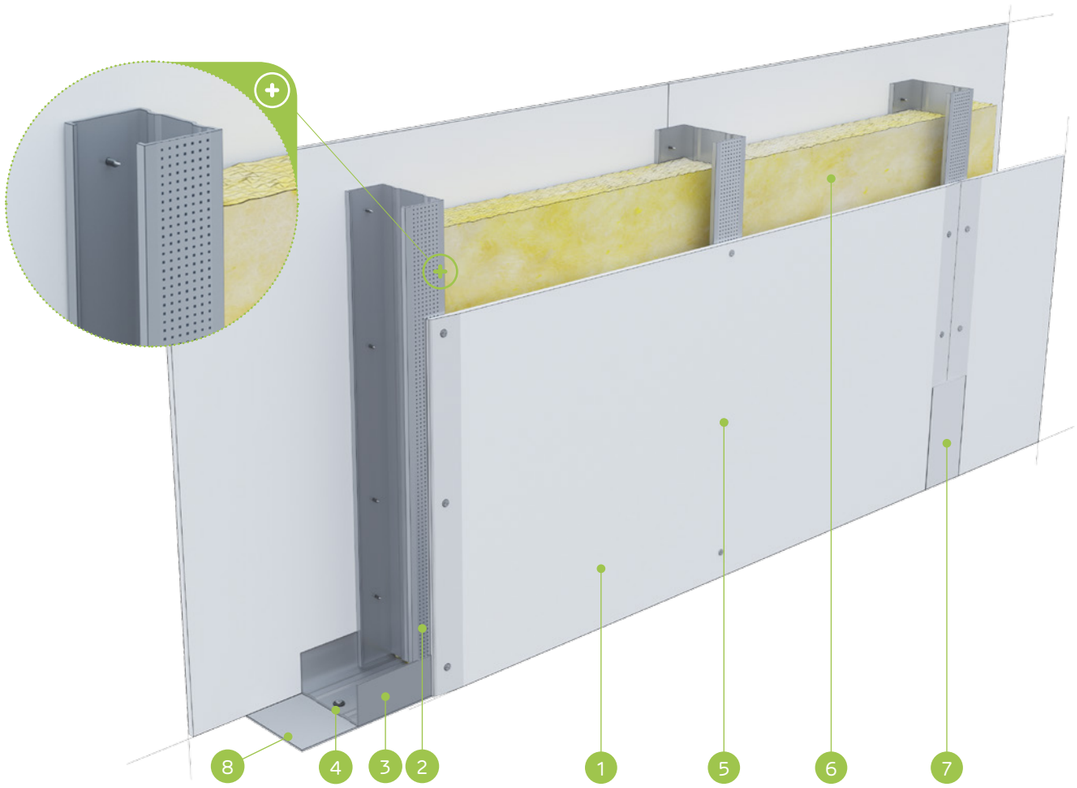

MATERIĀLI:

1. Ģipškartona plāksnes Nida
2. Profils Nida C 75
3. Profils Nida U 75
4. Dībelis Nida
5. Pašurbjošās skrūves Nida 3,5 x 25 mm
6. Izolācijas materiāls minerālvate
7. Šuve starp ģipškartona plāksnēm tiek veidota no Nida ģipša masas ar Nida šuvju līmlenti
8. Blīvējošā akustiskās izolācijas lente Nida, platums 70 mm

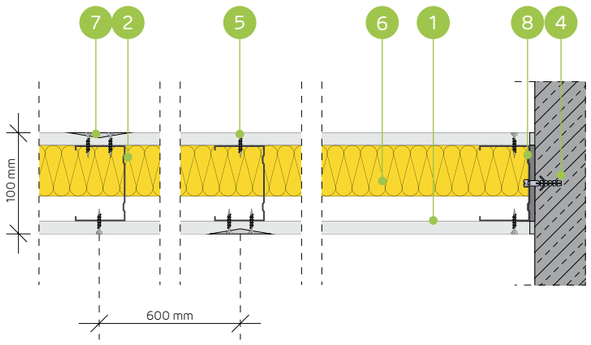

STARPSIENU SISTĒMA AR VIENU NIDA C75 KONSTRUKCIJU

TEHNISKIE PARAMETRI

Sienas tips Nida Siena [2]	Režģa konstrukcija	Ģipša plākšņu apšuvums		Izolācijas materiāls				Maksimālais sienas augstums - h [1]	Akustiskā izolācija			Būves svars	Ugunsizturības klase	Izmantošanas kategorija	Īpašā sistēma
				Attiecībā uz skaņas izolāciju		Attiecībā uz ugunsreakciju		Ugunsreakcijas jomā							
	Nida	Nida	Biezums	[mm]	blīvums [kg/m³]	[mm]	blīvums [kg/m³]	[mm]	Rw [dB]	Ra1 [dB]	Ra2 [dB]	[kg]	[min.]	Klase ETAG 003	
100A75/Expert	C75	Expert	12,5	75	14,5	50	10,0	4500	46	41	33	19,0	(R)EI15	III	-
100A75/Ūdens [3]	C75	Ūdens	12,5	75	14,5	50	10,0	4500	46	41	33	20,0	(R)EI15	III	-
100A75/F tips Uguns	C75	F tips Uguns	12,5	75	14,5	50	10,0	4500	46	41	33	21,0	(R)EI30	III	-
100A75/Uguns+	C75	Uguns Pluss	12,5	50	12,0	50	30,0	4500	47	44	37	23,0	(R)EI60	III	-
100A75/ŪdensUguns+	C75	Ūdens Uguns Plusss	12,5	50	12,0	50	30,0	4500	47	44	37	23,0	(R)EI60	III	-
100A75/Cietā	C75	Cietā	12,5	75	14,5	50	30,0	4500	51	48	41	28,0	(R)EI60	III	●
100A75/Hydro	C75	Hydro	12,5	50	12,0	50	50,0	4500	47	44	37	24,0	(R)EI60	III	●
100A75/Klusā	C75	Klusā	12,5	75	14,5	50	30,0	4500	54	50	43	28,0	(R)EI60	III	-

[1] Maksimālais augstums saskaņā ar tehnisko atzinumu ITB 1060/11/R12NK.
[2] Eiropas tehniskais novērtējums ETA 15/0301. Augstāku prasību gadījumā attiecībā uz maksimālo augstumu ir atļauts veikt nesošās konstrukcijas sablīvēšanu līdz 400 mm un 300 mm.
[3] Telpās ar relatīvo gaisa mitrumu līdz 85 % stūra sekcijās pret intensīvu ūdens iedarbību ieteicams izmantot Nida Hydro ģipša šķiedru plāksnes (horizontālām un vertikālām virsmām vannas, dušas utt. zonās).
Siniat tehnoloģijas ugunsdrošo starpsienu sistēmas darbojas kā ugunsdrošas barjeras uguns iedarbības gadījumā abās pusēs.

MATERIĀLU PATĒRIŅŠ UZ 1 M² STARPSIENAS NIDA SIENA SISTĒMĀ

Materiāla nosaukums	Mērv.	Sistēmas tips Nida Siena							
		100A75/ Expert	100A75/ Ūdens	100A75/F tips Uguns	100A75/ Uguns+	100A75/ ŪdensUguns+	100A75/ Cietā	100A75/ Hydro	100A75/ Klusā
		Materiāla patēriņš uz 1 m²							
Plāksne Nida Expert 12,5 mm	m²	2,0	-	-	-	-	-	-	-
Plāksne Nida Ūdens 12,5 mm	m²	-	2,0	-	-	-	-	-	-
Plāksne Nida Uguns F tips 12,5 mm	m²	-	-	2,0	-	-	-	-	-
Plāksne Nida Uguns Pluss 12,5 mm	m²	-	-	-	2,0	-	-	-	-
Plāksne Nida Ūdens Uguns Plusss 12,5 mm	m²	-	-	-	-	2,0	-	-	-
Plāksne Nida Cietā 12,5 mm	m²	-	-	-	-	-	2,0	-	-
Plāksne Nida Hydro 12,5 mm	m²	-	-	-	-	-	-	2,0	-
Plāksne Nida Klusā 12,5 mm	m²	-	-	-	-	-	-	-	2,0
Profils Nida C75	tek.m	1,8	1,8	1,8	1,8	1,8	1,8	1,8	1,8
Profils Nida U75	tek.m	0,7	0,7	0,7	0,7	0,7	0,7	0,7	0,7
Dībelis Nida	gab.	0,9	0,9	0,9	0,9	0,9	0,9	0,9	0,9
Pašurbjošās skrūves Nida 3,5x25 mm	gab.	24,0	24,0	24,0	24,0	24,0	-	-	-
Pašurbjošās skrūves Nida Cietā 35 (3,9x35 mm)	gab.	-	-	-	-	-	24,0	-	24,0
Pašurbjošās skrūves Nida Hydro C4 3,5x25 mm	gab.	-	-	-	-	-	-	24,0	-
Līmlente šuvēm Nida	tek.m	2,8	2,8	2,8	2,8	2,8	2,8	2,8	2,8
Akustiskās izolācijas līmlente Nida	tek.m	1,1	1,1	1,1	1,1	1,1	1,1	1,1	1,1
Ģipša špaktele Nida Start	kg	0,6	0,6	0,6	0,6	0,6	-	-	0,6
Ģipša špaktele Nida Finisz	kg	0,2	0,2	0,2	0,2	0,2	-	-	0,2
Gatavā špakteļmasa Nida Hydromix [4]	kg	-	-	-	-	-	0,8	0,8	-
Minerālvate [5]	m²	1,0	1,0	1,0	1,0	1,0	1,0	1,0	1,0

[4] Izmantojot ģipša šķiedru plāksnes Nida Cietā, kā alternatīvu varat izmantot arī Nida Planfix Fresh ģipša špakteli.
[5] Pielietojums atbilstoši prasībām. Ja attiecībā uz biezumu un / vai kopējo blīvumu tiek izmantots cits izolācijas materiāls, nekā tas, kas minēts tehniskajā specifikācijā (Nida sausās apdares sistēmas - risinājumu katalogs), nepieciešams sazināties ar attiecīgo Siniat tehnisko konsultantu (detalizētas reģionu kartes pieejamas 1092.-1093. lpp.).
Patēriņa standartos nav ņemti vērā materiālie zaudējumi.

PIRMIE TIRGŪ SAUSĀS BŪVES SISTĒMAS MARĶĒTA ZĪME CE

Lūdzu, atrodiet mūsu kanālu Siniat Nida YouTube

nida Siena

Ugunsizturības klase:	Maksimālā akustiskā izolācija:	Maksimālais būves augstums:	Būves svars 1m²:	Saistītā dokumenta numurs:
(R)EI15 (R)EI30 (R)EI60	neattiecas	6500 mm	20,0-30,0 kg	ETA 15/0301

Ekspluatācijas īpašību deklarācija:
DoP/Wall System /0001/15.11.2016

SISTĒMAS:
100AA75

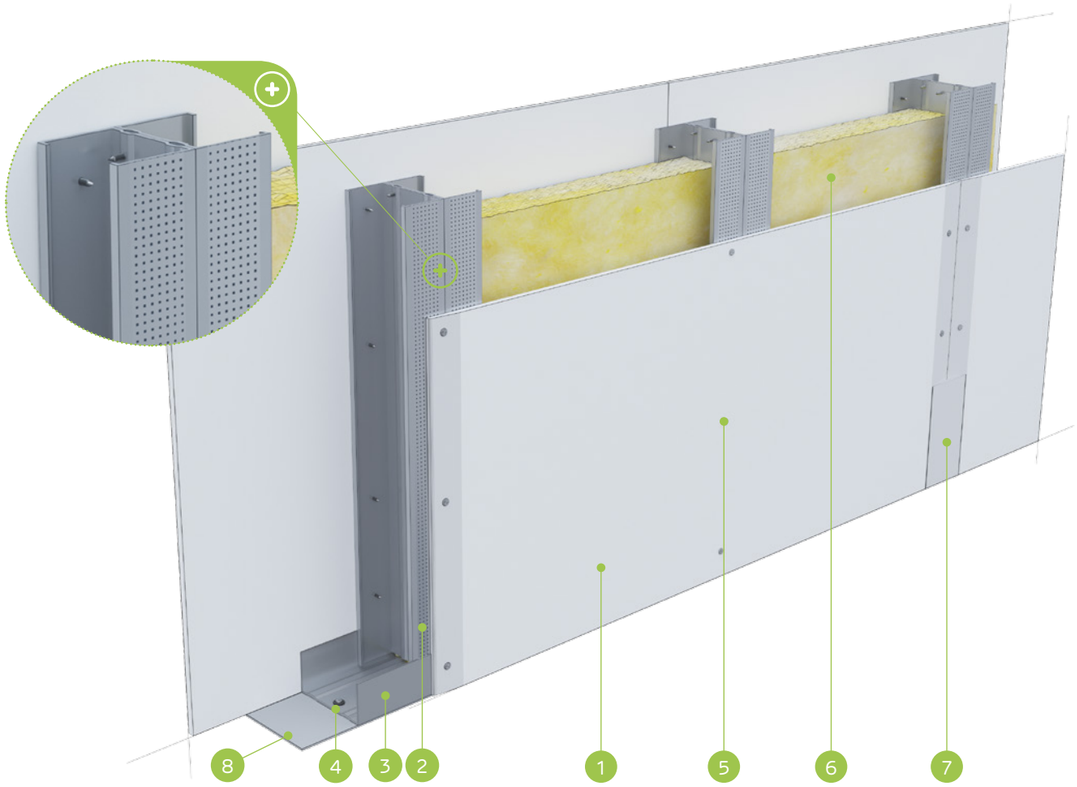

MATERIĀLI:

1. Ģipškartona plāksnes Nida
2. Profils Nida C 75 (dubultais)
3. Profils Nida U 75
4. Dībelis Nida
5. Pašurbjošās skrūves Nida 3,5 x 25 mm
6. Izolācijas materiāls minerālvate
7. Šuve starp ģipškartona plāksnēm tiek veidota no Nida ģipša masas ar Nida šuvju līmlenti
8. Blīvējošā akustiskās izolācijas lente Nida, platums 70 mm

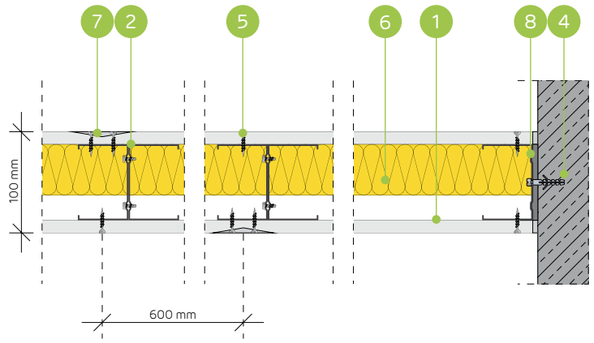

STARPSIENU SISTĒMA AR DUBULTO NIDA C75 KONSTRUKCIJU

TEHNISKIE PARAMETRI

Sienas tips Nida Siena [2]	Režģa konstrukcija	Ģipša plākšņu apšuvums		Izolācijas materiāls				Maksimālais sienas augstums - h [1]	Akustiskā izolācija			Būves svars	Ugunsizturības klase	Izmantošanas kategorija	Īpašā sistēma
				Attiecībā uz skaņas izolāciju		Attiecībā uz ugunsreakciju		Ugunsreakcijas jomā							
	Nida	Nida	Biezums	[mm]	blīvums [kg/m³]	[mm]	blīvums [kg/m³]	[mm]	Rw [dB]	Ra1 [dB]	Ra2 [dB]	[kg]	[min.]	Klase ETAG 003	
100AA75/Expert	2xC75	Expert	12,5	-	-	50	10,0	6500	-	-	-	20,0	(R)EI15	IV	-
100AA75/Ūdens[3]	2xC75	Ūdens	12,5	-	-	50	10,0	6500	-	-	-	22,0	(R)EI15	IV	-
100AA75/F tips Uguns	2xC75	F tips Uguns	12,5	-	-	50	10,0	6500	-	-	-	22,0	(R)EI30	IV	-
100AA75/Uguns+	2xC75	Uguns Pluss	12,5	-	-	50	30,0	6500	-	-	-	24,0	(R)EI60	IV	-
100AA75/ÚdensUguns+	2xC75	Ūdens Uguns Plusss	12,5	-	-	50	30,0	6500	-	-	-	24,0	(R)EI60	IV	-
100AA75/Cietā	2xC75	Cietā	12,5	-	-	50	30,0	6500	-	-	-	30,0	(R)EI60	IV	●
100AA75/Hydro	2xC75	Hydro	12,5	-	-	50	50,0	6500	-	-	-	26,0	(R)EI60	IV	●
100AA75/Klusā	2xC75	Klusā	12,5	-	-	50	30,0	6500	-	-	-	30,0	(R)EI60	IV	-

[1] Maksimālais augstums saskaņā ar tehnisko atzinumu ITB 1060/11/R12NK.
[2] Eiropas tehniskais novērtējums ETA 15/0301. Augstāku prasību gadījumā attiecībā uz maksimālo augstumu ir atļauts veikt nesošās konstrukcijas sablīvēšanu līdz 400 mm un 300 mm.
[3] Telpās ar relatīvo gaisa mitrumu līdz 85 % stūra sekcijās pret intensīvu ūdens iedarbību ieteicams izmantot Nida Hydro ģipša šķiedru plāksnes (horizontālām un vertikālām virsmām vannas, dušas utt. zonās).
Siniat tehnoloģijas ugunsdrošo starpsienu sistēmas darbojas kā ugunsdrošas barjeras uguns iedarbības gadījumā abās pusēs.

MATERIĀLU PATĒRIŅŠ UZ 1 M² STARPSIENAS NIDA SIENA SISTĒMĀ

Materiāla nosaukums	Mērv.	Sistēmas tips Nida Siena							
		100AA75/ Expert	100AA75/ Ūdens	100AA75/F tips Uguns	100AA75/ Uguns+	100AA75/ ÚdensUguns+	100AA75/ Cietā	100AA75/ Hydro	100AA75/ Klusā
		Materiāla patēriņš uz 1 m²							
Plāksne Nida Expert 12,5 mm	m²	2,0	-	-	-	-	-	-	-
Plāksne Nida Ūdens 12,5 mm	m²	-	2,0	-	-	-	-	-	-
Plāksne Nida Uguns F tips 12,5 mm	m²	-	-	2,0	-	-	-	-	-
Plāksne Nida Uguns Pluss 12,5 mm	m²	-	-	-	2,0	-	-	-	-
Plāksne Nida Ūdens Uguns Plusss 12,5 mm	m²	-	-	-	-	2,0	-	-	-
Plāksne Nida Cietā 12,5 mm	m²	-	-	-	-	-	2,0	-	-
Plāksne Nida Hydro 12,5 mm	m²	-	-	-	-	-	-	2,0	-
Plāksne Nida Klusā 12,5 mm	m²	-	-	-	-	-	-	-	2,0
Profils Nida C75	tek.m	3,6	3,6	3,6	3,6	3,6	3,6	3,6	3,6
Profils Nida U75	tek.m	0,7	0,7	0,7	0,7	0,7	0,7	0,7	0,7
Dībelis Nida	gab.	0,9	0,9	0,9	0,9	0,9	0,9	0,9	0,9
Pašurbjošās skrūves 3,5x9,5/11mm	gab.	6,0	6,0	6,0	6,0	6,0	6,0	6,0	6,0
Pašurbjošās skrūves Nida 3,5x25 mm	gab.	24,0	24,0	24,0	24,0	24,0	-	-	-
Pašurbjošās skrūves Nida Cietā 35 (3,9x35 mm)	gab.	-	-	-	-	-	24,0	-	24,0
Pašurbjošās skrūves Nida Hydro C4 3,5x25 mm	gab.	-	-	-	-	-	-	24,0	-
Līmlente šuvēm Nida	tek.m	2,8	2,8	2,8	2,8	2,8	2,8	2,8	2,8
Akustiskās izolācijas līmlente Nida	tek.m	1,1	1,1	1,1	1,1	1,1	1,1	1,1	1,1
Ģipša špaktele Nida Start	kg	0,6	0,6	0,6	0,6	0,6	-	-	0,6
Ģipša špaktele Nida Finisz	kg	0,2	0,2	0,2	0,2	0,2	-	-	0,2
Gatavā špakteļmasa Nida Hydromix [4]	kg	-	-	-	-	-	0,8	0,8	-
Minerālvate [5]	m²	1,0	1,0	1,0	1,0	1,0	1,0	1,0	1,0

[4] Izmantojot ģipša šķiedru plāksnes Nida Cietā, kā alternatīvu varat izmantot arī Nida Planfix Fresh ģipša špakteli.
[5] Pielietojums atbilstoši prasībām. Ja attiecībā uz biezumu un / vai kopējo blīvumu tiek izmantots cits izolācijas materiāls, nekā tas, kas minēts tehniskajā specifikācijā (Nida sausās apdares sistēmas - risinājumu katalogs), nepieciešams sazināties ar attiecīgo Siniat tehnisko konsultantu (detalizētas reģionu kartes pieejamas 1092.-1093. lpp.).
Patēriņa standartos nav ņemti vērā materiālie zaudējumi.

PIRMIE TIRGŪ SAUSĀS BŪVES SISTĒMAS MARĶĒTA ZĪME CE

Lūdzu, atrodiet mūsu kanālu Siniat Nida YouTube

STARPSIENAS

nida Siena

Ugunsizturības klase:	Maksimālā akustiskā izolācija:	Maksimālais būves augstums:	Būves svars 1m²:	Saistītā dokumenta numurs:
(R)EI15 (R)EI30 (R)EI60	56 dB	5000 mm	19,0-29,0 kg	ETA 15/0301

Ekspluatācijas īpašību deklarācija:
DoP/Wall System /0001/15.11.2016

SISTĒMAS:
125A100

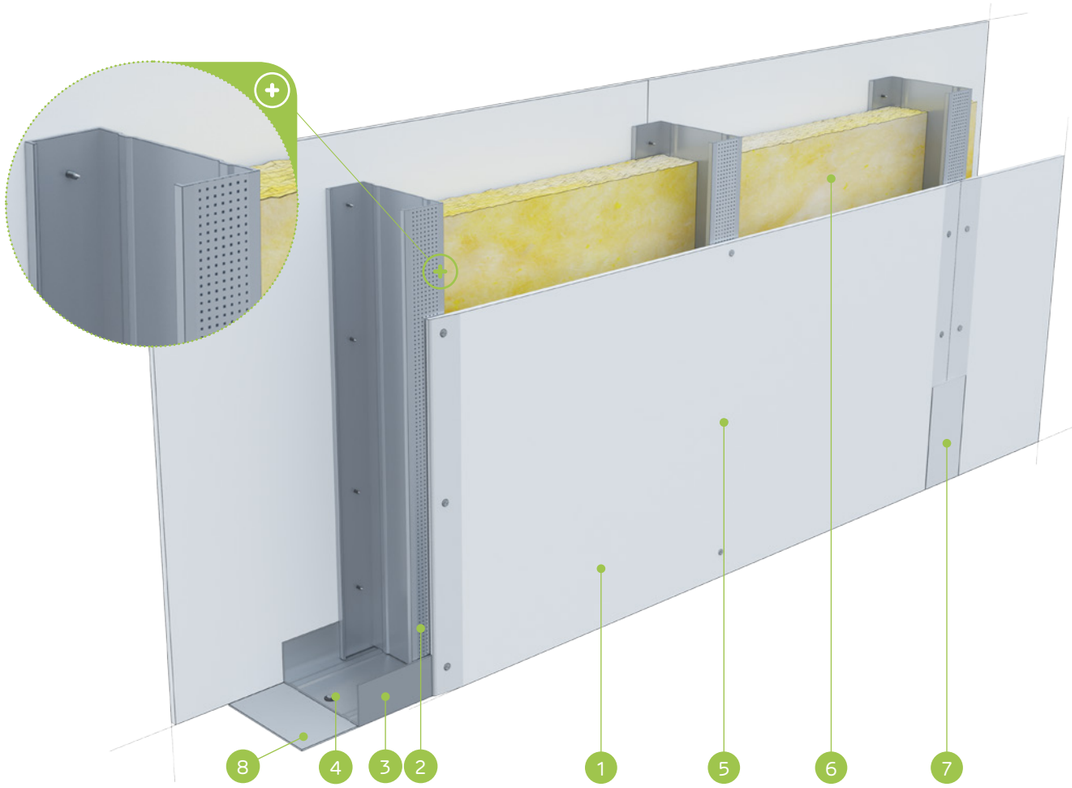

MATERIĀLI:

1. Ģipškartona plāksnes Nida
2. Profils Nida C 100
3. Profils Nida U 100
4. Dībelis Nida
5. Pašurbjošās skrūves Nida 3,5 x 25 mm
6. Izolācijas materiāls minerālvate
7. Šuve starp ģipškartona plāksnēm tiek veidota no Nida ģipša masas ar Nida šuvju līmlenti
8. Blīvējošā akustiskās izolācijas lente Nida, platums 95 mm

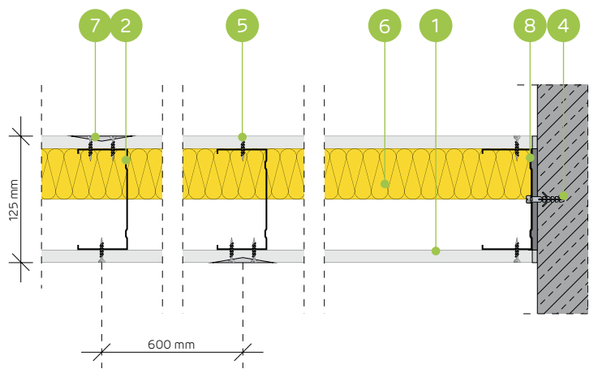

STARPSIENU SISTĒMA AR VIENU NIDA C100 KONSTRUKCIJU

TEHNISKIE PARAMETRI

Sienas tips Nida Siena [2]	Režģa konstrukcija	Ģipša plākšņu apšuvums		Izolācijas materiāls				Maksimālais sienas augstums - h [1]	Akustiskā izolācija			Būves svars	Ugunsizturības klase	Izmantošanas kategorija	Īpašā sistēma
				Attiecībā uz skaņas izolāciju		Attiecībā uz ugunsreakciju		Ugunsreakcijas jomā							
	Nida	Nida	Biezums	[mm]	blīvums [kg/m³]	[mm]	blīvums [kg/m³]	[mm]	Rw [dB]	Ra1 [dB]	Ra2 [dB]	[kg]	[min.]	Klase ETAG 003	
125A100/Expert	C100	Expert	12,5	100	14,5	50	10,0	5000	50	47	39	19,0	(R)EI15	IV	-
125A100/Ūdens [3]	C100	Ūdens	12,5	100	14,5	50	10,0	5000	50	47	39	21,0	(R)EI15	IV	-
125A100/F tips Uguns	C100	F tips Uguns	12,5	100	14,5	50	10,0	5000	50	47	39	21,0	(R)EI30	IV	-
125A100/Uguns+	C100	Uguns Pluss	12,5	100	12,0	50	30,0	5000	50	48	43	23,0	(R)EI60	IV	-
125A100/ÜdensUguns+	C100	Ūdens Uguns Plusss	12,5	100	12,0	50	30,0	5000	50	48	43	23,0	(R)EI60	IV	-
125A100/Cietā	C100	Cietā	12,5	100	14,5	50	30,0	5000	54	51	43	29,0	(R)EI60	IV	●
125A100/Hydro	C100	Hydro	12,5	100	12,0	50	50,0	5000	50	48	43	25,0	(R)EI60	IV	●
125A100/Klusā	C100	Klusā	12,5	100	14,5	50	30,0	5000	56	53	47	29,0	(R)EI60	IV	-

[1] Maksimālais augstums saskaņā ar tehnisko atzinumu ITB 1060/11/R12NK.
[2] Eiropas tehniskais novērtējums ETA 15/0301. Augstāku prasību gadījumā attiecībā uz maksimālo augstumu ir atļauts veikt nesošās konstrukcijas sablīvēšanu līdz 400 mm un 300 mm.
[3] Telpās ar relatīvo gaisa mitrumu līdz 85 % stūra sekcijās pret intensīvu ūdens iedarbību ieteicams izmantot Nida Hydro ģipša šķiedru plāksnes (horizontālām un vertikālām virsmām vannas, dušas utt. zonās).
Siniat tehnoloģijas ugunsdrošo starpsienu sistēmas darbojas kā ugunsdrošas barjeras uguns iedarbības gadījumā abās pusēs.

MATERIĀLU PATĒRIŅŠ UZ 1 M² STARPSIENAS NIDA SIENA SISTĒMĀ

Materiāla nosaukums	Mērv.	Sistēmas tips Nida Siena							
		125A100/ Expert	125A100/ Ūdens	125A100/F tips Uguns	125A100/ Uguns+	125A100/ ÜdensUguns+	125A100/ Cietā	125A100/ Hydro	125A100/ Klusā
		Materiāla patēriņš uz 1 m²							
Plāksne Nida Expert 12,5 mm	m²	2,0	-	-	-	-	-	-	-
Plāksne Nida Ūdens 12,5 mm	m²	-	2,0	-	-	-	-	-	-
Plāksne Nida Uguns F tips 12,5 mm	m²	-	-	2,0	-	-	-	-	-
Plāksne Nida Uguns Pluss 12,5 mm	m²	-	-	-	2,0	-	-	-	-
Plāksne Nida Ūdens Uguns Plusss 12,5 mm	m²	-	-	-	-	2,0	-	-	-
Plāksne Nida Cietā 12,5 mm	m²	-	-	-	-	-	2,0	-	-
Plāksne Nida Hydro 12,5 mm	m²	-	-	-	-	-	-	2,0	-
Plāksne Nida Klusā 12,5 mm	m²	-	-	-	-	-	-	-	2,0
Profils Nida C100	tek.m	1,8	1,8	1,8	1,8	1,8	1,8	1,8	1,8
Profils Nida U100	tek.m	0,7	0,7	0,7	0,7	0,7	0,7	0,7	0,7
Dībelis Nida	gab.	0,9	0,9	0,9	0,9	0,9	0,9	0,9	0,9
Pašurbjošās skrūves Nida 3,5x25 mm	gab.	24,0	24,0	24,0	24,0	24,0	-	-	-
Pašurbjošās skrūves Nida Cietā 35 (3,9x35 mm)	gab.	-	-	-	-	-	24,0	-	24,0
Pašurbjošās skrūves Nida Hydro C4 3,5x25 mm	gab.	-	-	-	-	-	-	24,0	-
Līmlente šuvēm Nida	tek.m	2,8	2,8	2,8	2,8	2,8	2,8	2,8	2,8
Akustiskās izolācijas līmlente Nida	tek.m	1,1	1,1	1,1	1,1	1,1	1,1	1,1	1,1
Ģipša špaktele Nida Start	kg	0,6	0,6	0,6	0,6	0,6	-	-	0,6
Ģipša špaktele Nida Finisz	kg	0,2	0,2	0,2	0,2	0,2	-	-	0,2
Gatavā špaktelmasa Nida Hydromix [4]	kg	-	-	-	-	-	0,8	0,8	-
Minerālvate [5]	m²	1,0	1,0	1,0	1,0	1,0	1,0	1,0	1,0

[4] Izmantojot ģipša šķiedru plāksnes Nida Cietā, kā alternatīvu varat izmantot arī Nida Planfix Fresh ģipša špakteli.
[5] Pielietojums atbilstoši prasībām. Ja attiecībā uz biezumu un / vai kopējo blīvumu tiek izmantots cits izolācijas materiāls, nekā tas, kas minēts tehniskajā specifikācijā (Nida sausās apdares sistēmas - risinājumu katalogs), nepieciešams sazināties ar attiecīgo Siniat tehnisko konsultantu (detalizētas reģionu kartes pieejamas 1092.-1093. lpp.).
Patēriņa standartos nav ņemti vērā materiālie zaudējumi.

nida Siena

Ugunsizturības klase:	Maksimālā akustiskā izolācija:	Maksimālais būves augstums:	Būves svars 1m²:	Saistītā dokumenta numurs:
(R)EI15 (R)EI30 (R)EI60	46 dB	6500 mm	21,0-30,0 kg	ETA 15/0301

Ekspluatācijas īpašību deklarācija:
DoP/Wall System /0001/15.11.2016

SISTĒMAS:
125AA100

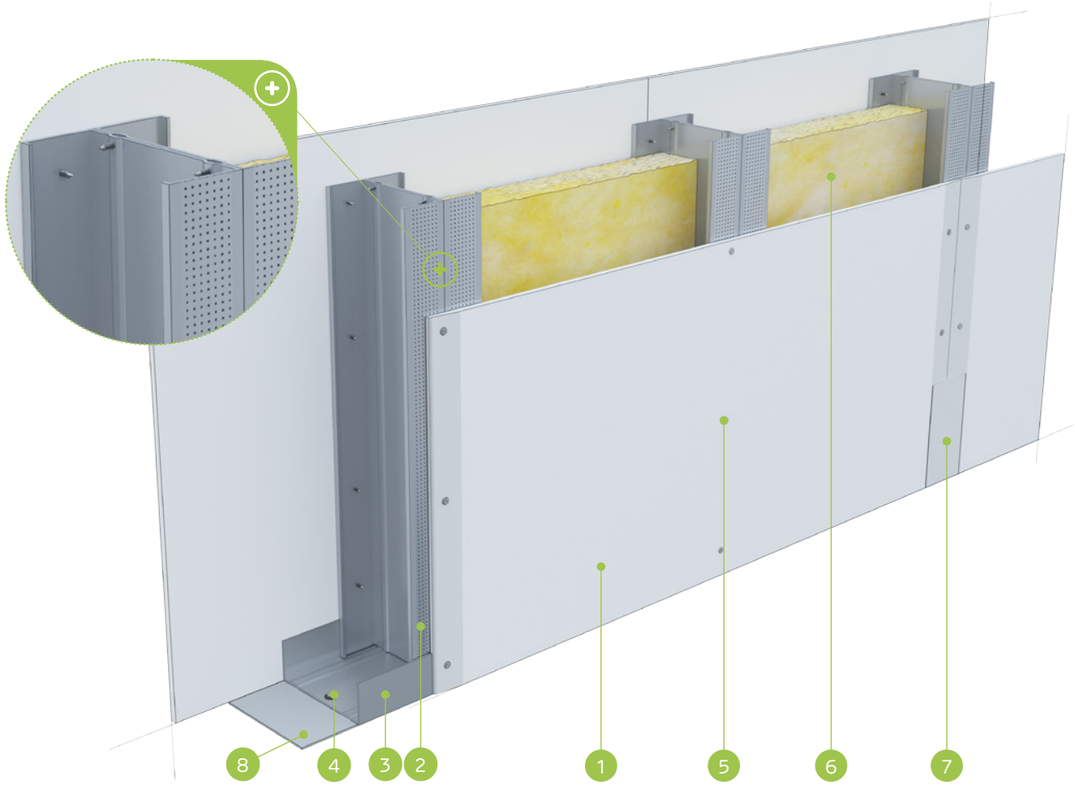

MATERIĀLI:

1. Ģipškartona plāksnes Nida
2. Profils Nida C 100 (dubultais)
3. Profils Nida U 100
4. Dībelis Nida
5. Pašurbjošās skrūves Nida 3,5 x 25 mm
6. Izolācijas materiāls minerālvate
7. Šuve starp ģipškartona plāksnēm tiek veidota no Nida ģipša masas ar Nida šuvju līmlenti
8. Blīvējošā akustiskās izolācijas lente Nida, platums 95 mm

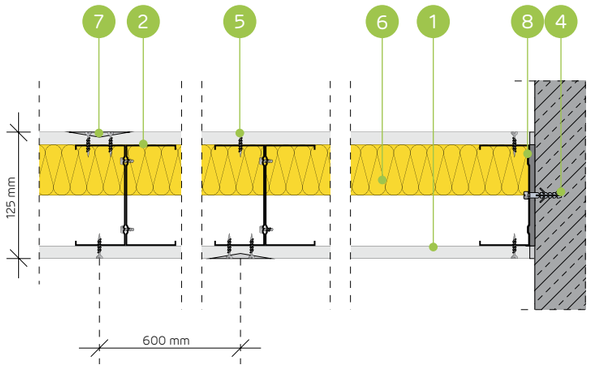

STARPSIENU SISTĒMA AR DUBULTO NIDA C100 KONSTRUKCIJU

TEHNISKIE PARAMETRI

Sienas tips Nida Siena [2]	Režģa konstrukcija	Ģipša plākšņu apšuvums		Izolācijas materiāls				Maksimālais sienas augstums - h [1]	Akustiskā izolācija			Būves svars	Ugunsizturības klase	Izmantošanas kategorija	Īpašā sistēma
				Attiecībā uz skaņas izolāciju		Attiecībā uz ugunsreakciju		Ugunsreakcijas jomā							
	Nida	Nida	Biezums	[mm]	blīvums [kg/m³]	[mm]	blīvums [kg/m³]	[mm]	Rw [dB]	Ra1 [dB]	Ra2 [dB]	[kg]	[min.]	Klase ETAG 003	
125AA100/Expert	2xC100	Expert	12,5	50	12,0	50	10,0	6500	46	43	36	21,0	(R)EI15	IV	-
125AA100/Ūdens [3]	2xC100	Ūdens	12,5	50	12,0	50	10,0	6500	46	43	36	22,0	(R)EI15	IV	-
125AA100/F tips Uguns	2xC100	F tips Uguns	12,5	50	12,0	50	10,0	6500	46	43	36	23,0	(R)EI30	IV	-
125AA100/Uguns+	2xC100	Uguns Pluss	12,5	50	12,0	50	30,0	6500	46	43	36	25,0	(R)EI60	IV	-
125AA100/ŪdensUguns+	2xC100	Ūdens Uguns Plusss	12,5	50	12,0	50	30,0	6500	46	43	36	25,0	(R)EI60	IV	-
125AA100/Cietā	2xC100	Cietā	12,5	50	12,0	50	30,0	6500	46	43	36	30,0	(R)EI60	IV	●
125AA100/Hydro	2xC100	Hydro	12,5	50	12,0	50	50,0	6500	46	43	36	26,0	(R)EI60	IV	●
125AA100/Klusā	2xC100	Klusā	12,5	50	12,0	50	30,0	6500	46	43	36	30,0	(R)EI60	IV	-

[1] Maksimālais augstums saskaņā ar tehnisko atzinumu ITB 1060/11/R12NK.
[2] Eiropas tehniskais novērtējums ETA 15/0301. Augstāku prasību gadījumā attiecībā uz maksimālo augstumu ir atļauts veikt nesošās konstrukcijas sablīvēšanu līdz 400 mm un 300 mm.
[3] Telpās ar relatīvo gaisa mitrumu līdz 85 % stūra sekcijās pret intensīvu ūdens iedarbību ieteicams izmantot Nida Hydro ģipša šķiedru plāksnes (horizontālām un vertikālām virsmām vannas, dušas utt. zonās).
Siniat tehnoloģijas ugunsdrošo starpsienu sistēmas darbojas kā ugunsdrošas barjeras uguns iedarbības gadījumā abās pusēs.

MATERIĀLU PATĒRIŅŠ UZ 1 M² STARPSIENAS NIDA SIENA SISTĒMĀ

Materiāla nosaukums	Mērv.	Sistēmas tips Nida Siena							
		125AA100/ Expert	125AA100/ Ūdens	125AA100/F tips Uguns	125AA100/ Uguns+	125AA100/ ŪdensUguns+	125AA100/ Cietā	125AA100/ Hydro	125AA100/ Klusā
		Materiāla patēriņš uz 1 m²							
Plāksne Nida Expert 12,5 mm	m²	2,0	-	-	-	-	-	-	-
Plāksne Nida Ūdens 12,5 mm	m²	-	2,0	-	-	-	-	-	-
Plāksne Nida Uguns F tips 12,5 mm	m²	-	-	2,0	-	-	-	-	-
Plāksne Nida Uguns Pluss 12,5 mm	m²	-	-	-	2,0	-	-	-	-
Plāksne Nida Ūdens Uguns Plusss 12,5 mm	m²	-	-	-	-	2,0	-	-	-
Plāksne Nida Cietā 12,5 mm	m²	-	-	-	-	-	2,0	-	-
Plāksne Nida Hydro 12,5 mm	m²	-	-	-	-	-	-	2,0	-
Plāksne Nida Klusā 12,5 mm	m²	-	-	-	-	-	-	-	2,0
Profils Nida C100	tek.m	3,6	3,6	3,6	3,6	3,6	3,6	3,6	3,6
Profils Nida U100	tek.m	0,7	0,7	0,7	0,7	0,7	0,7	0,7	0,7
Dībelis Nida	gab.	0,9	0,9	0,9	0,9	0,9	0,9	0,9	0,9
Pašurbjošās skrūves 3,5x9,5/11mm	gab.	6,0	6,0	6,0	6,0	6,0	6,0	6,0	6,0
Pašurbjošās skrūves Nida 3,5x25 mm	gab.	24,0	24,0	24,0	24,0	24,0	-	-	-
Pašurbjošās skrūves Nida Cietā 35 (3,9x35 mm)	gab.	-	-	-	-	-	24,0	-	24,0
Pašurbjošās skrūves Nida Hydro C4 3,5x25 mm	gab.	-	-	-	-	-	-	24,0	-
Līmlente šuvēm Nida	tek.m	2,8	2,8	2,8	2,8	2,8	2,8	2,8	2,8
Akustiskās izolācijas līmlente Nida	tek.m	1,1	1,1	1,1	1,1	1,1	1,1	1,1	1,1
Ģipša špaktele Nida Start	kg	0,6	0,6	0,6	0,6	0,6	-	-	0,6
Ģipša špaktele Nida Finisz	kg	0,2	0,2	0,2	0,2	0,2	-	-	0,2
Gatavā špaktelmasa Nida Hydromix [4]	kg	-	-	-	-	-	0,8	0,8	-
Minerālvate [5]	m²	1,0	1,0	1,0	1,0	1,0	1,0	1,0	1,0

[4] Izmantojot ģipša šķiedru plāksnes Nida Cietā, kā alternatīvu varat izmantot arī Nida Planfix Fresh ģipša špakteli.
[5] Pielietojums atbilstoši prasībām. Ja attiecībā uz biezumu un / vai kopējo blīvumu tiek izmantots cits izolācijas materiāls, nekā tas, kas minēts tehniskajā specifikācijā (Nida sausās apdares sistēmas - risinājumu katalogs), nepieciešams sazināties ar attiecīgo Siniat tehnisko konsultantu (detalizētas reģionu kartes pieejamas 1092.-1093. lpp.).
Patēriņa standartos nav ņemti vērā materiālie zaudējumi.

PIRMIE TIRGŪ
SAUSĀS BŪVES SISTĒMAS
MARĶĒTA ZĪME CE

Lūdzu, atrodiet mūsu
kanālu Siniat Nida
YouTube

nida Siena

Ugunsizturības klase:	Maksimālā akustiskā izolācija:	Maksimālais būves augstums:	Būves svars 1m²:	Saistītā dokumenta numurs:
(R)EI60	44 dB	3250 mm	28,0-57,0 kg	ETA 15/0301

Ekspluatācijas īpašību deklarācija:
DoP/Wall System /0011/15.11.2016

SISTĒMAS:
75A50/RTG

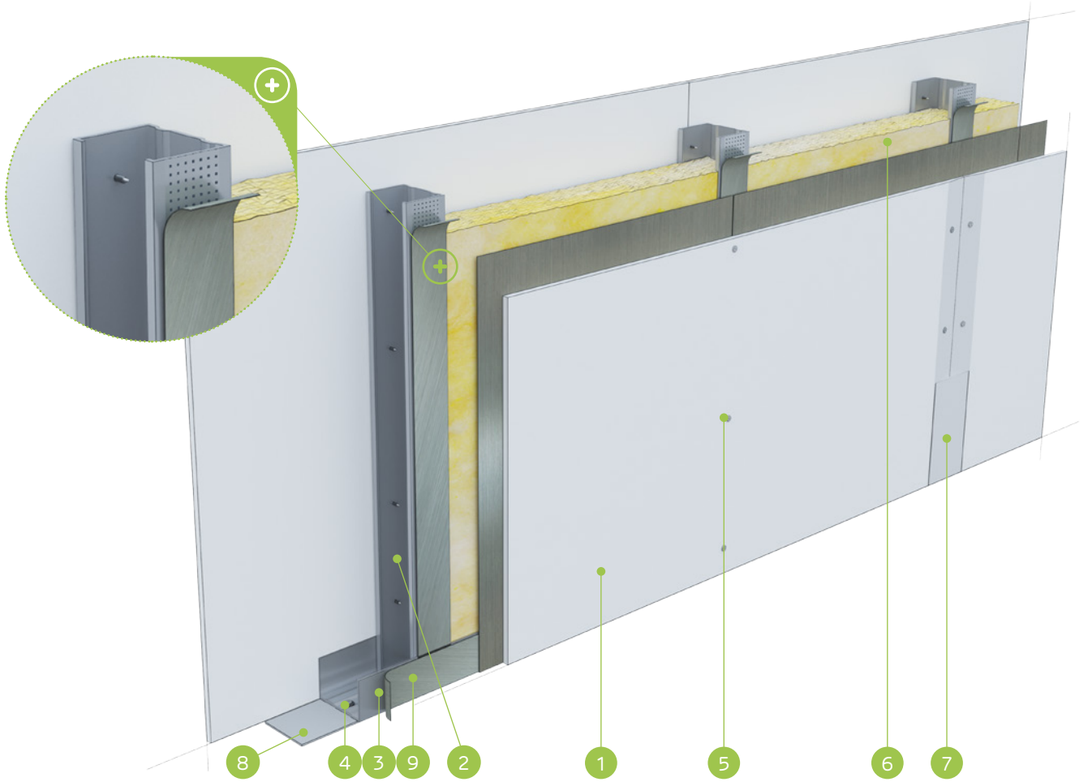

MATERIĀLI:

1. Ģipškartona plāksne ar svina pārklājumu Nida RTG
2. Profils Nida C 50
3. Profils Nida U 50
4. Dībelis Nida
5. Pašurbjošās skrūves Nida 3,5 x 25 mm
6. Izolācijas materiāls minerālvate
7. Šuve starp ģipškartona plāksnēm tiek veidota no Nida ģipša masas ar Nida šuvju līmlenti
8. Blīvējošā akustiskās izolācijas lente Nida, platums 50 mm
9. Pašlīmējošā lente ar svinu

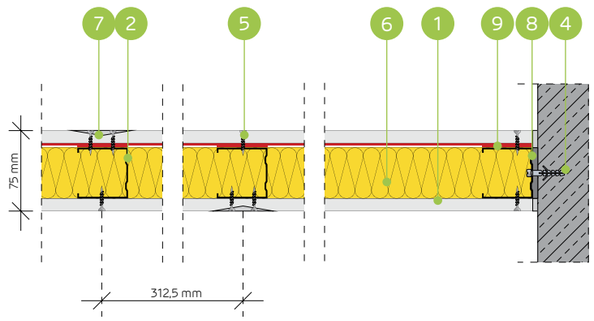

STARPSIENU SISTĒMA AR VIENU NIDA C50 (NIDA RTG) KONSTRUKCIJU

TEHNISKIE PARAMETRI

Sienas tips Nida Siena [2]	Režģa konstrukcija	Ģipša plākšņu apšuvums		Izolācijas materiāls				Maksimālais sienas augstums - h [1]	Akustiskā izolācija			Būves svars	Ugunsizturības klase	Izmantošanas kategorija	Īpašā sistēma
				Attiecībā uz skaņas izolāciju		Attiecībā uz ugunsreakciju		Ugunsreakcijas jomā							
	Nida	Nida	Biezums	[mm]	blīvums [kg/m³]	[mm]	blīvums [kg/m³]	[mm]	Rw [dB]	Ra1 [dB]	Ra2 [dB]	[kg]	[min.]	Klase ETAG 003	
75A50/RTG-0,5	C50	Uguns+/RTG	12,5/12,5 + 0,5	50	12,0	50	30,0	3250	44	39	32	28,0	(R)EI60	III	●
75A50/RTG-1,0	C50	Uguns+/RTG	12,5/12,5 + 1,0	50	12,0	50	30,0	3250	44	39	32	34,0	(R)EI60	III	●
75A50/RTG-1,5	C50	Uguns+/RTG	12,5/12,5 + 1,5	50	12,0	50	30,0	3250	44	39	32	40,0	(R)EI60	III	●
75A50/RTG-2,0	C50	Uguns+/RTG	12,5/12,5 + 2,0	50	12,0	50	30,0	3250	44	39	32	46,0	(R)EI60	III	●
75A50/RTG-2,5	C50	Uguns+/RTG	12,5/12,5 + 2,5	50	12,0	50	30,0	3250	44	39	32	51,0	(R)EI60	III	●
75A50/RTG-3,0	C50	Uguns+/RTG	12,5/12,5 + 3,0	50	12,0	50	30,0	3250	44	39	32	57,0	(R)EI60	III	●

[1] Maksimālais augstums saskaņā ar tehnisko atzinumu ITB 1060/11/R12NK.
[2] Eiropas tehniskais novērtējums ETA 15/0301. Augstāku prasību gadījumā attiecībā uz maksimālo augstumu ir atļauts veikt nesošās konstrukcijas sablīvēšanu līdz 400 mm un 300 mm.
Siniat tehnoloģijas ugunsdrošo starpsienu sistēmas darbojas kā ugunsdrošas barjeras uguns iedarbības gadījumā abās pusēs.

MATERIĀLU PATĒRIŅŠ UZ 1 M² STARPSIENAS NIDA SIENA SISTĒMĀ

Materiāla nosaukums	Mērv.	Sistēmas tips Nida Siena					
		75A50/RTG-0,5	75A50/RTG-1,0	75A50/RTG-1,5	75A50/RTG-2,0	75A50/RTG-2,5	75A50/RTG-3,0
		Materiāla patēriņš uz 1 m²					
Plāksne Nida RTG 12,5 mm + 0,5 mm	m²	1,0	-	-	-	-	-
Plāksne Nida RTG 12,5 mm + 1,0 mm	m²	-	1,0	-	-	-	-
Plāksne Nida RTG 12,5 mm + 1,5 mm	m²	-	-	1,0	-	-	-
Plāksne Nida RTG 12,5 mm + 2,0 mm	m²	-	-	-	1,0	-	-
Plāksne Nida RTG 12,5 mm + 2,5 mm	m²	-	-	-	-	1,0	-
Plāksne Nida RTG 12,5 mm + 3,0 mm	m²	-	-	-	-	-	1,0
Plāksne Nida Uguns Pluss 12,5 mm	m²	1,0	1,0	1,0	1,0	1,0	1,0
Profils Nida C50	tek.m	1,8 (3,6) [3]	1,8 (3,6) [3]	1,8 (3,6) [3]	1,8 (3,6) [3]	1,8 (3,6) [3]	1,8 (3,6) [3]
Profils Nida U50	tek.m	0,7	0,7	0,7	0,7	0,7	0,7
Dībelis Nida	gab.	0,9 (1,8) [3]	0,9 (1,8) [3]	0,9 (1,8) [3]	0,9 (1,8) [3]	0,9 (1,8) [3]	0,9 (1,8) [3]
Pašurbjošās skrūves Nida 3,5x35 mm	gab.	24,0 (48,0) [3]	24,0 (48,0) [3]	24,0 (48,0) [3]	24,0 (48,0) [3]	24,0 (48,0) [3]	24,0 (48,0) [3]
Līmlente šuvēm Nida	tek.m	2,8	2,8	2,8	2,8	2,8	2,8
Akustiskās izolācijas līmlente Nida	tek.m	1,1	1,1	1,1	1,1	1,1	1,1
Lente ar svinu Nida RTG (pašlīmējošā) [4]	tek.m	1,8 (3,6) [3]	1,8 (3,6) [3]	1,8 (3,6) [3]	1,8 (3,6) [3]	1,8 (3,6) [3]	1,8 (3,6) [3]
Ģipša špaktele Nida Start	kg	0,6	0,6	0,6	0,6	0,6	0,6
Ģipša špaktele Nida Finisz	kg	0,2	0,2	0,2	0,2	0,2	0,2
Minerālvate [5]	m²	1,0	1,0	1,0	1,0	1,0	1,0

[3] Ar atstarpi ik pa 312,5 mm.
[4] Svina lentes biezuma izvēle atkarībā no plāksnes pielietojuma.
[5] Pielietojums atbilstoši prasībām. Ja attiecībā uz biezumu un / vai kopējo blīvumu tiek izmantots cits izolācijas materiāls, nekā tas, kas minēts tehniskajā specifikācijā (Nida sausās apdares sistēmas - risinājumu katalogs), nepieciešams sazināties ar attiecīgo Siniat tehnisko konsultantu (detalizētas reģionu kartes pieejamas 1092.-1093. lpp.).
Patēriņa standartos nav ņemti vērā materiālie zaudējumi.

PIRMIE TIRGŪ SAUSĀS BŪVES SISTĒMAS MARĶĒTA ZĪME CE

Atklājiet Nida RTG plāksnes iespējas
– apmeklējiet www.siniat.lv un lejupielādējiet brošūras!

STARPSIENAS

nida Siena

Ugunsizturības klase:	Maksimālā akustiskā izolācija:	Maksimālais būves augstums:	Būves svars 1m²:	Saistītā dokumenta numurs:
(R)EI60	47 dB	4500 mm	29,0-57,0 kg	ETA 15/0301

Ekspluatācijas īpašību deklarācija:
DoP/Wall System /0011/15.11.2016

SISTĒMAS:
100A75/RTG

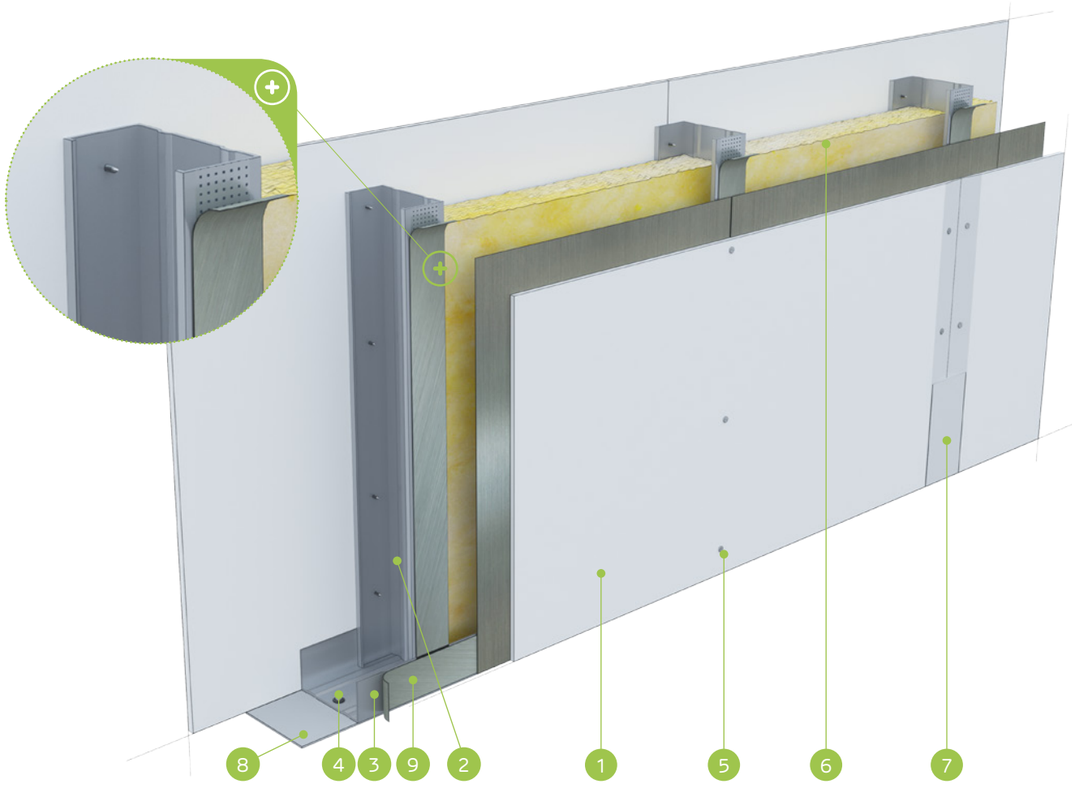

MATERIĀLI:

1. Ģipškartona plāksne ar svina pārklājumu Nida RTG
2. Profils Nida C 75
3. Profils Nida U 75
4. Dībelis Nida
5. Pašurbjošās skrūves Nida 3,5 x 25 mm
6. Izolācijas materiāls minerālvate
7. Šuve starp ģipškartona plāksnēm tiek veidota no Nida ģipša masas ar Nida šuvju līmlenti
8. Blīvējošā akustiskās izolācijas lente Nida, platums 50 mm
9. Pašlīmējošā lente ar svinu

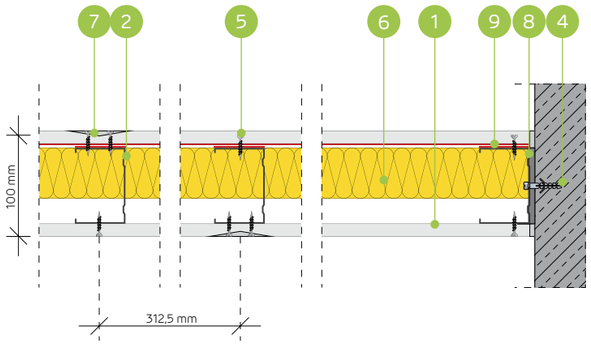

STARPSIENU SISTĒMA AR VIENU NIDA C75 (NIDA RTG) KONSTRUKCIJU

TEHNISKIE PARAMETRI

Sienas tips Nida Siena [2]	Režģa konstrukcija	Ģipša plākšņu apšuvums		Izolācijas materiāls				Maksimālais sienas augstums - h [1]	Akustiskā izolācija			Būves svars	Ugunsizturības klase	Izmantošanas kategorija	Īpašā sistēma
				Attiecībā uz skaņas izolāciju		Attiecībā uz ugunsreakciju		Ugunsreakcijas jomā							
	Nida	Nida	Biezums	[mm]	blīvums [kg/m³]	[mm]	blīvums [kg/m³]	[mm]	Rw [dB]	Ra1 [dB]	Ra2 [dB]	[kg]	[min.]	Klase ETAG 003	
100A75/RTG-0,5	C75	Uguns+/RTG	12,5/12,5 + 0,5	50	12,0	50	30,0	4500	47	44	37	29,0	(R)EI60	III	●
100A75/RTG-1,0	C75	Uguns+/RTG	12,5/12,5 + 1,0	50	12,0	50	30,0	4500	47	44	37	34,0	(R)EI60	III	●
100A75/RTG-1,5	C75	Uguns+/RTG	12,5/12,5 + 1,5	50	12,0	50	30,0	4500	47	44	37	40,0	(R)EI60	III	●
100A75/RTG-2,0	C75	Uguns+/RTG	12,5/12,5 + 2,0	50	12,0	50	30,0	4500	47	44	37	46,0	(R)EI60	III	●
100A75/RTG-2,5	C75	Uguns+/RTG	12,5/12,5 + 2,5	50	12,0	50	30,0	4500	47	44	37	52,0	(R)EI60	III	●
100A75/RTG-3,0	C75	Uguns+/RTG	12,5/12,5 + 3,0	50	12,0	50	30,0	4500	47	44	37	57,0	(R)EI60	III	●

[1] Maksimālais augstums saskaņā ar tehnisko atzinumu ITB 1060/11/R12NK.
[2] Eiropas tehniskais novērtējums ETA 15/0301. Augstāku prasību gadījumā attiecībā uz maksimālo augstumu ir atļauts veikt nesošās konstrukcijas sablīvēšanu līdz 400 mm un 300 mm.
Siniat tehnoloģijas ugunsdrošo starpsienu sistēmas darbojas kā ugunsdrošas barjeras uguns iedarbības gadījumā abās pusēs.

MATERIĀLU PATĒRIŅŠ UZ 1 M² STARPSIENAS NIDA SIENA SISTĒMĀ

Materiāla nosaukums	Mērv.	Sistēmas tips Nida Siena					
		100A75/RTG-0,5	100A75/RTG-1,0	100A75/RTG-1,5	100A75/RTG-2,0	100A75/RTG-2,5	100A75/RTG-3,0
		Materiāla patēriņš uz 1 m²					
Plāksne Nida RTG 12,5 mm + 0,5 mm	m²	1,0	-	-	-	-	-
Plāksne Nida RTG 12,5 mm + 1,0 mm	m²	-	1,0	-	-	-	-
Plāksne Nida RTG 12,5 mm + 1,5 mm	m²	-	-	1,0	-	-	-
Plāksne Nida RTG 12,5 mm + 2,0 mm	m²	-	-	-	1,0	-	-
Plāksne Nida RTG 12,5 mm + 2,5 mm	m²	-	-	-	-	1,0	-
Plāksne Nida RTG 12,5 mm + 3,0 mm	m²	-	-	-	-	-	1,0
Plāksne Nida Uguns Pluss 12,5 mm	m²	1,0	1,0	1,0	1,0	1,0	1,0
Profils Nida C75	tek.m	1,8 (3,6) [3]	1,8 (3,6) [3]	1,8 (3,6) [3]	1,8 (3,6) [3]	1,8 (3,6) [3]	1,8 (3,6) [3]
Profils Nida U75	tek.m	0,7	0,7	0,7	0,7	0,7	0,7
Dībelis Nida	gab.	0,9 (1,8) [3]	0,9 (1,8) [3]	0,9 (1,8) [3]	0,9 (1,8) [3]	0,9 (1,8) [3]	0,9 (1,8) [3]
Pašurbjošās skrūves Nida 3,5x35 mm	gab.	24,0 (48,0) [3]	24,0 (48,0) [3]	24,0 (48,0) [3]	24,0 (48,0) [3]	24,0 (48,0) [3]	24,0 (48,0) [3]
Līmlente šuvēm Nida	tek.m	2,8	2,8	2,8	2,8	2,8	2,8
Akustiskās izolācijas līmlente Nida	tek.m	1,1	1,1	1,1	1,1	1,1	1,1
Lente ar svinu Nida RTG (pašlīmējošā) [4]	tek.m	1,8 (3,6) [3]	1,8 (3,6) [3]	1,8 (3,6) [3]	1,8 (3,6) [3]	1,8 (3,6) [3]	1,8 (3,6) [3]
Ģipša špaktele Nida Start	kg	0,6	0,6	0,6	0,6	0,6	0,6
Ģipša špaktele Nida Finisz	kg	0,2	0,2	0,2	0,2	0,2	0,2
Minerālvate [5]	m²	1,0	1,0	1,0	1,0	1,0	1,0

[3] Ar atstarpi ik pa 312,5 mm.
[4] Svina lentes biezuma izvēle atkarībā no plāksnes pielietojuma.
[5] Pielietojums atbilstoši prasībām. Ja attiecībā uz biezumu un / vai kopējo blīvumu tiek izmantots cits izolācijas materiāls, nekā tas, kas minēts tehniskajā specifikācijā (Nida sausās apdares sistēmas - risinājumu katalogs), nepieciešams sazināties ar attiecīgo Siniat tehnisko konsultantu (detalizētas reģionu kartes pieejamas 1092.-1093. lpp.).
Patēriņa standartos nav ņemti vērā materiālie zaudējumi.

PIRMIE TIRGŪ SAUSĀS BŪVES SISTĒMAS MARĶĒTA ZĪME CE

Atklājiet Nida RTG plāksnes iespējas
– apmeklējiet www.siniat.lv un lejupielādējiet brošūras!

nida Siena

Ugunsizturības klase:	Maksimālā akustiskā izolācija:	Maksimālais būves augstums:	Būves svars 1m²:	Saistītā dokumenta numurs:
(R)EI60	50 dB	5000 mm	29,0-58,0 kg	ETA 15/0301

Ekspluatācijas īpašību deklarācija:
DoP/Wall System /0011/15.11.2016

SISTĒMAS:
125A100/RTG

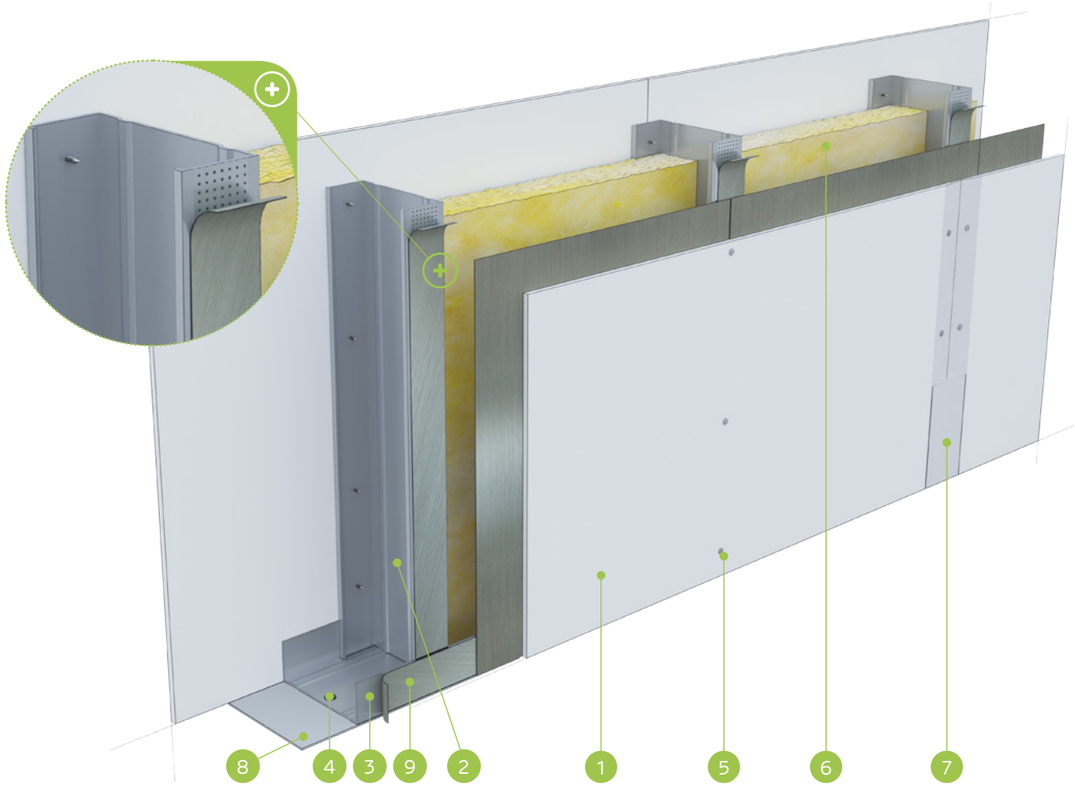

MATERIĀLI:

1. Ģipškartona plāksne ar svina pārklājumu Nida RTG
2. Profils Nida C 100
3. Profils Nida U 100
4. Dībelis Nida
5. Pašurbjošās skrūves Nida 3,5 x 25 mm
6. Izolācijas materiāls minerālvate
7. Šuve starp ģipškartona plāksnēm tiek veidota no Nida ģipša masas ar Nida šuvju līmlenti
8. Blīvējošā akustiskās izolācijas lente Nida, platums 50 mm
9. Pašlīmējošā lente ar svinu

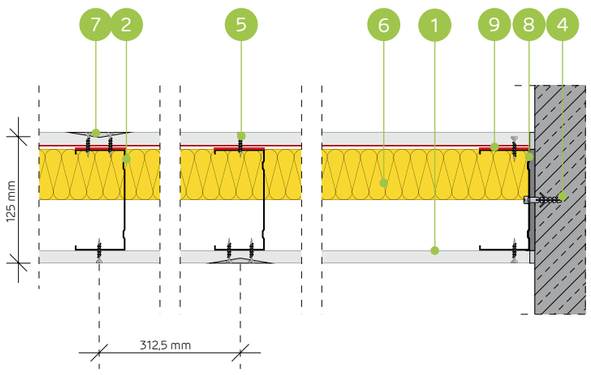

STARPSIENU SISTĒMA AR VIENU NIDA C100 (NIDA RTG) KONSTRUKCIJU

TEHNISKIE PARAMETRI

Sienas tips Nida Siena [2]	Režģa konstrukcija	Ģipša plākšņu apšuvums		Izolācijas materiāls				Maksimālais sienas augstums - h [1]	Akustiskā izolācija			Būves svars	Ugunsizturības klase	Izmantošanas kategorija	Īpašā sistēma
				Attiecībā uz skaņas izolāciju		Attiecībā uz ugunsreakciju		Ugunsreakcijas jomā							
	Nida	Nida	Biezums	[mm]	blīvums [kg/m³]	[mm]	blīvums [kg/m³]	[mm]	Rw [dB]	Ra1 [dB]	Ra2 [dB]	[kg]	[min.]	Klase ETAG 003	
125A100/RTG-0,5	C100	Uguns+/RTG	12,5/12,5 + 0,5	100	12,0	50	30,0	5000	50	48	43	29,0	(R)EI60	IV	●
125A100/RTG-1,0	C100	Uguns+/RTG	12,5/12,5 + 1,0	100	12,0	50	30,0	5000	50	48	43	35,0	(R)EI60	IV	●
125A100/RTG-1,5	C100	Uguns+/RTG	12,5/12,5 + 1,5	100	12,0	50	30,0	5000	50	48	43	40,0	(R)EI60	IV	●
125A100/RTG-2,0	C100	Uguns+/RTG	12,5/12,5 + 2,0	100	12,0	50	30,0	5000	50	48	43	46,0	(R)EI60	IV	●
125A100/RTG-2,5	C100	Uguns+/RTG	12,5/12,5 + 2,5	100	12,0	50	30,0	5000	50	48	43	52,0	(R)EI60	IV	●
125A100/RTG-3,0	C100	Uguns+/RTG	12,5/12,5 + 3,0	100	12,0	50	30,0	5000	50	48	43	58,0	(R)EI60	IV	●

[1] Maksimālais augstums saskaņā ar tehnisko atzinumu ITB 1060/11/R12NK.
[2] Eiropas tehniskais novērtējums ETA 15/0301. Augstāku prasību gadījumā attiecībā uz maksimālo augstumu ir atļauts veikt nesošās konstrukcijas sablīvēšanu līdz 400 mm un 300 mm.
Siniat tehnoloģijas ugunsdrošo starpsienu sistēmas darbojas kā ugunsdrošas barjeras uguns iedarbības gadījumā abās pusēs.

MATERIĀLU PATĒRIŅŠ UZ 1 M² STARPSIENAS NIDA SIENA SISTĒMĀ

Materiāla nosaukums	Mērv.	Sistēmas tips Nida Siena					
		125A100/RTG-0,5	125A100/RTG-1,0	125A100/RTG-1,5	125A100/RTG-2,0	125A100/RTG-2,5	125A100/RTG-3,0
		Materiāla patēriņš uz 1 m²					
Plāksne Nida RTG 12,5 mm + 0,5 mm	m²	1,0	-	-	-	-	-
Plāksne Nida RTG 12,5 mm + 1,0 mm	m²	-	1,0	-	-	-	-
Plāksne Nida RTG 12,5 mm + 1,5 mm	m²	-	-	1,0	-	-	-
Plāksne Nida RTG 12,5 mm + 2,0 mm	m²	-	-	-	1,0	-	-
Plāksne Nida RTG 12,5 mm + 2,5 mm	m²	-	-	-	-	1,0	-
Plāksne Nida RTG 12,5 mm + 3,0 mm	m²	-	-	-	-	-	1,0
Plāksne Nida Uguns Pluss 12,5 mm	m²	1,0	1,0	1,0	1,0	1,0	1,0
Profils Nida C100	tek.m	1,8 (3,6) [3]	1,8 (3,6) [3]	1,8 (3,6) [3]	1,8 (3,6) [3]	1,8 (3,6) [3]	1,8 (3,6) [3]
Profils Nida U100	tek.m	0,7	0,7	0,7	0,7	0,7	0,7
Dībelis Nida	gab.	0,9 (1,8) [3]	0,9 (1,8) [3]	0,9 (1,8) [3]	0,9 (1,8) [3]	0,9 (1,8) [3]	0,9 (1,8) [3]
Pašurbjošās skrūves Nida 3,5x35 mm	gab.	24,0 (48,0) [3]	24,0 (48,0) [3]	24,0 (48,0) [3]	24,0 (48,0) [3]	24,0 (48,0) [3]	24,0 (48,0) [3]
Līmlente šuvēm Nida	tek.m	2,8	2,8	2,8	2,8	2,8	2,8
Akustiskās izolācijas līmlente Nida	tek.m	1,1	1,1	1,1	1,1	1,1	1,1
Lente ar svinu Nida RTG (pašlīmējošā) [4]	tek.m	1,8 (3,6) [3]	1,8 (3,6) [3]	1,8 (3,6) [3]	1,8 (3,6) [3]	1,8 (3,6) [3]	1,8 (3,6) [3]
Ģipša špaktele Nida Start	kg	0,6	0,6	0,6	0,6	0,6	0,6
Ģipša špaktele Nida Finisz	kg	0,2	0,2	0,2	0,2	0,2	0,2
Minerālvate [5]	m²	1,0	1,0	1,0	1,0	1,0	1,0

[3] Ar atstarpi ik pa 312,5 mm.
[4] Svina lentes biezuma izvēle atkarībā no plāksnes pielietojuma.
[5] Pielietojums atbilstoši prasībām. Ja attiecībā uz biezumu un / vai kopējo blīvumu tiek izmantots cits izolācijas materiāls, nekā tas, kas minēts tehniskajā specifikācijā (Nida sausās apdares sistēmas - risinājumu katalogs), nepieciešams sazināties ar attiecīgo Siniat tehnisko konsultantu (detalizētas reģionu kartes pieejamas 1092.-1093. lpp.).
Patēriņa standartos nav ņemti vērā materiālie zaudējumi.

PIRMIE TIRGŪ
SAUSĀS BŪVES SISTĒMAS
MARĶĒTA ZĪME CE

Atklājiet Nida RTG plāksnes iespējas
– apmeklējiet www.siniat.lv un lejupielādējiet brošūras!

nida Siena

Ugunsizturības klase:	Maksimālā akustiskā izolācija:	Maksimālais būves augstums:	Būves svars 1m²:	Saistītā dokumenta numurs:
(R)EI60 (R)EI120	60 dB	4500 mm	35,0-54,0 kg	ETA 15/0301

Ekspluatācijas īpašību deklarācija:
DoP/Wall System /0001/15.11.2016

SISTĒMAS:
100A50

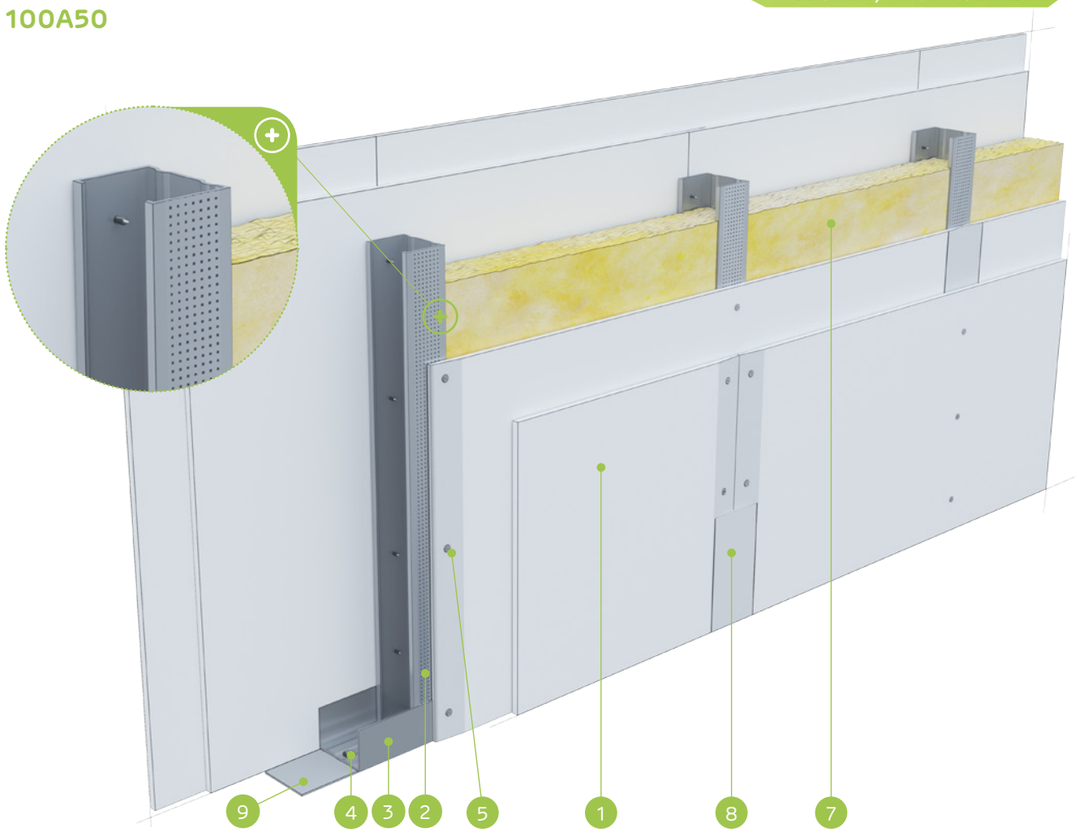

MATERIĀLI:

1. Ģipškartona plāksnes Nida
2. Profils Nida C 50
3. Profils Nida U 50
4. Dībelis Nida
5. Pašurbjošās skrūves Nida 3,5 x 25 mm
6. Pašurbjošās skrūves Nida 3,5 x 35 mm
7. Izolācijas materiāls minerālvate
8. Šuve starp ģipškartona plāksnēm tiek veidota no Nida ģipša masas ar Nida šuvju līmlenti
9. Blīvējošā akustiskās izolācijas lente Nida, platums 50 mm

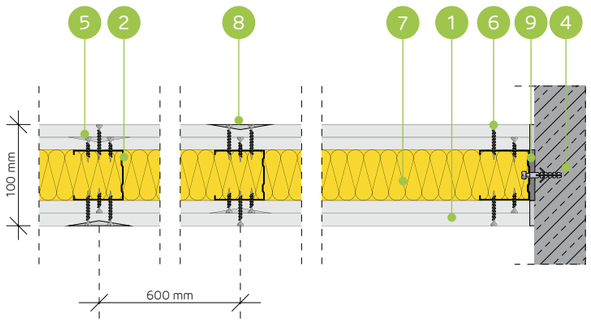

STARPSIENU SISTĒMA AR VIENU NIDA C50 KONSTRUKCIJU

TEHNISKIE PARAMETRI

Sienas tips Nida Siena [2]	Režģa konstrukcija	Ģipša plākšņu apšuvums		Izolācijas materiāls				Maksimālais sienas augstums - h [1]	Akustiskā izolācija			Būves svars	Ugunsizturības klase	Izmantošanas kategorija	Īpašā sistēma
				Attiecībā uz skaņas izolāciju		Attiecībā uz ugunsreakciju		Ugunsreakcijas jomā							
	Nida	Nida	Biezums	[mm]	blīvums [kg/m³]	[mm]	blīvums [kg/m³]	[mm]	Rw [dB]	Ra1 [dB]	Ra2 [dB]	[kg]	[min.]	Klase ETAG 003	
100A50/Expert	C50	Expert	2x12,5	50	14,5	50	10,0	4500	54	50	43	35,0	(R)EI60	III/IV	-
100A50/Ūdens [3]	C50	Ūdens	2x12,5	50	14,5	50	10,0	4500	54	50	43	38,0	(R)EI60	III/IV	-
100A50/Uguns+	C50	Uguns Pluss	2x12,5	50	14,5	50	30,0	4500	57	55	49	43,0	(R)EI120	III/IV	-
100A50/ŪdensUguns+	C50	Ūdens Uguns Plusss	2x12,5	50	14,5	50	30,0	4500	57	55	49	43,0	(R)EI120	III/IV	-
100A50/Cietā	C50	Cietā	2x12,5	50	14,5	50	30,0	4500	60	57	51	54,0	(R)EI120	III/IV	●
100A50/Hydro	C50	Hydro	2x12,5	50	14,5	50	50,0	4500	57	55	49	46,0	(R)EI120	III/IV	●
100A50/Klusā	C50	Klusā	2x12,5	50	14,5	50	30,0	4500	60	57	52	54,0	(R)EI120	III/IV	-

[1] Maksimālais augstums saskaņā ar tehnisko atzinumu ITB 1060/11/R12NK.
[2] Eiropas tehniskais novērtējums ETA 15/0301. Augstāku prasību gadījumā attiecībā uz maksimālo augstumu ir atļauts veikt nesošās konstrukcijas sablīvēšanu līdz 400 mm un 300 mm.
[3] Telpās ar relatīvo gaisa mitrumu līdz 85 % stūra sekcijās pret intensīvu ūdens iedarbību ieteicams izmantot Nida Hydro ģipša šķiedru plāksnes (horizontālām un vertikālām virsmām vannas, dušas utt. zonās).
Siniat tehnoloģijas ugunsdrošo starpsienu sistēmas darbojas kā ugunsdrošas barjeras uguns iedarbības gadījumā abās pusēs.

MATERIĀLU PATĒRIŅŠ UZ 1 M² STARPSIENAS NIDA SIENA SISTĒMĀ

Materiāla nosaukums	Mērv.	Sistēmas tips Nida Siena						
		100A50/Expert	100A50/Ūdens	100A50/ Uguns+	100A50/ ŪdensUguns+	100A50/Cietā	100A50/Hydro	100A50/Klusā
		Materiāla patēriņš uz 1 m²						
Plāksne Nida Expert 12,5 mm	m²	4,0	-	-	-	-	-	-
Plāksne Nida Ūdens 12,5 mm	m²	-	4,0	-	-	-	-	-
Plāksne Nida Uguns Pluss 12,5 mm	m²	-	-	4,0	-	-	-	-
Plāksne Nida Ūdens Uguns Plusss 12,5 mm	m²	-	-	-	4,0	-	-	-
Plāksne Nida Cietā 12,5 mm	m²	-	-	-	-	4,0	-	-
Plāksne Nida Hydro 12,5 mm	m²	-	-	-	-	-	4,0	-
Plāksne Nida Klusā 12,5 mm	m²	-	-	-	-	-	-	4,0
Profils Nida C50	tek.m	1,8	1,8	1,8	1,8	1,8	1,8	1,8
Profils Nida U50	tek.m	0,7	0,7	0,7	0,7	0,7	0,7	0,7
Dībelis Nida	gab.	0,9	0,9	0,9	0,9	0,9	0,9	0,9
Pašurbjošās skrūves Nida 3,5x25 mm	gab.	8,0	8,0	8,0	8,0	-	-	-
Pašurbjošās skrūves Nida 3,5x35 mm	gab.	24,0	24,0	24,0	24,0	-	-	-
Pašurbjošās skrūves Nida Cietā 35 (3,9x35 mm)	gab.	-	-	-	-	32,0	-	32,0
Pašurbjošās skrūves Nida Hydro C4 3,5x25 mm	gab.	-	-	-	-	-	8,0	-
Pašurbjošās skrūves Nida Hydro C4 3,5x41 mm	gab.	-	-	-	-	-	24,0	-
Līmlente šuvēm Nida	tek.m	2,8	2,8	2,8	2,8	2,8	2,8	2,8
Akustiskās izolācijas līmlente Nida	tek.m	1,1	1,1	1,1	1,1	1,1	1,1	1,1
Ģipša špaktele Nida Start	kg	1,2	1,2	1,2	1,2	-	-	1,2
Ģipša špaktele Nida Finisz	kg	0,2	0,2	0,2	0,2	-	-	0,2
Gatavā špakteļmasa Nida Hydromix [4]	kg	-	-	-	-	1,4	1,4	-
Minerālvate [5]	m²	1,0	1,0	1,0	1,0	1,0	1,0	1,0

[4] Izmantojot ģipša šķiedru plāksnes Nida Cietā, kā alternatīvu varat izmantot arī Nida Planfix Fresh ģipša špakteli.
[5] Pielietojums atbilstoši prasībām. Ja attiecībā uz biezumu un / vai kopējo blīvumu tiek izmantots cits izolācijas materiāls, nekā tas, kas minēts tehniskajā specifikācijā (Nida sausās apdares sistēmas - risinājumu katalogs), nepieciešams sazināties ar attiecīgo Siniat tehnisko konsultantu (detalizētas reģionu kartes pieejamas 1092.-1093. lpp.).
Patēriņa standarti nav ņemti vērā materiālie zaudējumi.

PIRMIE TIRGŪ SAUSĀS BŪVES SISTĒMAS MARĶĒTA ZĪME CE

Lūdzu, atrodiet mūsu kanālu Siniat Nida YouTube

nida Siena

Ugunsizturības klase:	Maksimālā akustiskā izolācija:	Maksimālais būves augstums:	Būves svars 1m²:	Saistītā dokumenta numurs:
(R)EI60 (R)EI120	neattiecas	5500 mm	36,0-56,0 kg	ETA 15/0301

Ekspluatācijas īpašību deklarācija:
DoP/Wall System /0001/15.11.2016

SISTĒMAS:
100AA50

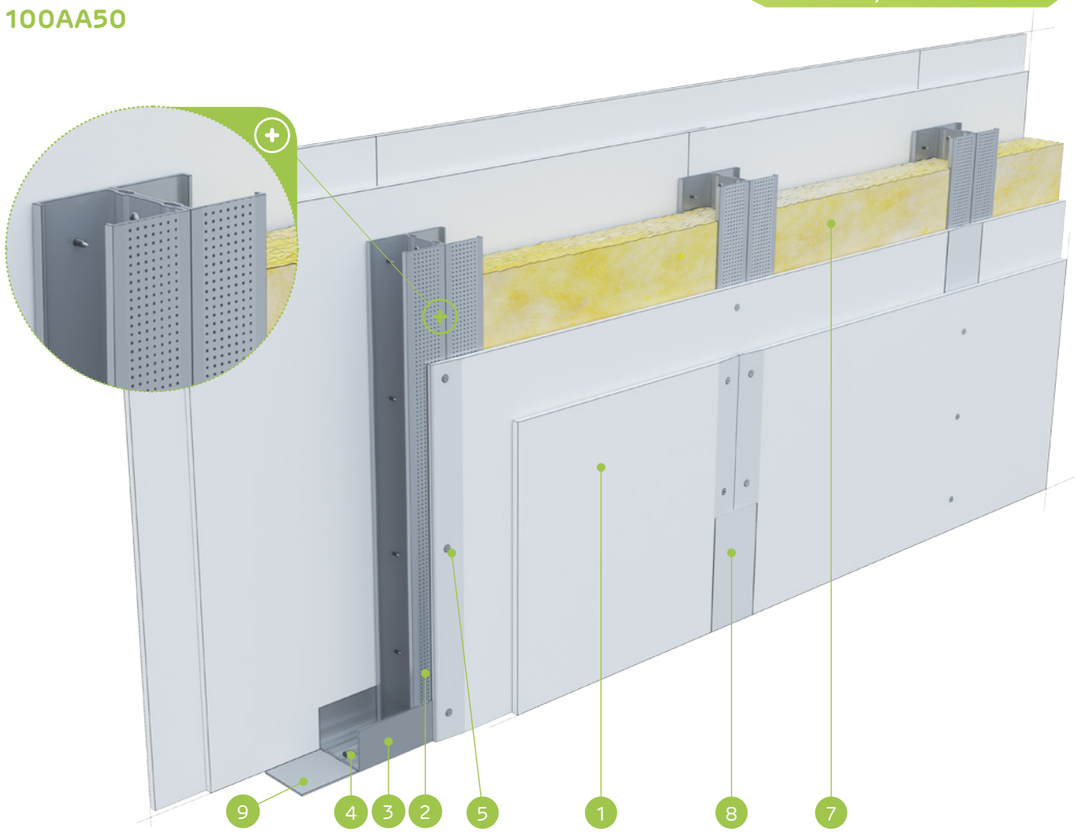

MATERIĀLI:

1. Ģipškartona plāksnes Nida
2. Profils Nida C 50 (dubultais)
3. Profils Nida U 50
4. Dībelis Nida
5. Pašurbjošās skrūves Nida 3,5 x 25 mm
6. Pašurbjošās skrūves Nida 3,5 x 35 mm
7. Izolācijas materiāls minerālvate
8. Šuve starp ģipškartona plāksnēm tiek veidota no Nida ģipša masas ar Nida šuvju līmlenti
9. Blīvējošā akustiskās izolācijas lente Nida, platums 50 mm

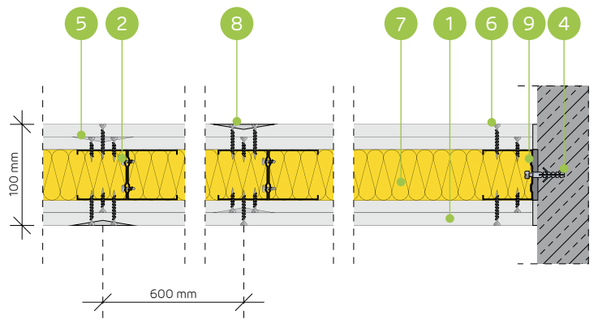

STARPSIENU SISTĒMA AR DUBULTO NIDA C50 KONSTRUKCIJU

TEHNISKIE PARAMETRI

Sienas tips Nida Siena [2]	Režģa konstrukcija	Ģipša plākšņu apšuvums		Izolācijas materiāls				Maksimālais sienas augstums - h [1]	Akustiskā izolācija			Būves svars	Ugunsizturības klase	Izmantošanas kategorija	Īpašā sistēma
				Attiecībā uz skaņas izolāciju		Attiecībā uz ugunsreakciju		Ugunsreakcijas jomā							
	Nida	Nida	Biezums	[mm]	blīvums [kg/m³]	[mm]	blīvums [kg/m³]	[mm]	Rw [dB]	Ra1 [dB]	Ra2 [dB]	[kg]	[min.]	Klase ETAG 003	
100AA50/Expert	2xC50	Expert	2x12,5	-	-	50	10,0	5500	-	-	-	36,0	(R)EI60	IV	-
100AA50/Ūdens [3]	2xC50	Ūdens	2x12,5	-	-	50	10,0	5500	-	-	-	39,0	(R)EI60	IV	-
100AA50/Uguns+	2xC50	Uguns Pluss	2x12,5	-	-	50	30,0	5500	-	-	-	44,0	(R)EI120	IV	-
100AA50/ÚdensUguns+	2xC50	Ūdens Uguns Plusss	2x12,5	-	-	50	30,0	5500	-	-	-	44,0	(R)EI120	IV	-
100AA50/Cietā	2xC50	Cietā	2x12,5	-	-	50	30,0	5500	-	-	-	56,0	(R)EI120	IV	●
100AA50/Hydro	2xC50	Hydro	2x12,5	-	-	50	50,0	5500	-	-	-	48,0	(R)EI120	IV	●
100AA50/Klusā	2xC50	Klusā	2x12,5	-	-	50	30,0	5500	-	-	-	56,0	(R)EI120	IV	-

[1] Maksimālais augstums saskaņā ar tehnisko atzinumu ITB 1060/11/R12NK.
[2] Eiropas tehniskais novērtējums ETA 15/0301. Augstāku prasību gadījumā attiecībā uz maksimālo augstumu ir atļauts veikt nesošās konstrukcijas sablīvēšanu līdz 400 mm un 300 mm.
[3] Telpās ar relatīvo gaisa mitrumu līdz 85 % stūra sekcijās pret intensīvu ūdens iedarbību ieteicams izmantot Nida Hydro ģipša šķiedru plāksnes (horizontālām un vertikālām virsmām vannas, dušas utt. zonās).
Siniat tehnoloģijas ugunsdrošo starpsienu sistēmas darbojas kā ugunsdrošas barjeras uguns iedarbības gadījumā abās pusēs.

MATERIĀLU PATĒRIŅŠ UZ 1 M² STARPSIENAS NIDA SIENA SISTĒMĀ

Materiāla nosaukums	Mērv.	Sistēmas tips Nida Siena						
		100AA50/ Expert	100AA50/ Ūdens	100AA50/ Uguns+	100AA50/ ÚdensUguns+	100AA50/Cietā	100AA50/ Hydro	100AA50/Klusā
		Materiāla patēriņš uz 1 m²						
Plāksne Nida Expert 12,5 mm	m²	4,0	-	-	-	-	-	-
Plāksne Nida Ūdens 12,5 mm	m²	-	4,0	-	-	-	-	-
Plāksne Nida Uguns Pluss 12,5 mm	m²	-	-	4,0	-	-	-	-
Plāksne Nida Ūdens Uguns Plusss 12,5 mm	m²	-	-	-	4,0	-	-	-
Plāksne Nida Cietā 12,5 mm	m²	-	-	-	-	4,0	-	-
Plāksne Nida Hydro 12,5 mm	m²	-	-	-	-	-	4,0	-
Plāksne Nida Klusā 12,5 mm	m²	-	-	-	-	-	-	4,0
Profils Nida C50	tek.m	3,6	3,6	3,6	3,6	3,6	3,6	3,6
Profils Nida U50	tek.m	0,7	0,7	0,7	0,7	0,7	0,7	0,7
Dībelis Nida	gab.	0,9	0,9	0,9	0,9	0,9	0,9	0,9
Pašurbjošās skrūves 3,5x9,5/11mm	gab.	6,0	6,0	6,0	6,0	6,0	6,0	6,0
Pašurbjošās skrūves Nida 3,5x25 mm	gab.	8,0	8,0	8,0	8,0	-	-	-
Pašurbjošās skrūves Nida 3,5x35 mm	gab.	24,0	24,0	24,0	24,0	-	-	-
Pašurbjošās skrūves Nida Cietā 35 (3,9x35 mm)	gab.	-	-	-	-	32,0	-	32,0
Pašurbjošās skrūves Nida Hydro C4 3,5x25 mm	gab.	-	-	-	-	-	8,0	-
Pašurbjošās skrūves Nida Hydro C4 3,5x41 mm	gab.	-	-	-	-	-	24,0	-
Līmlente šuvēm Nida	tek.m	2,8	2,8	2,8	2,8	2,8	2,8	2,8
Akustiskās izolācijas līmlente Nida	tek.m	1,1	1,1	1,1	1,1	1,1	1,1	1,1
Ģipša špaktele Nida Start	kg	1,2	1,2	1,2	1,2	-	-	1,2
Ģipša špaktele Nida Finisz	kg	0,2	0,2	0,2	0,2	-	-	0,2
Gatavā špaktelmasa Nida Hydromix [4]	kg	-	-	-	-	1,4	1,4	-
Minerālvate [5]	m²	1,0	1,0	1,0	1,0	1,0	1,0	1,0

[4] Izmantojot ģipša šķiedru plāksnes Nida Cietā, kā alternatīvu varat izmantot arī Nida Planfix Fresh ģipša špakteli.
[5] Pielietojums atbilstoši prasībām. Ja attiecībā uz biezumu un / vai kopējo blīvumu tiek izmantots cits izolācijas materiāls, nekā tas, kas minēts tehniskajā specifikācijā (Nida sausās apdares sistēmas - risinājumu katalogs), nepieciešams sazināties ar attiecīgo Siniat tehnisko konsultantu (detalizētas reģionu kartes pieejamas 1092.-1093. lpp.).
Patēriņa standartos nav ņemti vērā materiālie zaudējumi.

PIRMIE TIRGŪ
SAUSĀS BŪVES SISTĒMAS
MARĶĒTA ZĪME CE

Lūdzu, atrodiet mūsu kanālu Siniat Nida
YouTube

nida Siena

Ugunsizturības klase:	Maksimālā akustiskā izolācija:	Maksimālais būves augstums:	Būves svars 1m²:	Saistītā dokumenta numurs:
(R)EI60 (R)EI120	61 dB	5500 mm	35,0-55,0 kg	ETA 15/0301

Ekspluatācijas īpašību deklarācija:
DoP/Wall System /0001/15.11.2016

SISTĒMAS:
125A75

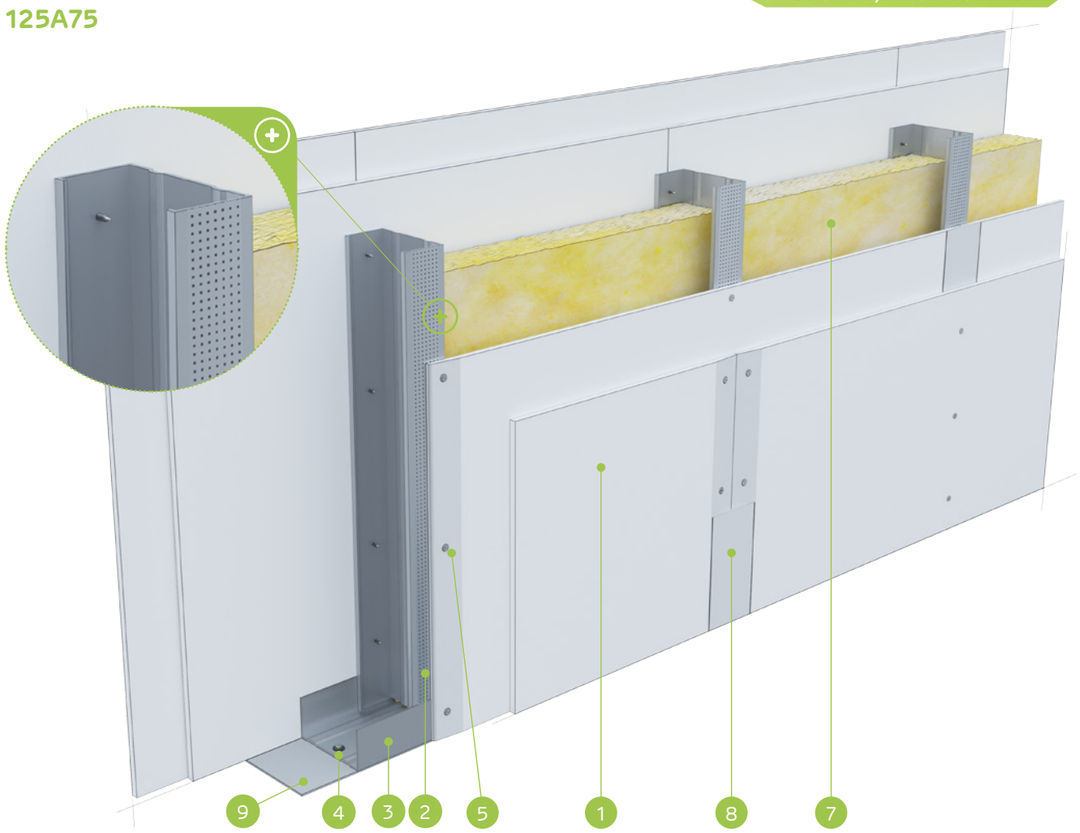

MATERIĀLI:

1. Ģipškartona plāksnes Nida
2. Profils Nida C 75
3. Profils Nida U 75
4. Dībelis Nida
5. Pašurbjošās skrūves Nida 3,5 x 25 mm
6. Pašurbjošās skrūves Nida 3,5 x 35 mm
7. Izolācijas materiāls minerālvate
8. Šuve starp ģipškartona plāksnēm tiek veidota no Nida ģipša masas ar Nida šuvju līmlenti
9. Blīvējošā akustiskās izolācijas lente Nida, platums 70 mm

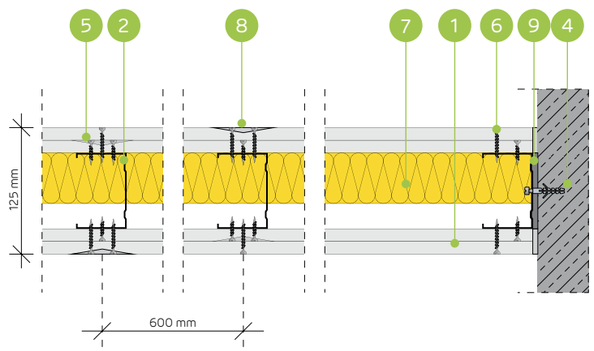

STARPSIENU SISTĒMA AR VIENU NIDA C75 KONSTRUKCIJU

TEHNISKIE PARAMETRI

Sienas tips Nida Siena [2]	Režģa konstrukcija	Ģipša plākšņu apšuvums		Izolācijas materiāls				Maksimālais sienas augstums - h [1]	Akustiskā izolācija			Būves svars	Ugunsizturības klase	Izmantošanas kategorija	Īpašā sistēma
				Attiecībā uz skaņas izolāciju		Attiecībā uz ugunsreakciju		Ugunsreakcijas jomā							
	Nida	Nida	Biezums	[mm]	blīvums [kg/m³]	[mm]	blīvums [kg/m³]	[mm]	Rw [dB]	Ra1 [dB]	Ra2 [dB]	[kg]	[min.]	Klase ETAG 003	
125A75/Expert-Q [4]	C75	Expert	2x12,5	75	14,5	50	10,0	5500	59	55	49	35,0	(R)EI60	IV	●
125A75/Ūdens-Q [3] [4]	C75	Ūdens	2x12,5	75	14,5	50	10,0	5500	59	55	49	38,0	(R)EI60	IV	●
125A75/Expert	C75	Expert	2x12,5	75	14,5	50	10,0	5500	58	56	51	35,0	(R)EI60	IV	-
125A75/Ūdens [3]	C75	Ūdens	2x12,5	75	14,5	50	10,0	5500	58	56	51	38,0	(R)EI60	IV	-
125A75/Uguns+	C75	Uguns Pluss	2x12,5	75	14,5	50	30,0	5500	58	56	50	43,0	(R)EI120	IV	-
125A75/ÚdensUguns+	C75	Ūdens Uguns Plusss	2x12,5	75	14,5	50	30,0	5500	58	56	50	43,0	(R)EI120	IV	-
125A75/Cietā	C75	Cietā	2x12,5	50	14,5	50	30,0	5500	60	58	53	55,0	(R)EI120	IV	●
125A75/Hydro	C75	Hydro	2x12,5	75	14,5	50	50,0	5500	58	56	50	47,0	(R)EI120	IV	●
125A75/Klusā	C75	Klusā	2x12,5	75	14,5	50	30,0	5500	61	60	55	55,0	(R)EI120	IV	-

[1] Maksimālais augstums saskaņā ar tehnisko atzinumu ITB 1060/11/R12NK.
[2] Eiropas tehniskais novērtējums ETA 15/0301. Augstāku prasību gadījumā attiecībā uz maksimālo augstumu ir atļauts veikt nesošās konstrukcijas sablīvēšanu līdz 400 mm un 300 mm.
[3] Telpās ar relatīvo gaisa mitrumu līdz 85 % stūra sekcijās pret intensīvu ūdens iedarbību ieteicams izmantot Nida Hydro ģipša šķiedru plāksnes (horizontālām un vertikālām virsmām vannas, dušas utt. zonās).
[4] Starpsienu sistēma Siniat "Q" ar uzlabotu virsmas apdares kvalitāti - visas virsmas špaktelēšana. Atbilst špaktelēšanas Q3 un Q4 līmeņu prasībām saskaņā ar EUROGYPSUM
Siniat tehnoloģijas ugunsdrošo starpsienu sistēmas darbojas kā ugunsdrošas barjeras uguns iedarbības gadījumā abās pusēs.

MATERIĀLU PATĒRIŅŠ UZ 1 M² STARPSIENAS NIDA SIENA SISTĒMĀ

Materiāla nosaukums	Mērv.	Sistēmas tips Nida Siena								
		125A75/ Expert-Q	125A75/ Ūdens-Q	125A75/ Expert	125A75/ Ūdens	125A75/ Uguns+	125A75/ ÚdensUguns+	125A75/ Cietā	125A75/ Hydro	125A75/ Klusā
		Materiāla patēriņš uz 1 m²								
Plāksne Nida Expert 12,5 mm	m²	4,0	-	4,0	-	-	-	-	-	-
Plāksne Nida Ūdens 12,5 mm	m²	-	4,0	-	4,0	-	-	-	-	-
Plāksne Nida Uguns Pluss 12,5 mm	m²	-	-	-	-	4,0	-	-	-	-
Plāksne Nida Ūdens Uguns Plusss 12,5 mm	m²	-	-	-	-	-	4,0	-	-	-
Plāksne Nida Cietā 12,5 mm	m²	-	-	-	-	-	-	4,0	-	-
Plāksne Nida Hydro 12,5 mm	m²	-	-	-	-	-	-	-	4,0	-
Plāksne Nida Klusā 12,5 mm	m²	-	-	-	-	-	-	-	-	4,0
Profils Nida C75	tek.m	1,8	1,8	1,8	1,8	1,8	1,8	1,8	1,8	1,8
Profils Nida U75	tek.m	0,7	0,7	0,7	0,7	0,7	0,7	0,7	0,7	0,7
Dībelis Nida	gab.	0,9	0,9	0,9	0,9	0,9	0,9	0,9	0,9	0,9
Pašurbjošās skrūves Nida 3,5x25 mm	gab.	8,0	8,0	8,0	8,0	8,0	8,0	-	-	-
Pašurbjošās skrūves Nida 3,5x35 mm	gab.	24,0	24,0	24,0	24,0	24,0	24,0	-	-	-
Pašurbjošās skrūves Nida Cietā 35 (3,9x35 mm)	gab.	-	-	-	-	-	-	32,0	-	32,0
Pašurbjošās skrūves Nida Hydro C4 3,5x25 mm	gab.	-	-	-	-	-	-	-	8,0	-
Pašurbjošās skrūves Nida Hydro C4 3,5x41 mm	gab.	-	-	-	-	-	-	-	24,0	-
Līmlente šuvēm Nida	tek.m	2,8	2,8	2,8	2,8	2,8	2,8	2,8	2,8	2,8
Akustiskās izolācijas līmlente Nida	tek.m	1,1	1,1	1,1	1,1	1,1	1,1	1,1	1,1	1,1
Ģipša špaktele Nida Start	kg	1,2	1,2	1,2	1,2	1,2	1,2	-	-	1,2
Ģipša špaktele Nida Finisz	kg	0,2	0,2	0,2	0,2	0,2	0,2	-	-	0,2
Ģipša špaktele Nida Gludā	kg	2,0	2,0	-	-	-	-	-	-	-
Gatavā špaktelmasa Nida Hydromix [5]	kg	-	-	-	-	-	-	1,4	1,4	-
Minerālvate [6]	m²	1,0	1,0	1,0	1,0	1,0	1,0	1,0	1,0	1,0

[5] Izmantojot ģipša šķiedru plāksnes Nida Cietā, kā alternatīvu varat izmantot arī Nida Planfix Fresh ģipša špakteli.
[6] Pielietojums atbilstoši prasībām. Ja attiecībā uz biezumu un / vai kopējo blīvumu tiek izmantots cits izolācijas materiāls, nekā tas, kas minēts tehniskajā specifikācijā (Nida sausās apdares sistēmas - risinājumu katalogs), nepieciešams sazināties ar attiecīgo Siniat tehnisko konsultantu (detalizētas reģionu kartes pieejamas 1092.-1093. lpp.).
Patēriņa standartos nav ņemti vērā materiālie zaudējumi.

PIRMIE TIRGŪ SAUSĀS BŪVES SISTĒMAS MARĶĒTA ZĪME CE

Lūdzu, atrodiet mūsu kanālu Siniat Nida
YouTube

nida Siena

Ugunsizturības klase:	Maksimālā akustiskā izolācija:	Maksimālais būves augstums:	Būves svars 1m²:	Saistītā dokumenta numurs:
(R)EI60 (R)EI120	neattiecas	6500 mm	37,0-56,0 kg	ETA 15/0301

Ekspluatācijas īpašību deklarācija:
DoP/Wall System /0001/15.11.2016

SISTĒMAS:
125AA75

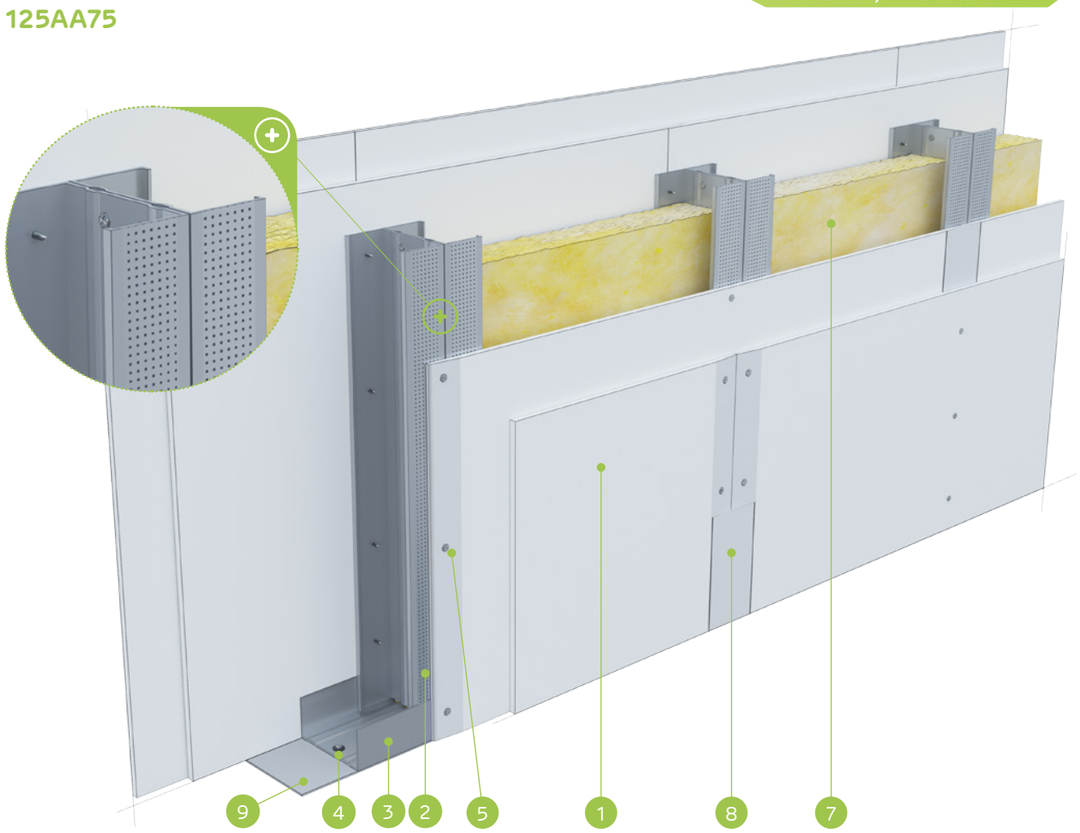

MATERIĀLI:

1. Ģipškartona plāksnes Nida
2. Profils Nida C 75 (dubultais)
3. Profils Nida U 75
4. Dībelis Nida
5. Pašurbjošās skrūves Nida 3,5 x 25 mm
6. Pašurbjošās skrūves Nida 3,5 x 35 mm
7. Izolācijas materiāls minerālvate
8. Šuve starp ģipškartona plāksnēm tiek veidota no Nida ģipša masas ar Nida šuvju līmlenti
9. Blīvējošā akustiskās izolācijas lente Nida, platums 70 mm

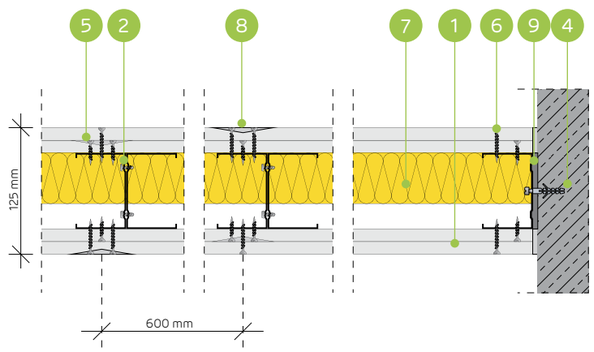

STARPSIENU SISTĒMA AR DUBULTO NIDA C75 KONSTRUKCIJU

TEHNISKIE PARAMETRI

Sienas tips Nida Siena [2]	Režģa konstrukcija	Ģipša plākšņu apšuvums		Izolācijas materiāls				Maksimālais sienas augstums - h [1]	Akustiskā izolācija			Būves svars	Ugunsizturības klase	Izmantošanas kategorija	Īpašā sistēma
				Attiecībā uz skaņas izolāciju		Attiecībā uz ugunsreakciju		Ugunsreakcijas jomā							
	Nida	Nida	Biezums	[mm]	blīvums [kg/m³]	[mm]	blīvums [kg/m³]	[mm]	Rw [dB]	Ra1 [dB]	Ra2 [dB]	[kg]	[min.]	Klase ETAG 003	
125AA75/Expert	2xC75	Expert	2x12,5	-	-	50	10,0	6500	-	-	-	37,0	(R)EI60	IV	-
125AA75/Ūdens [3]	2xC75	Ūdens	2x12,5	-	-	50	10,0	6500	-	-	-	40,0	(R)EI60	IV	-
125AA75/Uguns+	2xC75	Uguns Pluss	2x12,5	-	-	50	30,0	6500	-	-	-	45,0	(R)EI120	IV	-
125AA75/ÜdensUguns+	2xC75	Ūdens Uguns Plusss	2x12,5	-	-	50	30,0	6500	-	-	-	45,0	(R)EI120	IV	-
125AA75/Cietā	2xC75	Cietā	2x12,5	-	-	50	30,0	6500	-	-	-	56,0	(R)EI120	IV	●
125AA75/Hydro	2xC75	Hydro	2x12,5	-	-	50	50,0	6500	-	-	-	48,0	(R)EI120	IV	●
125AA75/Klusā	2xC75	Klusā	2x12,5	-	-	50	30,0	6500	-	-	-	56,0	(R)EI120	IV	-

[1] Maksimālais augstums saskaņā ar tehnisko atzinumu ITB 1060/11/R12NK.
[2] Eiropas tehniskais novērtējums ETA 15/0301. Augstāku prasību gadījumā attiecībā uz maksimālo augstumu ir atļauts veikt nesošās konstrukcijas sablīvēšanu līdz 400 mm un 300 mm.
[3] Telpās ar relatīvo gaisa mitrumu līdz 85 % stūra sekcijās pret intensīvu ūdens iedarbību ieteicams izmantot Nida Hydro ģipša šķiedru plāksnes (horizontālām un vertikālām virsmām vannas, dušas utt. zonās).
Siniat tehnoloģijas ugunsdrošo starpsienu sistēmas darbojas kā ugunsdrošas barjeras uguns iedarbības gadījumā abās pusēs.

MATERIĀLU PATĒRIŅŠ UZ 1 M² STARPSIENAS NIDA SIENA SISTĒMĀ

Materiāla nosaukums	Mērv.	Sistēmas tips Nida Siena						
		125AA75/ Expert	125AA75/Ūdens	125AA75/ Uguns+	125AA75/ ÜdensUguns+	125AA75/Cietā	125AA75/Hydro	125AA75/Klusā
		Materiāla patēriņš uz 1 m²						
Plāksne Nida Expert 12,5 mm	m²	4,0	-	-	-	-	-	-
Plāksne Nida Ūdens 12,5 mm	m²	-	4,0	-	-	-	-	-
Plāksne Nida Uguns Pluss 12,5 mm	m²	-	-	4,0	-	-	-	-
Plāksne Nida Ūdens Uguns Plusss 12,5 mm	m²	-	-	-	4,0	-	-	-
Plāksne Nida Cietā 12,5 mm	m²	-	-	-	-	4,0	-	-
Plāksne Nida Hydro 12,5 mm	m²	-	-	-	-	-	4,0	-
Plāksne Nida Klusā 12,5 mm	m²	-	-	-	-	-	-	4,0
Profils Nida C75	tek.m	3,6	3,6	3,6	3,6	3,6	3,6	3,6
Profils Nida U75	tek.m	0,7	0,7	0,7	0,7	0,7	0,7	0,7
Dībelis Nida	gab.	0,9	0,9	0,9	0,9	0,9	0,9	0,9
Pašurbjošās skrūves 3,5x9,5/11mm	gab.	6,0	6,0	6,0	6,0	6,0	6,0	6,0
Pašurbjošās skrūves Nida 3,5x25 mm	gab.	8,0	8,0	8,0	8,0	-	-	-
Pašurbjošās skrūves Nida 3,5x35 mm	gab.	24,0	24,0	24,0	24,0	-	-	-
Pašurbjošās skrūves Nida Cietā 35 (3,9x35 mm)	gab.	-	-	-	-	32,0	-	32,0
Pašurbjošās skrūves Nida Hydro C4 3,5x25 mm	gab.	-	-	-	-	-	8,0	-
Pašurbjošās skrūves Nida Hydro C4 3,5x41 mm	gab.	-	-	-	-	-	24,0	-
Līmlente šuvēm Nida	tek.m	2,8	2,8	2,8	2,8	2,8	2,8	2,8
Akustiskās izolācijas līmlente Nida	tek.m	1,1	1,1	1,1	1,1	1,1	1,1	1,1
Ģipša špaktele Nida Start	kg	1,2	1,2	1,2	1,2	-	-	1,2
Ģipša špaktele Nida Finisz	kg	0,2	0,2	0,2	0,2	-	-	0,2
Gatavā špakteļmasa Nida Hydromix [4]	kg	-	-	-	-	1,4	1,4	-
Minerālvate [5]	m²	1,0	1,0	1,0	1,0	1,0	1,0	1,0

[4] Izmantojot ģipša šķiedru plāksnes Nida Cietā, kā alternatīvu varat izmantot arī Nida Planfix Fresh ģipša špakteli.
[5] Pielietojums atbilstoši prasībām. Ja attiecībā uz biezumu un / vai kopējo blīvumu tiek izmantots cits izolācijas materiāls, nekā tas, kas minēts tehniskajā specifikācijā (Nida sausās apdares sistēmas - risinājumu katalogs), nepieciešams sazināties ar attiecīgo Siniat tehnisko konsultantu (detalizētas reģionu kartes pieejamas 1092.-1093. lpp.).
Patēriņa standarts nav ņemti vērā materiālie zaudējumi.

PIRMIE TIRGŪ
SAUSĀS BŪVES SISTĒMAS
MARĶĒTA ZĪME CE

Lūdzu, atrodiet mūsu
kanālu Siniat Nida
YouTube

STARPSIENAS

nida Siena

Ugunsizturības klase:	Maksimālā akustiskā izolācija:	Maksimālais būves augstums:	Būves svars 1m²:	Saistītā dokumenta numurs:
(R)EI60 (R)EI120	63 dB	6500 mm	36,0-55,0 kg	ETA 15/0301

Ekspluatācijas īpašību deklarācija:
DoP/Wall System /0001/15.11.2016

SISTĒMAS:
150A100

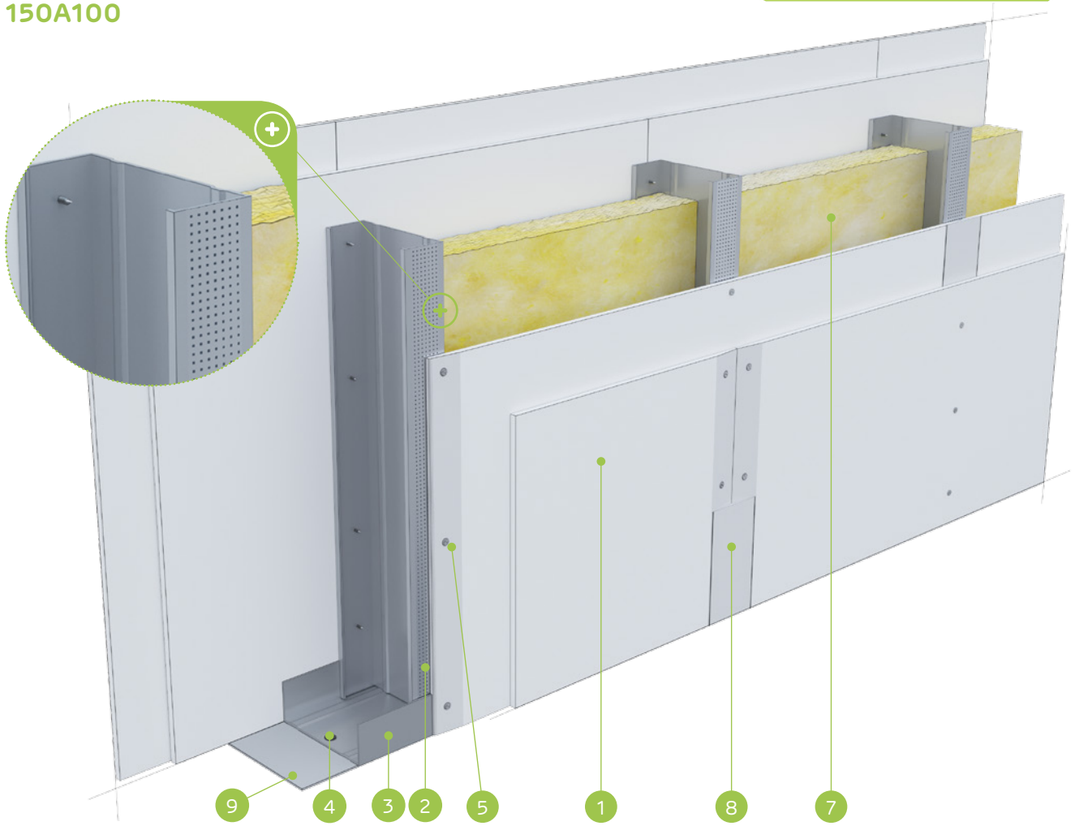

MATERIĀLI:

1. Ģipškartona plāksnes Nida
2. Profils Nida C 100
3. Profils Nida U 100
4. Dībelis Nida
5. Pašurbjošās skrūves Nida 3,5 x 25 mm
6. Pašurbjošās skrūves Nida 3,5 x 35 mm
7. Izolācijas materiāls minerālvate
8. Šuve starp ģipškartona plāksnēm tiek veidota no Nida ģipša masas ar Nida šuvju līmlenti
9. Blīvējošā akustiskās izolācijas lente Nida, platums 70 mm

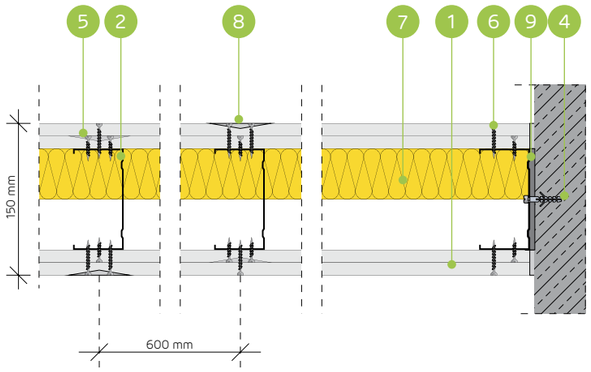

STARPSIENU SISTĒMA AR VIENU NIDA C100 KONSTRUKCIJU

TEHNISKIE PARAMETRI

Sienas tips Nida Siena [2]	Režģa konstrukcija	Ģipša plākšņu apšuvums		Izolācijas materiāls: Attiecībā uz skaņas izolāciju		Izolācijas materiāls: Attiecībā uz ugunsreakciju		Maksimālais sienas augstums - h [1]: Ugunsreakcijas jomā	Akustiskā izolācija			Būves svars	Ugunsizturības klase	Izmantošanas kategorija	Īpašā sistēma
	Nida	Nida	Biezums	[mm]	blīvums [kg/m³]	[mm]	blīvums [kg/m³]	[mm]	Rw [dB]	Ra1 [dB]	Ra2 [dB]	[kg]	[min.]	Klase ETAG 003	
150A100/Expert	C100	Expert	2x12,5	100	14,5	50	10,0	6500	58	56	50	36,0	(R)EI60	IV	-
150A100/Expert	C100	Expert	2x12,5	100	38,0	50	10,0	6500	59	55	49	36,0	(R)EI60	IV	-
150A100/Ūdens [3]	C100	Ūdens	2x12,5	100	14,5	50	10,0	6500	58	56	50	39,0	(R)EI60	IV	-
150A100/Ūdens [3]	C100	Ūdens	2x12,5	100	38,0	50	10,0	6500	59	55	49	36,0	(R)EI60	IV	-
150A100/Uguns+	C100	Uguns Pluss	2x12,5	100	14,5	50	30,0	6500	59	57	53	44,0	(R)EI120	IV	-
150A100/ŪdensUguns+	C100	Ūdens Uguns Plusss	2x12,5	100	14,5	50	30,0	6500	59	57	53	44,0	(R)EI120	IV	-
150A100/Cietā	C100	Cietā	2x12,5	100	14,5	50	30,0	6500	62	60	56	55,0	(R)EI120	IV	●
150A100/Hydro	C100	Hydro	2x12,5	100	14,5	50	50,0	6500	59	57	53	47,0	(R)EI120	IV	●
150A100/Klusā	C100	Klusā	2x12,5	100	14,5	50	30,0	6500	63	61	57	55,0	(R)EI120	IV	-

[1] Maksimālais augstums saskaņā ar tehnisko atzinumu ITB 1060/11/R12NK.
[2] Eiropas tehniskais novērtējums ETA 15/0301. Augstāku prasību gadījumā attiecībā uz maksimālo augstumu ir atļauts veikt nesošās konstrukcijas sablīvēšanu līdz 400 mm un 300 mm.
[3] Telpās ar relatīvo gaisa mitrumu līdz 85 % stūra sekcijās pret intensīvu ūdens iedarbību ieteicams izmantot Nida Hydro ģipša šķiedru plāksnes (horizontālām un vertikālām virsmām vannas, dušas utt. zonās).
Siniat tehnoloģijas ugunsdrošo starpsienu sistēmas darbojas kā ugunsdrošas barjeras uguns iedarbības gadījumā abās pusēs.

MATERIĀLU PATĒRIŅŠ UZ 1 M² STARPSIENAS NIDA SIENA SISTĒMĀ

Materiāla nosaukums	Mērv.	Sistēmas tips Nida Siena: 150A100/ Expert	150A100/ Expert	150A100/ Ūdens	150A100/ Ūdens	150A100/ Uguns+	150A100/ ŪdensUguns+	150A100/ Cietā	150A100/ Hydro	150A100/ Klusā
		Materiāla patēriņš uz 1 m²								
Plāksne Nida Expert 12,5 mm	m²	4,0	4,0	-	-	-	-	-	-	-
Plāksne Nida Ūdens 12,5 mm	m²	-	-	4,0	4,0	-	-	-	-	-
Plāksne Nida Uguns Pluss 12,5 mm	m²	-	-	-	-	4,0	-	-	-	-
Plāksne Nida Ūdens Uguns Plusss 12,5 mm	m²	-	-	-	-	-	4,0	-	-	-
Plāksne Nida Cietā 12,5 mm	m²	-	-	-	-	-	-	4,0	-	-
Plāksne Nida Hydro 12,5 mm	m²	-	-	-	-	-	-	-	4,0	-
Plāksne Nida Klusā 12,5 mm	m²	-	-	-	-	-	-	-	-	4,0
Profils Nida C100	tek.m	1,8	1,8	1,8	1,8	1,8	1,8	1,8	1,8	1,8
Profils Nida U100	tek.m	0,7	0,7	0,7	0,7	0,7	0,7	0,7	0,7	0,7
Dībelis Nida	gab.	0,9	0,9	0,9	0,9	0,9	0,9	0,9	0,9	0,9
Pašurbjošās skrūves Nida 3,5x25 mm	gab.	8,0	8,0	8,0	8,0	8,0	8,0	-	-	-
Pašurbjošās skrūves Nida 3,5x35 mm	gab.	24,0	24,0	24,0	24,0	24,0	24,0	-	-	-
Pašurbjošās skrūves Nida Cietā 35 (3,9x35 mm)	gab.	-	-	-	-	-	-	32,0	-	32,0
Pašurbjošās skrūves Nida Hydro C4 3,5x25 mm	gab.	-	-	-	-	-	-	-	8,0	-
Pašurbjošās skrūves Nida Hydro C4 3,5x41 mm	gab.	-	-	-	-	-	-	-	24,0	-
Līmlente šuvēm Nida	tek.m	2,8	2,8	2,8	2,8	2,8	2,8	2,8	2,8	2,8
Akustiskās izolācijas līmlente Nida	tek.m	1,1	1,1	1,1	1,1	1,1	1,1	1,1	1,1	1,1
Ģipša špaktele Nida Start	kg	1,2	1,2	1,2	1,2	1,2	1,2	-	-	1,2
Ģipša špaktele Nida Finisz	kg	0,2	0,2	0,2	0,2	0,2	0,2	-	-	0,2
Gatavā špakteļmasa Nida Hydromix [4]	kg	-	-	-	-	-	-	1,4	1,4	-
Minerālvate [5]	m²	1,0	1,0	1,0	1,0	1,0	1,0	1,0	1,0	1,0

[4] Izmantojot ģipša šķiedru plāksnes Nida Cietā, kā alternatīvu varat izmantot arī Nida Planfix Fresh ģipša špakteli.
[5] Pielietojums atbilstoši prasībām. Ja attiecībā uz biezumu un / vai kopējo blīvumu tiek izmantots cits izolācijas materiāls, nekā tas, kas minēts tehniskajā specifikācijā (Nida sausās apdares sistēmas - risinājumu katalogs), nepieciešams sazināties ar attiecīgo Siniat tehnisko konsultantu (detalizētas reģionu kartes pieejamas 1092.-1093. lpp.).
Patēriņa standartos nav ņemti vērā materiālie zaudējumi.

PIRMIE TIRGŪ SAUSĀS BŪVES SISTĒMAS MARKĒTA ZĪME CE

Lūdzu, atrodiet mūsu kanālu Siniat Nida YouTube

nida Siena

Ugunsizturības klase:	Maksimālā akustiskā izolācija:	Maksimālais būves augstums:	Būves svars 1m²:	Saistītā dokumenta numurs:
(R)EI60 (R)EI120	neattiecas	6500 mm	37,0-57,0 kg	ETA 15/0301

Ekspluatācijas īpašību deklarācija:
DoP/Wall System /0001/15.11.2016

SISTĒMAS:
150AA100

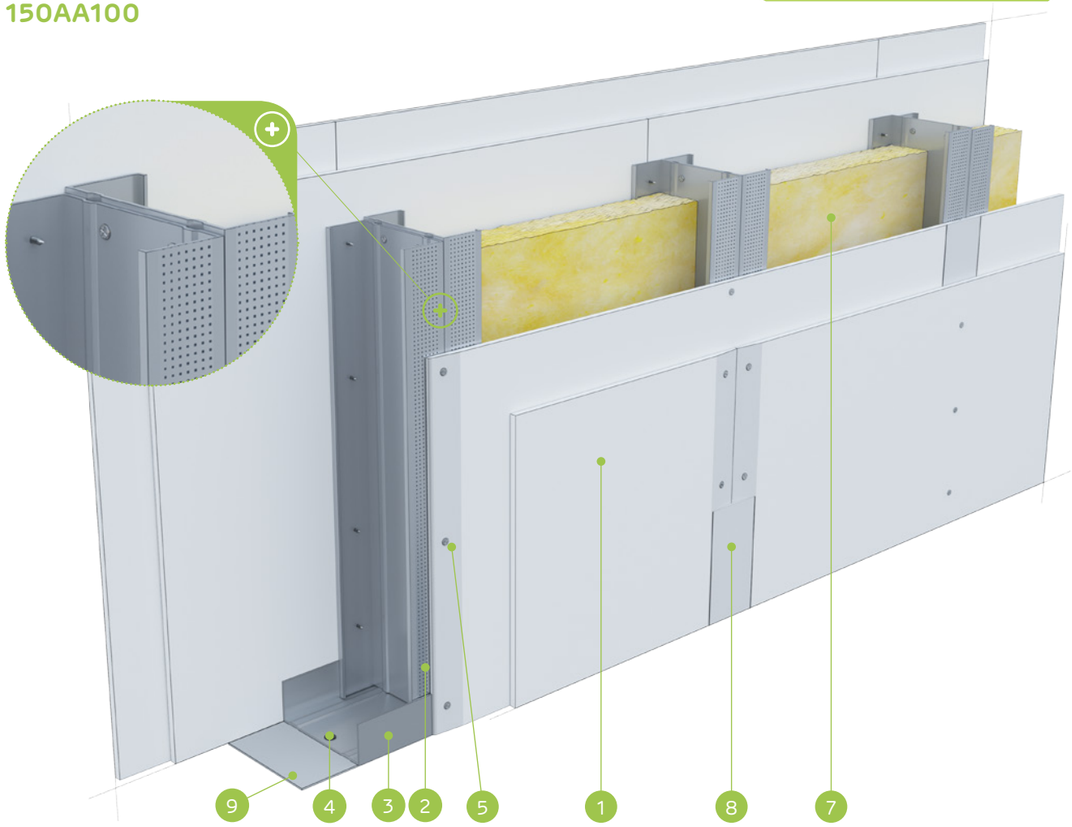

MATERIĀLI:

1. Ģipškartona plāksnes Nida
2. Profils Nida C 100 (dubultais)
3. Profils Nida U 100
4. Dībelis Nida
5. Pašurbjošās skrūves Nida 3,5 x 25 mm
6. Pašurbjošās skrūves Nida 3,5 x 35 mm
7. Izolācijas materiāls minerālvate
8. Šuve starp ģipškartona plāksnēm tiek veidota no Nida ģipša masas ar Nida šuvju līmlenti
9. Blīvējošā akustiskās izolācijas lente Nida, platums 70 mm

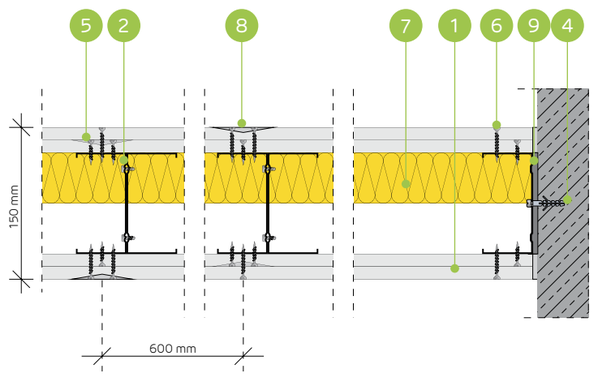

STARPSIENU SISTĒMA AR DUBULTO NIDA C100 KONSTRUKCIJU

TEHNISKIE PARAMETRI

Sienas tips Nida Siena [2]	Režģa konstrukcija	Ģipša plākšņu apšuvums		Izolācijas materiāls				Maksimālais sienas augstums - h [1]	Akustiskā izolācija			Būves svars	Ugunsizturības klase	Izmantošanas kategorija	Īpašā sistēma
				Attiecībā uz skaņas izolāciju		Attiecībā uz ugunsreakciju		Ugunsreakcijas jomā							
	Nida	Nida	Biezums	[mm]	blīvums [kg/m³]	[mm]	blīvums [kg/m³]	[mm]	Rw [dB]	Ra1 [dB]	Ra2 [dB]	[kg]	[min.]	Klase ETAG 003	
150AA100/Expert	2xC100	Expert	2x12,5	-	-	50	10,0	6500	-	-	-	37,0	(R)EI60	IV	-
150AA100/Ūdens [3]	2xC100	Ūdens	2x12,5	-	-	50	10,0	6500	-	-	-	40,0	(R)EI60	IV	-
150AA100/Uguns+	2xC100	Uguns Pluss	2x12,5	-	-	50	30,0	6500	-	-	-	45,0	(R)EI120	IV	-
150AA100/ŪdensUguns+	2xC100	Ūdens Uguns Plusss	2x12,5	-	-	50	30,0	6500	-	-	-	45,0	(R)EI120	IV	-
150AA100/Cietā	2xC100	Cietā	2x12,5	-	-	50	30,0	6500	-	-	-	57,0	(R)EI120	IV	●
150AA100/Hydro	2xC100	Hydro	2x12,5	-	-	50	50,0	6500	-	-	-	49,0	(R)EI120	IV	●
150AA100/Klusā	2xC100	Klusā	2x12,5	-	-	50	30,0	6500	-	-	-	57,0	(R)EI120	IV	-

[1] Maksimālais augstums saskaņā ar tehnisko atzinumu ITB 1060/11/R12NK.
[2] Eiropas tehniskais novērtējums ETA 15/0301. Augstāku prasību gadījumā attiecībā uz maksimālo augstumu ir atļauts veikt nesošās konstrukcijas sablīvēšanu līdz 400 mm un 300 mm.
[3] Telpās ar relatīvo gaisa mitrumu līdz 85 % stūra sekcijās pret intensīvu ūdens iedarbību ieteicams izmantot Nida Hydro ģipša šķiedru plāksnes (horizontālām un vertikālām virsmām vannas, dušas utt. zonās).
Siniat tehnoloģijas ugunsdrošo starpsienu sistēmas darbojas kā ugunsdrošas barjeras uguns iedarbības gadījumā abās pusēs.

MATERIĀLU PATĒRIŅŠ UZ 1 M² STARPSIENAS NIDA SIENA SISTĒMĀ

Materiāla nosaukums	Mērv.	Sistēmas tips Nida Siena						
		150AA100/ Expert	150AA100/ Ūdens	150AA100/ Uguns+	150AA100/ ŪdensUguns+	150AA100/ Cietā	150AA100/ Hydro	150AA100/ Klusā
		Materiāla patēriņš uz 1 m²						
Plāksne Nida Expert 12,5 mm	m²	4,0	-	-	-	-	-	-
Plāksne Nida Ūdens 12,5 mm	m²	-	4,0	-	-	-	-	-
Plāksne Nida Uguns Pluss 12,5 mm	m²	-	-	4,0	-	-	-	-
Plāksne Nida Ūdens Uguns Plusss 12,5 mm	m²	-	-	-	4,0	-	-	-
Plāksne Nida Cietā 12,5 mm	m²	-	-	-	-	4,0	-	-
Plāksne Nida Hydro 12,5 mm	m²	-	-	-	-	-	4,0	-
Plāksne Nida Klusā 12,5 mm	m²	-	-	-	-	-	-	4,0
Profils Nida C100	tek.m	3,6	3,6	3,6	3,6	3,6	3,6	3,6
Profils Nida U100	tek.m	0,7	0,7	0,7	0,7	0,7	0,7	0,7
Dībelis Nida	gab.	0,9	0,9	0,9	0,9	0,9	0,9	0,9
Pašurbjošās skrūves 3,5x9,5/11mm	gab.	6,0	6,0	6,0	6,0	6,0	6,0	6,0
Pašurbjošās skrūves Nida 3,5x25 mm	gab.	8,0	8,0	8,0	8,0	-	-	-
Pašurbjošās skrūves Nida 3,5x35 mm	gab.	24,0	24,0	24,0	24,0	-	-	-
Pašurbjošās skrūves Nida Cietā 35 (3,9x35 mm)	gab.	-	-	-	-	32,0	-	32,0
Pašurbjošās skrūves Nida Hydro C4 3,5x25 mm	gab.	-	-	-	-	-	8,0	-
Pašurbjošās skrūves Nida Hydro C4 3,5x41 mm	gab.	-	-	-	-	-	24,0	-
Līmlente šuvēm Nida	tek.m	2,8	2,8	2,8	2,8	2,8	2,8	2,8
Akustiskās izolācijas līmlente Nida	tek.m	1,1	1,1	1,1	1,1	1,1	1,1	1,1
Ģipša špaktele Nida Start	kg	1,2	1,2	1,2	1,2	-	-	1,2
Ģipša špaktele Nida Finisz	kg	0,2	0,2	0,2	0,2	-	-	0,2
Gatavā špakte|masa Nida Hydromix [4]	kg	-	-	-	-	1,4	1,4	-
Minerālvate [5]	m²	1,0	1,0	1,0	1,0	1,0	1,0	1,0

[4] Izmantojot ģipša šķiedru plāksnes Nida Cietā, kā alternatīvu varat izmantot arī Nida Planfix Fresh ģipša špakteli.
[5] Pielietojums atbilstoši prasībām. Ja attiecībā uz biezumu un / vai kopējo blīvumu tiek izmantots cits izolācijas materiāls, nekā tas, kas minēts tehniskajā specifikācijā (Nida sausās apdares sistēmas - risinājumu katalogs), nepieciešams sazināties ar attiecīgo Siniat tehnisko konsultantu (detalizētas reģionu kartes pieejamas 1092.-1093. lpp.).
Patēriņa standartos nav ņemti vērā materiālie zaudējumi.

PIRMIE TIRGŪ SAUSĀS BŪVES SISTĒMAS MARĶĒTA ZĪME CE

Lūdzu, atrodiet mūsu kanālu Siniat Nida YouTube

nida Siena

Ugunsizturības klase:	Maksimālā akustiskā izolācija:	Maksimālais būves augstums:	Būves svars 1m²:	Saistītā dokumenta numurs:
(R)EI120	57 dB	4500 mm	55,0-112,0 kg	ETA 15/0301

Ekspluatācijas īpašību deklarācija:
DoP/Wall System /0011/15.11.2016

SISTĒMAS:
100A50/RTG

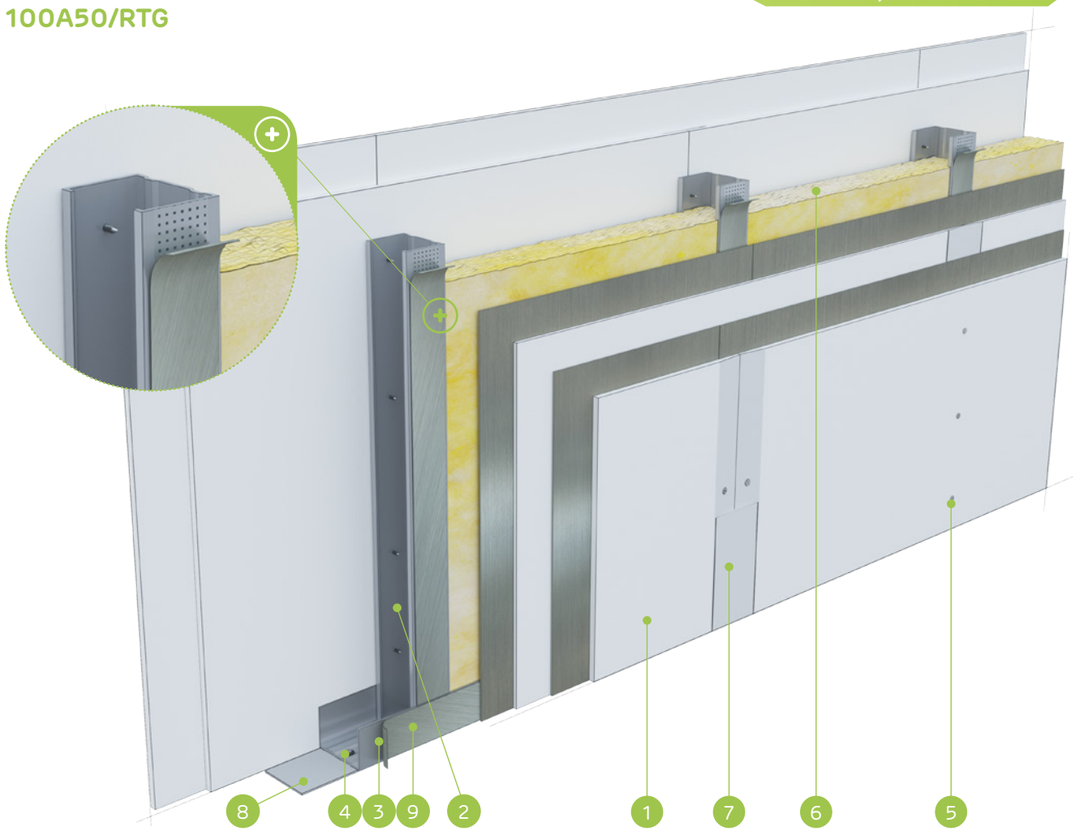

MATERIĀLI:

1. Ģipškartona plāksne ar svina pārklājumu Nida RTG
2. Profils Nida C 50
3. Profils Nida U 50
4. Dībelis Nida
5. Pašurbjošās skrūves Nida 3,5 x 45 mm
6. Izolācijas materiāls minerālvate
7. Šuve starp ģipškartona plāksnēm tiek veidota no Nida ģipša masas ar Nida šuvju līmlenti
8. Blīvējošā akustiskās izolācijas lente Nida, platums 50 mm
9. Pašlīmējošā lente ar svinu

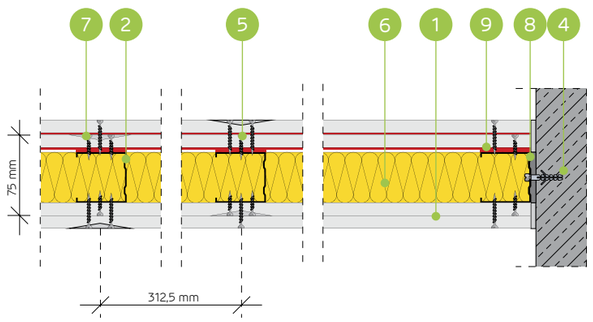

STARPSIENU SISTĒMA AR VIENU NIDA C50 (NIDA RTG) KONSTRUKCIJU

TEHNISKIE PARAMETRI

Sienas tips Nida Siena [2]	Režģa konstrukcija	Ģipša plākšņu apšuvums		Izolācijas materiāls				Maksimālais sienas augstums - h [1]	Akustiskā izolācija			Būves svars	Ugunsizturības klase	Izmantošanas kategorija	Īpašā sistēma
				Attiecībā uz skaņas izolāciju		Attiecībā uz ugunsreakciju		Ugunsreakcijas jomā							
	Nida	Nida	Biezums	[mm]	blīvums [kg/m³]	[mm]	blīvums [kg/m³]	[mm]	Rw [dB]	Ra1 [dB]	Ra2 [dB]	[kg]	[min.]	Klase ETAG 003	
100A50/RTG-0,5	C50	Uguns+/RTG	2x12,5/2x(12,5+0,5)	50	14,5	50	30,0	4500	57	55	49	55,0	(R)EI120	III/IV	●
100A50/RTG-1,0	C50	Uguns+/RTG	2x12,5/2x(12,5+1,0)	50	14,5	50	30,0	4500	57	55	49	66,0	(R)EI120	III/IV	●
100A50/RTG-1,5	C50	Uguns+/RTG	2x12,5/2x(12,5+1,5)	50	14,5	50	30,0	4500	57	55	49	78,0	(R)EI120	III/IV	●
100A50/RTG-2,0	C50	Uguns+/RTG	2x12,5/2x(12,5+2,0)	50	14,5	50	30,0	4500	57	55	49	89,0	(R)EI120	III/IV	●
100A50/RTG-2,5	C50	Uguns+/RTG	2x12,5/2x(12,5+2,5)	50	14,5	50	30,0	4500	57	55	49	101,0	(R)EI120	III/IV	●
100A50/RTG-3,0	C50	Uguns+/RTG	2x12,5/2x(12,5+3,0)	50	14,5	50	30,0	4500	57	55	49	112,0	(R)EI120	III/IV	●

[1] Maksimālais augstums saskaņā ar tehnisko atzinumu ITB 1060/11/R12NK.
[2] Eiropas tehniskais novērtējums ETA 15/0301. Augstāku prasību gadījumā attiecībā uz maksimālo augstumu ir atļauts veikt nesošās konstrukcijas sablīvēšanu līdz 400 mm un 300 mm.
Siniat tehnoloģijas ugunsdrošo starpsienu sistēmas darbojas kā ugunsdrošas barjeras uguns iedarbības gadījumā abās pusēs.

MATERIĀLU PATĒRIŅŠ UZ 1 M² STARPSIENAS NIDA SIENA SISTĒMĀ

Materiāla nosaukums	Mērv.	Sistēmas tips Nida Siena					
		100A50/RTG-0,5	100A50/RTG-1,0	100A50/RTG-1,5	100A50/RTG-2,0	100A50/RTG-2,5	100A50/RTG-3,0
		Materiāla patēriņš uz 1 m²					
Plāksne Nida RTG 12,5 mm + 0,5 mm	m²	2,0	-	-	-	-	-
Plāksne Nida RTG 12,5 mm + 1,0 mm	m²	-	2,0	-	-	-	-
Plāksne Nida RTG 12,5 mm + 1,5 mm	m²	-	-	2,0	-	-	-
Plāksne Nida RTG 12,5 mm + 2,0 mm	m²	-	-	-	2,0	-	-
Plāksne Nida RTG 12,5 mm + 2,5 mm	m²	-	-	-	-	2,0	-
Plāksne Nida RTG 12,5 mm + 3,0 mm	m²	-	-	-	-	-	2,0
Plāksne Nida Uguns Pluss 12,5 mm	m²	2,0	2,0	2,0	2,0	2,0	2,0
Profils Nida C50	tek.m	1,8 (3,6) [3]	1,8 (3,6) [3]	1,8 (3,6) [3]	1,8 (3,6) [3]	1,8 (3,6) [3]	1,8 (3,6) [3]
Profils Nida U50	tek.m	0,7	0,7	0,7	0,7	0,7	0,7
Dībelis Nida	gab.	0,9 (1,8) [3]	0,9 (1,8) [3]	0,9 (1,8) [3]	0,9 (1,8) [3]	0,9 (1,8) [3]	0,9 (1,8) [3]
Pašurbjošās skrūves Nida 3,5x45 mm	gab.	32,0 (64,0) [3]	32,0 (64,0) [3]	32,0 (64,0) [3]	32,0 (64,0) [3]	32,0 (64,0) [3]	32,0 (64,0) [3]
Līmlente šuvēm Nida	tek.m	2,8	2,8	2,8	2,8	2,8	2,8
Akustiskās izolācijas līmlente Nida	tek.m	1,1	1,1	1,1	1,1	1,1	1,1
Lente ar svinu Nida RTG (pašlīmējošā) [4]	tek.m	1,8 (3,6) [3]	1,8 (3,6) [3]	1,8 (3,6) [3]	1,8 (3,6) [3]	1,8 (3,6) [3]	1,8 (3,6) [3]
Ģipša špaktele Nida Start	kg	1,2	1,2	1,2	1,2	1,2	1,2
Ģipša špaktele Nida Finisz	kg	0,2	0,2	0,2	0,2	0,2	0,2
Minerālvate [5]	m²	1,0	1,0	1,0	1,0	1,0	1,0

[3] Ar atstarpi ik pa 312,5 mm.
[4] Svina lentes biezuma izvēle atkarībā no plāksnes pielietojuma.
[5] Pielietojums atbilstoši prasībām. Ja attiecībā uz biezumu un / vai kopējo blīvumu tiek izmantots cits izolācijas materiāls, nekā tas, kas minēts tehniskajā specifikācijā (Nida sausās apdares sistēmas - risinājumu katalogs), nepieciešams sazināties ar attiecīgo Siniat tehnisko konsultantu (detalizētas reģionu kartes pieejamas 1092.-1093. lpp.).
Patēriņa standartos nav ņemti vērā materiālie zaudējumi.

PIRMIE TIRGŪ
SAUSĀS BŪVES SISTĒMAS
MARĶĒTA ZĪME CE

Atklājiet Nida RTG plāksnes iespējas
– apmeklējiet www.siniat.lv un lejupielādējiet brošūras!

nida Siena

Ugunsizturības klase:	Maksimālā akustiskā izolācija:	Maksimālais būves augstums:	Būves svars 1m²:	Saistītā dokumenta numurs:
(R)EI120	58 dB	5500 mm	55,0-112,0 kg	ETA 15/0301

Ekspluatācijas īpašību deklarācija:
DoP/Wall System /0011/15.11.2016

SISTĒMAS:
125A75/RTG

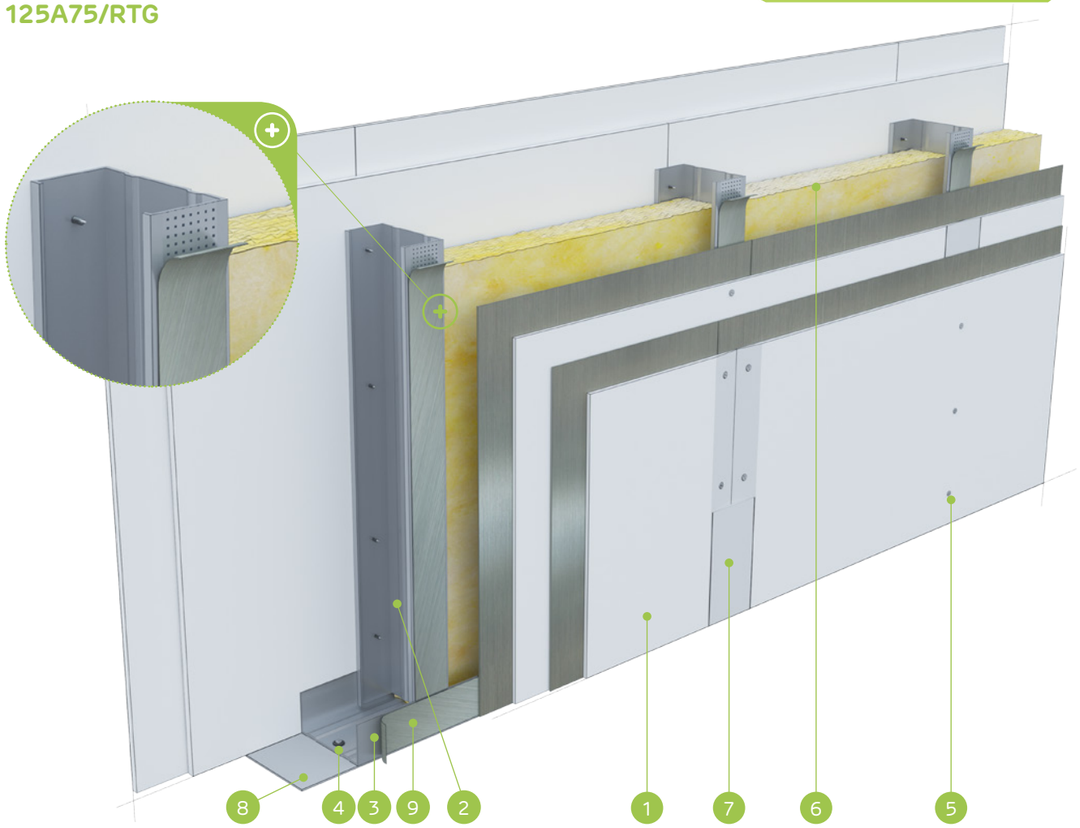

MATERIĀLI:

1. Ģipškartona plāksne ar svina pārklājumu Nida RTG
2. Profils Nida C 75
3. Profils Nida U 75
4. Dībelis Nida
5. Pašurbjošās skrūves Nida 3,5 x 45 mm
6. Izolācijas materiāls minerālvate
7. Šuve starp ģipškartona plāksnēm tiek veidota no Nida ģipša masas ar Nida šuvju līmlenti
8. Blīvējošā akustiskās izolācijas lente Nida, platums 50 mm
9. Pašlīmējošā lente ar svinu

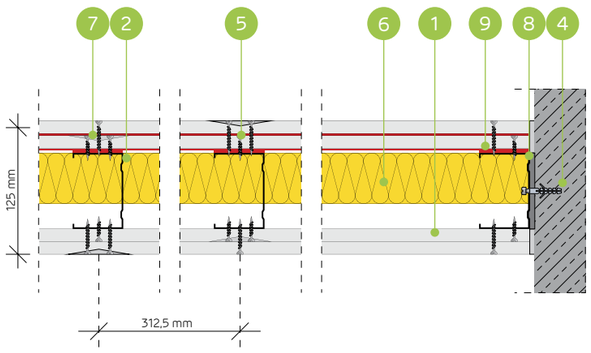

STARPSIENU SISTĒMA AR VIENU NIDA C75 (NIDA RTG) KONSTRUKCIJU

TEHNISKIE PARAMETRI

Sienas tips Nida Siena [2]	Režģa konstrukcija	Ģipša plākšņu apšuvums		Izolācijas materiāls				Maksimālais sienas augstums - h [1]	Akustiskā izolācija			Būves svars	Ugunsizturības klase	Izmantošanas kategorija	Īpašā sistēma
				Attiecībā uz skaņas izolāciju		Attiecībā uz ugunsreakciju		Ugunsreakcijas jomā							
	Nida	Nida	Biezums	[mm]	blīvums [kg/m³]	[mm]	blīvums [kg/m³]	[mm]	Rw [dB]	Ra1 [dB]	Ra2 [dB]	[kg]	[min.]	Klase ETAG 003	
125A75/RTG-0,5	C75	Uguns+/RTG	2x12,5/2x(12,5+0,5)	75	14,5	50	30,0	5500	58	56	50	55,0	(R)EI120	IV	●
125A75/RTG-1,0	C75	Uguns+/RTG	2x12,5/2x(12,5+1,0)	75	14,5	50	30,0	5500	58	56	50	67,0	(R)EI120	IV	●
125A75/RTG-1,5	C75	Uguns+/RTG	2x12,5/2x(12,5+1,5)	75	14,5	50	30,0	5500	58	56	50	78,0	(R)EI120	IV	●
125A75/RTG-2,0	C75	Uguns+/RTG	2x12,5/2x(12,5+2,0)	75	14,5	50	30,0	5500	58	56	50	89,0	(R)EI120	IV	●
125A75/RTG-2,5	C75	Uguns+/RTG	2x12,5/2x(12,5+2,5)	75	14,5	50	30,0	5500	58	56	50	101,0	(R)EI120	IV	●
125A75/RTG-3,0	C75	Uguns+/RTG	2x12,5/2x(12,5+3,0)	75	14,5	50	30,0	5500	58	56	50	112,0	(R)EI120	IV	●

[1] Maksimālais augstums saskaņā ar tehnisko atzinumu ITB 1060/11/R12NK.
[2] Eiropas tehniskais novērtējums ETA 15/0301. Augstāku prasību gadījumā attiecībā uz maksimālo augstumu ir atļauts veikt nesošās konstrukcijas sablīvēšanu līdz 400 mm un 300 mm.
Siniat tehnoloģijas ugunsdrošo starpsienu sistēmas darbojas kā ugunsdrošas barjeras uguns iedarbības gadījumā abās pusēs.

MATERIĀLU PATĒRIŅŠ UZ 1 M² STARPSIENAS NIDA SIENA SISTĒMĀ

Materiāla nosaukums	Mērv.	Sistēmas tips Nida Siena					
		125A75/RTG-0,5	125A75/RTG-1,0	125A75/RTG-1,5	125A75/RTG-2,0	125A75/RTG-2,5	125A75/RTG-3,0
		Materiāla patēriņš uz 1 m²					
Plāksne Nida RTG 12,5 mm + 0,5 mm	m²	2,0	-	-	-	-	-
Plāksne Nida RTG 12,5 mm + 1,0 mm	m²	-	2,0	-	-	-	-
Plāksne Nida RTG 12,5 mm + 1,5 mm	m²	-	-	2,0	-	-	-
Plāksne Nida RTG 12,5 mm + 2,0 mm	m²	-	-	-	2,0	-	-
Plāksne Nida RTG 12,5 mm + 2,5 mm	m²	-	-	-	-	2,0	-
Plāksne Nida RTG 12,5 mm + 3,0 mm	m²	-	-	-	-	-	2,0
Plāksne Nida Uguns Pluss 12,5 mm	m²	2,0	2,0	2,0	2,0	2,0	2,0
Profils Nida C75	tek.m	1,8 (3,6) [3]	1,8 (3,6) [3]	1,8 (3,6) [3]	1,8 (3,6) [3]	1,8 (3,6) [3]	1,8 (3,6) [3]
Profils Nida U75	tek.m	0,7	0,7	0,7	0,7	0,7	0,7
Dībelis Nida	gab.	0,9 (1,8) [3]	0,9 (1,8) [3]	0,9 (1,8) [3]	0,9 (1,8) [3]	0,9 (1,8) [3]	0,9 (1,8) [3]
Pašurbjošās skrūves Nida 3,5x45 mm	gab.	32,0 (64,0) [3]	32,0 (64,0) [3]	32,0 (64,0) [3]	32,0 (64,0) [3]	32,0 (64,0) [3]	32,0 (64,0) [3]
Līmlente šuvēm Nida	tek.m	2,8	2,8	2,8	2,8	2,8	2,8
Akustiskās izolācijas līmlente Nida	tek.m	1,1	1,1	1,1	1,1	1,1	1,1
Lente ar svinu Nida RTG (pašlīmējošā) [4]	tek.m	1,8 (3,6) [3]	1,8 (3,6) [3]	1,8 (3,6) [3]	1,8 (3,6) [3]	1,8 (3,6) [3]	1,8 (3,6) [3]
Ģipša špaktele Nida Start	kg	1,2	1,2	1,2	1,2	1,2	1,2
Ģipša špaktele Nida Finisz	kg	0,2	0,2	0,2	0,2	0,2	0,2
Minerālvate [3]	m²	1,0	1,0	1,0	1,0	1,0	1,0

[3] Ar atstarpi ik pa 312,5 mm.
[4] Svina lentes biezuma izvēle atkarībā no plāksnes pielietojuma.
[5] Pielietojums atbilstoši prasībām. Ja attiecībā uz biezumu un / vai kopējo blīvumu tiek izmantots cits izolācijas materiāls, nekā tas, kas minēts tehniskajā specifikācijā (Nida sausās apdares sistēmas - risinājumu katalogs), nepieciešams sazināties ar attiecīgo Siniat tehnisko konsultantu (detalizētas reģionu kartes pieejamas 1092.-1093. lpp.).
Patēriņa standartos nav ņemti vērā materiālie zaudējumi.

PIRMIE TIRGŪ
SAUSĀS BŪVES SISTĒMAS
MARĶĒTA ZĪME CE

Atklājiet Nida RTG plāksnes iespējas
– apmeklējiet www.siniat.lv un lejupielādējiet brošūras!

nida Siena

Ugunsizturības klase:	Maksimālā akustiskā izolācija:	Maksimālais būves augstums:	Būves svars 1m²:	Saistītā dokumenta numurs:
(R)EI120	59 dB	6500 mm	56,0-113,0 kg	ETA 15/0301

Ekspluatācijas īpašību deklarācija:
DoP/Wall System /0011/15.11.2016

SISTĒMAS:
150A100/RTG

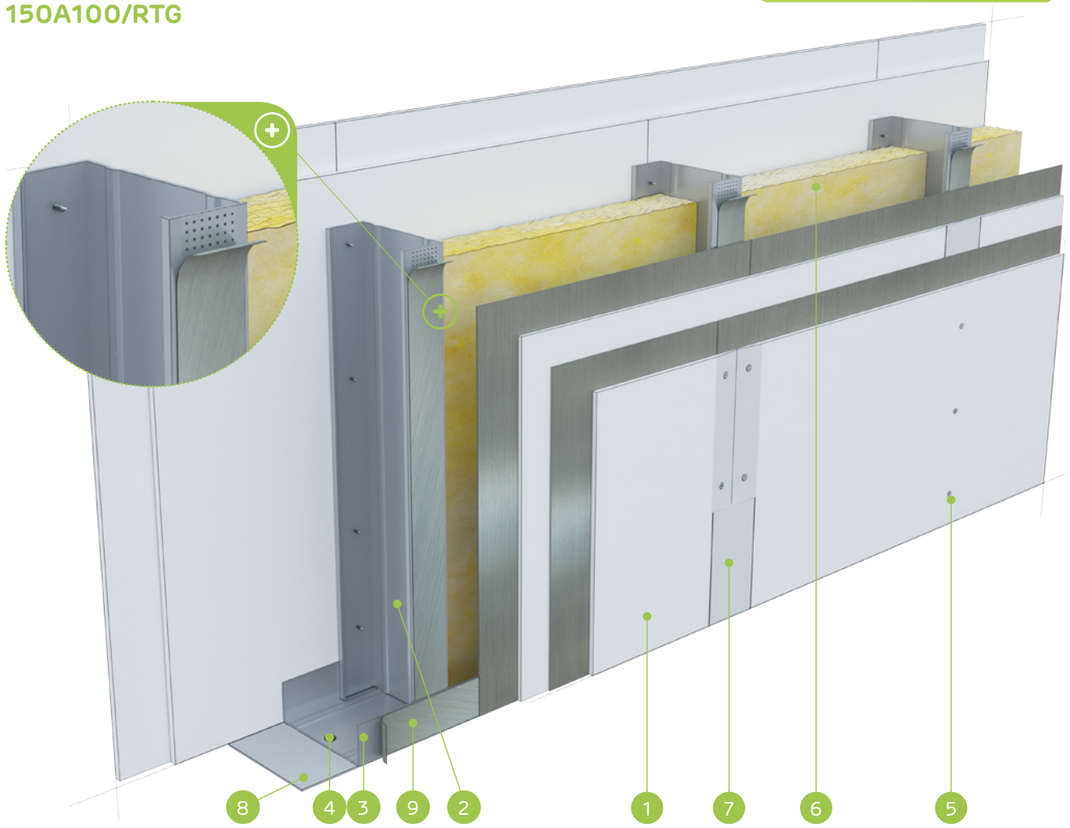

MATERIĀLI:

1. Ģipškartona plāksne ar svina pārklājumu Nida RTG
2. Profils Nida C 100
3. Profils Nida U 100
4. Dībelis Nida
5. Pašurbjošās skrūves Nida 3,5 x 45 mm
6. Izolācijas materiāls minerālvate
7. Šuve starp ģipškartona plāksnēm tiek veidota no Nida ģipša masas ar Nida šuvju līmlenti
8. Blīvējošā akustiskās izolācijas lente Nida, platums 50 mm
9. Pašlīmējošā lente ar svinu

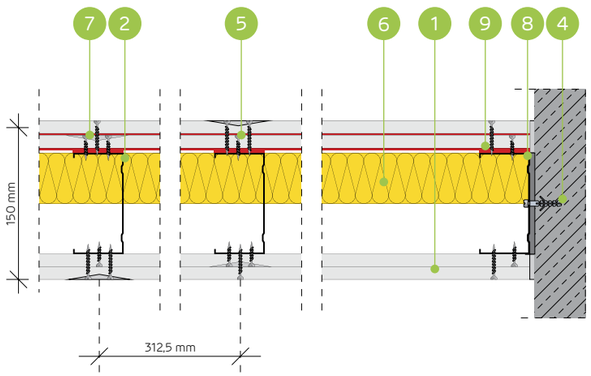

STARPSIENU SISTĒMA AR VIENU NIDA C100 (NIDA RTG) KONSTRUKCIJU

TEHNISKIE PARAMETRI

Sienas tips Nida Siena [2]	Režģa konstrukcija	Ģipša plākšņu apšuvums		Izolācijas materiāls				Maksimālais sienas augstums - h [1]	Akustiskā izolācija			Būves svars	Ugunsizturības klase	Izmantošanas kategorija	Īpašā sistēma
				Attiecībā uz skaņas izolāciju		Attiecībā uz ugunsreakciju		Ugunsreakcijas jomā							
	Nida	Nida	Biezums	[mm]	blīvums [kg/m³]	[mm]	blīvums [kg/m³]	[mm]	Rw [dB]	Ra1 [dB]	Ra2 [dB]	[kg]	[min.]	Klase ETAG 003	
150A100/RTG-0,5	C100	Uguns+/RTG	2x12,5/2x(12,5+0,5)	100	14,5	50	30,0	6500	59	57	53	56,0	(R)EI120	IV	●
150A100/RTG-1,0	C100	Uguns+/RTG	2x12,5/2x(12,5+1,0)	100	14,5	50	30,0	6500	59	57	53	67,0	(R)EI120	IV	●
150A100/RTG-1,5	C100	Uguns+/RTG	2x12,5/2x(12,5+1,5)	100	14,5	50	30,0	6500	59	57	53	78,0	(R)EI120	IV	●
150A100/RTG-2,0	C100	Uguns+/RTG	2x12,5/2x(12,5+2,0)	100	14,5	50	30,0	6500	59	57	53	90,0	(R)EI120	IV	●
150A100/RTG-2,5	C100	Uguns+/RTG	2x12,5/2x(12,5+2,5)	100	14,5	50	30,0	6500	59	57	53	101,0	(R)EI120	IV	●
150A100/RTG-3,0	C100	Uguns+/RTG	2x12,5/2x(12,5+3,0)	100	14,5	50	30,0	6500	59	57	53	113,0	(R)EI120	IV	●

[1] Maksimālais augstums saskaņā ar tehnisko atzinumu ITB 1060/11/R12NK.
[2] Eiropas tehniskais novērtējums ETA 15/0301. Augstāku prasību gadījumā attiecībā uz maksimālo augstumu ir atļauts veikt nesošās konstrukcijas sablīvēšanu līdz 400 mm un 300 mm.
Siniat tehnoloģijas ugunsdrošo starpsienu sistēmas darbojas kā ugunsdrošas barjeras uguns iedarbības gadījumā abās pusēs.

MATERIĀLU PATĒRIŅŠ UZ 1 M² STARPSIENAS NIDA SIENA SISTĒMĀ

Materiāla nosaukums	Mērv.	Sistēmas tips Nida Siena					
		150A100/RTG-0,5	150A100/RTG-1,0	150A100/RTG-1,5	150A100/RTG-2,0	150A100/RTG-2,5	150A100/RTG-3,0
		Materiāla patēriņš uz 1 m²					
Plāksne Nida RTG 12,5 mm + 0,5 mm	m²	2,0	-	-	-	-	-
Plāksne Nida RTG 12,5 mm + 1,0 mm	m²	-	2,0	-	-	-	-
Plāksne Nida RTG 12,5 mm + 1,5 mm	m²	-	-	2,0	-	-	-
Plāksne Nida RTG 12,5 mm + 2,0 mm	m²	-	-	-	2,0	-	-
Plāksne Nida RTG 12,5 mm + 2,5 mm	m²	-	-	-	-	2,0	-
Plāksne Nida RTG 12,5 mm + 3,0 mm	m²	-	-	-	-	-	2,0
Plāksne Nida Uguns Pluss 12,5 mm	m²	2,0	2,0	2,0	2,0	2,0	2,0
Profils Nida C100	tek.m	1,8 (3,6) [3]	1,8 (3,6) [3]	1,8 (3,6) [3]	1,8 (3,6) [3]	1,8 (3,6) [3]	1,8 (3,6) [3]
Profils Nida U100	tek.m	0,7	0,7	0,7	0,7	0,7	0,7
Dībelis Nida	gab.	0,9 (1,8) [3]	0,9 (1,8) [3]	0,9 (1,8) [3]	0,9 (1,8) [3]	0,9 (1,8) [3]	0,9 (1,8) [3]
Pašurbjošās skrūves Nida 3,5x45 mm	gab.	32,0 (64,0) [3]	32,0 (64,0) [3]	32,0 (64,0) [3]	32,0 (64,0) [3]	32,0 (64,0) [3]	32,0 (64,0) [3]
Līmlente šuvēm Nida	tek.m	2,8	2,8	2,8	2,8	2,8	2,8
Akustiskās izolācijas līmlente Nida	tek.m	1,1	1,1	1,1	1,1	1,1	1,1
Lente ar svinu Nida RTG (pašlīmējošā) [4]	tek.m	1,8 (3,6) [3]	1,8 (3,6) [3]	1,8 (3,6) [3]	1,8 (3,6) [3]	1,8 (3,6) [3]	1,8 (3,6) [3]
Ģipša špaktele Nida Start	kg	1,2	1,2	1,2	1,2	1,2	1,2
Ģipša špaktele Nida Finisz	kg	0,2	0,2	0,2	0,2	0,2	0,2
Minerālvate [5]	m²	1,0	1,0	1,0	1,0	1,0	1,0

[3] Ar atstarpi ik pa 312,5 mm.
[4] Svina lentes biezuma izvēle atkarībā no plāksnes pielietojuma.
[5] Pielietojums atbilstoši prasībām. Ja attiecībā uz biezumu un / vai kopējo blīvumu tiek izmantots cits izolācijas materiāls, nekā tas, kas minēts tehniskajā specifikācijā (Nida sausās apdares sistēmas - risinājumu katalogs), nepieciešams sazināties ar attiecīgo Siniat tehnisko konsultantu (detalizētas reģionu kartes pieejamas 1092.-1093. lpp.).
Patēriņa standartos nav ņemti vērā materiālie zaudējumi.

PIRMIE TIRGŪ SAUSĀS BŪVES SISTĒMAS MARĶĒTA ZĪME CE

Atklājiet Nida RTG plāksnes iespējas
– apmeklējiet www.siniat.lv un lejupielādējiet brošūras!

STARPSIENAS

nida Siena

Ugunsizturības klase:	Maksimālā akustiskā izolācija:	Maksimālais būves augstums:	Būves svars 1m²:	Saistītā dokumenta numurs:
(R)EI120	58 dB	6500 mm	58,0-61,0 kg	ETA 15/0301

Ekspluatācijas īpašību deklarācija:
DoP/Wall System /0001/15.11.2016

SISTĒMAS:

125A50; 150A75; 175A100; 125AA50; 150AA75; 175AA100

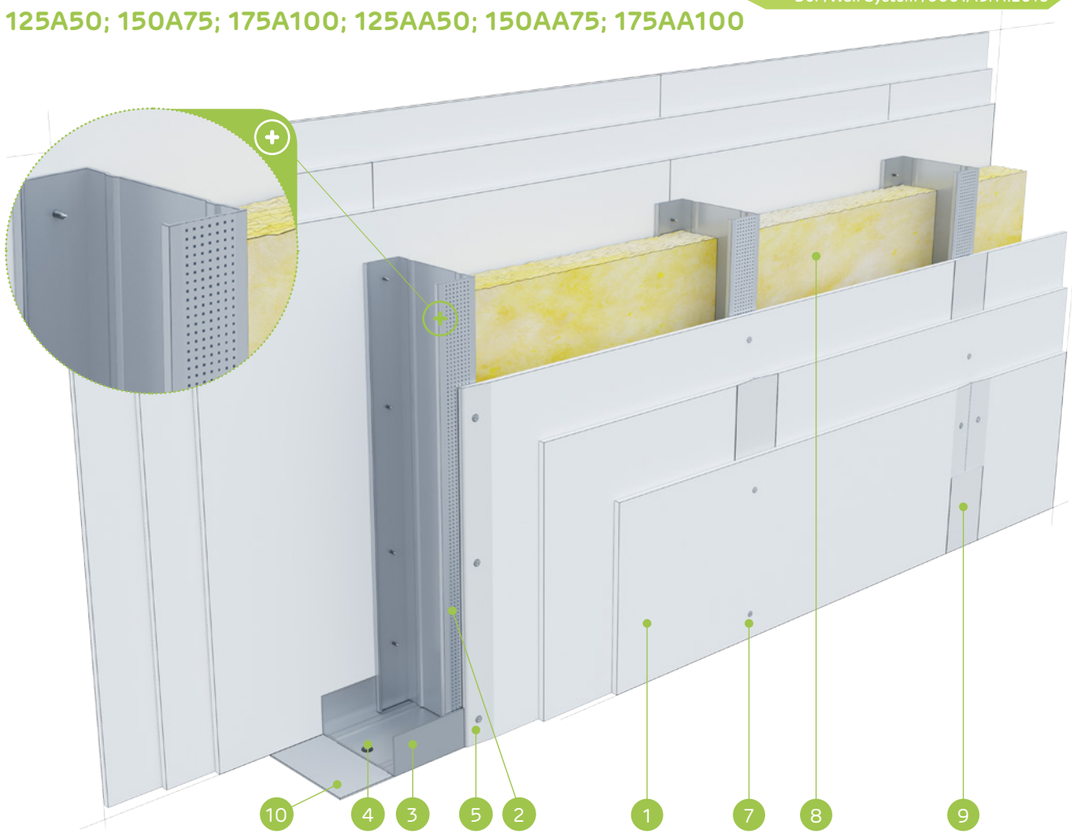

MATERIĀLI:

1. Ģipškartona plāksnes Nida Uguns+ 12,5 mm
2. Profils Nida C 75
3. Profils Nida U 75
4. Dībelis Nida
5. Pašurbjošās skrūves Nida 3,5 x 25 mm
6. Pašurbjošās skrūves Nida 3,5 x 35 mm
7. Pašurbjošās skrūves Nida 3,5 x 55 mm
8. Izolācijas materiāls minerālvate
9. Šuve starp ģipškartona plāksnēm tiek veidota no Nida ģipša masas ar Nida šuvju līmlenti
10. Blīvējošā akustiskās izolācijas lente Nida, platums 70 mm

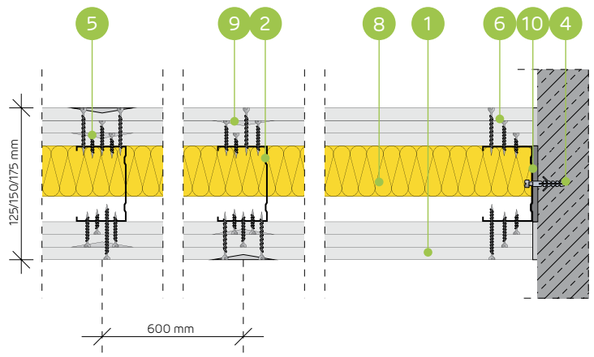

STARPSIENU SISTĒMA AR VIENU VAI DUBULTO NIDA C50, C75, C100 KONSTRUKCIJU

TEHNISKIE PARAMETRI

Sienas tips Nida Siena [2]	Režģa konstrukcija	Ģipša plākšņu apšuvums		Izolācijas materiāls				Maksimālais sienas augstums - h [1]	Akustiskā izolācija			Būves svars	Ugunsizturības klase	Izmantošanas kategorija	Īpašā sistēma
				Attiecībā uz skaņas izolāciju		Attiecībā uz ugunsreakciju		Ugunsreakcijas jomā							
	Nida	Nida	Biezums	[mm]	blīvums [kg/m³]	[mm]	blīvums [kg/m³]	[mm]	Rw [dB]	Ra1 [dB]	Ra2 [dB]	[kg]	[min.]	Klase ETAG 003	
125A50/F tips Uguns	C50	F tips Uguns	3x12,5	50	14,5	50	10,0	4500	54	50	43	58,0	(R)EI120	IV	-
150A75/F tips Uguns	C75	F tips Uguns	3x12,5	75	14,5	50	10,0	5500	57	54	48	59,0	(R)EI120	IV	-
175A100/F tips Uguns	C100	F tips Uguns	3x12,5	100	14,5	50	10,0	6500	58	56	50	59,0	(R)EI120	IV	-
125AA50/F tips Uguns	2xC50	F tips Uguns	3x12,5	-	-	50	10,0	5500	-	-	-	60,0	(R)EI120	IV	-
150AA75/F tips Uguns	2xC75	F tips Uguns	3x12,5	-	-	50	10,0	6500	-	-	-	60,0	(R)EI120	IV	-
175AA100/F tips Uguns	2xC100	F tips Uguns	3x12,5	-	-	50	10,0	6500	-	-	-	61,0	(R)EI120	IV	-

[1] Maksimālais augstums saskaņā ar tehnisko atzinumu ITB 1060/11/R12NK.
[2] Eiropas tehniskais novērtējums ETA 15/0301. Augstāku prasību gadījumā attiecībā uz maksimālo augstumu ir atļauts veikt nesošās konstrukcijas sablīvēšanu līdz 400 mm un 300 mm.
Siniat tehnoloģijas ugunsdrošo starpsienu sistēmas darbojas kā ugunsdrošas barjeras uguns iedarbības gadījumā abās pusēs.

MATERIĀLU PATĒRIŅŠ UZ 1 M² STARPSIENAS NIDA SIENA SISTĒMĀ

Materiāla nosaukums	Mērv.	Sistēmas tips Nida Siena					
		125A50/ F tips Uguns	150A75/ F tips Uguns	175A100/F tips Uguns	125AA50/F tips Uguns	150AA75/F tips Uguns	175AA100/F tips Uguns
		Materiāla patēriņš uz 1 m²					
Plāksne Nida Uguns F tips 12,5 mm	m²	6,0	6,0	6,0	6,0	6,0	6,0
Profils Nida C50	tek.m	1,8	-	-	3,6	-	-
Profils Nida C75	tek.m	-	1,8	-	-	3,6	-
Profils Nida C100	tek.m	-	-	1,8	-	-	3,6
Profils Nida U50	tek.m	0,7	-	-	0,7	-	-
Profils Nida U75	tek.m	-	0,7	-	-	0,7	-
Profils Nida U100	tek.m	-	-	0,7	-	-	0,7
Dībelis Nida	gab.	0,9	0,9	0,9	0,9	0,9	0,9
Pašurbjošās skrūves 3,5x9,5/11mm	gab.	-	-	-	6,0	6,0	6,0
Pašurbjošās skrūves Nida 3,5x25 mm	gab.	8,0	8,0	8,0	8,0	8,0	8,0
Pašurbjošās skrūves Nida 3,5x35 mm	gab.	8,0	8,0	8,0	8,0	8,0	8,0
Pašurbjošās skrūves Nida 3,5x55 mm	gab.	24,0	24,0	24,0	24,0	24,0	24,0
Līmlente šuvēm Nida	tek.m	2,8	2,8	2,8	2,8	2,8	2,8
Akustiskās izolācijas līmlente Nida	tek.m	1,1	1,1	1,1	1,1	1,1	1,1
Ģipša špaktele Nida Start	kg	1,8	1,8	1,8	1,8	1,8	1,8
Ģipša špaktele Nida Finisz	kg	0,2	0,2	0,2	0,2	0,2	0,2
Minerālvate [3]	m²	1,0	1,0	1,0	1,0	1,0	1,0

[3] Pielietojums atbilstoši prasībām. Ja attiecībā uz biezumu un / vai kopējo blīvumu tiek izmantots cits izolācijas materiāls, nekā tas, kas minēts tehniskajā specifikācijā (Nida sausās apdares sistēmas - risinājumu katalogs), nepieciešams sazināties ar attiecīgo Siniat tehnisko konsultantu (detalizētas reģionu kartes pieejamas 1092.-1093. lpp.).
Patēriņa standartos nav ņemti vērā materiālie zaudējumi.

STARPSIENAS

nida Siena

Ugunsizturības klase:	Maksimālā akustiskā izolācija:	Maksimālais būves augstums:	Būves svars 1m²:	Saistītā dokumenta numurs:
(R)IE180	58 dB	6500 mm	64,0-67,0 kg	ETA 15/0301

Ekspluatācijas īpašību deklarācija:
DoP/Wall System /0001/15.11.2016

SISTĒMAS:

125A50; 150A75; 175A100; 125AA50; 150AA75; 175AA100

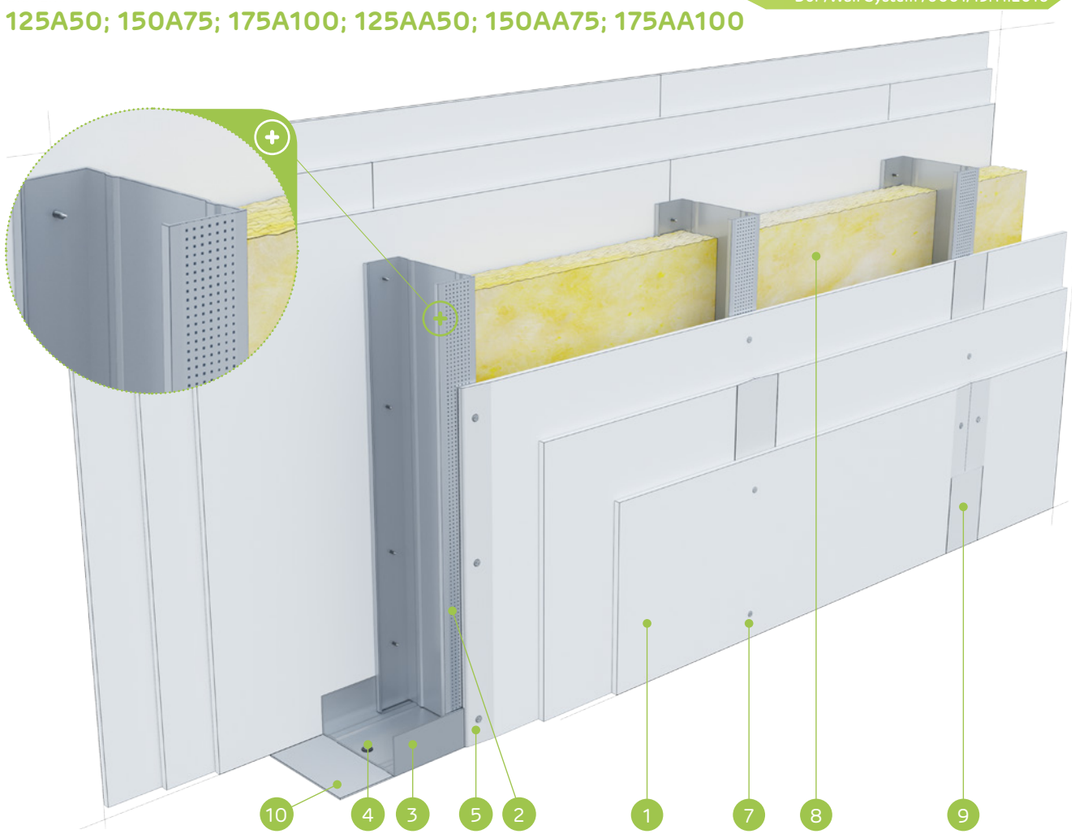

MATERIĀLI:

1. Ģipškartona plāksnes Nida Uguns Pluss 12,5 mm
2. Profils Nida C 75
3. Profils Nida U 75
4. Dībelis Nida
5. Pašurbjošās skrūves Nida 3,5 x 25 mm
6. Pašurbjošās skrūves Nida 3,5 x 35 mm
7. Pašurbjošās skrūves Nida 3,5 x 55 mm
8. Izolācijas materiāls minerālvate
9. Šuve starp ģipškartona plāksnēm tiek veidota no Nida ģipša masas ar Nida šuvju līmlenti
10. Blīvējošā akustiskās izolācijas lente Nida, platums 70 mm

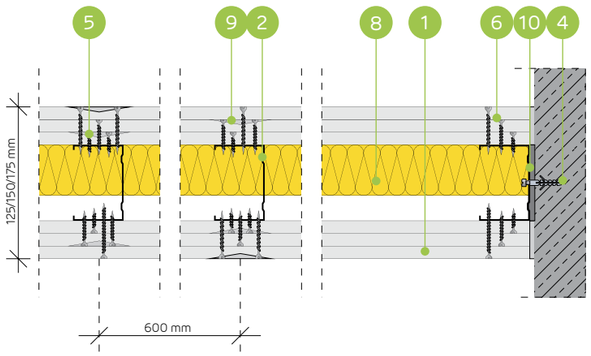

STARPSIENU SISTĒMA AR VIENU VAI DUBULTO NIDA C50, C75, C100 KONSTRUKCIJU

TEHNISKIE PARAMETRI

Sienas tips Nida Siena [2]	Režģa konstrukcija	Ģipša plākšņu apšuvums		Izolācijas materiāls				Maksimālais sienas augstums - h [1]	Akustiskā izolācija			Būves svars	Ugunsizturības klase	Izmantošanas kategorija	Īpašā sistēma
				Attiecībā uz skaņas izolāciju		Attiecībā uz ugunsreakciju		Ugunsreakcijas jomā							
	Nida	Nida	Biezums	[mm]	blīvums [kg/m³]	[mm]	blīvums [kg/m³]	[mm]	Rw [dB]	Ra1 [dB]	Ra2 [dB]	[kg]	[min.]	Klase ETAG 003	
125A50/Uguns+	C50	Uguns+	3x12,5	50	14,5	50	50,0	4500	54	50	43	64,0	(R)EI180	IV	-
150A75/Uguns+	C75	Uguns+	3x12,5	75	14,5	50	50,0	5500	57	54	48	65,0	(R)EI180	IV	-
175A100/Uguns+	C100	Uguns+	3x12,5	100	14,5	50	50,0	6500	58	56	50	65,0	(R)EI180	IV	-
125AA50/Uguns+	2xC50	Uguns+	3x12,5	-	-	50	50,0	5500	-	-	-	66,0	(R)EI180	IV	-
150AA75/Uguns+	2xC75	Uguns+	3x12,5	-	-	50	50,0	6500	-	-	-	66,0	(R)EI180	IV	-
175AA100/Uguns+	2xC100	Uguns+	3x12,5	-	-	50	50,0	6500	-	-	-	67,0	(R)EI180	IV	-

[1] Maksimālais augstums saskaņā ar tehnisko atzinumu ITB 1060/11/R12NK.
[2] Eiropas tehniskais novērtējums ETA 15/0301. Augstāku prasību gadījumā attiecībā uz maksimālo augstumu ir atļauts veikt nesošās konstrukcijas sablīvēšanu līdz 400 mm un 300 mm.
Siniat tehnoloģijas ugunsdrošo starpsienu sistēmas darbojas kā ugunsdrošas barjeras uguns iedarbības gadījumā abās pusēs.

MATERIĀLU PATĒRIŅŠ UZ 1 M² STARPSIENAS NIDA SIENA SISTĒMĀ

Materiāla nosaukums	Mērv.	Sistēmas tips Nida Siena					
		125A50/Uguns+	150A75/Uguns+	175A100/Uguns+	125AA50/Uguns+	150AA75/Uguns+	175AA100/Uguns+
		Materiāla patēriņš uz 1 m²					
Plāksne Nida Uguns Pluss 12,5 mm	m²	6,0	6,0	6,0	6,0	6,0	6,0
Profils Nida C50	tek.m	1,8	-	-	3,6	-	-
Profils Nida C75	tek.m	-	1,8	-	-	3,6	-
Profils Nida C100	tek.m	-	-	1,8	-	-	3,6
Profils Nida U50	tek.m	0,7	-	-	0,7	-	-
Profils Nida U75	tek.m	-	0,7	-	-	0,7	-
Profils Nida U100	tek.m	-	-	0,7	-	-	0,7
Dībelis Nida	gab.	0,9	0,9	0,9	0,9	0,9	0,9
Pašurbjošās skrūves 3,5x9,5/11mm	gab.	-	-	-	6,0	6,0	6,0
Pašurbjošās skrūves Nida 3,5x25 mm	gab.	8,0	8,0	8,0	8,0	8,0	8,0
Pašurbjošās skrūves Nida 3,5x35 mm	gab.	8,0	8,0	8,0	8,0	8,0	8,0
Pašurbjošās skrūves Nida 3,5x55 mm	gab.	24,0	24,0	24,0	24,0	24,0	24,0
Līmlente šuvēm Nida	tek.m	2,8	2,8	2,8	2,8	2,8	2,8
Akustiskās izolācijas līmlente Nida	tek.m	1,1	1,1	1,1	1,1	1,1	1,1
Ģipša špaktele Nida Start	kg	1,8	1,8	1,8	1,8	1,8	1,8
Ģipša špaktele Nida Finisz	kg	0,2	0,2	0,2	0,2	0,2	0,2
Minerālvate [3]	m²	1,0	1,0	1,0	1,0	1,0	1,0

[3] Pielietojums atbilstoši prasībām. Ja attiecībā uz biezumu un / vai kopējo blīvumu tiek izmantots cits izolācijas materiāls, nekā tas, kas minēts tehniskajā specifikācijā (Nida sausās apdares sistēmas - risinājumu katalogs), nepieciešams sazināties ar attiecīgo Siniat tehnisko konsultantu (detalizētas reģionu kartes pieejamas 1092.-1093. lpp.).
Patēriņa standartos nav ņemti vērā materiālie zaudējumi.

STARPSIENAS

nida Siena

Ugunsizturības klase:	Maksimālā akustiskā izolācija:	Maksimālais būves augstums:	Būves svars 1m²:	Saistītā dokumenta numurs:
neattiecas	neattiecas	7750 mm	14,0-17,0 kg	ETA 15/0301

Ekspluatācijas īpašību deklarācija:
DoP/Wall System /0001/15.11.2016

SISTĒMAS:

75A50/LS; 100A75/LS; 125A100/LS; 75AA50/LS; 100AA75/LS; 125AA100/LS

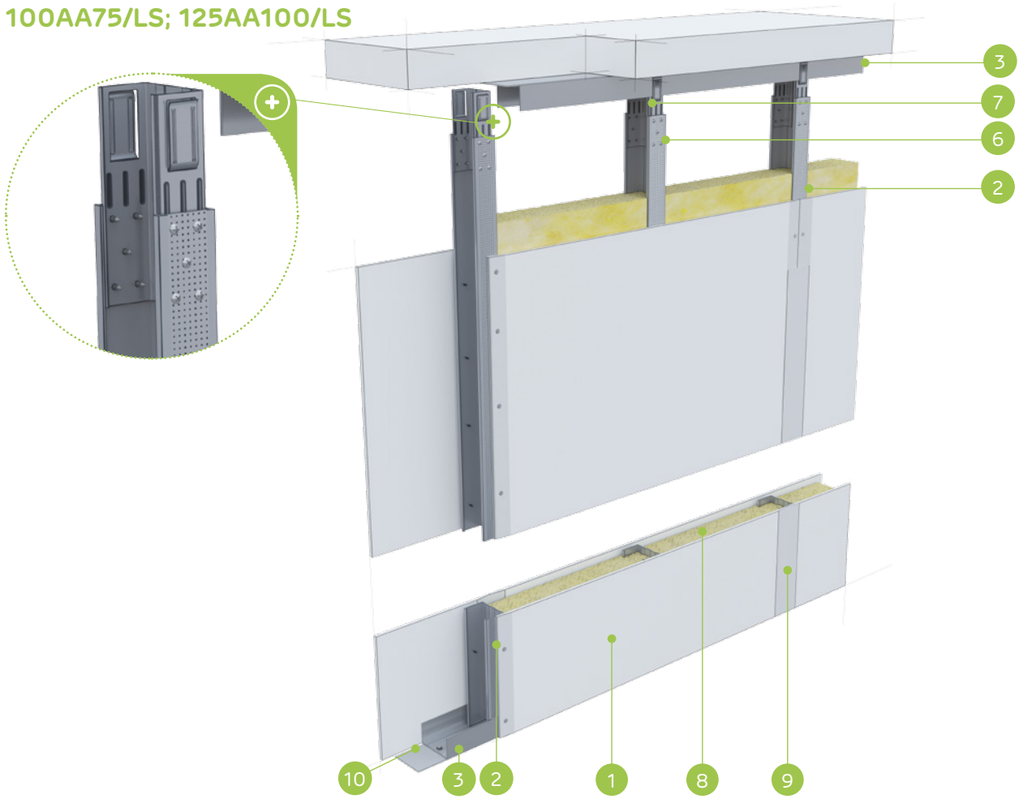

MATERIĀLI:

1. Ģipškartona plāksnes Nida
2. Profils Nida C 50, C 75, C100
3. Profils Nida U 50, U 75, C100
4. Dībelis Nida
5. Pašurbjošās skrūves Nida 3,5 x 25 mm
6. Pašurbjošās skrūves Nida 3,5 x 9,5/11 mm
7. Stabilizējošais savienotājs Nida LS 50, LS 75, LS 100
8. Izolācijas materiāls minerālvate
9. Šuve starp ģipškartona plāksnēm tiek veidota no Nida ģipša masas ar Nida šuvju līmlenti
10. Blīvējošā akustiskās izolācijas lente Nida

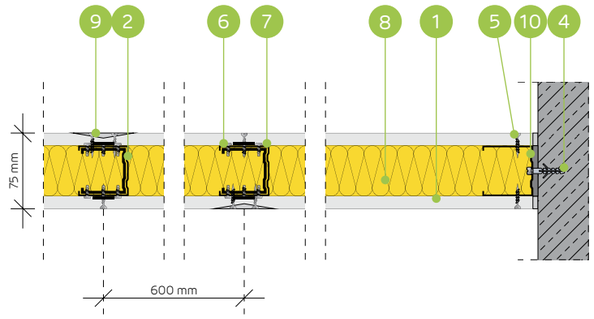

STARPSIENU SISTĒMA AR NEPILNU PLĀKŠŅU APDARI AR VIENU VAI DUBULTO NIDA C50, C75, C100 (NIDA LS) KONSTRUKCIJU

TEHNISKIE PARAMETRI

Sienas tips Nida Siena [2]	Režģa konstrukcija	Ģipša plākšņu apšuvums		Izolācijas materiāls				Maksimālais sienas augstums - h [1]	Akustiskā izolācija			Būves svars	Ugunsizturības klase	Izmantošanas kategorija	Īpašā sistēma
				Attiecībā uz skaņas izolāciju		Attiecībā uz ugunsreakciju		Ugunsreakcijas jomā							
	Nida	Nida	Biezums	[mm]	blīvums [kg/m³]	[mm]	blīvums [kg/m³]	[mm]	Rw [dB]	Ra1 [dB]	Ra2 [dB]	[kg]	[min.]	Klase ETAG 003	
75A50/LS/Expert	C50	Expert	12,5	50	10,0	-	-	3250	-	-	-	14,0	-	III	-
100A75/LS/Expert	C75	Expert	12,5	75	10,0	-	-	4500	-	-	-	14,0	-	III	-
125A100/LS/Expert	C100	Expert	12,5	100	10,0	-	-	5000	-	-	-	15,0	-	IV	-
75AA50/LS/Expert	2xC50	Expert	12,5	50	10,0	-	-	4250	-	-	-	16,0	-	III	-
100AA75/LS/Expert	2xC75	Expert	12,5	75	10,0	-	-	6750	-	-	-	16,0	-	IV	-
125AA100/LS/Expert	2xC100	Expert	12,5	100	10,0	-	-	7750	-	-	-	17,0	-	IV	-

[1] Maksimālais augstums saskaņā ar tehnisko atzinumu ITB 1060/11/R12NK; ITB 1060/12/R42NK.
[2] Eiropas tehniskais novērtējums ETA 15/0301.

MATERIĀLU PATĒRIŅŠ UZ 1 M² STARPSIENAS NIDA SIENA SISTĒMĀ

Materiāla nosaukums	Mērv.	Sistēmas tips Nida Siena					
		75A50/LS/Expert	100A75/LS/Expert	125A100/LS/ Expert	75AA50/LS/Expert	100AA75/LS/ Expert	125AA100/LS/ Expert
		Materiāla patēriņš uz 1 m²					
Plāksne Nida Expert 12,5 mm	m²	1,5	1,5	1,5	1,5	1,5	1,5
Profils Nida C50	tek.m	1,8	-	-	3,6	-	-
Profils Nida C75	tek.m	-	1,8	-	-	3,6	-
Profils Nida C100	tek.m	-	-	1,8	-	-	3,6
Profils Nida U50	tek.m	0,7	-	-	0,7	-	-
Profils Nida U75	tek.m	-	0,7	-	-	0,7	-
Profils Nida U100	tek.m	-	-	0,7	-	-	0,7
Stabilizējošais savienotājs Nida LS50	gab.	0,4	-	-	0,8	-	-
Stabilizējošais savienotājs Nida LS75	gab.	-	0,4	-	-	0,8	-
Stabilizējošais savienotājs Nida LS100	gab.	-	-	0,4	-	-	0,8
Dībelis Nida	gab.	0,9	0,9	0,9	0,9	0,9	0,9
Pašurbjošās skrūves 3,5x9,5/11mm	gab.	4,0	4,0	4,0	10,0	10,0	10,0
Pašurbjošās skrūves Nida 3,5x25 mm	gab.	18,0	18,0	18,0	18,0	18,0	18,0
Līmlente šuvēm Nida	tek.m	2,1	2,1	2,1	2,1	2,1	2,1
Akustiskās izolācijas līmlente Nida	tek.m	1,1	1,1	1,1	1,1	1,1	1,1
Ģipša špaktele Nida Start	kg	0,45	0,45	0,45	0,45	0,45	0,45
Ģipša špaktele Nida Finisz	kg	0,15	0,15	0,15	0,15	0,15	0,15
Minerālvate [3]	m²	0,75 (1,0) [4]	0,75 (1,0) [4]	0,75 (1,0) [4]	0,75 (1,0) [4]	0,75 (1,0) [4]	0,75 (1,0) [4]

[3] Pielietojums atbilstoši prasībām. Ja attiecībā uz biezumu un / vai kopējo blīvumu tiek izmantots cits izolācijas materiāls, nekā tas, kas minēts tehniskajā specifikācijā (Nida sausās apdares sistēmas - risinājumu katalogs), nepieciešams sazināties ar attiecīgo Siniat tehnisko konsultantu (detalizētas reģionu kartes pieejamas 1092.-1093. lpp.).
[4] Pēc izvēles izmantojiet izolāciju uz visas sienas virsmas.
Patēriņa standartos nav ņemti vērā materiālie zaudējumi.

PIRMIE TIRGŪ SAUSĀS BŪVES SISTĒMAS MARĶĒTA ZĪME CE

Atklājiet Nida PWA plāksnes iespējas
– apmeklējiet www.siniat.lv un lejupielādējiet brošūras!

STARPSIENAS

nida Siena

Ugunsizturības klase:	Maksimālā akustiskā izolācija:	Maksimālais būves augstums:	Būves svars 1m²:	Saistītā dokumenta numurs:
neattiecas	neattiecas	9000 mm	27,0-29,0 kg	ETA 15/0301

Ekspluatācijas īpašību deklarācija:
DoP/Wall System /0001/15.11.2016

SISTĒMAS:

100A50/LS; 125A75/LS; 150A100/LS; 100AA50/LS; 125AA75/LS; 150AA100/LS

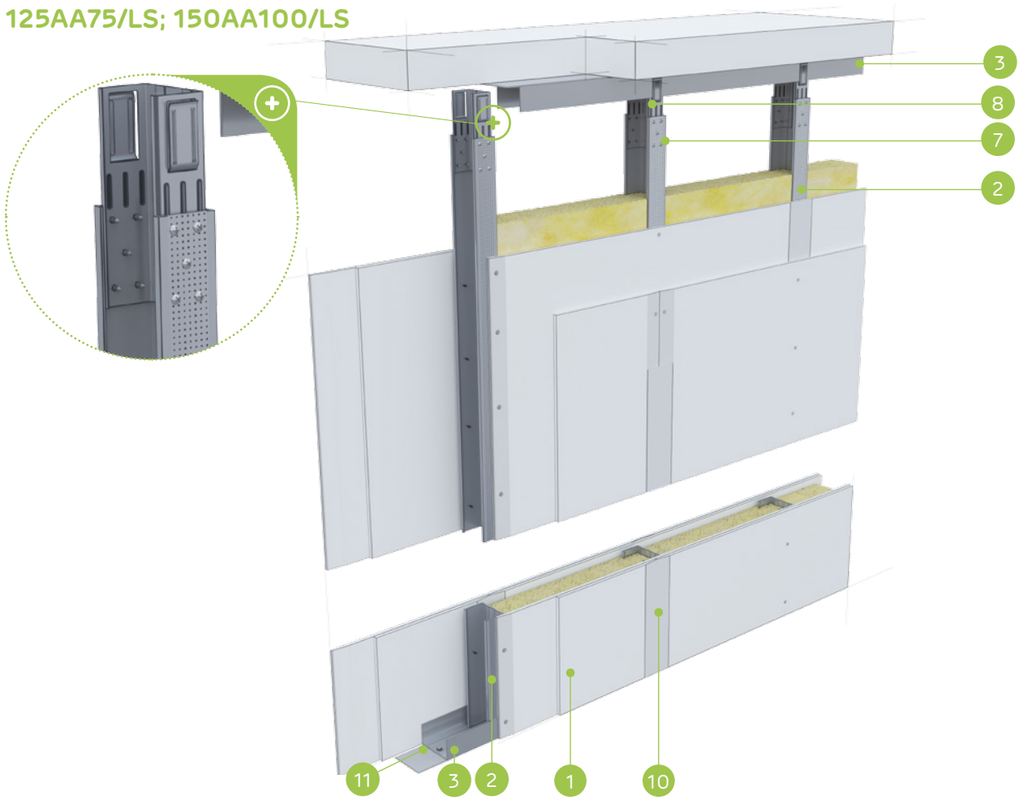

MATERIĀLI:

1. Ģipškartona plāksnes Nida
2. Profils Nida C 50, C 75, C 100
3. Profils Nida U 50, U 75, C 100
4. Dībelis Nida
5. Pašurbjošās skrūves Nida 3,5 x 25 mm
6. Pašurbjošās skrūves Nida 3,5 x 35 mm
7. Pašurbjošās skrūves Nida 3,5 x 9,5/11 mm
8. Stabilizējošais savienotājs Nida LS 50, LS 75, LS 100
9. Izolācijas materiāls minerālvate
10. Šuve starp ģipškartona plāksnēm tiek veidota no Nida ģipša masas ar Nida šuvju līmlenti
11. Blīvējošā akustiskās izolācijas lente Nida

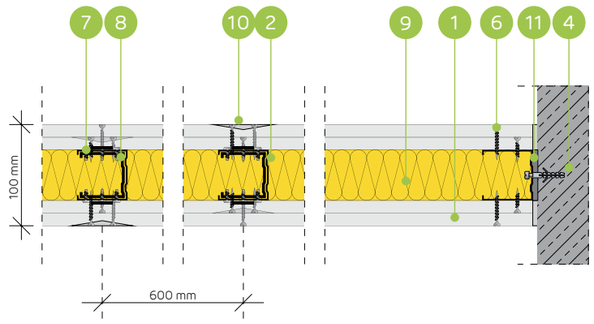

STARPSIENU SISTĒMA AR NEPILNU PLĀKŠŅU APDARI AR VIENU VAI DUBULTO NIDA C50, C75, C100 (NIDA LS) KONSTRUKCIJU

TEHNISKIE PARAMETRI

Sienas tips Nida Siena [2]	Režģa konstrukcija	Ģipša plākšņu apšuvums		Izolācijas materiāls				Maksimālais sienas augstums - h [1]	Akustiskā izolācija			Būves svars	Ugunsizturības klase	Izmantošanas kategorija	Īpašā sistēma
				Attiecībā uz skaņas izolāciju		Attiecībā uz ugunsreakciju		Ugunsreakcijas jomā							
	Nida	Nida	Biezums	[mm]	blīvums [kg/m³]	[mm]	blīvums [kg/m³]	[mm]	Rw [dB]	Ra1 [dB]	Ra2 [dB]	[kg]	[min.]	Klase ETAG 003	
100A50/LS/Expert	C50	Expert	2x12,5	50	10,0	-	-	4500	-	-	-	27,0	-	III/IV	-
125A75/LS/Expert	C75	Expert	2x12,5	75	10,0	-	-	5500	-	-	-	27,0	-	IV	-
150A100/LS/Expert	C100	Expert	2x12,5	100	10,0	-	-	6500	-	-	-	27,0	-	IV	-
100AA50/LS/Expert	2xC50	Expert	2x12,5	50	10,0	-	-	5500	-	-	-	28,0	-	IV	-
125AA75/LS/Expert	2xC75	Expert	2x12,5	75	10,0	-	-	7500	-	-	-	29,0	-	IV	-
150AA100/LS/Expert	2xC100	Expert	2x12,5	100	10,0	-	-	9000	-	-	-	29,0	-	IV	-

[1] Maksimālais augstums saskaņā ar tehnisko atzinumu ITB 1060/11/R12NK; ITB 1060/12/R42NK.
[2] Eiropas tehniskais novērtējums ETA 15/0301.

MATERIĀLU PATĒRIŅŠ UZ 1 M² STARPSIENAS NIDA SIENA SISTĒMĀ

Materiāla nosaukums	Mērv.	Sistēmas tips Nida Siena					
		100A50/LS/Expert	125A75/LS/Expert	150A100/LS/ Expert	100AA50/LS/ Expert	125AA75/LS/ Expert	150AA100/LS/ Expert
		Materiāla patēriņš uz 1 m²					
Plāksne Nida Expert 12,5 mm	m²	3,0	3,0	3,0	3,0	3,0	3,0
Profils Nida C50	tek.m	1,8	-	-	3,6	-	-
Profils Nida C75	tek.m	-	1,8	-	-	3,6	-
Profils Nida C100	tek.m	-	-	1,8	-	-	3,6
Profils Nida U50	tek.m	0,7	-	-	0,7	-	-
Profils Nida U75	tek.m	-	0,7	-	-	0,7	-
Profils Nida U100	tek.m	-	-	0,7	-	-	0,7
Stabilizējošais savienotājs Nida LS50	gab.	0,4	-	-	0,8	-	-
Stabilizējošais savienotājs Nida LS75	gab.	-	0,4	-	-	0,8	-
Stabilizējošais savienotājs Nida LS100	gab.	-	-	0,4	-	-	0,8
Dībelis Nida	gab.	0,9	0,9	0,9	0,9	0,9	0,9
Pašurbjošās skrūves 3,5x9,5/11mm	gab.	4,0	4,0	4,0	10,0	10,0	10,0
Pašurbjošās skrūves Nida 3,5x25 mm	gab.	6,0	6,0	6,0	6,0	6,0	6,0
Pašurbjošās skrūves Nida 3,5x35 mm	gab.	18,0	18,0	18,0	18,0	18,0	18,0
Līmlente šuvēm Nida	tek.m	2,1	2,1	2,1	2,1	2,1	2,1
Akustiskās izolācijas līmlente Nida	tek.m	1,1	1,1	1,1	1,1	1,1	1,1
Ģipša špaktele Nida Start	kg	0,9	0,9	0,9	0,9	0,9	0,9
Ģipša špaktele Nida Finisz	kg	0,15	0,15	0,15	0,15	0,15	0,15
Minerālvate [3]	m²	0,75 (1,0) [4]	0,75 (1,0) [4]	0,75 (1,0) [4]	0,75 (1,0) [4]	0,75 (1,0) [4]	0,75 (1,0) [4]

[3] Pielietojums atbilstoši prasībām. Ja attiecībā uz biezumu un / vai kopējo blīvumu tiek izmantots cits izolācijas materiāls, nekā tas, kas minēts tehniskajā specifikācijā (Nida sausās apdares sistēmas - risinājumu katalogs), nepieciešams sazināties ar attiecīgo Siniat tehnisko konsultantu (detalizētas reģionu kartes pieejamas 1092.-1093. lpp.).
[4] Pēc izvēles izmantojiet izolāciju uz visas sienas virsmas.
Patēriņa standartos nav ņemti vērā materiālie zaudējumi.

PIRMIE TIRGŪ SAUSĀS BŪVES SISTĒMAS MARĶĒTA ZĪME CE

Atklājiet Nida PWA plāksnes iespējas
– apmeklējiet www.siniat.lv un lejupielādējiet brošūras!

STARPSIENAS

nida Siena

Ugunsizturības klase:	Maksimālā akustiskā izolācija:	Maksimālais būves augstums:	Būves svars 1m²:	Saistītā dokumenta numurs:
(R)EI60	63 dB	6500 mm	45,0 kg	ETA 15/0301

Ekspluatācijas īpašību deklarācija:
DoP/Wall System /0001/15.11.2016

SISTĒMAS:
100A50; 125A75; 150A100

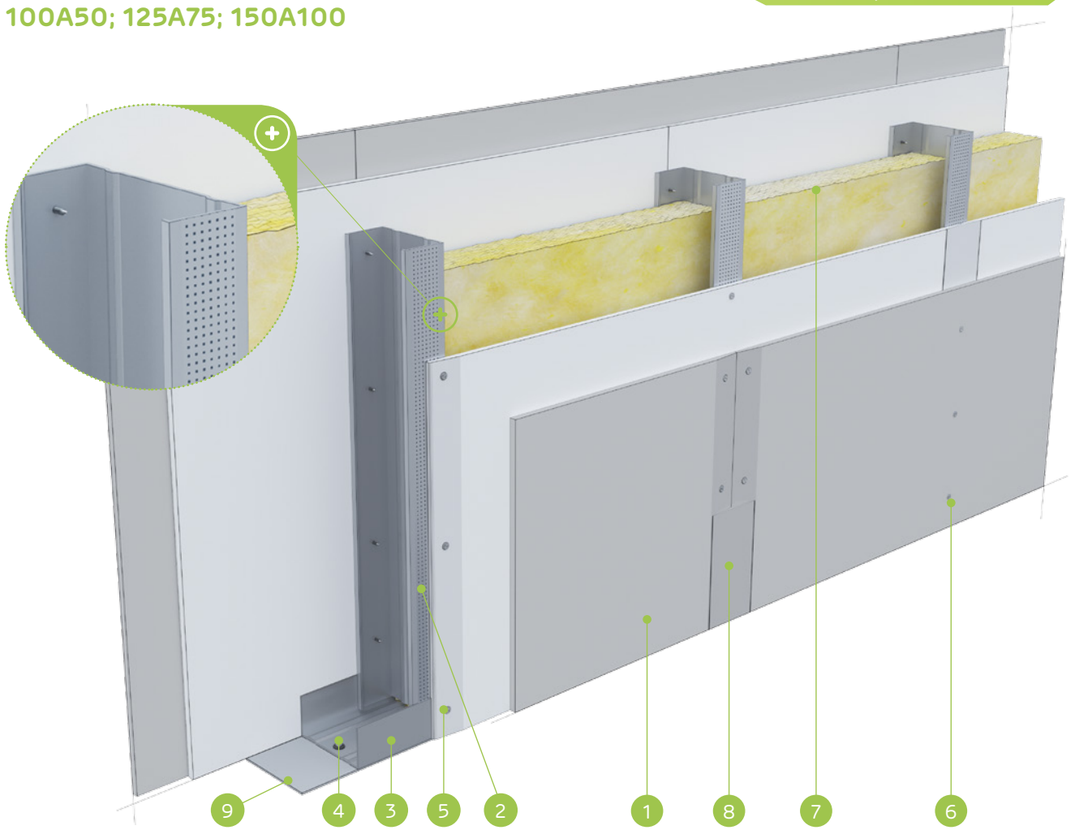

MATERIĀLI:

1. Ģipškartona plāksne + ģipša šķiedru plāksne Nida Cietā
2. Profils Nida C 50, C 75, C 100
3. Profils Nida U 50, U 75, U 100
4. Dībelis Nida
5. Pašurbjošās skrūves Nida 3,5 x 25 mm
6. Pašurbjošās skrūves Nida 3,5 x 35 mm
7. Izolācijas materiāls minerālvate
8. Šuve starp ģipškartona plāksnēm tiek veidota no Nida ģipša masas ar Nida šuvju līmlenti
9. Blīvējošā akustiskās izolācijas lente Nida, platums 70 mm

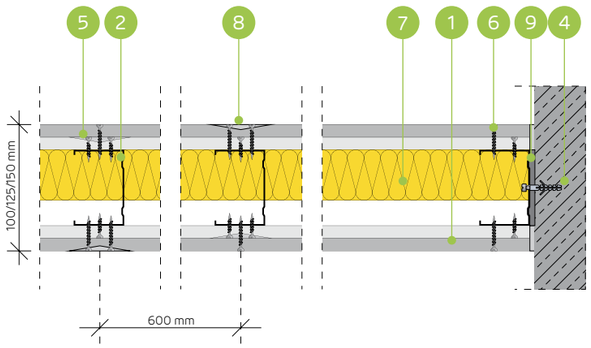

AKUSTISKO STARPSIENU SISTĒMA AR VIENU NIDA C50, C75, C100 KONSTRUKCIJU (HIBRĪDA SIENAS - EXPERT/CIETĀ)

TEHNISKIE PARAMETRI

Sienas tips Nida Siena [2]	Režģa konstrukcija	Ģipša plākšņu apšuvums		Izolācijas materiāls				Maksimālais sienas augstums - h [1]	Akustiskā izolācija			Būves svars	Ugunsizturības klase	Izmantošanas kategorija	Īpašā sistēma
				Attiecībā uz skaņas izolāciju		Attiecībā uz ugunsreakciju		Ugunsreakcijas jomā							
	Nida	Nida	Biezums	[mm]	blīvums [kg/m³]	[mm]	blīvums [kg/m³]	[mm]	Rw [dB]	Ra1 [dB]	Ra2 [dB]	[kg]	[min.]	Klase ETAG 003	
100A50/Expert+Cietā	C50	Expert+Cietā	12,5+12,5	50	14,5	50	10,0	4500	58	55	49	45,0	(R)EI60	IV	●
125A75/Expert+Cietā	C75	Expert+Cietā	12,5+12,5	50	14,5	50	10,0	5500	56	53	47	45,0	(R)EI60	IV	●
150A100/Expert+Cietā	C100	Expert+Cietā	12,5+12,5	50	14,5	50	10,0	6500	63	62	58	45,0	(R)EI60	IV	●

[1] Maksimālais augstums saskaņā ar tehnisko atzinumu ITB 1060/11/R12NK.
[2] Eiropas tehniskais novērtējums ETA 15/0301. Augstāku prasību gadījumā attiecībā uz maksimālo augstumu ir atļauts veikt nesošās konstrukcijas sablīvēšanu līdz 400 mm un 300 mm.
Siniat tehnoloģijas ugunsdrošo starpsienu sistēmas darbojas kā ugunsdrošas barjeras uguns iedarbības gadījumā abās pusēs.

MATERIĀLU PATĒRIŅŠ UZ 1 M² STARPSIENAS NIDA SIENA SISTĒMĀ

Materiāla nosaukums	Mērv.	Sistēmas tips Nida Siena		
		100A50/Expert+Cietā	125A75/Expert+Cietā	150A100/Expert+Cietā
		Materiāla patēriņš uz 1 m²		
Plāksne Nida Expert 12,5 mm	m²	2,0	2,0	2,0
Plāksne Nida Cietā 12,5 mm	m²	2,0	2,0	2,0
Profils Nida C50	tek.m	1,8	-	-
Profils Nida C75	tek.m	-	1,8	-
Profils Nida C100	tek.m	-	-	1,8
Profils Nida U50	tek.m	0,7	-	-
Profils Nida U75	tek.m	-	0,7	-
Profils Nida U100	tek.m	-	-	0,7
Dībelis Nida	gab.	0,9	0,9	0,9
Pašurbjošās skrūves Nida 3,5x25 mm	gab.	8,0	8,0	8,0
Pašurbjošās skrūves Nida Cietā 35 (3,9x35 mm)	gab.	24,0	24,0	24,0
Līmlente šuvēm Nida	tek.m	2,8	2,8	2,8
Akustiskās izolācijas līmlente Nida	tek.m	1,1	1,1	1,1
Ģipša špaktele Nida Start	kg	0,6	0,6	0,6
Gatavā špakteļmasa Nida Hydromix [3]	kg	0,6	0,6	0,6
Ģipša špaktele Nida Finisz	kg	0,2	0,2	0,2
Minerālvate [4]	m²	1,0	1,0	1,0

[3] Izmantojot ģipša šķiedru plāksnes Nida Cietā, kā alternatīvu varat izmantot arī Nida Planfix Fresh ģipša špakteli.
[4] Pielietojums atbilstoši prasībām. Ja attiecībā uz biezumu un / vai kopējo blīvumu tiek izmantots cits izolācijas materiāls, nekā tas, kas minēts tehniskajā specifikācijā (Nida sausās apdares sistēmas - risinājumu katalogs), nepieciešams sazināties ar attiecīgo Siniat tehnisko konsultantu (detalizētas reģionu kartes pieejamas 1092.-1093. lpp.).
Patēriņa standartos nav ņemti vērā materiālie zaudējumi.

PIRMIE TIRGŪ SAUSĀS BŪVES SISTĒMAS MARĶĒTA ZĪME CE

Atklājiet Nida Cietās plāksnes iespējas
– apmeklējiet www.siniat.lv un lejupielādējiet brošūras!

nida Siena

Ugunsizturības klase:	Maksimālā akustiskā izolācija:	Maksimālais būves augstums:	Būves svars 1m²:	Saistītā dokumenta numurs:
(R)EI60	59 dB	6500 mm	45,0 kg	ETA 15/0301

Ekspluatācijas īpašību deklarācija:
DoP/Wall System /0001/15.11.2016

SISTĒMAS:
100A50; 125A75; 150A100

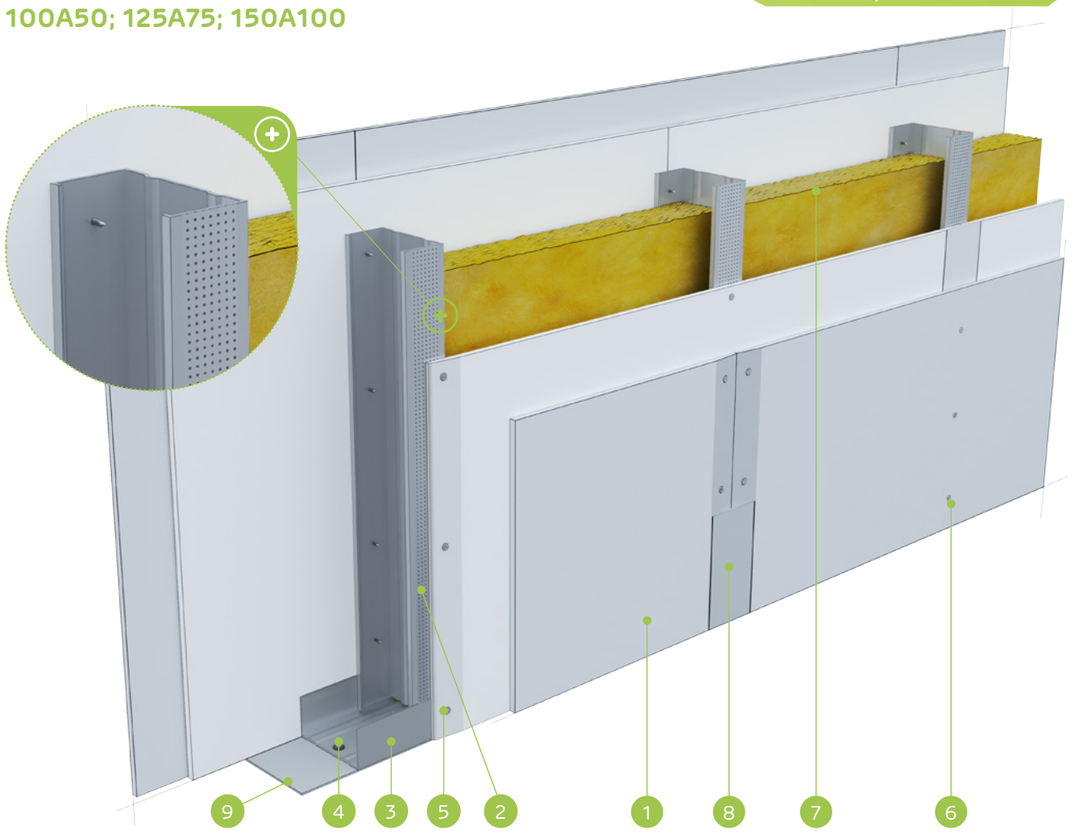

MATERIĀLI:

1. Ģipškartona plāksne Nida Expert + Nida Klusā
2. Profils Nida C 50, C 75, C 100
3. Profils Nida U 50, U 75, U 100
4. Dībelis Nida
5. Pašurbjošās skrūves Nida 3,5 x 25 mm
6. Pašurbjošās skrūves Nida 3,5 x 35 mm
7. Izolācijas materiāls minerālvate
8. Šuve starp ģipškartona plāksnēm tiek veidota no Nida ģipša masas ar Nida šuvju līmlenti
9. Blīvējošā akustiskās izolācijas lente Nida, platums 70 mm

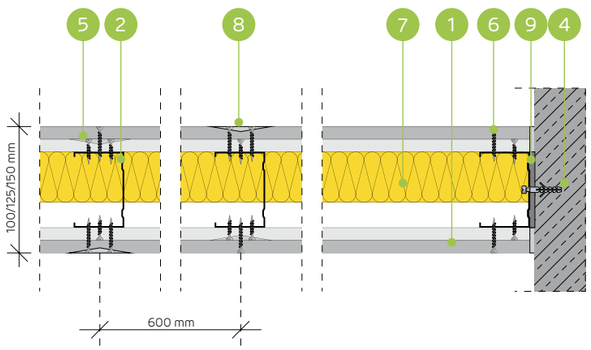

AKUSTISKO STARPSIENU SISTĒMA AR VIENU NIDA C50, C75, C100 KONSTRUKCIJU (HIBRĪDA SIENAS - EXPERT/KLUSĀ)

TEHNISKIE PARAMETRI

Sienas tips Nida Siena [2]	Režģa konstrukcija	Ģipša plākšņu apšuvums		Izolācijas materiāls				Maksimālais sienas augstums - h [1]	Akustiskā izolācija			Būves svars	Ugunsizturības klase	Izmantošanas kategorija	Īpašā sistēma
				Attiecībā uz skaņas izolāciju		Attiecībā uz ugunsreakciju		Ugunsreakcijas jomā							
	Nida	Nida	Biezums	[mm]	blīvums [kg/m³]	[mm]	blīvums [kg/m³]	[mm]	Rw [dB]	Ra1 [dB]	Ra2 [dB]	[kg]	[min.]	Klase ETAG 003	
100A50/Expert+Klusā	C50	Expert+Klusā [3]	12,5+12,5	50	38	50	10	4500	56	52	45	45,0	(R)EI60	IV	●
125A75/Expert+Klusā	C75	Expert+Klusā [3]	12,5+12,5	75	38	50	10	5500	57	54	48	45,0	(R)EI60	IV	●
150A100/Expert+Klusā	C100	Expert+Klusā [3]	12,5+12,5	100	38	50	10	6500	59	58	52	45,0	(R)EI60	IV	●

[1] Maksimālais augstums saskaņā ar tehnisko atzinumu ITB 1060/11/R12NK.
[2] Eiropas tehniskais novērtējums ETA 15/0301. Augstāku prasību gadījumā attiecībā uz maksimālo augstumu ir atļauts veikt nesošās konstrukcijas sablīvēšanu līdz 400 mm un 300 mm.
[3] Kā alternatīvu izmantojiet DFH1IR tipa Nida plāksnes Ciężka (Smagā).
Siniat tehnoloģijas ugunsdrošo starpsienu sistēmas darbojas kā ugunsdrošas barjeras uguns iedarbības gadījumā abās pusēs.

MATERIĀLU PATĒRIŅŠ UZ 1 M² STARPSIENAS NIDA SIENA SISTĒMĀ

Materiāla nosaukums	Mērv.	Sistēmas tips Nida Siena		
		100A50/Expert+Klusā	125A75/Expert+Klusā	150A100/Expert+Klusā
		Materiāla patēriņš uz 1 m²		
Plāksne Nida Expert 12,5 mm	m²	2,0	2,0	2,0
Plāksne Nida Klusā 12,5 mm	m²	2,0	2,0	2,0
Profils Nida C50	tek.m	1,8	-	-
Profils Nida C75	tek.m	-	1,8	-
Profils Nida C100	tek.m	-	-	1,8
Profils Nida U50	tek.m	0,7	-	-
Profils Nida U75	tek.m	-	0,7	-
Profils Nida U100	tek.m	-	-	0,7
Dībelis Nida	gab.	0,9	0,9	0,9
Pašurbjošās skrūves Nida 3,5x25 mm	gab.	8,0	8,0	8,0
Pašurbjošās skrūves Nida Cietā 35 (3,9x35 mm)	gab.	24,0	24,0	24,0
Līmlente šuvēm Nida	tek.m	2,8	2,8	2,8
Akustiskās izolācijas līmlente Nida	tek.m	1,1	1,1	1,1
Ģipša špaktele Nida Start	kg	0,6	0,6	0,6
Gatavā špakteļmasa Nida Hydromix [4]	kg	0,6	0,6	0,6
Ģipša špaktele Nida Finisz	kg	0,2	0,2	0,2
Minerālvate [5]	m²	1,0	1,0	1,0

[4] Izmantojot ģipša šķiedru plāksnes Nida Cietā, kā alternatīvu varat izmantot arī Nida Planfix Fresh ģipša špakteli.
[5] Pielietojums atbilstoši prasībām. Ja attiecībā uz biezumu un / vai kopējo blīvumu tiek izmantots cits izolācijas materiāls, nekā tas, kas minēts tehniskajā specifikācijā (Nida sausās apdares sistēmas - risinājumu katalogs), nepieciešams sazināties ar attiecīgo Siniat tehnisko konsultantu (detalizētas reģionu kartes pieejamas 1092.-1093. lpp.).
Patēriņa standartos nav ņemti vērā materiālie zaudējumi.

PIRMIE TIRGŪ
SAUSĀS BŪVES SISTĒMAS
MARĶĒTA ZĪME CE

Lūdzu, atrodiet mūsu kanālu Siniat Nida
YouTube

nida Siena

Ugunsizturības klase:	Maksimālā akustiskā izolācija:	Maksimālais būves augstums:	Būves svars 1m²:	Saistītā dokumenta numurs:
neattiecas	56 dB	4500 mm	36,0-55,0 kg	ETA 15/0301

Ekspluatācijas īpašību deklarācija:
DoP/Wall System /0001/15.11.2016

SISTĒMAS:
100+15A50

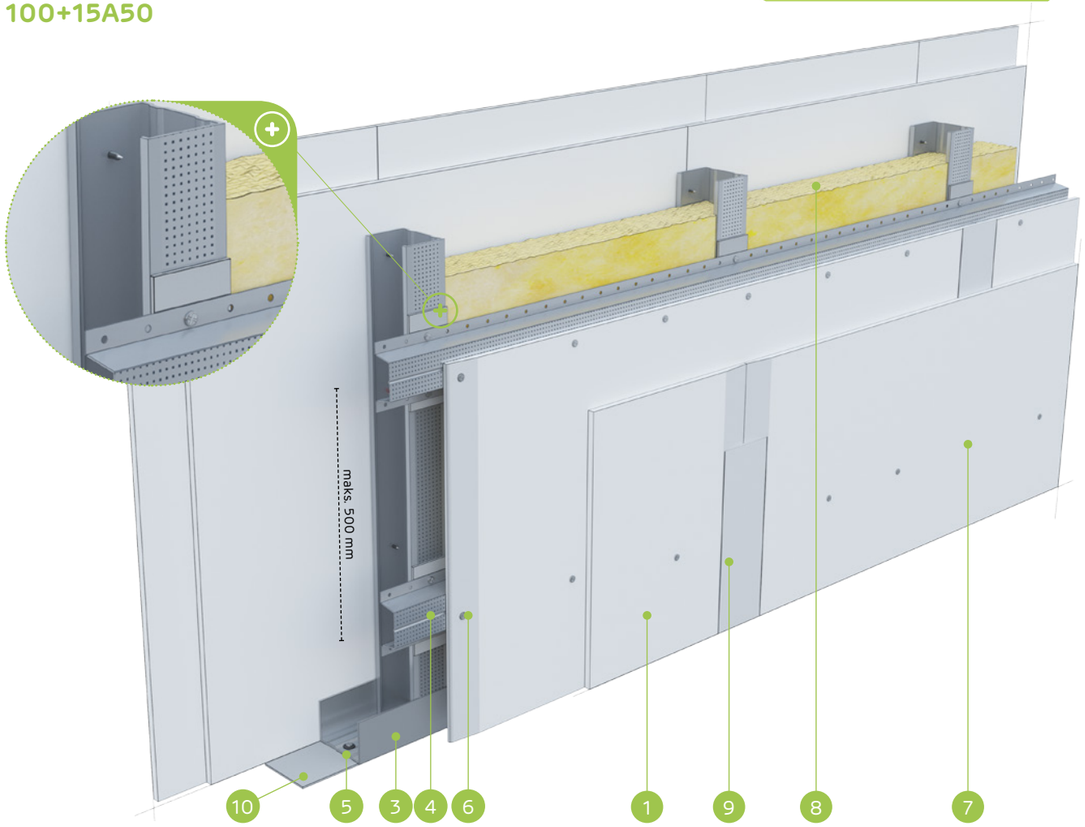

MATERIĀLI:

1. Ģipškartona plāksnes Nida
2. Profils Nida C 50
3. Profils Nida U 50
4. Cepures profils Nida PK48
5. Dībelis Nida
6. Pašurbjošās skrūves Nida 3,5 x 25 mm
7. Pašurbjošās skrūves Nida 3,5 x 35 mm
8. Izolācijas materiāls minerālvate
9. Šuve starp ģipškartona plāksnēm tiek veidota no Nida ģipša masas ar Nida šuvju līmlenti
10. Blīvējošā akustiskās izolācijas lente Nida, platums 50 mm

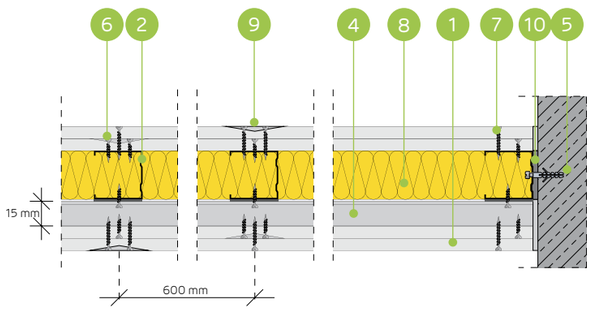

AKUSTISKO STARPSIENU SISTĒMA AR VIENU NIDA C50 + NIDA PK48 KONSTRUKCIJU

TEHNISKIE PARAMETRI

Sienas tips Nida Siena [2]	Režģa konstrukcija	Ģipša plākšņu apšuvums		Izolācijas materiāls				Maksimālais sienas augstums - h [1]	Akustiskā izolācija			Būves svars	Ugunsizturības klase	Izmantošanas kategorija	Īpašā sistēma
				Attiecībā uz skaņas izolāciju		Attiecībā uz ugunsreakciju		Ugunsreakcijas jomā							
	Nida	Nida	Biezums	[mm]	blīvums [kg/m³]	[mm]	blīvums [kg/m³]	[mm]	Rw [dB]	Ra1 [dB]	Ra2 [dB]	[kg]	[min.]	Klase ETAG 003	
100+15A50/Expert	C50+PK48	Expert	2x12,5	50	14,5	-	-	4500	56	52	45	36,0	-	IV	-
100+15A50/Ūdens [3]	C50+PK48	Ūdens	2x12,5	50	14,5	-	-	4500	56	52	45	39,0	-	IV	-
100+15A50/Uguns+	C50+PK48	Uguns Pluss	2x12,5	50	14,5	-	-	4500	56	52	45	44,0	-	IV	-
100+15A50/ÜdensUguns+	C50+PK48	Ūdens Uguns Plusss	2x12,5	50	14,5	-	-	4500	56	52	45	44,0	-	IV	-
100+15A50/Cietā	C50+PK48	Cietā	2x12,5	50	14,5	-	-	4500	56	52	45	55,0	-	IV	●
100+15A50/Hydro	C50+PK48	Hydro	2x12,5	50	14,5	-	-	4500	56	52	45	47,0	-	IV	●
100+15A50/Klusā	C50+PK48	Klusā	2x12,5	50	14,5	-	-	4500	56	52	45	55,0	-	IV	-

[1] Maksimālais augstums saskaņā ar tehnisko atzinumu ITB 1060/11/R12NK.
[2] Eiropas tehniskais novērtējums ETA 15/0301.
[3] Telpās ar relatīvo gaisa mitrumu līdz 85 % stūra sekcijās pret intensīvu ūdens iedarbību ieteicams izmantot Nida Hydro ģipša šķiedru plāksnes (horizontālām un vertikālām virsmām vannas, dušas utt. zonās).

MATERIĀLU PATĒRIŅŠ UZ 1 M² STARPSIENAS NIDA SIENA SISTĒMĀ

Materiāla nosaukums	Mērv.	Sistēmas tips Nida Siena						
		100+15A50/ Expert	100+15A50/ Ūdens	100+15A50/ Uguns+	100+15A50/ ÜdensUguns+	100+15A50/ Cietā	100+15A50/ Hydro	100+15A50/ Klusā
		Materiāla patēriņš uz 1 m²						
Plāksne Nida Expert 12,5 mm	m²	4,0	-	-	-	-	-	-
Plāksne Nida Ūdens 12,5 mm	m²	-	4,0	-	-	-	-	-
Plāksne Nida Uguns Pluss 12,5 mm	m²	-	-	4,0	-	-	-	-
Plāksne Nida Ūdens Uguns Plusss 12,5 mm	m²	-	-	-	4,0	-	-	-
Plāksne Nida Cietā 12,5 mm	m²	-	-	-	-	4,0	-	-
Plāksne Nida Hydro 12,5 mm	m²	-	-	-	-	-	4,0	-
Plāksne Nida Klusā 12,5 mm	m²	-	-	-	-	-	-	4,0
Profils Nida C50	tek.m	1,8	1,8	1,8	1,8	1,8	1,8	1,8
Profils Nida U50	tek.m	0,7	0,7	0,7	0,7	0,7	0,7	0,7
Cepures profils Nida PK48	tek.m	2,0	2,0	2,0	2,0	2,0	2,0	2,0
Dībelis Nida	gab.	0,9	0,9	0,9	0,9	0,9	0,9	0,9
Pašurbjošās skrūves 3,5x9,5/11mm	gab.	3,3	3,3	3,3	3,3	3,3	3,3	3,3
Pašurbjošās skrūves Nida 3,5x25 mm	gab.	8,0	8,0	8,0	8,0	-	-	-
Pašurbjošās skrūves Nida 3,5x35 mm	gab.	24,0	24,0	24,0	24,0	-	-	-
Pašurbjošās skrūves Nida Cietā 35 (3,9x35 mm)	gab.	-	-	-	-	32,0	-	32,0
Pašurbjošās skrūves Nida Hydro C4 3,5x25 mm	gab.	-	-	-	-	-	8,0	-
Pašurbjošās skrūves Nida Hydro C4 3,5x41 mm	gab.	-	-	-	-	-	24,0	-
Līmlente šuvēm Nida	tek.m	2,8	2,8	2,8	2,8	2,8	2,8	2,8
Akustiskās izolācijas līmlente Nida	tek.m	1,1	1,1	1,1	1,1	1,1	1,1	1,1
Ģipša špaktele Nida Start	kg	1,2	1,2	1,2	1,2	-	-	1,2
Ģipša špaktele Nida Finisz	kg	0,2	0,2	0,2	0,2	-	-	0,2
Gatavā špaktelmasa Nida Hydromix [4]	kg	-	-	-	-	1,4	1,4	-
Minerālvate [5]	m²	1,0	1,0	1,0	1,0	1,0	1,0	1,0

[4] Izmantojot ģipša šķiedru plāksnes Nida Cietā, kā alternatīvu varat izmantot arī Nida Planfix Fresh ģipša špakteli.
[5] Pielietojums atbilstoši prasībām. Ja attiecībā uz biezumu un / vai kopējo blīvumu tiek izmantots cits izolācijas materiāls, nekā tas, kas minēts tehniskajā specifikācijā (Nida sausās apdares sistēmas - risinājumu katalogs), nepieciešams sazināties ar attiecīgo Siniat tehnisko konsultantu (detalizētas reģionu kartes pieejamas 1092.-1093. lpp.).
Patēriņa standartos nav ņemti vērā materiālie zaudējumi.

PIRMIE TIRGŪ SAUSĀS BŪVES SISTĒMAS MARĶĒTA ZĪME CE

Lūdzu, atrodiet mūsu kanālu Siniat Nida YouTube

nida Siena

Ugunsizturības klase:	Maksimālā akustiskā izolācija:	Maksimālais būves augstums:	Būves svars 1m²:	Saistītā dokumenta numurs:
neattiecas	55 dB	4500 mm	36,0-55,0 kg	ETA 15/0301

Ekspluatācijas īpašību deklarācija:
DoP/Wall System /0001/15.11.2016

SISTĒMAS:
100+25A50

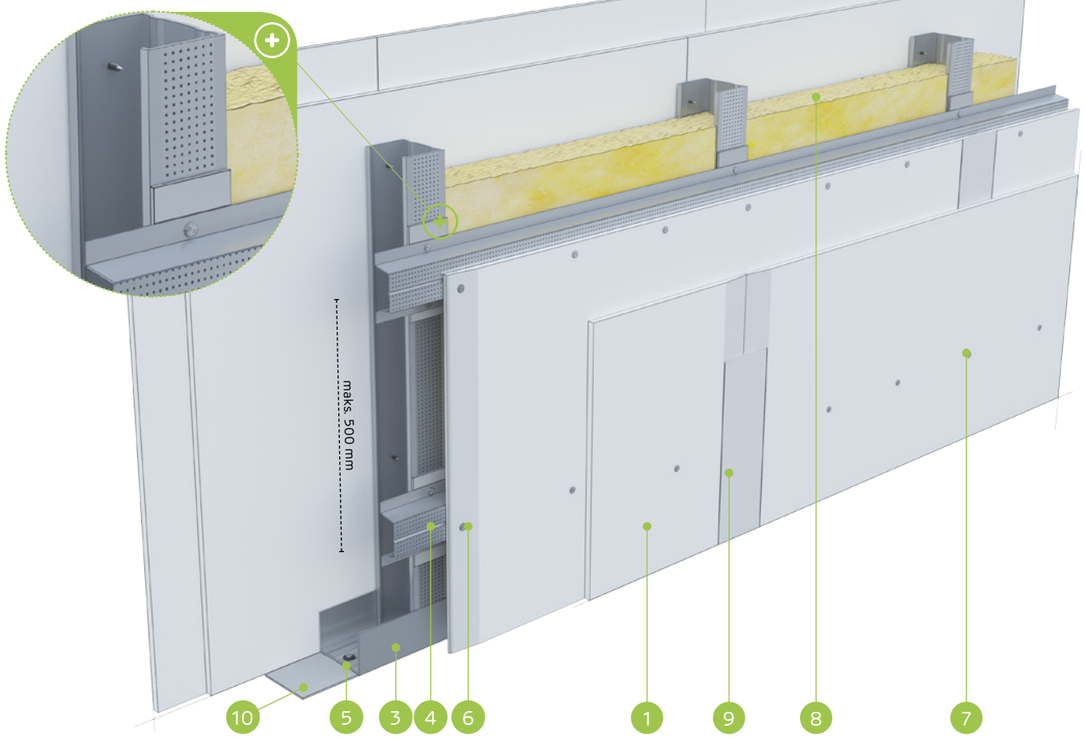

MATERIĀLI:

1. Ģipškartona plāksnes Nida
2. Profils Nida C 50
3. Profils Nida U 50
4. Profils MFC C 50
5. Dībelis Nida
6. Pašurbjošās skrūves Nida 3,5 x 25 mm
7. Pašurbjošās skrūves Nida 3,5 x 35 mm
8. Izolācijas materiāls minerālvate
9. Šuve starp ģipškartona plāksnēm tiek veidota no Nida ģipša masas ar Nida šuvju līmlenti
10. Blīvējošā akustiskās izolācijas lente Nida, platums 50 mm

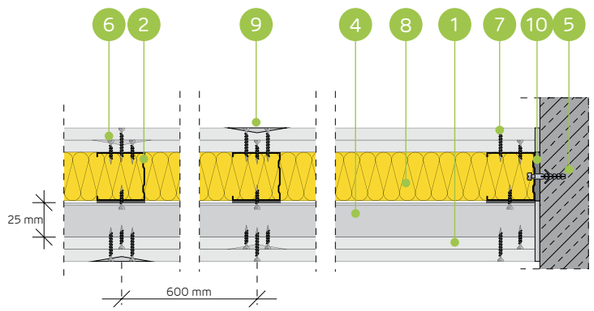

AKUSTISKO STARPSIENU SISTĒMA AR VIENU NIDA C50 + NIDA MFCC50 KONSTRUKCIJU

TEHNISKIE PARAMETRI

Sienas tips Nida Siena [2]	Režģa konstrukcija	Ģipša plākšņu apšuvums		Izolācijas materiāls				Maksimālais sienas augstums - h [1]	Akustiskā izolācija			Būves svars	Ugunsizturības klase	Izmantošanas kategorija	Īpašā sistēma
				Attiecībā uz skaņas izolāciju		Attiecībā uz ugunsreakciju		Ugunsreakcijas jomā							
	Nida	Nida	Biezums	[mm]	blīvums [kg/m³]	[mm]	blīvums [kg/m³]	[mm]	Rw [dB]	Ra1 [dB]	Ra2 [dB]	[kg]	[min.]	Klase ETAG 003	
100+25A50/Expert	C50+MFCC50	Expert	2x12,5	50	14,5	-	-	4500	55	52	45	36,0	-	IV	-
100+25A50/Ūdens [3]	C50+MFCC50	Ūdens	2x12,5	50	14,5	-	-	4500	55	52	45	39,0	-	IV	-
100+25A50/Uguns+	C50+MFCC50	Uguns Pluss	2x12,5	50	14,5	-	-	4500	55	52	45	44,0	-	IV	-
100+25A50/ŪdensUguns+	C50+MFCC50	Ūdens Uguns Plusss	2x12,5	50	14,5	-	-	4500	55	52	45	44,0	-	IV	-
100+25A50/Cietā	C50+MFCC50	Cietā	2x12,5	50	14,5	-	-	4500	55	52	45	55,0	-	IV	●
100+25A50/Hydro	C50+MFCC50	Hydro	2x12,5	50	14,5	-	-	4500	55	52	45	47,0	-	IV	●
100+25A50/Klusā	C50+MFCC50	Klusā	2x12,5	50	14,5	-	-	4500	55	52	45	55,0	-	IV	-

[1] Maksimālais augstums saskaņā ar tehnisko atzinumu ITB 1060/11/R12NK.
[2] Eiropas tehniskais novērtējums ETA 15/0301.
[3] Telpās ar relatīvo gaisa mitrumu līdz 85 % stūra sekcijās pret intensīvu ūdens iedarbību ieteicams izmantot Nida Hydro ģipša šķiedru plāksnes (horizontālām un vertikālām virsmām vannas, dušas utt. zonās).

MATERIĀLU PATĒRIŅŠ UZ 1 M² STARPSIENAS NIDA SIENA SISTĒMĀ

Materiāla nosaukums	Mērv.	Sistēmas tips Nida Siena						
		100+25A50/ Expert	100+25A50/ Ūdens	100+25A50/ Uguns+	100+25A50/ ŪdensUguns+	100+25A50/ Cietā	100+25A50/ Hydro	100+25A50/ Klusā
		Materiāla patēriņš uz 1 m²						
Plāksne Nida Expert 12,5 mm	m²	4,0	-	-	-	-	-	-
Plāksne Nida Ūdens 12,5 mm	m²	-	4,0	-	-	-	-	-
Plāksne Nida Uguns Pluss 12,5 mm	m²	-	-	4,0	-	-	-	-
Plāksne Nida Ūdens Uguns Plusss 12,5 mm	m²	-	-	-	4,0	-	-	-
Plāksne Nida Cietā 12,5 mm	m²	-	-	-	-	4,0	-	-
Plāksne Nida Hydro 12,5 mm	m²	-	-	-	-	-	4,0	-
Plāksne Nida Klusā 12,5 mm	m²	-	-	-	-	-	-	4,0
Profils Nida C50	tek.m	1,8	1,8	1,8	1,8	1,8	1,8	1,8
Profils Nida U50	tek.m	0,7	0,7	0,7	0,7	0,7	0,7	0,7
Profils Nida MFCC50	tek.m	2,0	2,0	2,0	2,0	2,0	2,0	2,0
Dībelis Nida	gab.	0,9	0,9	0,9	0,9	0,9	0,9	0,9
Pašurbjošās skrūves 3,5x9,5/11mm	gab.	3,3	3,3	3,3	3,3	3,3	3,3	3,3
Pašurbjošās skrūves Nida 3,5x25 mm	gab.	8,0	8,0	8,0	8,0	-	-	-
Pašurbjošās skrūves Nida 3,5x35 mm	gab.	24,0	24,0	24,0	24,0	-	-	-
Pašurbjošās skrūves Nida Cietā 35 (3,9x35 mm)	gab.	-	-	-	-	32,0	-	32,0
Pašurbjošās skrūves Nida Hydro C4 3,5x25 mm	gab.	-	-	-	-	-	8,0	-
Pašurbjošās skrūves Nida Hydro C4 3,5x41 mm	gab.	-	-	-	-	-	24,0	-
Līmlente šuvēm Nida	tek.m	2,8	2,8	2,8	2,8	2,8	2,8	2,8
Akustiskās izolācijas līmlente Nida	tek.m	1,1	1,1	1,1	1,1	1,1	1,1	1,1
Ģipša špaktele Nida Start	kg	1,2	1,2	1,2	1,2	-	-	1,2
Ģipša špaktele Nida Finisz	kg	0,2	0,2	0,2	0,2	-	-	0,2
Gatavā špakteļmasa Nida Hydromix [4]	kg	-	-	-	-	1,4	1,4	-
Minerālvate [5]	m²	1,0	1,0	1,0	1,0	1,0	1,0	1,0

[4] Izmantojot ģipša šķiedru plāksnes Nida Cietā, kā alternatīvu varat izmantot arī Nida Planfix Fresh ģipša špakteli.
[5] Pielietojums atbilstoši prasībām. Ja attiecībā uz biezumu un / vai kopējo blīvumu tiek izmantots cits izolācijas materiāls, nekā tas, kas minēts tehniskajā specifikācijā (Nida sausās apdares sistēmas - risinājumu katalogs), nepieciešams sazināties ar attiecīgo Siniat tehnisko konsultantu (detalizētas reģionu kartes pieejamas 1092.-1093. lpp.).
Patēriņa standartos nav ņemti vērā materiālie zaudējumi.

PIRMIE TIRGŪ SAUSĀS BŪVES SISTĒMAS MARĶĒTA ZĪME CE

Lūdzu, atrodiet mūsu kanālu Siniat Nida YouTube

nida Siena

Ugunsizturības klase:	Maksimālā akustiskā izolācija:	Maksimālais būves augstums:	Būves svars 1m²:	Saistītā dokumenta numurs:
neattiecas	59 dB	5500 mm	36,0-55,0 kg	ETA 15/0301

Ekspluatācijas īpašību deklarācija:
DoP/Wall System /0001/15.11.2016

SISTĒMAS:
125+15A75

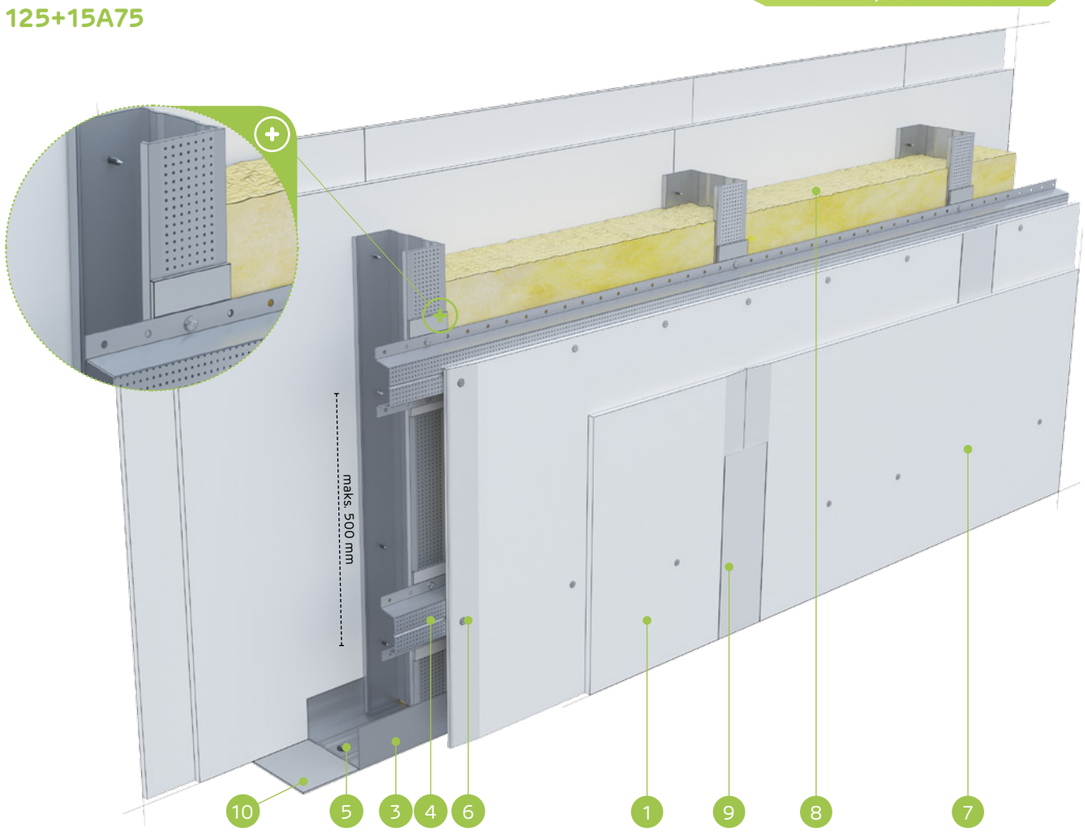

MATERIĀLI:

1. Ģipškartona plāksnes Nida
2. Profils Nida C 75
3. Profils Nida U 75
4. Cepures profils Nida PK48
5. Dībelis Nida
6. Pašurbjošās skrūves Nida 3,5 x 25 mm
7. Pašurbjošās skrūves Nida 3,5 x 35 mm
8. Izolācijas materiāls minerālvate
9. Šuve starp ģipškartona plāksnēm tiek veidota no Nida ģipša masas ar Nida šuvju līmlenti
10. Blīvējošā akustiskās izolācijas lente Nida, platums 50 mm

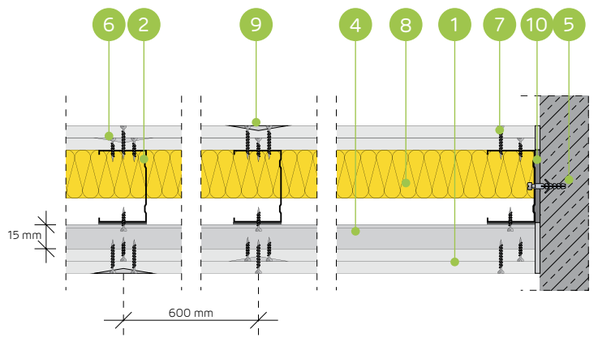

AKUSTISKO STARPSIENU SISTĒMA AR VIENU NIDA C75 + NIDA PK48 KONSTRUKCIJU

TEHNISKIE PARAMETRI

Sienas tips Nida Siena [2]	Režģa konstrukcija	Ģipša plākšņu apšuvums		Izolācijas materiāls				Maksimālais sienas augstums - h [1]	Akustiskā izolācija			Būves svars	Ugunsizturības klase	Izmantošanas kategorija	Īpašā sistēma
				Attiecībā uz skaņas izolāciju		Attiecībā uz ugunsreakciju		Ugunsreakcijas jomā							
	Nida	Nida	Biezums	[mm]	blīvums [kg/m³]	[mm]	blīvums [kg/m³]	[mm]	Rw [dB]	Ra1 [dB]	Ra2 [dB]	[kg]	[min.]	Klase ETAG 003	
125+15A75/Expert	C75+PK48	Expert	2x12,5	75	14,5	-	-	5500	59	56	50	36,0	-	IV	-
125+15A75/Ūdens [3]	C75+PK48	Ūdens	2x12,5	75	14,5	-	-	5500	59	56	50	39,0	-	IV	-
125+15A75/Uguns+	C75+PK48	Uguns Pluss	2x12,5	75	14,5	-	-	5500	59	56	50	44,0	-	IV	-
125+15A75/ÚdensUguns+	C75+PK48	Ūdens Uguns Plusss	2x12,5	75	14,5	-	-	5500	59	56	50	44,0	-	IV	-
125+15A75/Cietā	C75+PK48	Cietā	2x12,5	50	14,5	-	-	5500	59	56	50	55,0	-	IV	●
125+15A75/Hydro	C75+PK48	Hydro	2x12,5	75	14,5	-	-	5500	59	56	50	47,0	-	IV	●
125+15A75/Klusā	C75+PK48	Klusā	2x12,5	75	14,5	-	-	5500	59	56	50	55,0	-	IV	-

[1] Maksimālais augstums saskaņā ar tehnisko atzinumu ITB 1060/11/R12NK.
[2] Eiropas tehniskais novērtējums ETA 15/0301.
[3] Telpās ar relatīvo gaisa mitrumu līdz 85 % stūra sekcijās pret intensīvu ūdens iedarbību ieteicams izmantot Nida Hydro ģipša šķiedru plāksnes (horizontālām un vertikālām virsmām vannas, dušas utt. zonās).

MATERIĀLU PATĒRIŅŠ UZ 1 M² STARPSIENAS NIDA SIENA SISTĒMĀ

Materiāla nosaukums	Mērv.	Sistēmas tips Nida Siena						
		125+15A75/ Expert	125+15A75/ Ūdens	125+15A75/ Uguns+	125+15A75/ ÚdensUguns+	125+15A75/ Cietā	125+15A75/ Hydro	125+15A75/ Klusā
		Materiāla patēriņš uz 1 m²						
Plāksne Nida Expert 12,5 mm	m²	4,0	-	-	-	-	-	-
Plāksne Nida Ūdens 12,5 mm	m²	-	4,0	-	-	-	-	-
Plāksne Nida Uguns Pluss 12,5 mm	m²	-	-	4,0	-	-	-	-
Plāksne Nida Ūdens Uguns Plusss 12,5 mm	m²	-	-	-	4,0	-	-	-
Plāksne Nida Cietā 12,5 mm	m²	-	-	-	-	4,0	-	-
Plāksne Nida Hydro 12,5 mm	m²	-	-	-	-	-	4,0	-
Plāksne Nida Klusā 12,5 mm	m²	-	-	-	-	-	-	4,0
Profils Nida C75	tek.m	1,8	1,8	1,8	1,8	1,8	1,8	1,8
Profils Nida U75	tek.m	0,7	0,7	0,7	0,7	0,7	0,7	0,7
Cepures profils Nida PK48	tek.m	2,0	2,0	2,0	2,0	2,0	2,0	2,0
Dībelis Nida	gab.	0,9	0,9	0,9	0,9	0,9	0,9	0,9
Pašurbjošās skrūves 3,5x9,5/11mm	gab.	3,3	3,3	3,3	3,3	3,3	3,3	3,3
Pašurbjošās skrūves Nida 3,5x25 mm	gab.	8,0	8,0	8,0	8,0	-	-	-
Pašurbjošās skrūves Nida 3,5x35 mm	gab.	24,0	24,0	24,0	24,0	-	-	-
Pašurbjošās skrūves Nida Cietā 35 (3,9x35 mm)	gab.	-	-	-	-	32,0	-	32,0
Pašurbjošās skrūves Nida Hydro C4 3,5x25 mm	gab.	-	-	-	-	-	8,0	-
Pašurbjošās skrūves Nida Hydro C4 3,5x41 mm	gab.	-	-	-	-	-	24,0	-
Līmlente šuvēm Nida	tek.m	2,8	2,8	2,8	2,8	2,8	2,8	2,8
Akustiskās izolācijas līmlente Nida	tek.m	1,1	1,1	1,1	1,1	1,1	1,1	1,1
Ģipša špaktele Nida Start	kg	1,2	1,2	1,2	1,2	-	-	1,2
Ģipša špaktele Nida Finisz	kg	0,2	0,2	0,2	0,2	-	-	0,2
Gatavā špakteļmasa Nida Hydromix [4]	kg	-	-	-	-	1,4	1,4	-
Minerālvate [5]	m²	1,0	1,0	1,0	1,0	1,0	1,0	1,0

[4] Izmantojot ģipša šķiedru plāksnes Nida Cietā, kā alternatīvu varat izmantot arī Nida Planfix Fresh ģipša špakteli.
[5] Pielietojums atbilstoši prasībām. Ja attiecībā uz biezumu un / vai kopējo blīvumu tiek izmantots cits izolācijas materiāls, nekā tas, kas minēts tehniskajā specifikācijā (Nida sausās apdares sistēmas - risinājumu katalogs), nepieciešams sazināties ar attiecīgo Siniat tehnisko konsultantu (detalizētas reģionu kartes pieejamas 1092.-1093. lpp.).
Patēriņa standartos nav ņemti vērā materiālie zaudējumi.

PIRMIE TIRGŪ SAUSĀS BŪVES SISTĒMAS MARĶĒTA ZĪME CE

Lūdzu, atrodiet mūsu kanālu Siniat Nida YouTube

nida Siena

Ugunsizturības klase:	Maksimālā akustiskā izolācija:	Maksimālais būves augstums:	Būves svars 1m²:	Saistītā dokumenta numurs:
neattiecas	60 dB	5500 mm	36,0-56,0 kg	ETA 15/0301

Ekspluatācijas īpašību deklarācija:
DoP/Wall System /0001/15.11.2016

SISTĒMAS:
125+25A75

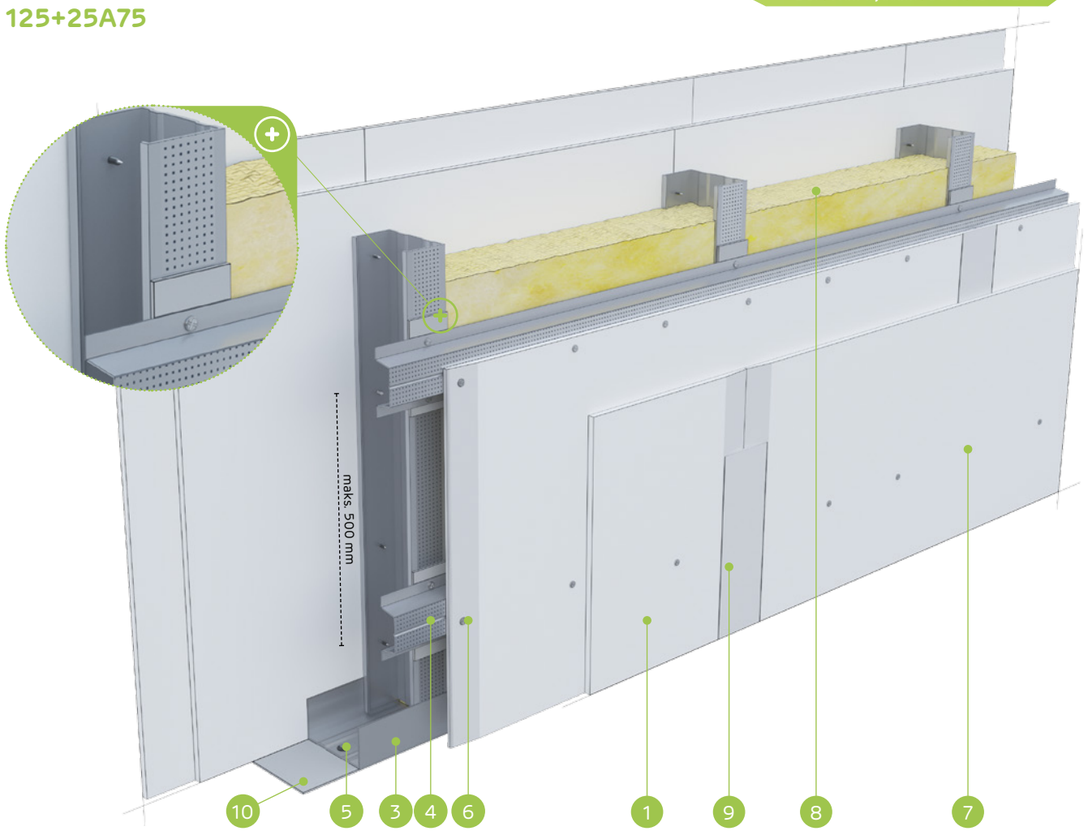

MATERIĀLI:

1. Ģipškartona plāksnes Nida
2. Profils Nida C 75
3. Profils Nida U 75
4. Profils MFC C 50
5. Dībelis Nida
6. Pašurbjošās skrūves Nida 3,5 x 25 mm
7. Pašurbjošās skrūves Nida 3,5 x 35 mm
8. Izolācijas materiāls minerālvate
9. Šuve starp ģipškartona plāksnēm tiek veidota no Nida ģipša masas ar Nida šuvju līmlenti
10. Blīvējošā akustiskās izolācijas lente Nida, platums 50 mm

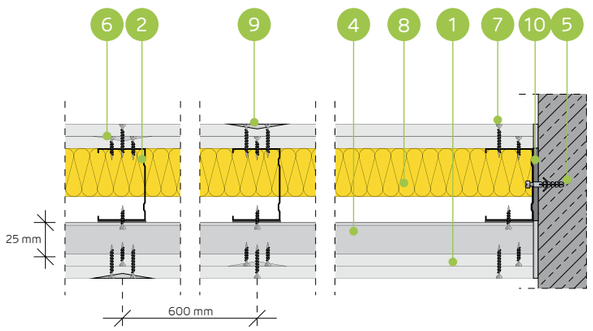

AKUSTISKO STARPSIENU SISTĒMA AR VIENU NIDA C75 + NIDA MFCC50 KONSTRUKCIJU

TEHNISKIE PARAMETRI

Sienas tips Nida Siena [2]	Režģa konstrukcija	Ģipša plākšņu apšuvums		Izolācijas materiāls				Maksimālais sienas augstums - h [1]	Akustiskā izolācija			Būves svars	Ugunsizturības klase	Izmantošanas kategorija	Īpašā sistēma
				Attiecībā uz skaņas izolāciju		Attiecībā uz ugunsreakciju		Ugunsreakcijas jomā							
	Nida	Nida	Biezums	[mm]	blīvums [kg/m³]	[mm]	blīvums [kg/m³]	[mm]	Rw [dB]	Ra1 [dB]	Ra2 [dB]	[kg]	[min.]	Klase ETAG 003	
125+25A75/Expert	C75+MFCC50	Expert	2x12,5	75	14,5	-	-	5500	60	57	51	36,0	-	IV	-
125+25A75/Ūdens [3]	C75+MFCC50	Ūdens	2x12,5	75	14,5	-	-	5500	60	57	51	39,0	-	IV	-
125+25A75/Uguns+	C75+MFCC50	Uguns Pluss	2x12,5	75	14,5	-	-	5500	60	57	51	44,0	-	IV	-
125+25A75/ÚdensUguns+	C75+MFCC50	Ūdens Uguns Plusss	2x12,5	75	14,5	-	-	5500	60	57	51	44,0	-	IV	-
125+25A75/Cietā	C75+MFCC50	Cietā	2x12,5	50	14,5	-	-	5500	60	57	51	56,0	-	IV	●
125+25A75/Hydro	C75+MFCC50	Hydro	2x12,5	75	14,5	-	-	5500	60	57	51	48,0	-	IV	●
125+25A75/Klusā	C75+MFCC50	Klusā	2x12,5	75	14,5	-	-	5500	60	57	51	56,0	-	IV	-

[1] Maksimālais augstums saskaņā ar tehnisko atzinumu ITB 1060/11/R12NK.
[2] Eiropas tehniskais novērtējums ETA 15/0301.
[3] Telpās ar relatīvo gaisa mitrumu līdz 85 % stūra sekcijās pret intensīvu ūdens iedarbību ieteicams izmantot Nida Hydro ģipša šķiedru plāksnes (horizontālām un vertikālām virsmām vannas, dušas utt. zonās).

MATERIĀLU PATĒRIŅŠ UZ 1 M² STARPSIENAS NIDA SIENA SISTĒMĀ

Materiāla nosaukums	Mērv.	Sistēmas tips Nida Siena						
		125+25A75/ Expert	125+25A75/ Ūdens	125+25A75/ Uguns+	125+25A75/ ÚdensUguns+	125+25A75/ Cietā	125+25A75/ Hydro	125+25A75/ Klusā
		Materiāla patēriņš uz 1 m²						
Plāksne Nida Expert 12,5 mm	m²	4,0	-	-	-	-	-	-
Plāksne Nida Ūdens 12,5 mm	m²	-	4,0	-	-	-	-	-
Plāksne Nida Uguns Pluss 12,5 mm	m²	-	-	4,0	-	-	-	-
Plāksne Nida Ūdens Uguns Plusss 12,5 mm	m²	-	-	-	4,0	-	-	-
Plāksne Nida Cietā 12,5 mm	m²	-	-	-	-	4,0	-	-
Plāksne Nida Hydro 12,5 mm	m²	-	-	-	-	-	4,0	-
Plāksne Nida Klusā 12,5 mm	m²	-	-	-	-	-	-	4,0
Profils Nida C75	tek.m	1,8	1,8	1,8	1,8	1,8	1,8	1,8
Profils Nida U75	tek.m	0,7	0,7	0,7	0,7	0,7	0,7	0,7
Profils Nida MFCC50	tek.m	2,0	2,0	2,0	2,0	2,0	2,0	2,0
Dībelis Nida	gab.	0,9	0,9	0,9	0,9	0,9	0,9	0,9
Pašurbjošās skrūves 3,5x9,5/11mm	gab.	3,3	3,3	3,3	3,3	3,3	3,3	3,3
Pašurbjošās skrūves Nida 3,5x25 mm	gab.	8,0	8,0	8,0	8,0	-	-	-
Pašurbjošās skrūves Nida 3,5x35 mm	gab.	24,0	24,0	24,0	24,0	-	-	-
Pašurbjošās skrūves Nida Cietā 35 (3,9x35 mm)	gab.	-	-	-	-	32,0	-	32,0
Pašurbjošās skrūves Nida Hydro C4 3,5x25 mm	gab.	-	-	-	-	-	8,0	-
Pašurbjošās skrūves Nida Hydro C4 3,5x41 mm	gab.	-	-	-	-	-	24,0	-
Līmlente šuvēm Nida	tek.m	2,8	2,8	2,8	2,8	2,8	2,8	2,8
Akustiskās izolācijas līmlente Nida	tek.m	1,1	1,1	1,1	1,1	1,1	1,1	1,1
Ģipša špaktele Nida Start	kg	1,2	1,2	1,2	1,2	-	-	1,2
Ģipša špaktele Nida Finisz	kg	0,2	0,2	0,2	0,2	-	-	0,2
Gatavā špakteļmasa Nida Hydromix [4]	kg	-	-	-	-	1,4	1,4	-
Minerālvate [5]	m²	1,0	1,0	1,0	1,0	1,0	1,0	1,0

[4] Izmantojot ģipša šķiedru plāksnes Nida Cietā, kā alternatīvu varat izmantot arī Nida Planfix Fresh ģipša špakteli.
[5] Pielietojums atbilstoši prasībām. Ja attiecībā uz biezumu un / vai kopējo blīvumu tiek izmantots cits izolācijas materiāls, nekā tas, kas minēts tehniskajā specifikācijā (Nida sausās apdares sistēmas - risinājumu katalogs), nepieciešams sazināties ar attiecīgo Siniat tehnisko konsultantu (detalizētas reģionu kartes pieejamas 1092.-1093. lpp.).
Patēriņa standartos nav ņemti vērā materiālie zaudējumi.

PIRMIE TIRGŪ SAUSĀS BŪVES SISTĒMAS MARĶĒTA ZĪME CE

Lūdzu, atrodiet mūsu kanālu Siniat Nida YouTube

nida Siena

Ugunsizturības klase:	Maksimālā akustiskā izolācija:	Maksimālais būves augstums:	Būves svars 1m²:	Saistītā dokumenta numurs:
neattiecas	60 dB	6500 mm	37,0-56,0 kg	ETA 15/0301

Ekspluatācijas īpašību deklarācija:
DoP/Wall System /0001/15.11.2016

SISTĒMAS:
150+25A100

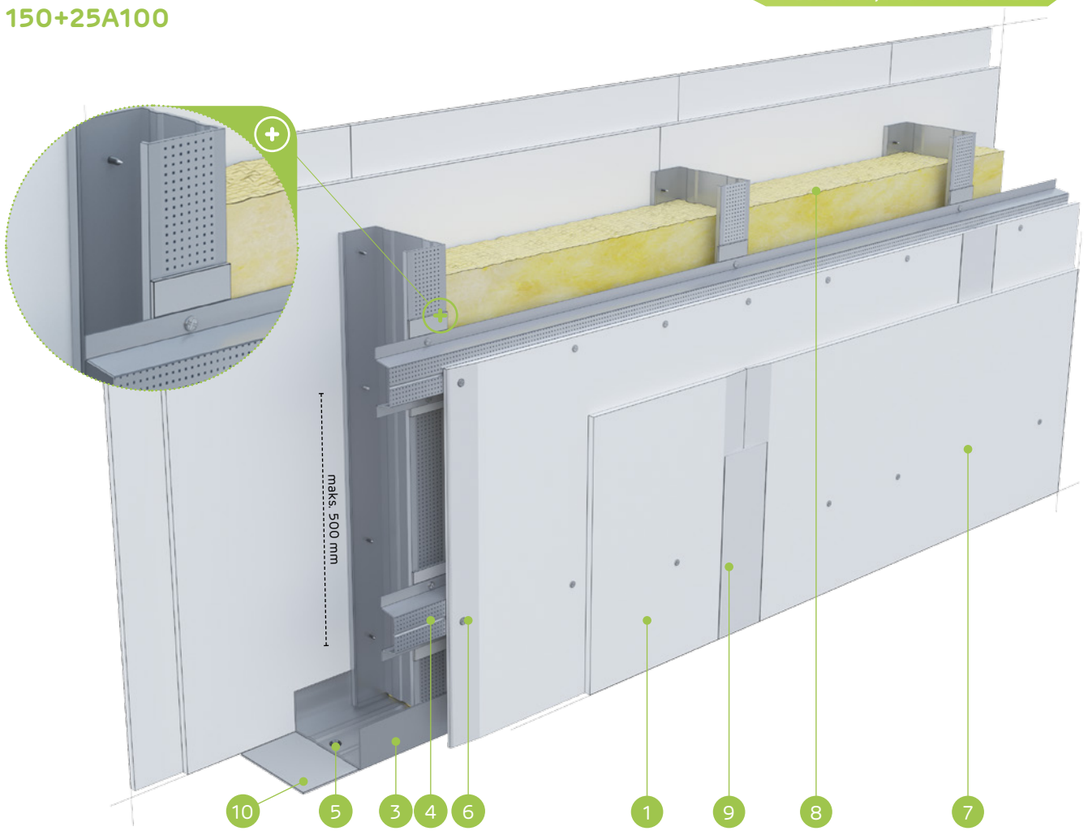

MATERIĀLI:

1. Ģipškartona plāksnes Nida
2. Profils Nida C 100
3. Profils Nida U 100
4. Profils MFC C 50
5. Dībelis Nida
6. Pašurbjošās skrūves Nida 3,5 x 25 mm
7. Pašurbjošās skrūves Nida 3,5 x 35 mm
8. Izolācijas materiāls minerālvate
9. Šuve starp ģipškartona plāksnēm tiek veidota no Nida ģipša masas ar Nida šuvju līmlenti
10. Blīvējošā akustiskās izolācijas lente Nida, platums 50 mm

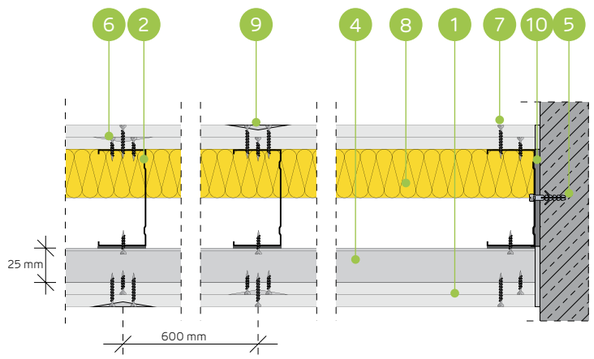

AKUSTISKO STARPSIENU SISTĒMA AR VIENU NIDA C75 + NIDA MFCC50 KONSTRUKCIJU

TEHNISKIE PARAMETRI

Sienas tips Nida Siena [2]	Režģa konstrukcija	Ģipša plāksņu apšuvums		Izolācijas materiāls				Maksimālais sienas augstums - h [1]	Akustiskā izolācija			Būves svars	Ugunsizturības klase	Izmantošanas kategorija	Īpašā sistēma
				Attiecībā uz skaņas izolāciju		Attiecībā uz ugunsreakciju		Ugunsreakcijas jomā							
	Nida	Nida	Biezums	[mm]	blīvums [kg/m³]	[mm]	blīvums [kg/m³]	[mm]	Rw [dB]	Ra1 [dB]	Ra2 [dB]	[kg]	[min.]	Klase ETAG 003	
150+25A100/Expert	C100+MFCC50	Expert	2x12,5	100	14,5	-	-	6500	60	58	51	37,0	-	IV	-
150+25A100/Ūdens [3]	C100+MFCC50	Ūdens	2x12,5	100	14,5	-	-	6500	60	58	51	40,0	-	IV	-
150+25A100/Uguns+	C100+MFCC50	Uguns Pluss	2x12,5	100	14,5	-	-	6500	60	58	51	45,0	-	IV	-
150+25A100/ŪdensUguns+	C100+MFCC50	Ūdens Uguns Plusss	2x12,5	100	14,5	-	-	6500	60	58	51	45,0	-	IV	-
150+25A100/Cietā	C100+MFCC50	Cietā	2x12,5	100	14,5	-	-	6500	60	58	51	56,0	-	IV	●
150+25A100/Hydro	C100+MFCC50	Hydro	2x12,5	100	14,5	-	-	6500	60	58	51	48,0	-	IV	●
150+25A100/Klusā	C100+MFCC50	Klusā	2x12,5	100	14,5	-	-	6500	60	58	51	56,0	-	IV	-

[1] Maksimālais augstums saskaņā ar tehnisko atzinumu ITB 1060/11/R12NK.
[2] Eiropas tehniskais novērtējums ETA 15/0301.
[3] Telpās ar relatīvo gaisa mitrumu līdz 85 % stūra sekcijās pret intensīvu ūdens iedarbību ieteicams izmantot Nida Hydro ģipša šķiedru plāksnes (horizontālām un vertikālām virsmām vannas, dušas utt. zonās).

MATERIĀLU PATĒRIŅŠ UZ 1 M² STARPSIENAS NIDA SIENA SISTĒMĀ

Materiāla nosaukums	Mērv.	Sistēmas tips Nida Siena						
		150+25A100/ Expert	150+25A100/ Ūdens	150+25A100/ Uguns+	150+25A100/ ŪdensUguns+	150+25A100/ Cietā	150+25A100/ Hydro	150+25A100/ Klusā
		Materiāla patēriņš uz 1 m²						
Plāksne Nida Expert 12,5 mm	m²	4,0	-	-	-	-	-	-
Plāksne Nida Ūdens 12,5 mm	m²	-	4,0	-	-	-	-	-
Plāksne Nida Uguns Pluss 12,5 mm	m²	-	-	4,0	-	-	-	-
Plāksne Nida Ūdens Uguns Plusss 12,5 mm	m²	-	-	-	4,0	-	-	-
Plāksne Nida Cietā 12,5 mm	m²	-	-	-	-	4,0	-	-
Plāksne Nida Hydro 12,5 mm	m²	-	-	-	-	-	4,0	-
Plāksne Nida Klusā 12,5 mm	m²	-	-	-	-	-	-	4,0
Profils Nida C100	tek.m	1,8	1,8	1,8	1,8	1,8	1,8	1,8
Profils Nida U100	tek.m	0,7	0,7	0,7	0,7	0,7	0,7	0,7
Profils Nida MFCC50	tek.m	2,0	2,0	2,0	2,0	2,0	2,0	2,0
Dībelis Nida	gab.	0,9	0,9	0,9	0,9	0,9	0,9	0,9
Pašurbjošās skrūves 3,5x9,5/11mm	gab.	3,3	3,3	3,3	3,3	3,3	3,3	3,3
Pašurbjošās skrūves Nida 3,5x25 mm	gab.	8,0	8,0	8,0	8,0	-	-	-
Pašurbjošās skrūves Nida 3,5x35 mm	gab.	24,0	24,0	24,0	24,0	-	-	-
Pašurbjošās skrūves Nida Cietā 35 (3,9x35 mm)	gab.	-	-	-	-	32,0	-	32,0
Pašurbjošās skrūves Nida Hydro C4 3,5x25 mm	gab.	-	-	-	-	-	8,0	-
Pašurbjošās skrūves Nida Hydro C4 3,5x41 mm	gab.	-	-	-	-	-	24,0	-
Līmlente šuvēm Nida	tek.m	2,8	2,8	2,8	2,8	2,8	2,8	2,8
Akustiskās izolācijas līmlente Nida	tek.m	1,1	1,1	1,1	1,1	1,1	1,1	1,1
Ģipša špaktele Nida Start	kg	1,2	1,2	1,2	1,2	-	-	1,2
Ģipša špaktele Nida Finisz	kg	0,2	0,2	0,2	0,2	-	-	0,2
Gatavā špaktelmasa Nida Hydromix [4]	kg	-	-	-	-	1,4	1,4	-
Minerālvate [5]	m²	1,0	1,0	1,0	1,0	1,0	1,0	1,0

[4] Izmantojot ģipša šķiedru plāksnes Nida Cietā, kā alternatīvu varat izmantot arī Nida Planfix Fresh ģipša špakteli.
[5] Pielietojums atbilstoši prasībām. Ja attiecībā uz biezumu un / vai kopējo blīvumu tiek izmantots cits izolācijas materiāls, nekā tas, kas minēts tehniskajā specifikācijā (Nida sausās apdares sistēmas - risinājumu katalogs), nepieciešams sazināties ar attiecīgo Siniat tehnisko konsultantu (detalizētas reģionu kartes pieejamas 1092.-1093. lpp.).
Patēriņa standartos nav ņemti vērā materiālie zaudējumi.

PIRMIE TIRGŪ SAUSĀS BŪVES SISTĒMAS MARĶĒTA ZĪME CE

Lūdzu, atrodiet mūsu kanālu Siniat Nida YouTube

nida Siena

NIDA SIENA SISTĒMAS MAKSIMĀLĀ AUGSTUMA ATLASES TABULAS, IZMANTOJOT ATSTARPJU SABLĪVĒJUMU UN / VAI NESOŠĀS KONSTRUKCIJAS NIDA C50, C75, C100 DUBULTOŠANU BEZ UGUNSIZTURĪBAS

TEHNISKIE PARAMETRI

Sistēmas nosaukums Nida Siena	Nida plākšņu kārtu skaits	Nida konstrukcijas tips		Maksimālais sienas augstums - h [1]		ETAG 003
		Nida profila tips	Nida profilu aksiālais atstatums	1 [2]	2 [3]	
	[mm]		[mm]	[mm]	[mm]	
75A50	12,5	C50/U50	600	3450	2280	II
75A50-400	12,5	C50/U50	400	4250	4000	III
75A50-300	12,5	C50/U50	300	5000	4750	III
75AA50	12,5	2xC50/U50	600	4250	4000	III
75AA50-400	12,5	2xC50/U50	400	4500	4250	IV
75AA50-300	12,5	2xC50/U50	300	5750	5250	IV
80A50	15,0	C50/U50	600	3750	3000	IV
80A50-400	15,0	C50/U50	400	4250	4000	IV
80A50-300	15,0	C50/U50	300	5000	4600	IV
80AA50	15,0	2xC50/U50	600	4500	4200	III
80AA50-400	15,0	2xC50/U50	400	4750	4400	IV
80AA50-300	15,0	2xC50/U50	300	5750	5500	IV
86A50	18,0	C50/U50	600	4000	3250	III
86A50-400	18,0	C50/U50	400	4500	4250	IV
86A50-300	18,0	C50/U50	300	5250	5000	IV
86AA50	18,0	2xC50/U50	600	5000	4750	IV
86AA50-400	18,0	2xC50/U50	400	5250	5000	IV
86AA50-300	18,0	2xC50/U50	300	6000	5750	IV
100A75	12,5	C75/U75	600	4500	3750	III
100A75-400	12,5	C75/U75	400	6000	5500	IV
100A75-300	12,5	C75/U75	300	7000	5500	IV
100AA75	12,5	2xC75/U75	600	6750	6500	IV
100AA75-400	12,5	2xC75/U75	400	7250	7000	IV
100AA75-300	12,5	2xC75/U75	300	7500	7250	IV
105A75	15,0	C75/U75	600	5000	4250	III
105A75-400	15,0	C75/U75	400	6000	5750	IV
105A75-300	15,0	C75/U75	300	7000	6500	IV
105AA75	15,0	2xC75/U75	600	6750	6000	IV
105AA75-400	15,0	2xC75/U75	400	7250	6750	IV
105AA75-300	15,0	2xC75/U75	300	7750	7250	IV
111A75	18,0	C75/U75	600	5000	4500	IV
111A75-400	18,0	C75/U75	400	6250	7750	IV
111A75-300	18,0	C75/U75	300	7250	6750	IV
111AA75	18,0	2xC75/U75	600	7000	6500	IV
111AA75-400	18,0	2xC75/U75	400	7500	7250	IV
111AA75-300	18,0	2xC75/U75	300	8000	7500	IV
125A100	12,5	C100/U100	600	5000	4500	IV
125A100-400	12,5	C100/U100	400	6500	5750	IV
125A100-300	12,5	C100/U100	300	8250	5250	IV
125AA100	12,5	2xC100/U100	600	7750	7000	IV
125AA100-400	12,5	2xC100/U100	400	8250	7250	IV
125AA100-300	12,5	2xC100/U100	300	9000	8000	IV
130A100	15,0	C100/U100	600	5500	4750	IV
130A100-400	15,0	C100/U100	400	7500	6500	IV
130A100-300	15,0	C100/U100	300	8250	7250	IV

[1] Tehniskais atzinums ITB 1060/11/R12NK.
[2] Joma 1 - ietver telpu sienas, kurās uzturas maz cilvēku, piemēram, istabas dzīvokļos, viesnīcās, slimnīcās un citas līdzīgi izmantojamas telpas.
[3] Joma 2 - ietver telpu sienas, kurās uzturas daudzi cilvēku, piemēram, lielas konferenču zāles, skolas klases, auditorijas un citas līdzīgi izmantojamas telpas.

nida Siena

NIDA SIENA SISTĒMAS MAKSIMĀLĀ AUGSTUMA ATLASES TABULAS, IZMANTOJOT ATSTARPJU SABLĪVĒJUMU UN / VAI NESOŠĀS KONSTRUKCIJAS NIDA C50, C75, C100 DUBULTOŠANU BEZ UGUNSIZTURĪBAS

TEHNISKIE PARAMETRI

Sistēmas nosaukums Nida Siena	Nida plākšņu kārtu skaits	Nida konstrukcijas tips		Maksimālais sienas augstums - h [1]		ETAG 003
		Nida profila tips	Nida profilu aksiālais atstatums	1 [2]	2 [3]	
	[mm]		[mm]	[mm]	[mm]	
130AA100	15,0	2xC100/U100	600	7750	7250	IV
130AA100-400	15,0	2xC100/U100	400	8250	7750	IV
130AA100-300	15,0	2xC100/U100	300	9000	8250	IV
136A100	18,0	C100/U100	600	6000	5250	IV
136A100-400	18,0	C100/U100	400	8000	7250	IV
136A100-300	18,0	C100/U100	300	8750	7750	IV
136AA100	18,0	2xC100/U100	600	8250	7750	IV
136AA100-400	18,0	2xC100/U100	400	8750	8500	IV
136AA100-300	18,0	2xC100/U100	300	9750	9000	IV
100A50	2x12,5	C50/U50	600	4500	3750	III/IV
100A50-400	2x12,5	C50/U50	400	5000	4500	IV
100A50-300	2x12,5	C50/U50	300	5750	5000	IV
100AA50	2x12,5	2xC50/U50	600	5500	5000	IV
100AA50-400	2x12,5	2xC50/U50	400	5750	5250	IV
100AA50-300	2x12,5	2xC50/U50	300	6750	6250	IV
125A75	2x12,5	C75/U75	600	5500	5000	IV
125A75-400	2x12,5	C75/U75	400	7000	6500	IV
125A75-300	2x12,5	C75/U75	300	8000	7000	IV
125AA75	2x12,5	2xC75/U75	600	7500	7000	IV
125AA75-400	2x12,5	2xC75/U75	400	8000	7250	IV
125AA75-300	2x12,5	2xC75/U75	300	8500	7500	IV
150A100	2x12,5	C100/U100	600	6500	5750	IV
150A100-400	2x12,5	C100/U100	400	8250	7250	IV
150A100-300	2x12,5	C100/U100	300	9000	8500	IV
150AA100	2x12,5	2xC100/U100	600	9000	8000	IV
150AA100-400	2x12,5	2xC100/U100	400	10250	9250	IV
150AA100-300	2x12,5	2xC100/U100	300	11000	10000	IV
125A50	3x12,5	C50/U50	600	4500	3750	IV
125A50-400	3x12,5	C50/U50	400	5000	4500	IV
125A50-300	3x12,5	C50/U50	300	5750	5000	IV
125AA50	3x12,5	2xC50/U50	600	5500	5000	IV
125AA50-400	3x12,5	2xC50/U50	400	5750	5250	IV
125AA50-300	3x12,5	2xC50/U50	300	6750	6250	IV
150A75	3x12,5	C75/U75	600	5500	5000	IV
150A75-400	3x12,5	C75/U75	400	7000	6500	IV
150A75-300	3x12,5	C75/U75	300	8000	7000	IV
150AA75	3x12,5	2xC75/U75	600	7500	7000	IV
150AA75-400	3x12,5	2xC75/U75	400	8000	7250	IV
150AA75-300	3x12,5	2xC75/U75	300	8500	7500	IV
175A100	3x12,5	C100/U100	600	6500	5750	IV
175A100-400	3x12,5	C100/U100	400	8250	7250	IV
175A100-300	3x12,5	C100/U100	300	9000	8500	IV
175AA100	3x12,5	2xC100/U100	600	9000	8000	IV
175AA100-400	3x12,5	2xC100/U100	400	10250	9250	IV
175AA100-300	3x12,5	2xC100/U100	300	11000	10000	IV

[1] Tehniskais atzinums ITB 1060/11/R12NK.
[2] Joma 1 - ietver telpu sienas, kurās uzturas maz cilvēku, piemēram, istabas dzīvokļos, viesnīcās, slimnīcās un citas līdzīgi izmantojamas telpas.
[3] Joma 2 - ietver telpu sienas, kurās uzturas daudzi cilvēku, piemēram, lielas konferenču zāles, skolas klases, auditorijas un citas līdzīgi izmantojamas telpas.

PIRMIE TIRGŪ
SAUSĀS BŪVES SISTĒMAS
MARĶĒTA ZĪME CE

Lūdzu, atrodiet mūsu
kanālu Siniat Nida
YouTube

nida Siena

Ugunsizturības klase:	Maksimālā akustiskā izolācija:	Maksimālais būves augstums:	Būves svars 1m²:	Saistītā dokumenta numurs:
(R)EI60 (R)EI120	62 dB	4500 mm	37,0-56,0 kg	ETA 15/0301

Ekspluatācijas īpašību deklarācija:
DoP/Wall System /0002/15.11.2016

SISTĒMAS:
155B50

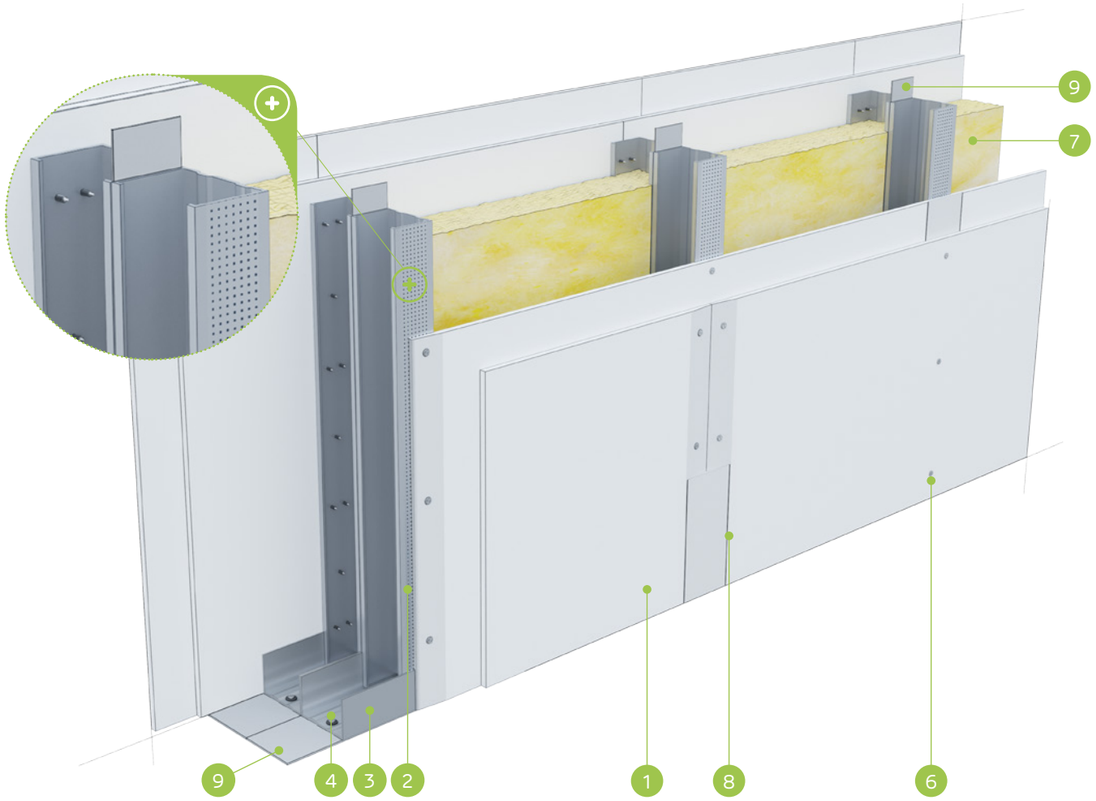

MATERIĀLI:

1. Ģipškartona plāksnes Nida
2. Profils Nida C 50
3. Profils Nida U 50
4. Dībelis Nida
5. Pašurbjošās skrūves Nida 3,5 x 25 mm
6. Pašurbjošās skrūves Nida 3,5 x 35 mm
7. Izolācijas materiāls minerālvate
8. Šuve starp ģipškartona plāksnēm tiek veidota no Nida ģipša masas ar Nida šuvju līmlenti
9. Blīvējošā akustiskās izolācijas lente Nida, platums 50 mm

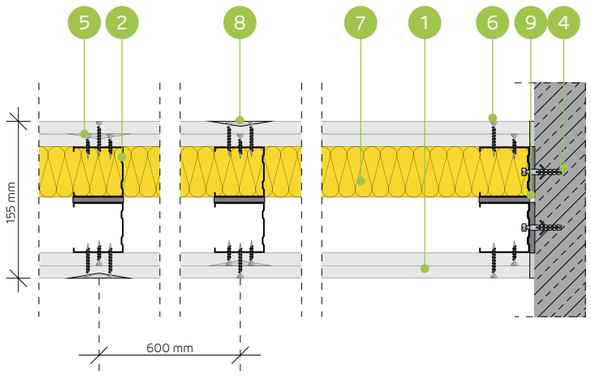

STARPSIENU SISTĒMA AR DIVRINDU NIDA C50 KONSTRUKCIJU

TEHNISKIE PARAMETRI

Sienas tips Nida Siena [2]	Režģa konstrukcija	Ģipša plākšņu apšuvums		Izolācijas materiāls				Maksimālais sienas augstums - h [1]	Akustiskā izolācija			Būves svars	Ugunsizturības klase	Izmantošanas kategorija	Īpašā sistēma
				Attiecībā uz skaņas izolāciju		Attiecībā uz ugunsreakciju		Ugunsreakcijas jomā							
	Nida	Nida	Biezums	[mm]	blīvums [kg/m³]	[mm]	blīvums [kg/m³]	[mm]	Rw [dB]	Ra1 [dB]	Ra2 [dB]	[kg]	[min.]	Klase ETAG 003	
155B50/Expert	C50+C50	Expert	2x12,5	2x50	14,5	50	10,0	4500	62	60	55	37,0	(R)EI60	IV	-
155B50/Ūdens [3]	C50+C50	Ūdens	2x12,5	2x50	14,5	50	10,0	4500	62	60	55	40,0	(R)EI60	IV	-
155B50/Uguns+	C50+C50	Uguns Pluss	2x12,5	2x50	14,5	50	30,0	4500	62	60	55	45,0	(R)EI120	IV	-
155B50/ŪdensUguns+	C50+C50	Ūdens Uguns Plusss	2x12,5	2x50	14,5	50	30,0	4500	62	60	55	45,0	(R)EI120	IV	-
155B50/Cietā	C50+C50	Cietā	2x12,5	2x50	14,5	50	30,0	4500	65	63	60	56,0	(R)EI120	IV	●
155B50/Hydro	C50+C50	Hydro	2x12,5	2x50	14,5	50	50,0	4500	62	60	55	48,0	(R)EI120	IV	●
155B50/Klusā	C50+C50	Klusā	2x12,5	2x50	14,5	50	30,0	4500	69	67	63	56,0	(R)EI120	IV	-

[1] Maksimālais augstums saskaņā ar tehnisko atzinumu ITB 1060/11/R12NK.
[2] Eiropas tehniskais novērtējums ETA 15/0301. Augstāku prasību gadījumā attiecībā uz maksimālo augstumu ir atļauts veikt nesošās konstrukcijas sablīvēšanu līdz 400 mm un 300 mm.
[3] Telpās ar relatīvo gaisa mitrumu līdz 85 % stūra sekcijās pret intensīvu ūdens iedarbību ieteicams izmantot Nida Hydro ģipša šķiedru plāksnes (horizontālām un vertikālām virsmām vannas, dušas utt. zonās).
Siniat tehnoloģijas ugunsdrošo starpsienu sistēmas darbojas kā ugunsdrošas barjeras uguns iedarbības gadījumā abās pusēs.

MATERIĀLU PATĒRIŅŠ UZ 1 M² STARPSIENAS NIDA SIENA SISTĒMĀ

Materiāla nosaukums	Mērv.	Sistēmas tips Nida Siena						
		155B50/Expert	155B50/Ūdens	155B50/ Uguns+	155B50/ ŪdensUguns+	155B50/Cietā	155B50/Hydro	155B50/Klusā
		Materiāla patēriņš uz 1 m²						
Plāksne Nida Expert 12,5 mm	m²	4,0	-	-	-	-	-	-
Plāksne Nida Ūdens 12,5 mm	m²	-	4,0	-	-	-	-	-
Plāksne Nida Uguns Pluss 12,5 mm	m²	-	-	4,0	-	-	-	-
Plāksne Nida Ūdens Uguns Plusss 12,5 mm	m²	-	-	-	4,0	-	-	-
Plāksne Nida Cietā 12,5 mm	m²	-	-	-	-	4,0	-	-
Plāksne Nida Hydro 12,5 mm	m²	-	-	-	-	-	4,0	-
Plāksne Nida Klusā 12,5 mm	m²	-	-	-	-	-	-	4,0
Profils Nida C50	tek.m	3,6	3,6	3,6	3,6	3,6	3,6	3,6
Profils Nida U50	tek.m	1,4	1,4	1,4	1,4	1,4	1,4	1,4
Dībelis Nida	gab.	1,6	1,6	1,6	1,6	1,6	1,6	1,6
Pašurbjošās skrūves Nida 3,5x25 mm	gab.	8,0	8,0	8,0	8,0	-	-	-
Pašurbjošās skrūves Nida 3,5x35 mm	gab.	24,0	24,0	24,0	24,0	-	-	-
Pašurbjošās skrūves Nida Cietā 35 (3,9x35 mm)	gab.	-	-	-	-	32,0	-	32,0
Pašurbjošās skrūves Nida Hydro C4 3,5x25 mm	gab.	-	-	-	-	-	8,0	-
Pašurbjošās skrūves Nida Hydro C4 3,5x41 mm	gab.	-	-	-	-	-	24,0	-
Līmlente šuvēm Nida	tek.m	2,8	2,8	2,8	2,8	2,8	2,8	2,8
Akustiskās izolācijas līmlente Nida	tek.m	2,4	2,4	2,4	2,4	2,4	2,4	2,4
Ģipša špaktele Nida Start	kg	1,2	1,2	1,2	1,2	-	-	1,2
Ģipša špaktele Nida Finisz	kg	0,2	0,2	0,2	0,2	-	-	0,2
Gatavā špaktelmasa Nida Hydromix [4]	kg	-	-	-	-	1,4	1,4	-
Minerālvate [5]	m²	2,0	2,0	2,0	2,0	2,0	2,0	2,0

[4] Izmantojot ģipša šķiedru plāksnes Nida Cietā, kā alternatīvu varat izmantot arī Nida Planfix Fresh ģipša špakteli.
[5] Pielietojums atbilstoši prasībām. Ja attiecībā uz biezumu un / vai kopējo blīvumu tiek izmantots cits izolācijas materiāls, nekā tas, kas minēts tehniskajā specifikācijā (Nida sausās apdares sistēmas - risinājumu katalogs), nepieciešams sazināties ar attiecīgo Siniat tehnisko konsultantu (detalizētas reģionu kartes pieejamas 1092.-1093. lpp.).
Patēriņa standartos nav ņemti vērā materiālie zaudējumi.

PIRMIE TIRGŪ SAUSĀS BŪVES SISTĒMAS MARĶĒTA ZĪME CE

Lūdzu, atrodiet mūsu kanālu Siniat Nida YouTube

nida Siena

Ugunsizturības klase:	Maksimālā akustiskā izolācija:	Maksimālais būves augstums:	Būves svars 1m²:	Saistītā dokumenta numurs:
(R)EI60 (R)EI120	neattiecas	5500 mm	39,0-59,0 kg	ETA 15/0301

Ekspluatācijas īpašību deklarācija:
DoP/Wall System /0002/15.11.2016

SISTĒMAS:
155BB50

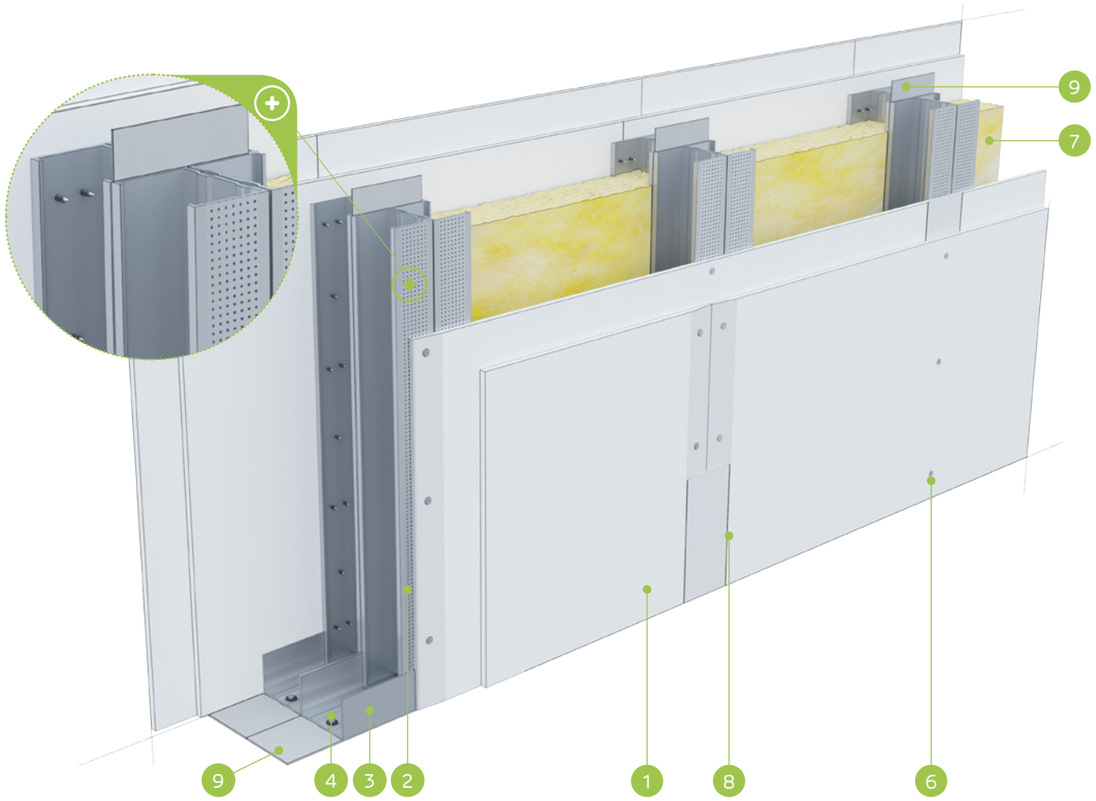

MATERIĀLI:

1. Ģipškartona plāksnes Nida
2. Profils Nida C 50 (dubultais)
3. Profils Nida U 50
4. Dībelis Nida
5. Pašurbjošās skrūves Nida 3,5 x 25 mm
6. Pašurbjošās skrūves Nida 3,5 x 35 mm
7. Izolācijas materiāls minerālvate
8. Šuve starp ģipškartona plāksnēm tiek veidota no Nida ģipša masas ar Nida šuvju līmlenti
9. Blīvējošā akustiskās izolācijas lente Nida, platums 50 mm

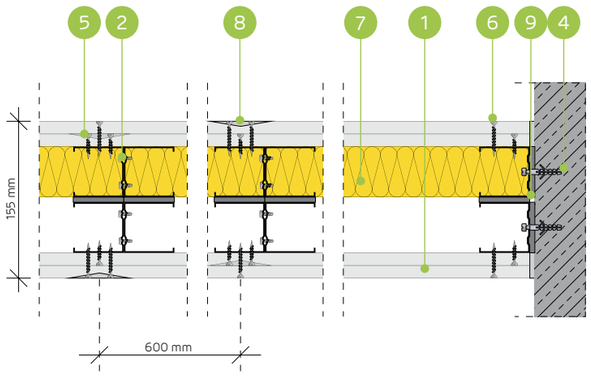

STARPSIENU SISTĒMA AR DUBULTO DIVRINDU NIDA C50 KONSTRUKCIJU

TEHNISKIE PARAMETRI

Sienas tips Nida Siena [2]	Režģa konstrukcija	Ģipša plākšņu apšuvums		Izolācijas materiāls				Maksimālais sienas augstums - h [1]	Akustiskā izolācija			Būves svars	Ugunsizturības klase	Izmantošanas kategorija	Īpašā sistēma
				Attiecībā uz skaņas izolāciju		Attiecībā uz ugunsreakciju		Ugunsreakcijas jomā							
	Nida	Nida	Biezums	[mm]	blīvums [kg/m³]	[mm]	blīvums [kg/m³]	[mm]	Rw [dB]	Ra1 [dB]	Ra2 [dB]	[kg]	[min.]	Klase ETAG 003	
155BB50/Expert	2xC50+2xC50	Expert	2x12,5	-	-	50	10,0	5500	-	-	-	39,0	(R)EI60	IV	-
155BB50/Ūdens [3]	2xC50+2xC50	Ūdens	2x12,5	-	-	50	10,0	5500	-	-	-	42,0	(R)EI60	IV	-
155BB50/Uguns+	2xC50+2xC50	Uguns Pluss	2x12,5	-	-	50	30,0	5500	-	-	-	47,0	(R)EI120	IV	-
155BB50/ÚdensUguns+	2xC50+2xC50	Ūdens Uguns Plusss	2x12,5	-	-	50	30,0	5500	-	-	-	47,0	(R)EI120	IV	-
155BB50/Cietā	2xC50+2xC50	Cietā	2x12,5	-	-	50	30,0	5500	-	-	-	59,0	(R)EI120	IV	●
155BB50/Hydro	2xC50+2xC50	Hydro	2x12,5	-	-	50	50,0	5500	-	-	-	51,0	(R)EI120	IV	●
155BB50/Klusā	2xC50+2xC50	Klusā	2x12,5	-	-	50	30,0	5500	-	-	-	59,0	(R)EI120	IV	-

[1] Maksimālais augstums saskaņā ar tehnisko atzinumu ITB 1060/11/R12NK.
[2] Eiropas tehniskais novērtējums ETA 15/0301. Augstāku prasību gadījumā attiecībā uz maksimālo augstumu ir atļauts veikt nesošās konstrukcijas sablīvēšanu līdz 400 mm un 300 mm.
[3] Telpās ar relatīvo gaisa mitrumu līdz 85 % stūra sekcijās pret intensīvu ūdens iedarbību ieteicams izmantot Nida Hydro ģipša šķiedru plāksnes (horizontālām un vertikālām virsmām vannas, dušas utt. zonās).
Siniat tehnoloģijas ugunsdrošo starpsienu sistēmas darbojas kā ugunsdrošas barjeras uguns iedarbības gadījumā abās pusēs.

MATERIĀLU PATĒRIŅŠ UZ 1 M² STARPSIENAS NIDA SIENA SISTĒMĀ

Materiāla nosaukums	Mērv.	Sistēmas tips Nida Siena						
		155BB50/ Expert	155BB50/ Ūdens	155BB50/ Uguns+	155BB50/ ÚdensUguns+	155BB50/Cietā	155BB50/Hydro	155BB50/Klusā
		Materiāla patēriņš uz 1 m²						
Plāksne Nida Expert 12,5 mm	m²	4,0	-	-	-	-	-	-
Plāksne Nida Ūdens 12,5 mm	m²	-	4,0	-	-	-	-	-
Plāksne Nida Uguns Pluss 12,5 mm	m²	-	-	4,0	-	-	-	-
Plāksne Nida Ūdens Uguns Plusss 12,5 mm	m²	-	-	-	4,0	-	-	-
Plāksne Nida Cietā 12,5 mm	m²	-	-	-	-	4,0	-	-
Plāksne Nida Hydro 12,5 mm	m²	-	-	-	-	-	4,0	-
Plāksne Nida Klusā 12,5 mm	m²	-	-	-	-	-	-	4,0
Profils Nida C50	tek.m	7,2	7,2	7,2	7,2	7,2	7,2	7,2
Profils Nida U50	tek.m	1,4	1,4	1,4	1,4	1,4	1,4	1,4
Dībelis Nida	gab.	1,6	1,6	1,6	1,6	1,6	1,6	1,6
Pašurbjošās skrūves 3,5x9,5/11mm	gab.	12,0	12,0	12,0	12,0	12,0	12,0	12,0
Pašurbjošās skrūves Nida 3,5x25 mm	gab.	8,0	8,0	8,0	8,0	-	-	-
Pašurbjošās skrūves Nida 3,5x35 mm	gab.	24,0	24,0	24,0	24,0	-	-	-
Pašurbjošās skrūves Nida Cietā 35 (3,9x35 mm)	gab.	-	-	-	-	32,0	-	32,0
Pašurbjošās skrūves Nida Hydro C4 3,5x25 mm	gab.	-	-	-	-	-	8,0	-
Pašurbjošās skrūves Nida Hydro C4 3,5x41 mm	gab.	-	-	-	-	-	24,0	-
Līmlente šuvēm Nida	tek.m	2,8	2,8	2,8	2,8	2,8	2,8	2,8
Akustiskās izolācijas līmlente Nida	tek.m	2,4	2,4	2,4	2,4	2,4	2,4	2,4
Ģipša špaktele Nida Start	kg	1,2	1,2	1,2	1,2	-	-	1,2
Ģipša špaktele Nida Finisz	kg	0,2	0,2	0,2	0,2	-	-	0,2
Gatavā špaktelmasa Nida Hydromix [4]	kg	-	-	-	-	1,4	1,4	-
Minerālvate [5]	m²	2,0	2,0	2,0	2,0	2,0	2,0	2,0

[4] Izmantojot ģipša šķiedru plāksnes Nida Cietā, kā alternatīvu varat izmantot arī Nida Planfix Fresh ģipša špakteli.
[5] Pielietojums atbilstoši prasībām. Ja attiecībā uz biezumu un / vai kopējo blīvumu tiek izmantots cits izolācijas materiāls, nekā tas, kas minēts tehniskajā specifikācijā (Nida sausās apdares sistēmas - risinājumu katalogs), nepieciešams sazināties ar attiecīgo Siniat tehnisko konsultantu (detalizētas reģionu kartes pieejamas 1092.-1093. lpp.).
Patēriņa standartos nav ņemti vērā materiālie zaudējumi.

PIRMIE TIRGŪ
SAUSĀS BŪVES SISTĒMAS
MARĶĒTA ZĪME CE

Lūdzu, atrodiet mūsu kanālu Siniat Nida
YouTube

nida Siena

Ugunsizturības klase:	Maksimālā akustiskā izolācija:	Maksimālais būves augstums:	Būves svars 1m²:	Saistītā dokumenta numurs:
(R)EI60 (R)EI120	69 dB	6000 mm	37,0-57,0 kg	ETA 15/0301

Ekspluatācijas īpašību deklarācija:
DoP/Wall System /0002/15.11.2016

SISTĒMAS:
205B75

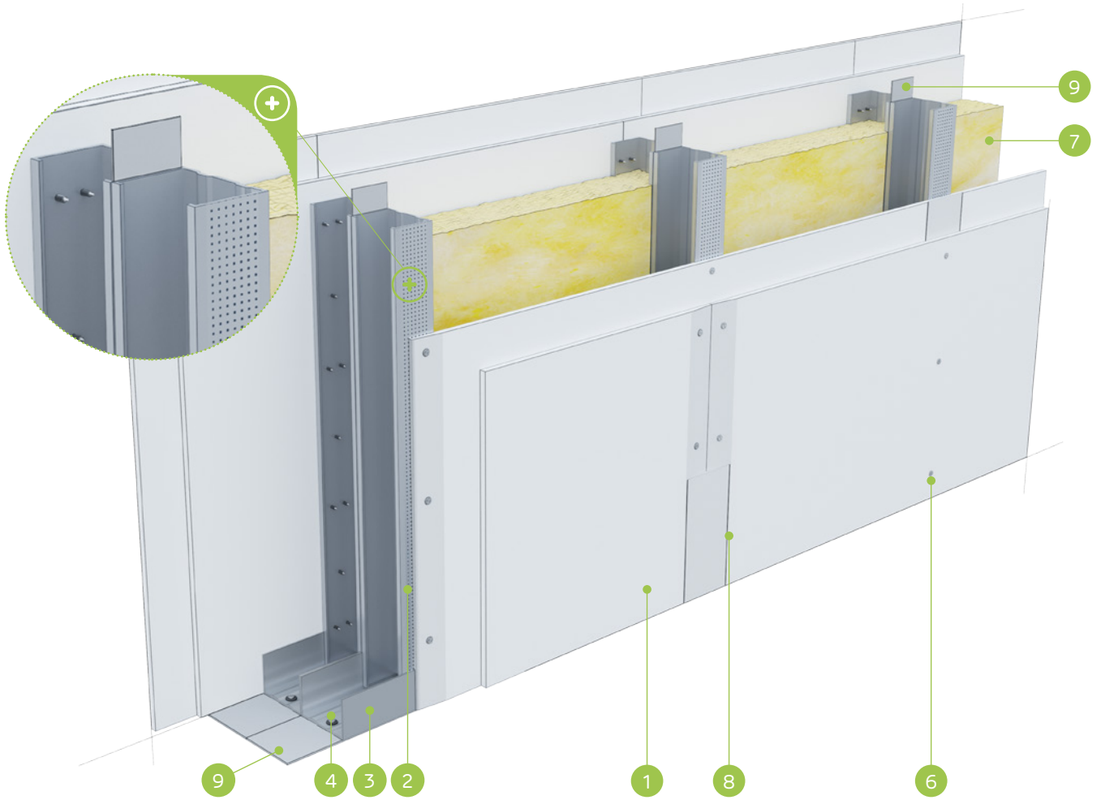

MATERIĀLI:

1. Ģipškartona plāksnes Nida
2. Profils Nida C 75
3. Profils Nida U 75
4. Dībelis Nida
5. Pašurbjošās skrūves Nida 3,5 x 25 mm
6. Pašurbjošās skrūves Nida 3,5 x 35 mm
7. Izolācijas materiāls minerālvate
8. Šuve starp ģipškartona plāksnēm tiek veidota no Nida ģipša masas ar Nida šuvju līmlenti
9. Blīvējošā akustiskās izolācijas lente Nida, platums 70 mm

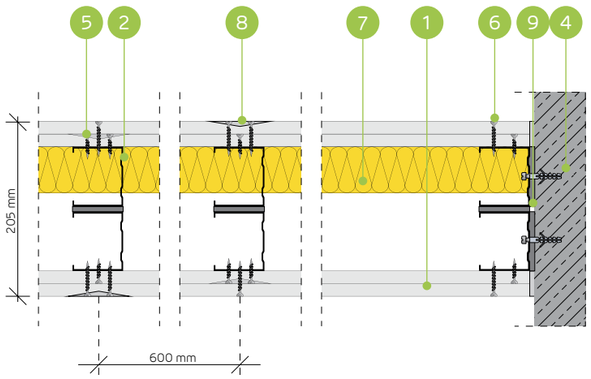

STARPSIENU SISTĒMA AR DIVRINDU NIDA C75 KONSTRUKCIJU

TEHNISKIE PARAMETRI

Sienas tips Nida Siena [2]	Režģa konstrukcija	Ģipša plākšņu apšuvums		Izolācijas materiāls				Maksimālais sienas augstums - h [1]	Akustiskā izolācija			Būves svars	Ugunsizturības klase	Izmantošanas kategorija	Īpašā sistēma
				Attiecībā uz skaņas izolāciju		Attiecībā uz ugunsreakciju		Ugunsreakcijas jomā							
	Nida	Nida	Biezums	[mm]	blīvums [kg/m³]	[mm]	blīvums [kg/m³]	[mm]	Rw [dB]	Ra1 [dB]	Ra2 [dB]	[kg]	[min.]	Klase ETAG 003	
205B75/Expert	C75+C75	Expert	2x12,5	2x50	12,0	50	10,0	6000	64	62	55	37,0	(R)EI60	IV	-
205B75/Ūdens [3]	C75+C75	Ūdens	2x12,5	2x50	12,0	50	10,0	6000	64	62	55	40,0	(R)EI60	IV	-
205B75/Uguns+	C75+C75	Uguns Pluss	2x12,5	2x50	12,0	50	30,0	6000	64	62	55	45,0	(R)EI120	IV	-
205B75/ŪdensUguns+	C75+C75	Ūdens Uguns Plusss	2x12,5	2x50	12,0	50	30,0	6000	64	62	55	45,0	(R)EI120	IV	-
205B75/Cietā	C75+C75	Cietā	2x12,5	2x75	14,5	50	30,0	6000	67	66	62	57,0	(R)EI120	IV	●
205B75/Hydro	C75+C75	Hydro	2x12,5	2x50	12,0	50	50,0	6000	64	62	55	49,0	(R)EI120	IV	●
205B75/Klusā	C75+C75	Klusā	2x12,5	2x75	14,5	50	30,0	6000	69	67	63	57,0	(R)EI120	IV	-

[1] Maksimālais augstums saskaņā ar tehnisko atzinumu ITB 1060/11/R12NK.
[2] Eiropas tehniskais novērtējums ETA 15/0301. Augstāku prasību gadījumā attiecībā uz maksimālo augstumu ir atļauts veikt nesošās konstrukcijas sablīvēšanu līdz 400 mm un 300 mm.
[3] Telpās ar relatīvo gaisa mitrumu līdz 85 % stūra sekcijās pret intensīvu ūdens iedarbību ieteicams izmantot Nida Hydro ģipša šķiedru plāksnes (horizontālām un vertikālām virsmām vannas, dušas utt. zonās).
Siniat tehnoloģijas ugunsdrošo starpsienu sistēmas darbojas kā ugunsdrošas barjeras uguns iedarbības gadījumā abās pusēs.

MATERIĀLU PATĒRIŅŠ UZ 1 M² STARPSIENAS NIDA SIENA SISTĒMĀ

Materiāla nosaukums	Mērv.	Sistēmas tips Nida Siena						
		205B75/Expert	205B75/Ūdens	205B75/ Uguns+	205B75/ ŪdensUguns+	205B75/Cietā	205B75/Hydro	205B75/Klusā
		Materiāla patēriņš uz 1 m²						
Plāksne Nida Expert 12,5 mm	m²	4,0	-	-	-	-	-	-
Plāksne Nida Ūdens 12,5 mm	m²	-	4,0	-	-	-	-	-
Plāksne Nida Uguns Pluss 12,5 mm	m²	-	-	4,0	-	-	-	-
Plāksne Nida Ūdens Uguns Plusss 12,5 mm	m²	-	-	-	4,0	-	-	-
Plāksne Nida Cietā 12,5 mm	m²	-	-	-	-	4,0	-	-
Plāksne Nida Hydro 12,5 mm	m²	-	-	-	-	-	4,0	-
Plāksne Nida Klusā 12,5 mm	m²	-	-	-	-	-	-	4,0
Profils Nida C75	tek.m	3,6	3,6	3,6	3,6	3,6	3,6	3,6
Profils Nida U75	tek.m	1,4	1,4	1,4	1,4	1,4	1,4	1,4
Dībelis Nida	gab.	1,6	1,6	1,6	1,6	1,6	1,6	1,6
Pašurbjošās skrūves Nida 3,5x25 mm	gab.	8,0	8,0	8,0	8,0	-	-	-
Pašurbjošās skrūves Nida 3,5x35 mm	gab.	24,0	24,0	24,0	24,0	-	-	-
Pašurbjošās skrūves Nida Cietā 35 (3,9x35 mm)	gab.	-	-	-	-	32,0	-	32,0
Pašurbjošās skrūves Nida Hydro C4 3,5x25 mm	gab.	-	-	-	-	-	8,0	-
Pašurbjošās skrūves Nida Hydro C4 3,5x41 mm	gab.	-	-	-	-	-	24,0	-
Līmlente šuvēm Nida	tek.m	2,8	2,8	2,8	2,8	2,8	2,8	2,8
Akustiskās izolācijas līmlente Nida	tek.m	2,4	2,4	2,4	2,4	2,4	2,4	2,4
Ģipša špaktele Nida Start	kg	1,2	1,2	1,2	1,2	-	-	1,2
Ģipša špaktele Nida Finisz	kg	0,2	0,2	0,2	0,2	-	-	0,2
Gatavā špaktelmasa Nida Hydromix [4]	kg	-	-	-	-	1,4	1,4	-
Minerālvate [5]	m²	2,0	2,0	2,0	2,0	2,0	2,0	2,0

[4] Izmantojot ģipša šķiedru plāksnes Nida Cietā, kā alternatīvu varat izmantot arī Nida Planfix Fresh ģipša špakteli.
[5] Pielietojums atbilstoši prasībām. Ja attiecībā uz biezumu un / vai kopējo blīvumu tiek izmantots cits izolācijas materiāls, nekā tas, kas minēts tehniskajā specifikācijā (Nida sausās apdares sistēmas - risinājumu katalogs), nepieciešams sazināties ar attiecīgo Siniat tehnisko konsultantu (detalizētas reģionu kartes pieejamas 1092.-1093. lpp.).
Patēriņa standartos nav ņemti vērā materiālie zaudējumi.

PIRMIE TIRGŪ
SAUSĀS BŪVES SISTĒMAS
MARĶĒTA ZĪME CE

Lūdzu, atrodiet mūsu kanālu Siniat Nida
YouTube

nida Siena

Ugunsizturības klase:	Maksimālā akustiskā izolācija:	Maksimālais būves augstums:	Būves svars 1m²:	Saistītā dokumenta numurs:
(R)EI60 (R)EI120	neattiecas	6500 mm	41,0-60,0 kg	ETA 15/0301

Ekspluatācijas īpašību deklarācija:
DoP/Wall System /0002/15.11.2016

SISTĒMAS:
205BB75

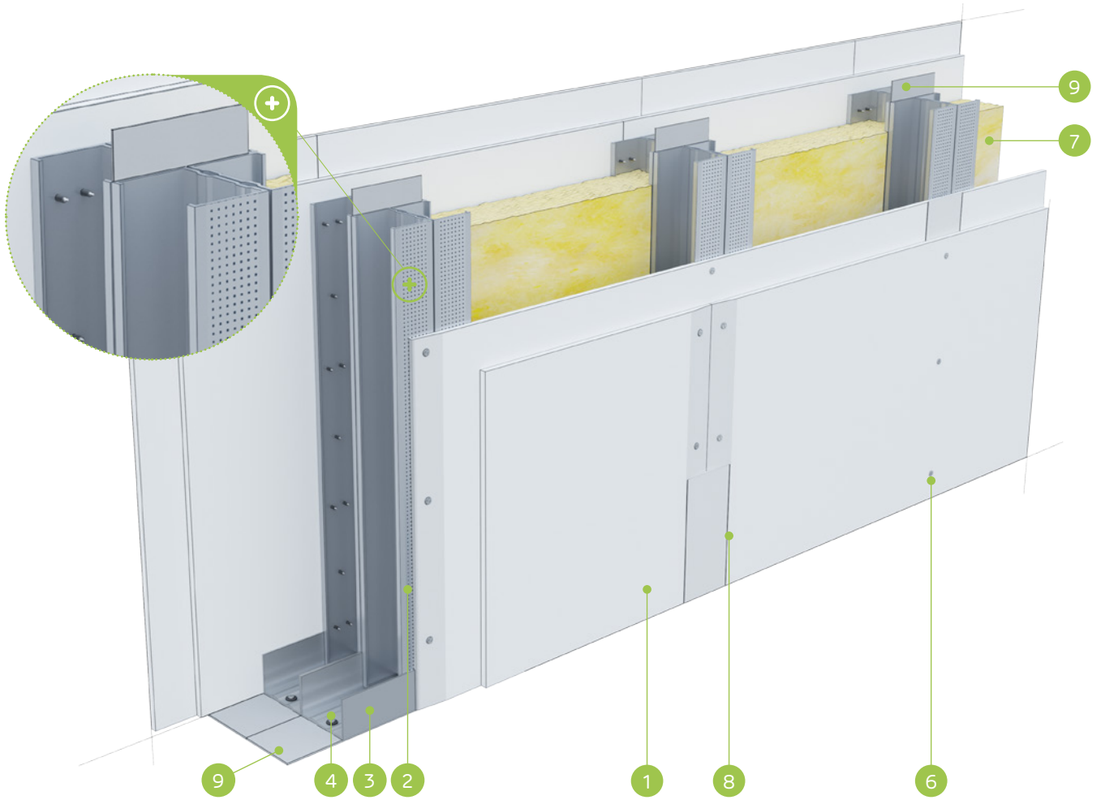

MATERIĀLI:

1. Ģipškartona plāksnes Nida
2. Profils Nida C 75 (dubultais)
3. Profils Nida U 75
4. Dībelis Nida
5. Pašurbjošās skrūves Nida 3,5 x 25 mm
6. Pašurbjošās skrūves Nida 3,5 x 35 mm
7. Izolācijas materiāls minerālvate
8. Šuve starp ģipškartona plāksnēm tiek veidota no Nida ģipša masas ar Nida šuvju līmlenti
9. Blīvējošā akustiskās izolācijas lente Nida, platums 70 mm

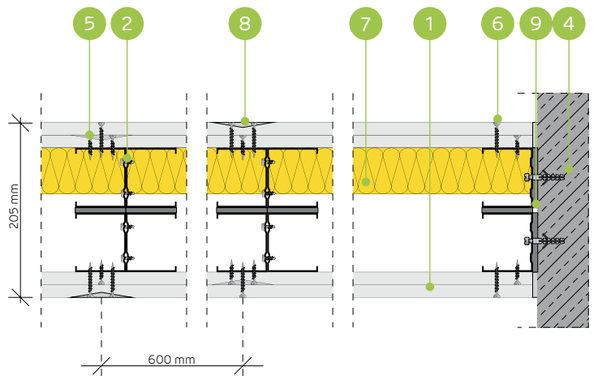

STARPSIENU SISTĒMA AR DUBULTO DIVRINDU NIDA C75 KONSTRUKCIJU

TEHNISKIE PARAMETRI

Sienas tips Nida Siena [2]	Režģa konstrukcija	Ģipša plākšņu apšuvums		Izolācijas materiāls				Maksimālais sienas augstums - h [1]	Akustiskā izolācija			Būves svars	Ugunsizturības klase	Izmantošanas kategorija	Īpašā sistēma
				Attiecībā uz skaņas izolāciju		Attiecībā uz ugunsreakciju		Ugunsreakcijas jomā							
	Nida	Nida	Biezums	[mm]	blīvums [kg/m³]	[mm]	blīvums [kg/m³]	[mm]	Rw [dB]	Ra1 [dB]	Ra2 [dB]	[kg]	[min.]	Klase ETAG 003	
205BB75/Expert	2xC75+2xC75	Expert	2x12,5	-	-	50	10,0	6500	-	-	-	41,0	(R)EI60	IV	-
205BB75/Ūdens [3]	2xC75+2xC75	Ūdens	2x12,5	-	-	50	10,0	6500	-	-	-	43,0	(R)EI60	IV	-
205BB75/Uguns+	2xC75+2xC75	Uguns Pluss	2x12,5	-	-	50	30,0	6500	-	-	-	49,0	(R)EI120	IV	-
205BB75/ÜdensUguns+	2xC75+2xC75	Ūdens Uguns Plusss	2x12,5	-	-	50	30,0	6500	-	-	-	49,0	(R)EI120	IV	-
205BB75/Cietā	2xC75+2xC75	Cietā	2x12,5	-	-	50	30,0	6500	-	-	-	60,0	(R)EI120	IV	●
205BB75/Hydro	2xC75+2xC75	Hydro	2x12,5	-	-	50	50,0	6500	-	-	-	52,0	(R)EI120	IV	●
205BB75/Klusā	2xC75+2xC75	Klusā	2x12,5	-	-	50	30,0	6500	-	-	-	60,0	(R)EI120	IV	-

[1] Maksimālais augstums saskaņā ar tehnisko atzinumu ITB 1060/11/R12NK.
[2] Eiropas tehniskais novērtējums ETA 15/0301. Augstāku prasību gadījumā attiecībā uz maksimālo augstumu ir atļauts veikt nesošās konstrukcijas sablīvēšanu līdz 400 mm un 300 mm.
[3] Telpās ar relatīvo gaisa mitrumu līdz 85 % stūra sekcijās pret intensīvu ūdens iedarbību ieteicams izmantot Nida Hydro ģipša šķiedru plāksnes (horizontālām un vertikālām virsmām vannas, dušas utt. zonās).
Siniat tehnoloģijas ugunsdrošo starpsienu sistēmas darbojas kā ugunsdrošas barjeras uguns iedarbības gadījumā abās pusēs.

MATERIĀLU PATĒRIŅŠ UZ 1 M² STARPSIENAS NIDA SIENA SISTĒMĀ

Materiāla nosaukums	Mērv.	Sistēmas tips Nida Siena						
		205BB75/ Expert	205BB75/ Ūdens	205BB75/ Uguns+	205BB75/ ÜdensUguns+	205BB75/Cietā	205BB75/Hydro	205BB75/Klusā
		Materiāla patēriņš uz 1 m²						
Plāksne Nida Expert 12,5 mm	m²	4,0	-	-	-	-	-	-
Plāksne Nida Ūdens 12,5 mm	m²	-	4,0	-	-	-	-	-
Plāksne Nida Uguns Pluss 12,5 mm	m²	-	-	4,0	-	-	-	-
Plāksne Nida Ūdens Uguns Plusss 12,5 mm	m²	-	-	-	4,0	-	-	-
Plāksne Nida Cietā 12,5 mm	m²	-	-	-	-	4,0	-	-
Plāksne Nida Hydro 12,5 mm	m²	-	-	-	-	-	4,0	-
Plāksne Nida Klusā 12,5 mm	m²	-	-	-	-	-	-	4,0
Profils Nida C75	tek.m	7,2	7,2	7,2	7,2	7,2	7,2	7,2
Profils Nida U75	tek.m	1,4	1,4	1,4	1,4	1,4	1,4	1,4
Dībelis Nida	gab.	1,6	1,6	1,6	1,6	1,6	1,6	1,6
Pašurbjošās skrūves 3,5x9,5/11mm	gab.	12,0	12,0	12,0	12,0	12,0	12,0	12,0
Pašurbjošās skrūves Nida 3,5x25 mm	gab.	8,0	8,0	8,0	8,0	-	-	-
Pašurbjošās skrūves Nida 3,5x35 mm	gab.	24,0	24,0	24,0	24,0	-	-	-
Pašurbjošās skrūves Nida Cietā 35 (3,9x35 mm)	gab.	-	-	-	-	32,0	-	32,0
Pašurbjošās skrūves Nida Hydro C4 3,5x25 mm	gab.	-	-	-	-	-	8,0	-
Pašurbjošās skrūves Nida Hydro C4 3,5x41 mm	gab.	-	-	-	-	-	24,0	-
Līmlente šuvēm Nida	tek.m	2,8	2,8	2,8	2,8	2,8	2,8	2,8
Akustiskās izolācijas līmlente Nida	tek.m	2,4	2,4	2,4	2,4	2,4	2,4	2,4
Ģipša špaktele Nida Start	kg	1,2	1,2	1,2	1,2	-	-	1,2
Ģipša špaktele Nida Finisz	kg	0,2	0,2	0,2	0,2	-	-	0,2
Gatavā špaktelmasa Nida Hydromix [4]	kg	-	-	-	-	1,4	1,4	-
Minerālvate [5]	m²	2,0	2,0	2,0	2,0	2,0	2,0	2,0

[4] Izmantojot ģipša šķiedru plāksnes Nida Cietā, kā alternatīvu varat izmantot arī Nida Planfix Fresh ģipša špakteli.
[5] Pielietojums atbilstoši prasībām. Ja attiecībā uz biezumu un / vai kopējo blīvumu tiek izmantots cits izolācijas materiāls, nekā tas, kas minēts tehniskajā specifikācijā (Nida sausās apdares sistēmas - risinājumu katalogs), nepieciešams sazināties ar attiecīgo Siniat tehnisko konsultantu (detalizētas reģionu kartes pieejamas 1092.-1093. lpp.).
Patēriņa standartos nav ņemti vērā materiālie zaudējumi.

PIRMIE TIRGŪ SAUSĀS BŪVES SISTĒMAS MARĶĒTA ZĪME CE

Lūdzu, atrodiet mūsu kanālu Siniat Nida YouTube

nida Siena

Ugunsizturības klase:	Maksimālā akustiskā izolācija:	Maksimālais būves augstums:	Būves svars 1m²:	Saistītā dokumenta numurs:
(R)EI60 (R)EI120	70 dB	6500 mm	38,0-57,0 kg	ETA 15/0301

Ekspluatācijas īpašību deklarācija:
DoP/Wall System /0002/15.11.2016

SISTĒMAS:
255B100

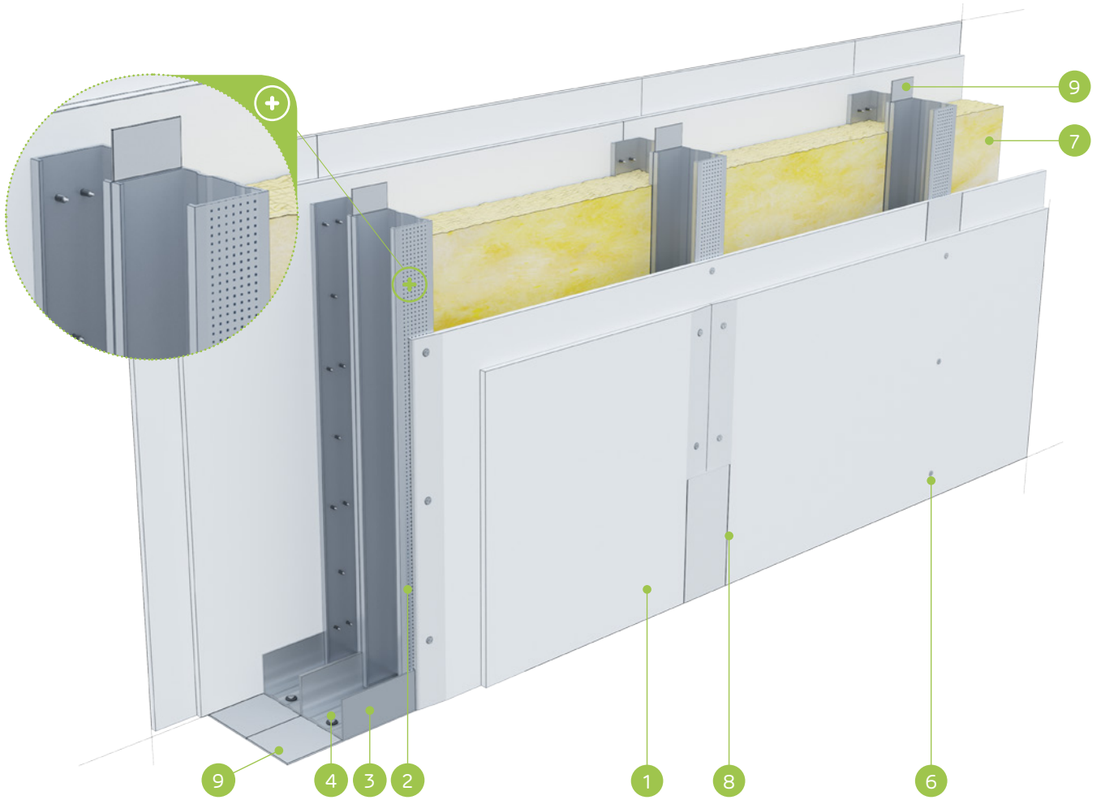

MATERIĀLI:

1. Ģipškartona plāksnes Nida
2. Profils Nida C 100
3. Profils Nida U 100
4. Dībelis Nida
5. Pašurbjošās skrūves Nida 3,5 x 25 mm
6. Pašurbjošās skrūves Nida 3,5 x 35 mm
7. Izolācijas materiāls minerālvate
8. Šuve starp ģipškartona plāksnēm tiek veidota no Nida ģipša masas ar Nida šuvju līmlenti
9. Blīvējošā akustiskās izolācijas lente Nida, platums 95 mm

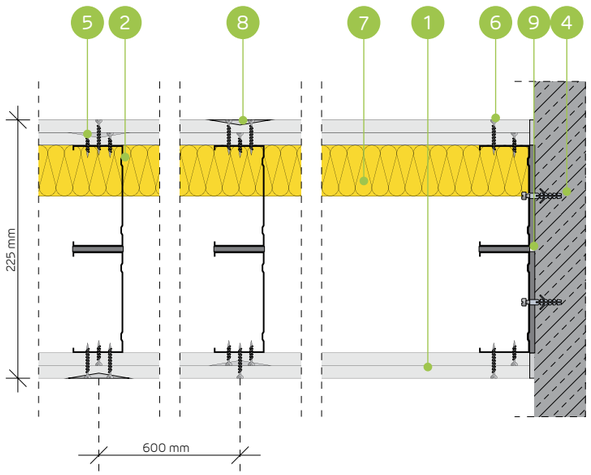

STARPSIENU SISTĒMA AR DIVRINDU NIDA C100 KONSTRUKCIJU

TEHNISKIE PARAMETRI

Sienas tips Nida Siena [2]	Režģa konstrukcija	Ģipša plākšņu apšuvums		Izolācijas materiāls				Maksimālais sienas augstums - h [1]	Akustiskā izolācija			Būves svars	Ugunsizturības klase	Izmantošanas kategorija	Īpašā sistēma
				Attiecībā uz skaņas izolāciju		Attiecībā uz ugunsreakciju		Ugunsreakcijas jomā							
	Nida	Nida	Biezums	[mm]	blīvums [kg/m³]	[mm]	blīvums [kg/m³]	[mm]	Rw [dB]	Ra1 [dB]	Ra2 [dB]	[kg]	[min.]	Klase ETAG 003	
255B100/Expert	C100+C100	Expert	2x12,5	2x100	12,0	50	10,0	6500	67	65	58	38,0	(R)EI60	IV	-
255B100/Ūdens [3]	C100+C100	Ūdens	2x12,5	2x100	12,0	50	10,0	6500	67	65	58	41,0	(R)EI60	IV	-
255B100/Uguns+	C100+C100	Uguns Pluss	2x12,5	2x100	12,0	50	30,0	6500	68	66	61	46,0	(R)EI120	IV	-
255B100/ÜdensUguns+	C100+C100	Ūdens Uguns Plusss	2x12,5	2x100	12,0	50	30,0	6500	68	66	61	46,0	(R)EI120	IV	-
255B100/Cietā	C100+C100	Cietā	2x12,5	2x100	14,5	50	30,0	6500	70	69	64	57,0	(R)EI120	IV	●
255B100/Hydro	C100+C100	Hydro	2x12,5	2x100	12,0	50	50,0	6500	68	66	61	49,0	(R)EI120	IV	●
255B100/Klusā	C100+C100	Klusā	2x12,5	2x100	14,5	50	30,0	6500	70	69	64	57,0	(R)EI120	IV	-

[1] Maksimālais augstums saskaņā ar tehnisko atzinumu ITB 1060/11/R12NK.
[2] Eiropas tehniskais novērtējums ETA 15/0301. Augstāku prasību gadījumā attiecībā uz maksimālo augstumu ir atļauts veikt nesošās konstrukcijas sablīvēšanu līdz 400 mm un 300 mm.
[3] Telpās ar relatīvo gaisa mitrumu līdz 85 % stūra sekcijās pret intensīvu ūdens iedarbību ieteicams izmantot Nida Hydro ģipša šķiedru plāksnes (horizontālām un vertikālām virsmām vannas, dušas utt. zonās).
Siniat tehnoloģijas ugunsdrošo starpsienu sistēmas darbojas kā ugunsdrošas barjeras uguns iedarbības gadījumā abās pusēs.

MATERIĀLU PATĒRIŅŠ UZ 1 M² STARPSIENAS NIDA SIENA SISTĒMĀ

Materiāla nosaukums	Mērv.	Sistēmas tips Nida Siena						
		255B100/ Expert	255B100/ Ūdens	255B100/ Uguns+	255B100/ ÜdensUguns+	255B100/Cietā	255B100/Hydro	255B100/Klusā
		Materiāla patēriņš uz 1 m²						
Plāksne Nida Expert 12,5 mm	m²	4,0	-	-	-	-	-	-
Plāksne Nida Ūdens 12,5 mm	m²	-	4,0	-	-	-	-	-
Plāksne Nida Uguns Pluss 12,5 mm	m²	-	-	4,0	-	-	-	-
Plāksne Nida Ūdens Uguns Plusss 12,5 mm	m²	-	-	-	4,0	-	-	-
Plāksne Nida Cietā 12,5 mm	m²	-	-	-	-	4,0	-	-
Plāksne Nida Hydro 12,5 mm	m²	-	-	-	-	-	4,0	-
Plāksne Nida Klusā 12,5 mm	m²	-	-	-	-	-	-	4,0
Profils Nida C100	tek.m	3,6	3,6	3,6	3,6	3,6	3,6	3,6
Profils Nida U100	tek.m	1,4	1,4	1,4	1,4	1,4	1,4	1,4
Dībelis Nida	gab.	1,6	1,6	1,6	1,6	1,6	1,6	1,6
Pašurbjošās skrūves Nida 3,5x25 mm	gab.	8,0	8,0	8,0	8,0	-	-	-
Pašurbjošās skrūves Nida 3,5x35 mm	gab.	24,0	24,0	24,0	24,0	-	-	-
Pašurbjošās skrūves Nida Cietā 35 (3,9x35 mm)	gab.	-	-	-	-	32,0	-	32,0
Pašurbjošās skrūves Nida Hydro C4 3,5x25 mm	gab.	-	-	-	-	-	8,0	-
Pašurbjošās skrūves Nida Hydro C4 3,5x41 mm	gab.	-	-	-	-	-	24,0	-
Līmlente šuvēm Nida	tek.m	2,8	2,8	2,8	2,8	2,8	2,8	2,8
Akustiskās izolācijas līmlente Nida	tek.m	2,4	2,4	2,4	2,4	2,4	2,4	2,4
Ģipša špaktele Nida Start	kg	1,2	1,2	1,2	1,2	-	-	1,2
Ģipša špaktele Nida Finisz	kg	0,2	0,2	0,2	0,2	-	-	0,2
Gatavā špaktelmasa Nida Hydromix [4]	kg	-	-	-	-	1,4	1,4	-
Minerālvate [5]	m²	2,0	2,0	2,0	2,0	2,0	2,0	2,0

[4] Izmantojot ģipša šķiedru plāksnes Nida Cietā, kā alternatīvu varat izmantot arī Nida Planfix Fresh ģipša špakteli.
[5] Pielietojums atbilstoši prasībām. Ja attiecībā uz biezumu un / vai kopējo blīvumu tiek izmantots cits izolācijas materiāls, nekā tas, kas minēts tehniskajā specifikācijā (Nida sausās apdares sistēmas - risinājumu katalogs), nepieciešams sazināties ar attiecīgo Siniat tehnisko konsultantu (detalizētas reģionu kartes pieejamas 1092.-1093. lpp.).
Patēriņa standartos nav ņemti vērā materiālie zaudējumi.

PIRMIE TIRGŪ SAUSĀS BŪVES SISTĒMAS MARĶĒTA ZĪME CE

Lūdzu, atrodiet mūsu kanālu Siniat Nida YouTube

nida Siena

Ugunsizturības klase:	Maksimālā akustiskā izolācija:	Maksimālais būves augstums:	Būves svars 1m²:	Saistītā dokumenta numurs:
(R)EI60 (R)EI120	neattiecas	6500 mm	42,0-61,0 kg	ETA 15/0301

Ekspluatācijas īpašību deklarācija:
DoP/Wall System /0002/15.11.2016

SISTĒMAS:
255BB100

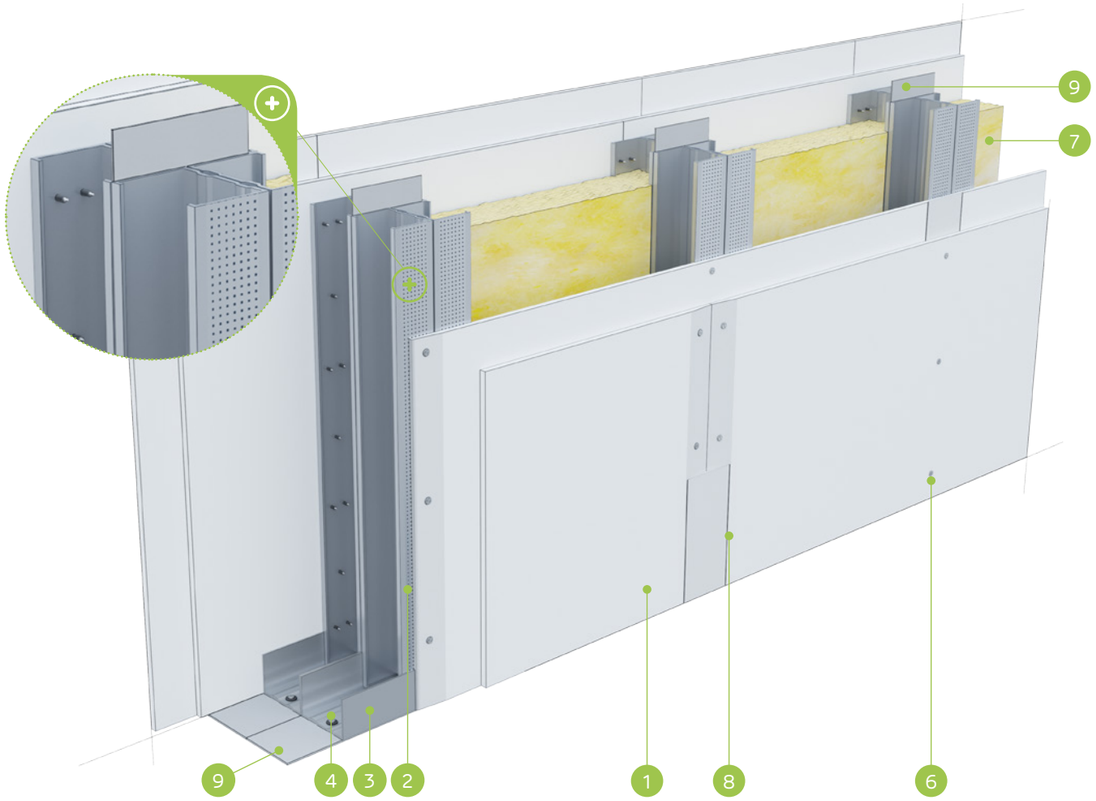

MATERIĀLI:

1. Ģipškartona plāksnes Nida
2. Profils Nida C 100 (dubultais)
3. Profils Nida U 100
4. Dībelis Nida
5. Pašurbjošās skrūves Nida 3,5 x 25 mm
6. Pašurbjošās skrūves Nida 3,5 x 35 mm
7. Izolācijas materiāls minerālvate
8. Šuve starp ģipškartona plāksnēm tiek veidota no Nida ģipša masas ar Nida šuvju līmlenti
9. Blīvējošā akustiskās izolācijas lente Nida, platums 95 mm

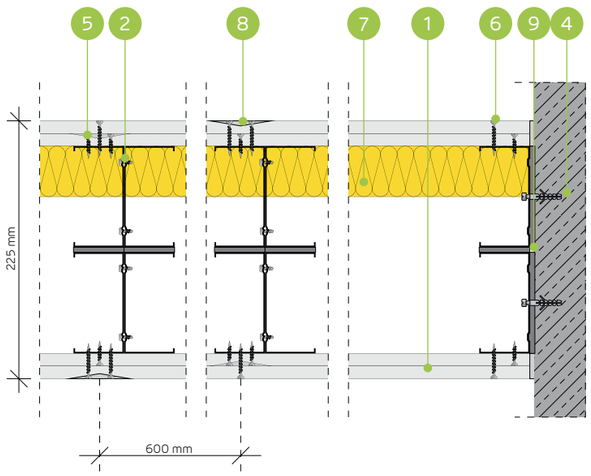

STARPSIENU SISTĒMA AR DUBULTO DIVRINDU NIDA C100 KONSTRUKCIJU

TEHNISKIE PARAMETRI

Sienas tips Nida Siena [2]	Režģa konstrukcija	Ģipša plākšņu apšuvums		Izolācijas materiāls				Maksimālais sienas augstums - h [1]	Akustiskā izolācija			Būves svars	Ugunsizturības klase	Izmantošanas kategorija	Īpašā sistēma
				Attiecībā uz skaņas izolāciju		Attiecībā uz ugunsreakciju		Ugunsreakcijas jomā							
	Nida	Nida	Biezums	[mm]	blīvums [kg/m³]	[mm]	blīvums [kg/m³]	[mm]	Rw [dB]	Ra1 [dB]	Ra2 [dB]	[kg]	[min.]	Klase ETAG 003	
255BB100/Expert	2xC100+2xC100	Expert	2x12,5	-	-	50	10,0	6500	-	-	-	42,0	(R)EI60	IV	-
255BB100/Ūdens [3]	2xC100+2xC100	Ūdens	2x12,5	-	-	50	10,0	6500	-	-	-	44,0	(R)EI60	IV	-
255BB100/Uguns+	2xC100+2xC100	Uguns Pluss	2x12,5	-	-	50	30,0	6500	-	-	-	50,0	(R)EI120	IV	-
255BB100/ÜdensUguns+	2xC100+2xC100	Ūdens Uguns Plusss	2x12,5	-	-	50	30,0	6500	-	-	-	50,0	(R)EI120	IV	-
255BB100/Cietā	2xC100+2xC100	Cietā	2x12,5	-	-	50	30,0	6500	-	-	-	61,0	(R)EI120	IV	●
255BB100/Hydro	2xC100+2xC100	Hydro	2x12,5	-	-	50	50,0	6500	-	-	-	53,0	(R)EI120	IV	●
255BB100/Klusā	2xC100+2xC100	Klusā	2x12,5	-	-	50	30,0	6500	-	-	-	61,0	(R)EI120	IV	-

[1] Maksimālais augstums saskaņā ar tehnisko atzinumu ITB 1060/11/R12NK.
[2] Eiropas tehniskais novērtējums ETA 15/0301. Augstāku prasību gadījumā attiecībā uz maksimālo augstumu ir atļauts veikt nesošās konstrukcijas sablīvēšanu līdz 400 mm un 300 mm.
[3] Telpās ar relatīvo gaisa mitrumu līdz 85 % stūra sekcijās pret intensīvu ūdens iedarbību ieteicams izmantot Nida Hydro ģipša šķiedru plāksnes (horizontālām un vertikālām virsmām vannas, dušas utt. zonās).
Siniat tehnoloģijas ugunsdrošo starpsienu sistēmas darbojas kā ugunsdrošas barjeras uguns iedarbības gadījumā abās pusēs.

MATERIĀLU PATĒRIŅŠ UZ 1 M² STARPSIENAS NIDA SIENA SISTĒMĀ

Materiāla nosaukums	Mērv.	Sistēmas tips Nida Siena						
		255BB100/ Expert	255BB100/ Ūdens	255BB100/ Uguns+	255BB100/ ÜdensUguns+	255BB100/ Cietā	255BB100/ Hydro	255BB100/ Klusā
		Materiāla patēriņš uz 1 m²						
Plāksne Nida Expert 12,5 mm	m2	4,0	-	-	-	-	-	-
Plāksne Nida Ūdens 12,5 mm	m2	-	4,0	-	-	-	-	-
Plāksne Nida Uguns Pluss 12,5 mm	m2	-	-	4,0	-	-	-	-
Plāksne Nida Ūdens Uguns Plusss 12,5 mm	m2	-	-	-	4,0	-	-	-
Plāksne Nida Cietā 12,5 mm	m2	-	-	-	-	4,0	-	-
Plāksne Nida Hydro 12,5 mm	m2	-	-	-	-	-	4,0	-
Plāksne Nida Klusā 12,5 mm	m2	-	-	-	-	-	-	4,0
Profils Nida C100	tek.m	7,2	7,2	7,2	7,2	7,2	7,2	7,2
Profils Nida U100	tek.m	1,4	1,4	1,4	1,4	1,4	1,4	1,4
Dībelis Nida	gab.	1,6	1,6	1,6	1,6	1,6	1,6	1,6
Pašurbjošās skrūves 3,5x9,5/11mm	gab.	12,0	12,0	12,0	12,0	12,0	12,0	12,0
Pašurbjošās skrūves Nida 3,5x25 mm	gab.	8,0	8,0	8,0	8,0	-	-	-
Pašurbjošās skrūves Nida 3,5x35 mm	gab.	24,0	24,0	24,0	24,0	-	-	-
Pašurbjošās skrūves Nida Cietā 35 (3,9x35 mm)	gab.	-	-	-	-	32,0	-	32,0
Pašurbjošās skrūves Nida Hydro C4 3,5x25 mm	gab.	-	-	-	-	-	8,0	-
Pašurbjošās skrūves Nida Hydro C4 3,5x41 mm	gab.	-	-	-	-	-	24,0	-
Līmlente šuvēm Nida	tek.m	2,8	2,8	2,8	2,8	2,8	2,8	2,8
Akustiskās izolācijas līmlente Nida	tek.m	2,4	2,4	2,4	2,4	2,4	2,4	2,4
Ģipša špaktele Nida Start	kg	1,2	1,2	1,2	1,2	-	-	1,2
Ģipša špaktele Nida Finisz	kg	0,2	0,2	0,2	0,2	-	-	0,2
Gatavā špaktelmasa Nida Hydromix [4]	kg	-	-	-	-	1,4	1,4	-
Minerālvate [5]	m²	2,0	2,0	2,0	2,0	2,0	2,0	2,0

[4] Izmantojot ģipša šķiedru plāksnes Nida Cietā, kā alternatīvu varat izmantot arī Nida Planfix Fresh ģipša špakteli.
[5] Pielietojums atbilstoši prasībām. Ja attiecībā uz biezumu un / vai kopējo blīvumu tiek izmantots cits izolācijas materiāls, nekā tas, kas minēts tehniskajā specifikācijā (Nida sausās apdares sistēmas - risinājumu katalogs), nepieciešams sazināties ar attiecīgo Siniat tehnisko konsultantu (detalizētas reģionu kartes pieejamas 1092.-1093. lpp.).
Patēriņa standartos nav ņemti vērā materiālie zaudējumi.

PIRMIE TIRGŪ
SAUSĀS BŪVES SISTĒMAS
MARĶĒTA ZĪME CE

Lūdzu, atrodiet mūsu kanālu Siniat Nida
YouTube

nida Siena

Ugunsizturības klase:	Maksimālā akustiskā izolācija:	Maksimālais būves augstums:	Būves svars 1m²:	Saistītā dokumenta numurs:
(R)EI60	73 dB	4500 mm	49,0-52,0 kg	ETA 15/0301

Ekspluatācijas īpašību deklarācija:
DoP/Wall System /0002/15.11.2016

SISTĒMAS:
155B50; 205B75; 255B100

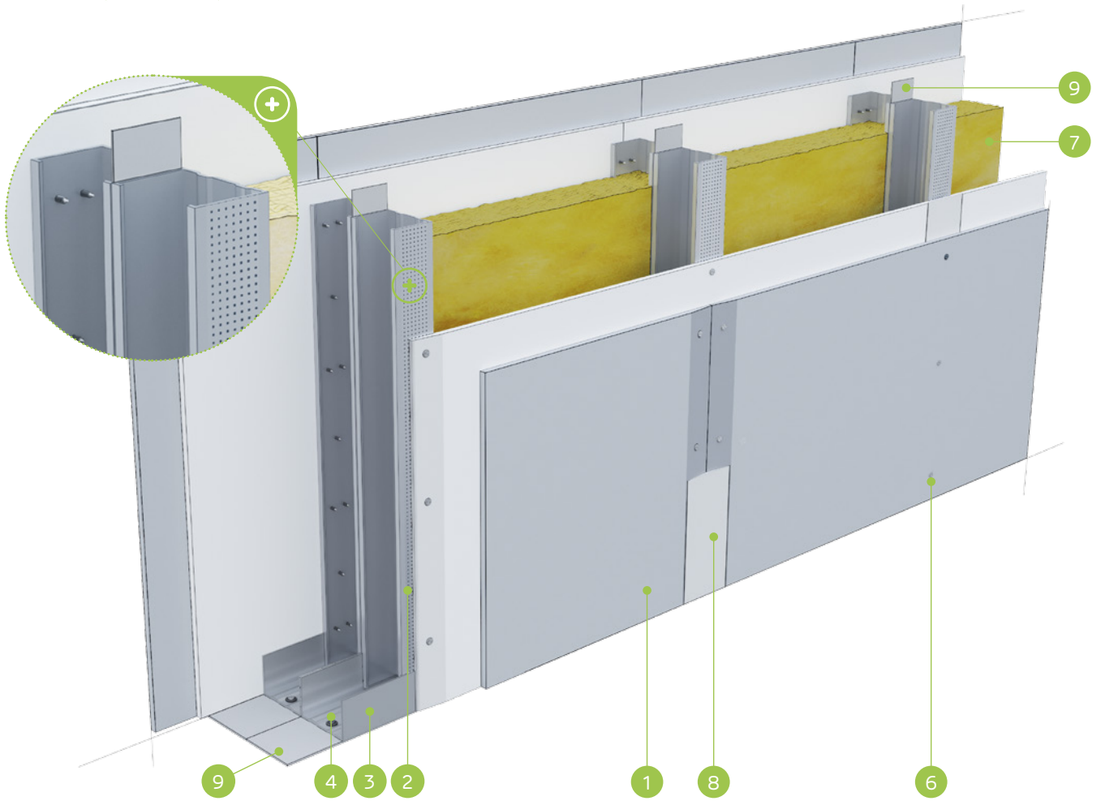

MATERIĀLI:

1. Ģipškartona plāksne Nida Expert + Nida Klusā
2. Profils Nida C 75
3. Profils Nida U 75
4. Dībelis Nida
5. Pašurbjošās skrūves Nida 3,5 x 25 mm
6. Pašurbjošās skrūves Nida 3,5 x 35 mm
7. Izolācijas materiāls minerālvate
8. Šuve starp ģipškartona plāksnēm tiek veidota no Nida ģipša masas ar Nida šuvju līmlenti
9. Blīvējošā akustiskās izolācijas lente Nida, platums 70 mm

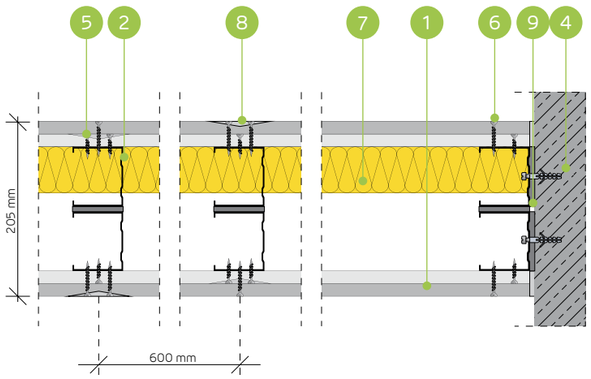

AKUSTISKO STARPSIENU SISTĒMA AR DIVRINDU NIDA C50, C75, C100 KONSTRUKCIJU (HIBRĪDA SIENAS - EXPERT/KLUSĀ)

TEHNISKIE PARAMETRI

Sienas tips Nida Siena [2]	Režģa konstrukcija	Ģipša plākšņu apšuvums		Izolācijas materiāls				Maksimālais sienas augstums - h [1]	Akustiskā izolācija			Būves svars	Ugunsizturības klase	Izmantošanas kategorija	Īpašā sistēma
				Attiecībā uz skaņas izolāciju		Attiecībā uz ugunsreakciju		Ugunsreakcijas jomā							
	Nida	Nida	Biezums	[mm]	blīvums [kg/m³]	[mm]	blīvums [kg/m³]	[mm]	Rw [dB]	Ra1 [dB]	Ra2 [dB]	[kg]	[min.]	Klase ETAG 003	
155B50/Expert+Klusā	C50+C50	Expert + Klusā	12,5+12,5	2x50	38,0	50	10,0	4500	64	62	56	49,0	(R)EI60	IV	●
155B50/Ūdens+Klusā[3]	C50+C50	Ūdens+Klusā	12,5+12,5	2x50	38,0	50	10,0	4500	64	62	56	49,0	(R)EI60	IV	●
205B75/Expert+Klusā	C75+C75	Expert + Klusā	12,5+12,5	2x50	38,0	50	10,0	4500	66 [4]	63	56	50,0	(R)EI60	IV	●
205B75/Ūdens+Klusā	C75+C75	Ūdens+Klusā	12,5+12,5	2x50	38,0	50	10,0	4500	66 [4]	63	56	50,0	(R)EI60	IV	●
255B100/Expert+Klusā	C100+C100	Expert + Klusā	12,5+12,5	2x50	38,0	50	10,0	4500	73 [4]	69	61	52,0	(R)EI60	IV	●
555B100/Ūdens+Klusā	C100+C100	Ūdens+Klusā	12,5+12,5	2x50	38,0	50	10,0	4500	73 [4]	69	61	52,0	(R)EI60	IV	●

[1] Maksimālais augstums saskaņā ar tehnisko atzinumu ITB 1060/11/R12NK.
[2] Eiropas tehniskais novērtējums ETA 15/0301. Augstāku prasību gadījumā attiecībā uz maksimālo augstumu ir atļauts veikt nesošās konstrukcijas sablīvēšanu līdz 400 mm un 300 mm.
[3] Telpās ar relatīvo gaisa mitrumu līdz 85 % stūra sekcijās pret intensīvu ūdens iedarbību ieteicams izmantot Nida Hydro ģipša šķiedru plāksnes (horizontālām un vertikālām virsmām vannas, dušas utt. zonās).
[4] Akustiskā izolācija tikusi noteikta, pamatojoties uz akustisko simulāciju - INSUL.
Siniat tehnoloģijas ugunsdrošo starpsienu sistēmas darbojas kā ugunsdrošas barjeras uguns iedarbības gadījumā abās pusēs.

MATERIĀLU PATĒRIŅŠ UZ 1 M² STARPSIENAS NIDA SIENA SISTĒMĀ

Materiāla nosaukums	Mērv.	Sistēmas tips Nida Siena					
		155B50/ Expert+Klusā	155B50/ Ūdens+Klusā	205B75/ Expert+Klusā	205B75/ Ūdens+Klusā	255B100/ Expert+Klusā	255B100/ Ūdens+Klusā
		Materiāla patēriņš uz 1 m²					
Plāksne Nida Expert 12,5 mm	m²	1,0	-	1,0	-	1,0	-
Plāksne Nida Ūdens 12,5 mm	m²	-	1,0	-	1,0	-	1,0
Plāksne Nida Klusā 12,5 mm	m²	1,0	1,0	1,0	1,0	1,0	1,0
Profils Nida C50	m²	3,6	3,6	-	-	-	-
Profils Nida C75	m²	-	-	3,6	3,6	-	-
Profils Nida C100	m²	-	-	-	-	3,6	3,6
Profils Nida U50	m²	1,4	1,4	-	-	-	-
Profils Nida U75	m²	-	-	1,4	1,4	-	-
Profils Nida U100	m²	-	-	-	-	1,4	1,4
Dībelis Nida	gab.	1,6	1,6	1,6	1,6	1,6	1,6
Pašurbjošās skrūves Nida 3,5x25 mm	gab.	8,0	8,0	8,0	8,0	8,0	8,0
Pašurbjošās skrūves Nida Cietā 35 (3,9x35mm)	gab.	24,0	24,0	24,0	24,0	24,0	24,0
Līmlente šuvēm Nida	tek.m	2,8	2,8	2,8	2,8	2,8	2,8
Akustiskās izolācijas līmlente Nida	tek.m	2,4	2,4	2,4	2,4	2,4	2,4
Ģipša špaktele Nida Start	kg	1,2	1,2	1,2	1,2	1,2	1,2
Ģipša špaktele Nida Finisz	kg	0,2	0,2	0,2	0,2	0,2	0,2
Minerālvate [5]	m²	2,0	2,0	2,0	2,0	2,0	2,0

[5] Pielietojums atbilstoši prasībām. Ja attiecībā uz biezumu un / vai kopējo blīvumu tiek izmantots cits izolācijas materiāls, nekā tas, kas minēts tehniskajā specifikācijā (Nida sausās apdares sistēmas - risinājumu katalogs), nepieciešams sazināties ar attiecīgo Siniat tehnisko konsultantu (detalizētas reģionu kartes pieejamas 1092.-1093. lpp.).
Patēriņa standartos nav ņemti vērā materiālie zaudējumi.

PIRMIE TIRGŪ SAUSĀS BŪVES SISTĒMAS MARĶĒTA ZĪME CE

Lūdzu, atrodiet mūsu kanālu Siniat Nida YouTube

nida Siena

Ugunsizturības klase:	Maksimālā akustiskā izolācija:	Maksimālais būves augstums:	Būves svars 1m²:	Saistītā dokumenta numurs:
(R)EI60	73 dB	4500 mm	49,0-52,0 kg	ETA 15/0301

Ekspluatācijas īpašību deklarācija:
DoP/Wall System /0002/15.11.2016

SISTĒMAS:
255BB100-PWA

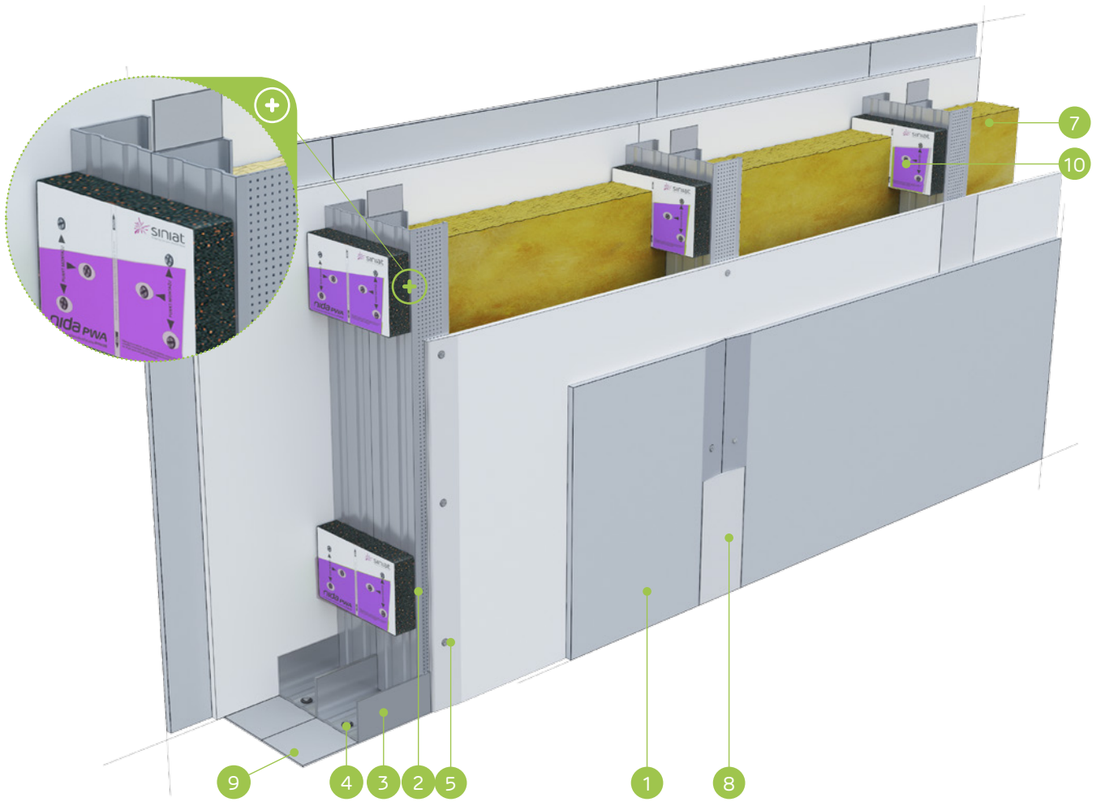

MATERIĀLI:

1. Ģipškartona plāksne Nida Expert + Nida Klusā
2. Profils Nida C 75
3. Profils Nida U 75
4. Dībelis Nida
5. Pašurbjošās skrūves Nida 3,5 x 25 mm
6. Pašurbjošās skrūves Nida 3,5 x 35 mm
7. Izolācijas materiāls minerālvate
8. Šuve starp ģipškartona plāksnēm tiek veidota no Nida ģipša masas ar Nida šuvju līmlenti
9. Blīvējošā akustiskās izolācijas lente Nida, platums 70 mm
10. Vibroakustiskais savienotājs Nida PWA

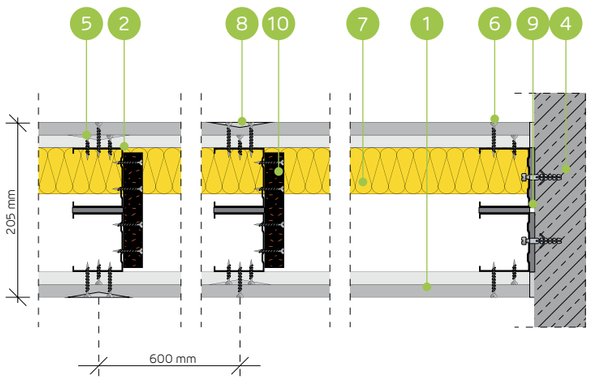

AKUSTISKO STARPSIENU SISTĒMA AR DIVRINDU NIDA C50, C75, C100 KONSTRUKCIJU (HIBRĪDA SIENAS - EXPERT/KLUSĀ)

TEHNISKIE PARAMETRI

Sienas tips Nida Siena [2]	Režģa konstrukcija	Ģipša plākšņu apšuvums		Izolācijas materiāls				Maksimālais sienas augstums - h [1]	Akustiskā izolācija			Būves svars	Ugunsizturības klase	Izmantošanas kategorija	Īpašā sistēma
				Attiecībā uz skaņas izolāciju		Attiecībā uz ugunsreakciju		Ugunsreakcijas jomā							
	Nida	Nida	Biezums	[mm]	blīvums [kg/m³]	[mm]	blīvums [kg/m³]	[mm]	Rw [dB]	Ra1 [dB]	Ra2 [dB]	[kg]	[min.]	Klase ETAG 003	
155B50-PWA/Expert+Klusā	C50+C50	Expert + Klusā	12,5+12,5	2x50	38,0	50	10,0	4500	64	62	56	49,0	(R)EI60	IV	●
155B50-PWA/Ūdens+Klusā[3]	C50+C50	Ūdens+Klusā	12,5+12,5	2x50	38,0	50	10,0	4500	64	62	56	49,0	(R)EI60	IV	●
205B75-PWA/Expert+Klusā	C75+C75	Expert + Klusā	12,5+12,5	2x50	38,0	50	10,0	4500	66 [4]	63	56	50,0	(R)EI60	IV	●
205B75-PWA/Ūdens+Klusā[3]	C75+C75	Ūdens+Klusā	12,5+12,5	2x50	38,0	50	10,0	4500	66 [4]	63	56	50,0	(R)EI60	IV	●
255B100-PWA/Expert+Klusā	C100+C100	Expert + Klusā	12,5+12,5	2x50	38,0	50	10,0	4500	73 [4]	69	61	52,0	(R)EI60	IV	●
555B100-PWA/Ūdens+Klusā	C100+C100	Ūdens+Klusā	12,5+12,5	2x50	38,0	50	10,0	4500	73 [4]	69	61	52,0	(R)EI60	IV	●

[1] Maksimālais augstums saskaņā ar tehnisko atzinumu ITB 1060/11/R12NK; ITB 1060/12/R48NK.
[2] Eiropas tehniskais novērtējums ETA 15/0301. Augstāku prasību gadījumā attiecībā uz maksimālo augstumu ir atļauts veikt nesošās konstrukcijas sablīvēšanu līdz 400 mm un 300 mm.
[3] Telpās ar relatīvo gaisa mitrumu līdz 85 % stūra sekcijās pret intensīvu ūdens iedarbību ieteicams izmantot Nida Hydro ģipša šķiedru plāksnes (horizontālām un vertikālām virsmām vannas, dušas utt. zonās).
[4] Akustiskā izolācija tikusi noteikta, pamatojoties uz akustisko simulāciju - INSUL.
Siniat tehnoloģijas ugunsdrošo starpsienu sistēmas darbojas kā ugunsdrošas barjeras uguns iedarbības gadījumā abās pusēs.

MATERIĀLU PATĒRIŅŠ UZ 1 M² STARPSIENAS NIDA SIENA SISTĒMĀ

Materiāla nosaukums	Mērv.	Sistēmas tips Nida Siena					
		155B50/ Expert+Klusā	155B50/ Ūdens+Klusā	205B75/ Expert+Klusā	205B75/ Ūdens+Klusā	255B100/ Expert+Klusā	255B100/ Ūdens+Klusā
		Materiāla patēriņš uz 1 m²					
Plāksne Nida Expert 12,5 mm	m²	1,0	-	1,0	-	1,0	-
Plāksne Nida Ūdens 12,5 mm	m²	-	1,0	-	1,0	-	1,0
Plāksne Nida Klusā 12,5 mm	m²	1,0	1,0	1,0	1,0	1,0	1,0
Profils Nida C50	m²	3,6	3,6	-	-	-	-
Profils Nida C75	m²	-	-	3,6	3,6	-	-
Profils Nida C100	m²	-	-	-	-	3,6	3,6
Profils Nida U50	m²	1,4	1,4	-	-	-	-
Profils Nida U75	m²	-	-	1,4	1,4	-	-
Profils Nida U100	m²	-	-	-	-	1,4	1,4
Vibroakustiskais savienotājs PWA50	gab.	1,1	1,1	-	-	-	-
Vibroakustiskais savienotājs PWA75	gab.	-	-	1,1	1,1	-	-
Vibroakustiskais savienotājs PWA100	gab.	-	-	-	-	1,1	1,1
Dībelis Nida	gab.	1,6	1,6	1,6	1,6	1,6	1,6
Pašurbjošās skrūves Nida 3,5x25 mm	gab.	8,0	8,0	8,0	8,0	8,0	8,0
Pašurbjošās skrūves Nida Cietā 35 (3,9x35mm)	gab.	24,0	24,0	24,0	24,0	24,0	24,0
Līmlente šuvēm Nida	tek.m	2,8	2,8	2,8	2,8	2,8	2,8
Akustiskās izolācijas līmlente Nida	tek.m	2,4	2,4	2,4	2,4	2,4	2,4
Ģipša špaktele Nida Start	kg	1,2	1,2	1,2	1,2	1,2	1,2
Ģipša špaktele Nida Finisz	kg	0,2	0,2	0,2	0,2	0,2	0,2
Minerālvate [5]	m²	2,0	2,0	2,0	2,0	2,0	2,0

[5] Pielietojums atbilstoši prasībām. Ja attiecībā uz biezumu un / vai kopējo blīvumu tiek izmantots cits izolācijas materiāls, nekā tas, kas minēts tehniskajā specifikācijā (Nida sausās apdares sistēmas - risinājumu katalogs), nepieciešams sazināties ar attiecīgo Siniat tehnisko konsultantu (detalizētas reģionu kartes pieejamas 1092.-1093. lpp.).
Patēriņa standartos nav ņemti vērā materiālie zaudējumi.

PIRMIE TIRGŪ
SAUSĀS BŪVES SISTĒMAS
MARĶĒTA ZĪME CE

Atklājiet Nida PWA plāksnes iespējas
– apmeklējiet www.siniat.lv un lejupielādējiet brošūras!

STARPSIENAS

nida Siena

Ugunsizturības klase:	Maksimālā akustiskā izolācija:	Maksimālais būves augstums:	Būves svars 1m²:	Saistītā dokumenta numurs:
(R)EI120	68 dB	6500 mm	60,0-65,0 kg	ETA 15/0301

Ekspluatācijas īpašību deklarācija:
DoP/Wall System /0002/15.11.2016

SISTĒMAS:

180B50; 230B75; 280B100; 180BB50; 230BB75; 280BB100

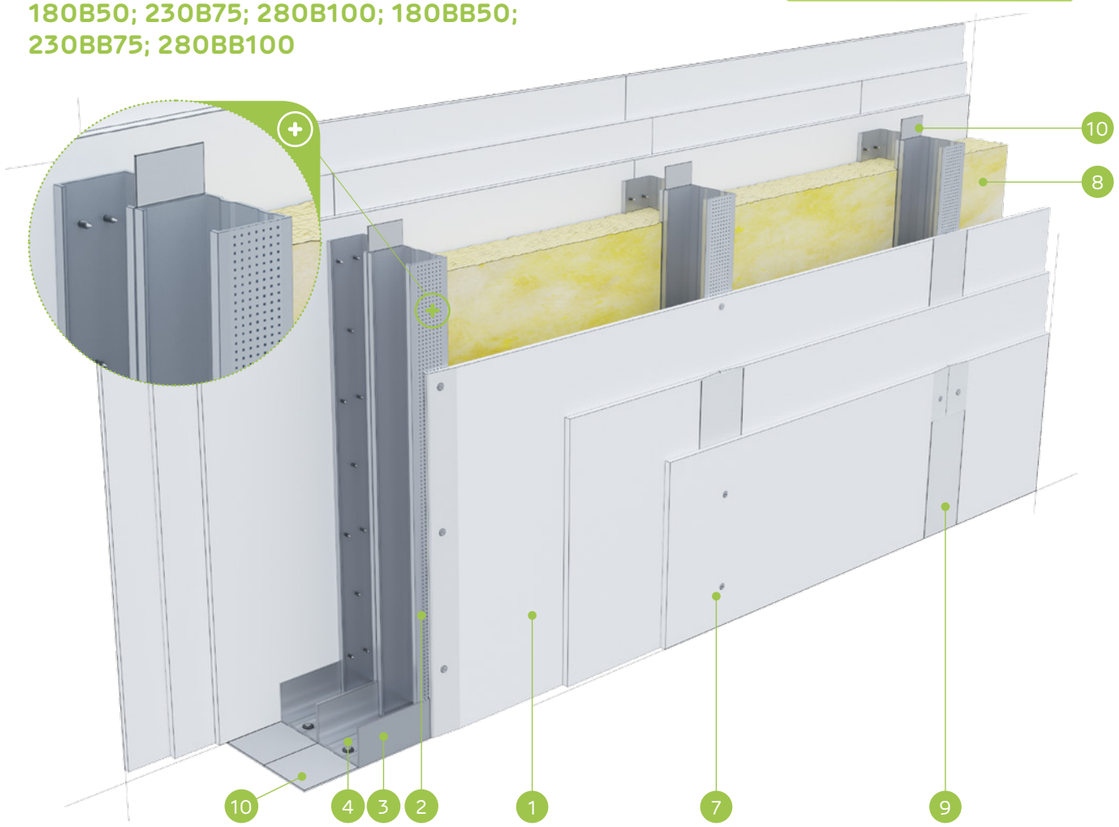

MATERIĀLI:

1. Ģipškartona plāksnes Nida Uguns+ 12,5 mm
2. Profils Nida C 75
3. Profils Nida U 75
4. Dībelis Nida
5. Pašurbjošās skrūves Nida 3,5 x 25 mm
6. Pašurbjošās skrūves Nida 3,5 x 35 mm
7. Pašurbjošās skrūves Nida 3,5 x 55 mm
8. Izolācijas materiāls minerālvate
9. Šuve starp ģipškartona plāksnēm tiek veidota no Nida ģipša masas ar Nida šuvju līmlenti
10. Blīvējošā akustiskās izolācijas lente Nida, platums 70 mm

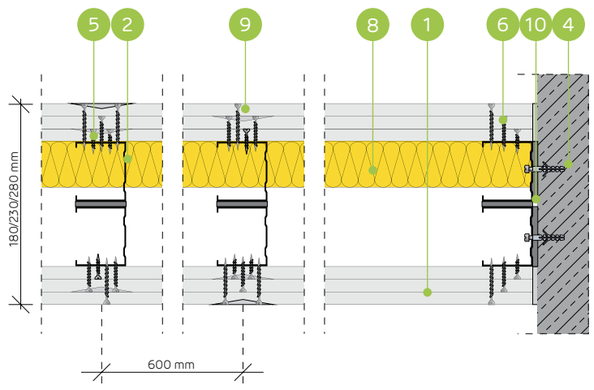

STARPSIENU SISTĒMA AR VIENU DIVRINDU UN DUBULTO NIDA C50, C75, C100 KONSTRUKCIJU

TEHNISKIE PARAMETRI

Sienas tips Nida Siena [2]	Režģa konstrukcija	Ģipša plākšņu apšuvums		Izolācijas materiāls				Maksimālais sienas augstums - h [1]	Akustiskā izolācija			Būves svars	Ugunsizturības klase	Izmantošanas kategorija	Īpašā sistēma
				Attiecībā uz skaņas izolāciju		Attiecībā uz ugunsreakciju		Ugunsreakcijas jomā							
	Nida	Nida	Biezums	[mm]	blīvums [kg/m³]	[mm]	blīvums [kg/m³]	[mm]	Rw [dB]	Ra1 [dB]	Ra2 [dB]	[kg]	[min.]	Klase ETAG 003	
180B50/F tips Uguns	C50+C50	F tips Uguns	3x12,5	2x50	13,0	50	10,0	4500	64	62	60	60,0	(R)EI120	IV	-
230B75/F tips Uguns	C75+C75	F tips Uguns	3x12,5	2x50	13,0	50	10,0	6000	64	62	60	61,0	(R)EI120	IV	-
280B100/F tips Uguns	C100+C100	F tips Uguns	3x12,5	2x100	12,0	50	10,0	6500	68	66	61	61,0	(R)EI120	IV	-
180BB50/F tips Uguns	2xC50+2xC50	F tips Uguns	3x12,5	-	-	50	10,0	5500	-	-	-	63,0	(R)EI120	IV	-
230BB75/F tips Uguns	2xC75+2xC75	F tips Uguns	3x12,5	-	-	50	10,0	6500	-	-	-	64,0	(R)EI120	IV	-
280BB100/F tips Uguns	2xC100+2xC100	F tips Uguns	3x12,5	-	-	50	10,0	6500	-	-	-	65,0	(R)EI120	IV	-

[1] Maksimālais augstums saskaņā ar tehnisko atzinumu ITB 1060/11/R12NK.
[2] Eiropas tehniskais novērtējums ETA 15/0301. Augstāku prasību gadījumā attiecībā uz maksimālo augstumu ir atļauts veikt nesošās konstrukcijas sablīvēšanu līdz 400 mm un 300 mm.
Siniat tehnoloģijas ugunsdrošo starpsienu sistēmas darbojas kā ugunsdrošas barjeras uguns iedarbības gadījumā abās pusēs.

MATERIĀLU PATĒRIŅŠ UZ 1 M² STARPSIENAS NIDA SIENA SISTĒMĀ

Materiāla nosaukums	Mērv.	Sistēmas tips Nida Siena					
		180B50/F tips Uguns	230B75/F tips Uguns	280B100/F tips Uguns	180BB50/F tips Uguns	230BB75/F tips Uguns	280BB100/F tips Uguns
		Materiāla patēriņš uz 1 m²					
Plāksne Nida Uguns F tips 12,5 mm	m²	6,0	6,0	6,0	6,0	6,0	6,0
Profils Nida C50	tek.m	3,6	-	-	7,2	-	-
Profils Nida C75	tek.m	-	3,6	-	-	7,2	-
Profils Nida C100	tek.m	-	-	3,6	-	-	7,2
Profils Nida U50	tek.m	1,4	-	-	1,4	-	-
Profils Nida U75	tek.m	-	1,4	-	-	1,4	-
Profils Nida U100	tek.m	-	-	1,4	-	-	1,4
Dībelis Nida	gab.	1,6	1,6	1,6	1,6	1,6	1,6
Pašurbjošās skrūves 3,5x9,5/11mm	gab.	-	-	-	12,0	12,0	12,0
Pašurbjošās skrūves Nida 3,5x25 mm	gab.	8,0	8,0	8,0	8,0	8,0	8,0
Pašurbjošās skrūves Nida 3,5x35 mm	gab.	8,0	8,0	8,0	8,0	8,0	8,0
Pašurbjošās skrūves Nida 3,5x55 mm	gab.	24,0	24,0	24,0	24,0	24,0	24,0
Līmlente šuvēm Nida	tek.m	2,8	2,8	2,8	2,8	2,8	2,8
Akustiskās izolācijas līmlente Nida	tek.m	2,2	2,2	2,2	2,2	2,2	2,2
Ģipša špaktele Nida Start	kg	1,8	1,8	1,8	1,8	1,8	1,8
Ģipša špaktele Nida Finisz	kg	0,2	0,2	0,2	0,2	0,2	0,2
Minerālvate [3]	m²	2,0	2,0	2,0	2,0	2,0	2,0

[3] Pielietojums atbilstoši prasībām. Ja attiecībā uz biezumu un / vai kopējo blīvumu tiek izmantots cits izolācijas materiāls, nekā tas, kas minēts tehniskajā specifikācijā (Nida sausās apdares sistēmas - risinājumu katalogs), nepieciešams sazināties ar attiecīgo Siniat tehnisko konsultantu (detalizētas reģionu kartes pieejamas 1092.-1093. lpp.).
Patēriņa standartos nav ņemti vērā materiālie zaudējumi.

nida Siena

Ugunsizturības klase:	Maksimālā akustiskā izolācija:	Maksimālais būves augstums:	Būves svars 1m²:	Saistītā dokumenta numurs:
(R)EI60 (R)EI120	69 dB	5500 mm	37,0-56,0 kg	ETA 15/0301

Ekspluatācijas īpašību deklarācija:
DoP/Wall System /0002/15.11.2016

SISTĒMAS:
155B50-PWA

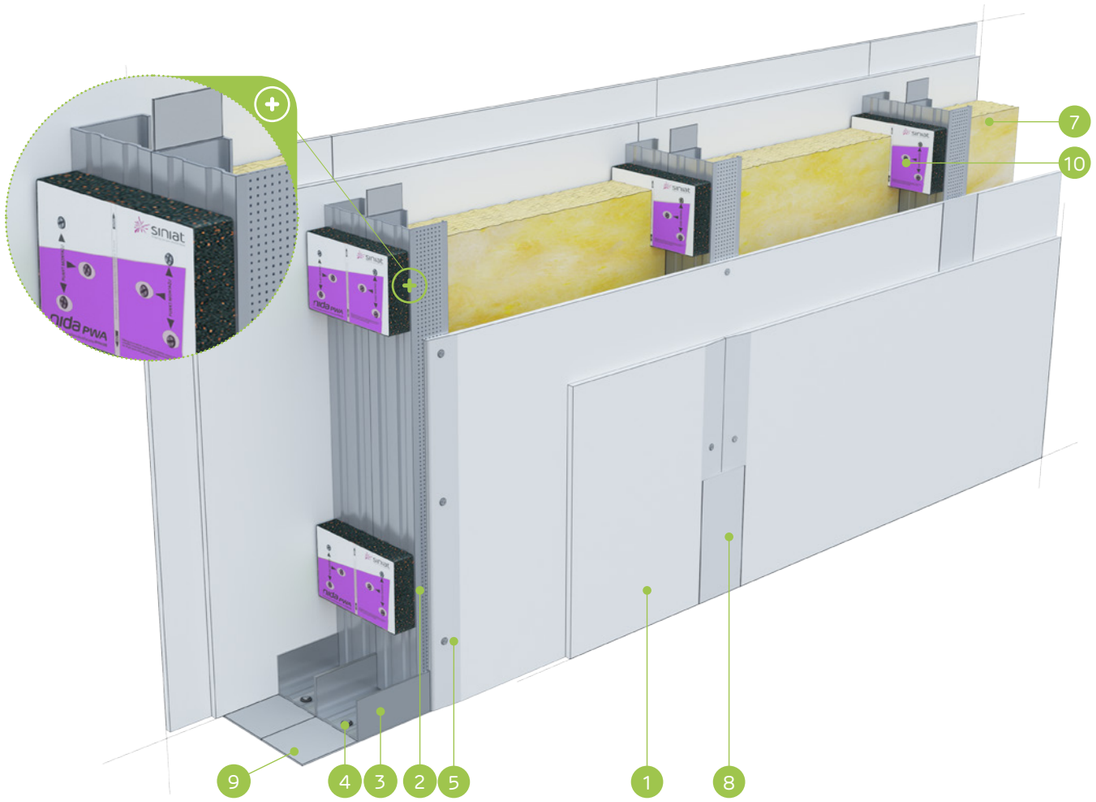

MATERIĀLI:

1. Ģipškartona plāksnes Nida
2. Profils Nida C 50
3. Profils Nida U 50
4. Dībelis Nida
5. Pašurbjošās skrūves Nida 3,5 x 25 mm
6. Pašurbjošās skrūves Nida 3,5 x 35 mm
7. Izolācijas materiāls minerālvate
8. Šuve starp ģipškartona plāksnēm tiek veidota no Nida ģipša masas ar Nida šuvju līmlenti
9. Blīvējošā akustiskās izolācijas lente Nida, platums 50 mm
10. Vibroakustiskais savienotājs Nida PWA

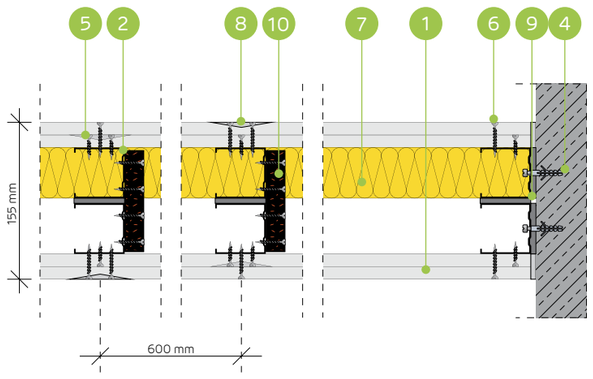

AKUSTISKO STARPSIENU SISTĒMA AR DIVRINDU NIDA C50 (NIDA PWA) KONSTRUKCIJU

TEHNISKIE PARAMETRI

Sienas tips Nida Siena [2]	Režģa konstrukcija	Ģipša plākšņu apšuvums		Izolācijas materiāls				Maksimālais sienas augstums - h [1]	Akustiskā izolācija			Būves svars	Ugunsizturības klase	Izmantošanas kategorija	Īpašā sistēma
				Attiecībā uz skaņas izolāciju		Attiecībā uz ugunsreakciju		Ugunsreakcijas jomā							
	Nida	Nida	Biezums	[mm]	blīvums [kg/m³]	[mm]	blīvums [kg/m³]	[mm]	Rw [dB]	Ra1 [dB]	Ra2 [dB]	[kg]	[min.]	Klase ETAG 003	
155B50-PWA/Expert	C50+C50	Expert	2x12,5	2x50	14,5	50	10,0	5500	62	60	55	37,0	(R)EI60	IV	-
155B50-PWA/Ūdens [3]	C50+C50	Ūdens	2x12,5	2x50	14,5	50	10,0	5500	62	60	55	40,0	(R)EI60	IV	-
155B50-PWA/Uguns+	C50+C50	Uguns Pluss	2x12,5	2x50	14,5	50	30,0	5500	63	60	55	45,0	(R)EI120	IV	-
155B50-PWA/ŪdensUguns+	C50+C50	Ūdens Uguns Plusss	2x12,5	2x50	14,5	50	30,0	5500	63	60	55	45,0	(R)EI120	IV	-
155B50-PWA/Cietā	C50+C50	Cietā	2x12,5	2x50	14,5	50	30,0	5500	65	63	60	56,0	(R)EI120	IV	●
155B50-PWA/Hydro	C50+C50	Hydro	2x12,5	2x50	14,5	50	50,0	5500	63	60	55	48,0	(R)EI120	IV	●
155B50-PWA/Klusā	C50+C50	Klusā	2x12,5	2x50	14,5	50	30,0	5500	69	67	63	56,0	(R)EI120	IV	-

[1] Maksimālais augstums saskaņā ar tehnisko atzinumu ITB 1060/11/R12NK; ITB 1060/12/R48NK.
[2] Eiropas tehniskais novērtējums ETA 15/0301. Augstāku prasību gadījumā attiecībā uz maksimālo augstumu ir atļauts veikt nesošās konstrukcijas sablīvēšanu līdz 400 mm un 300 mm.
[3] Telpās ar relatīvo gaisa mitrumu līdz 85 % stūra sekcijās pret intensīvu ūdens iedarbību ieteicams izmantot Nida Hydro ģipša šķiedru plāksnes (horizontālām un vertikālām virsmām vannas, dušas utt. zonās).
Siniat tehnoloģijas ugunsdrošo starpsienu sistēmas darbojas kā ugunsdrošas barjeras uguns iedarbības gadījumā abās pusēs.

MATERIĀLU PATĒRIŅŠ UZ 1 M² STARPSIENAS NIDA SIENA SISTĒMĀ

Materiāla nosaukums	Mērv.	Sistēmas tips Nida Siena						
		155B50-/Expert	155B50-PWA/ Ūdens	155B50-PWA/ Uguns+	155B50-PWA/ ŪdensUguns+	155B50-PWA/ Cietā	155B50-PWA/ Hydro	155B50-PWA/ Klusā
		Materiāla patēriņš uz 1 m²						
Plāksne Nida Expert 12,5 mm	m²	4,0	-	-	-	-	-	-
Plāksne Nida Ūdens 12,5 mm	m²	-	4,0	-	-	-	-	-
Plāksne Nida Uguns Pluss 12,5 mm	m²	-	-	4,0	-	-	-	-
Plāksne Nida Ūdens Uguns Plusss 12,5 mm	m²	-	-	-	4,0	-	-	-
Plāksne Nida Cietā 12,5 mm	m²	-	-	-	-	4,0	-	-
Plāksne Nida Hydro 12,5 mm	m²	-	-	-	-	-	4,0	-
Plāksne Nida Klusā 12,5 mm	m²	-	-	-	-	-	-	4,0
Profils Nida C50	tek.m	3,6	3,6	3,6	3,6	3,6	3,6	3,6
Profils Nida U50	tek.m	1,4	1,4	1,4	1,4	1,4	1,4	1,4
Vibroakustiskais savienotājs Nida PWA50	gab.	1,1	1,1	1,1	1,1	1,1	1,1	1,1
Dībelis Nida	gab.	1,6	1,6	1,6	1,6	1,6	1,6	1,6
Pašurbjošās skrūves Nida 3,5x25 mm	gab.	8,0	8,0	8,0	8,0	-	-	-
Pašurbjošās skrūves Nida 3,5x35 mm	gab.	24,0	24,0	24,0	24,0	-	-	-
Pašurbjošās skrūves Nida 3,5x45 mm	gab.	7,0	7,0	7,0	7,0	7,0	7,0	7,0
Pašurbjošās skrūves Nida Cietā 35 (3,9x35 mm)	gab.	-	-	-	-	32,0	-	32,0
Pašurbjošās skrūves Nida Hydro C4 3,5x25 mm	gab.	-	-	-	-	-	8,0	-
Pašurbjošās skrūves Nida Hydro C4 3,5x41 mm	gab.	-	-	-	-	-	24,0	-
Līmlente šuvēm Nida	tek.m	2,8	2,8	2,8	2,8	2,8	2,8	2,8
Akustiskās izolācijas līmlente Nida	tek.m	2,4	2,4	2,4	2,4	2,4	2,4	2,4
Ģipša špaktele Nida Start	kg	1,2	1,2	1,2	1,2	-	-	1,2
Ģipša špaktele Nida Finisz	kg	0,2	0,2	0,2	0,2	-	-	0,2
Gatavā špaktelēšanas masa Nida Hydromix [4]	kg	-	-	-	-	1,4	1,4	-
Minerālvate [5]	m²	2,0	2,0	2,0	2,0	2,0	2,0	2,0

[4] Izmantojot ģipša šķiedru plāksnes Nida Cietā, kā alternatīvu varat izmantot arī Nida Planfix Fresh ģipša špakteli.
[5] Pielietojums atbilstoši prasībām. Ja attiecībā uz biezumu un / vai kopējo blīvumu tiek izmantots cits izolācijas materiāls, nekā tas, kas minēts tehniskajā specifikācijā (Nida sausās apdares sistēmas - risinājumu katalogs), nepieciešams sazināties ar attiecīgo Siniat tehnisko konsultantu (detalizētas reģionu kartes pieejamas 1092.-1093. lpp.).
Patēriņa standartos nav ņemti vērā materiālie zaudējumi.

PIRMIE TIRGŪ
SAUSĀS BŪVES SISTĒMAS
MARĶĒTA ZĪME CE

Atklājiet Nida PWA plāksnes iespējas
– apmeklējiet www.siniat.lv un lejupielādējiet brošūras!

nida Siena

Ugunsizturības klase:	Maksimālā akustiskā izolācija:	Maksimālais būves augstums:	Būves svars 1m²:	Saistītā dokumenta numurs:
(R)EI60 (R)EI120	neattiecas	6330 mm	39,0-59,0 kg	ETA 15/0301

Ekspluatācijas īpašību deklarācija:
DoP/Wall System /0002/15.11.2016

SISTĒMAS:
155BB50-PWA

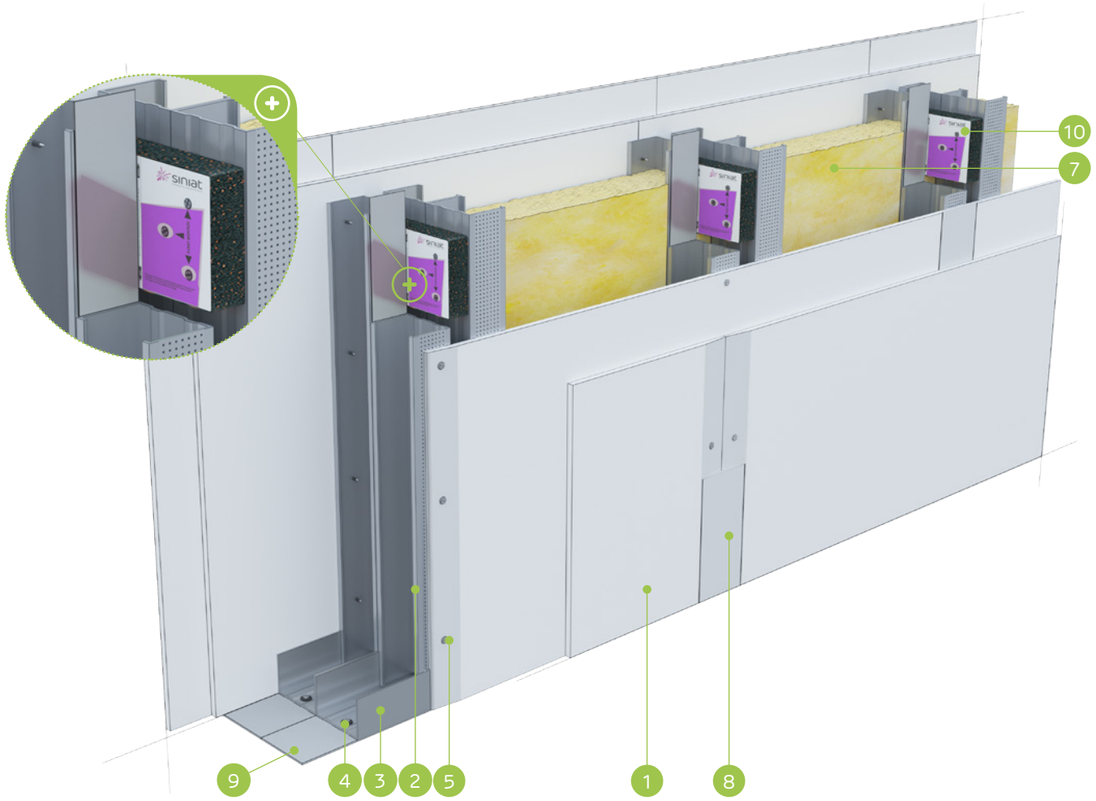

MATERIĀLI:

1. Ģipškartona plāksnes Nida
2. Profils Nida C 50 (dubultais)
3. Profils Nida U 50
4. Dībelis Nida
5. Pašurbjošās skrūves Nida 3,5 x 25 mm
6. Pašurbjošās skrūves Nida 3,5 x 35 mm
7. Izolācijas materiāls minerālvate
8. Šuve starp ģipškartona plāksnēm tiek veidota no Nida ģipša masas ar Nida šuvju līmlenti
9. Blīvējošā akustiskās izolācijas lente Nida, platums 50 mm
10. Vibroakustiskais savienotājs Nida PWA

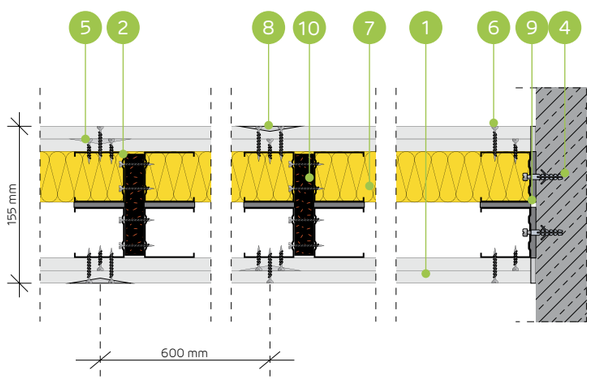

AKUSTISKO STARPSIENU SISTĒMA AR DUBULTO DIVRINDU NIDA C50 (NIDA PWA) KONSTRUKCIJU

TEHNISKIE PARAMETRI

Sienas tips Nida Siena [2]	Režģa konstrukcija	Ģipša plākšņu apšuvums		Izolācijas materiāls				Maksimālais sienas augstums - h [1]	Akustiskā izolācija			Būves svars	Ugunsizturības klase	Izmantošanas kategorija	Īpašā sistēma
				Attiecībā uz skaņas izolāciju		Attiecībā uz ugunsreakciju		Ugunsreakcijas jomā							
	Nida	Nida	Biezums	[mm]	blīvums [kg/m³]	[mm]	blīvums [kg/m³]	[mm]	Rw [dB]	Ra1 [dB]	Ra2 [dB]	[kg]	[min.]	Klase ETAG 003	
155BB50-PWA/Expert	2xC50+2xC50	Expert	2x12,5	-	-	50	10,0	6330	-	-	-	39,0	(R)EI60	IV	-
155BB50-PWA/Ūdens [3]	2xC50+2xC50	Ūdens	2x12,5	-	-	50	10,0	6330	-	-	-	42,0	(R)EI60	IV	-
155BB50-PWA/Uguns+	2xC50+2xC50	Uguns Pluss	2x12,5	-	-	50	30,0	6330	-	-	-	47,0	(R)EI120	IV	-
155BB50-PWA/ÜdensUguns+	2xC50+2xC50	Ūdens Uguns Plusss	2x12,5	-	-	50	30,0	6330	-	-	-	47,0	(R)EI120	IV	-
155BB50-PWA/Cietā	2xC50+2xC50	Cietā	2x12,5	-	-	50	30,0	6330	-	-	-	59,0	(R)EI120	IV	●
155BB50-PWA/Hydro	2xC50+2xC50	Hydro	2x12,5	-	-	50	50,0	6330	-	-	-	51,0	(R)EI120	IV	●
155BB50-PWA/Klusā	2xC50+2xC50	Klusā	2x12,5	-	-	50	30,0	6330	-	-	-	59,0	(R)EI120	IV	-

[1] Maksimālais augstums saskaņā ar tehnisko atzinumu ITB 1060/11/R12NK; ITB 1060/12/R48NK.
[2] Eiropas tehniskais novērtējums ETA 15/0301. Augstāku prasību gadījumā attiecībā uz maksimālo augstumu ir atļauts veikt nesošās konstrukcijas sablīvēšanu līdz 400 mm un 300 mm.
[3] Telpās ar relatīvo gaisa mitrumu līdz 85 % stūra sekcijās pret intensīvu ūdens iedarbību ieteicams izmantot Nida Hydro ģipša šķiedru plāksnes (horizontālām un vertikālām virsmām vannas, dušas utt. zonās).
Siniat tehnoloģijas ugunsdrošo starpsienu sistēmas darbojas kā ugunsdrošas barjeras uguns iedarbības gadījumā abās pusēs.

MATERIĀLU PATĒRIŅŠ UZ 1 M² STARPSIENAS NIDA SIENA SISTĒMĀ

Materiāla nosaukums	Mērv.	Sistēmas tips Nida Siena						
		155BB50-PWA/ Expert	155BB50-PWA/ Ūdens	155BB50-PWA/ Uguns+	155BB50-PWA/ ÜdensUguns+	155BB50-PWA/ Cietā	155BB50-PWA/ Hydro	155BB50-PWA/ Klusā
		Materiāla patēriņš uz 1 m²						
Plāksne Nida Expert 12,5 mm	m²	4,0	-	-	-	-	-	-
Plāksne Nida Ūdens 12,5 mm	m²	-	4,0	-	-	-	-	-
Plāksne Nida Uguns Pluss 12,5 mm	m²	-	-	4,0	-	-	-	-
Plāksne Nida Ūdens Uguns Plusss 12,5 mm	m²	-	-	-	4,0	-	-	-
Plāksne Nida Cietā 12,5 mm	m²	-	-	-	-	4,0	-	-
Plāksne Nida Hydro 12,5 mm	m²	-	-	-	-	-	4,0	-
Plāksne Nida Klusā 12,5 mm	m²	-	-	-	-	-	-	4,0
Profils Nida C50	tek.m	7,2	7,2	7,2	7,2	7,2	7,2	7,2
Profils Nida U50	tek.m	1,4	1,4	1,4	1,4	1,4	1,4	1,4
Vibroakustiskais savienotājs Nida PWA50	gab.	1,1	1,1	1,1	1,1	1,1	1,1	1,1
Dībelis Nida	gab.	1,6	1,6	1,6	1,6	1,6	1,6	1,6
Pašurbjošās skrūves 3,5x9,5/11mm	gab.	12,0	12,0	12,0	12,0	12,0	12,0	12,0
Pašurbjošās skrūves Nida 3,5x25 mm	gab.	8,0	8,0	8,0	8,0	-	-	-
Pašurbjošās skrūves Nida 3,5x35 mm	gab.	24,0	24,0	24,0	24,0	-	-	-
Pašurbjošās skrūves Nida 3,5x45 mm	gab.	7,0	7,0	7,0	7,0	7,0	7,0	7,0
Pašurbjošās skrūves Nida Cietā 35 (3,9x35 mm)	gab.	-	-	-	-	32,0	-	32,0
Pašurbjošās skrūves Nida Hydro C4 3,5x25 mm	gab.	-	-	-	-	-	8,0	-
Pašurbjošās skrūves Nida Hydro C4 3,5x41 mm	gab.	-	-	-	-	-	24,0	-
Līmlente šuvēm Nida	tek.m	2,8	2,8	2,8	2,8	2,8	2,8	2,8
Akustiskās izolācijas līmlente Nida	tek.m	2,4	2,4	2,4	2,4	2,4	2,4	2,4
Ģipša špaktele Nida Start	kg	1,2	1,2	1,2	1,2	-	-	1,2
Ģipša špaktele Nida Finisz	kg	0,2	0,2	0,2	0,2	-	-	0,2
Gatavā špakteļmasa Nida Hydromix [4]	kg	-	-	-	-	1,4	1,4	-
Minerālvate [5]	m²	2,0	2,0	2,0	2,0	2,0	2,0	2,0

[4] Izmantojot ģipša šķiedru plāksnes Nida Cietā, kā alternatīvu varat izmantot arī Nida Planfix Fresh ģipša špakteli.
[5] Pielietojums atbilstoši prasībām. Ja attiecībā uz biezumu un / vai kopējo blīvumu tiek izmantots cits izolācijas materiāls, nekā tas, kas minēts tehniskajā specifikācijā (Nida sausās apdares sistēmas - risinājumu katalogs), nepieciešams sazināties ar attiecīgo Siniat tehnisko konsultantu (detalizētas reģionu kartes pieejamas 1092.-1093. lpp.).
Patēriņa standartos nav ņemti vērā materiālie zaudējumi.

PIRMIE TIRGŪ SAUSĀS BŪVES SISTĒMAS MARĶĒTA ZĪME CE

Atklājiet Nida PWA plāksnes iespējas
– apmeklējiet www.siniat.lv un lejupielādējiet brošūras!

STARPSIENAS

nida Siena

Ugunsizturības klase:	Maksimālā akustiskā izolācija:	Maksimālais būves augstums:	Būves svars 1m²:	Saistītā dokumenta numurs:
(R)EI60 (R)EI120	67 dB	6200 mm	37,0-57,0 kg	ETA 15/0301

Ekspluatācijas īpašību deklarācija:
DoP/Wall System /0002/15.11.2016

SISTĒMAS:
205B75-PWA

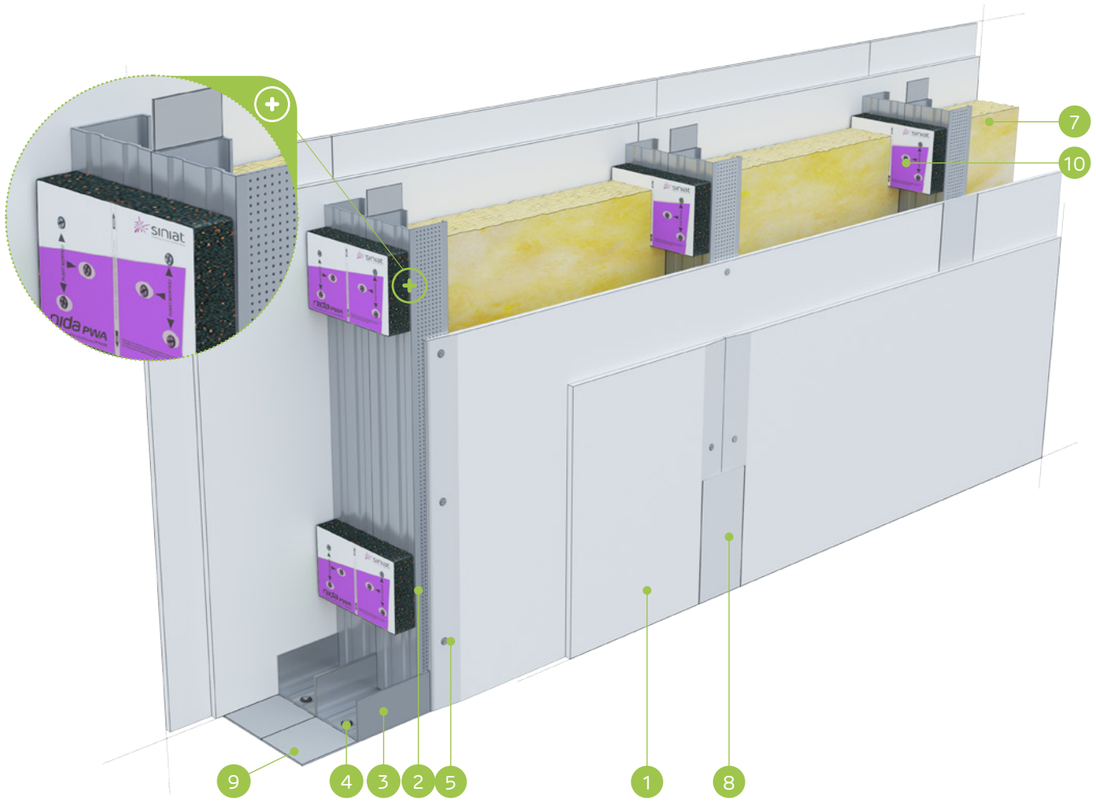

MATERIĀLI:

1. Ģipškartona plāksnes Nida
2. Profils Nida C 75
3. Profils Nida U 75
4. Dībelis Nida
5. Pašurbjošās skrūves Nida 3,5 x 25 mm
6. Pašurbjošās skrūves Nida 3,5 x 35 mm
7. Izolācijas materiāls minerālvate
8. Šuve starp ģipškartona plāksnēm tiek veidota no Nida ģipša masas ar Nida šuvju līmlenti
9. Blīvējošā akustiskās izolācijas lente Nida, platums 70 mm
10. Vibroakustiskais savienotājs Nida PWA

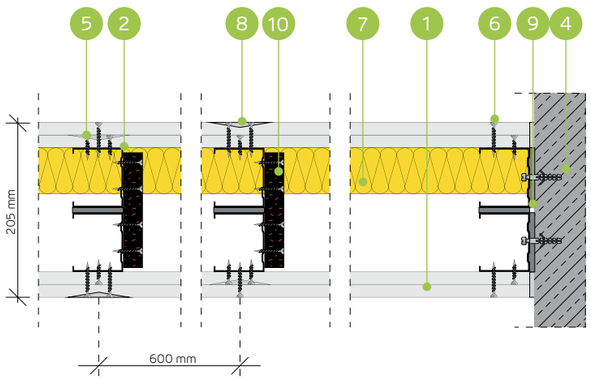

AKUSTISKO STARPSIENU SISTĒMA AR DIVRINDU NIDA C75 (NIDA PWA) KONSTRUKCIJU

TEHNISKIE PARAMETRI

Sienas tips Nida Siena [2]	Režģa konstrukcija	Ģipša plākšņu apšuvums		Izolācijas materiāls				Maksimālais sienas augstums - h [1]	Akustiskā izolācija			Būves svars	Ugunsizturības klase	Izmantošanas kategorija	Īpašā sistēma
				Attiecībā uz skaņas izolāciju		Attiecībā uz ugunsreakciju		Ugunsreakcijas jomā							
	Nida	Nida	Biezums	[mm]	blīvums [kg/m³]	[mm]	blīvums [kg/m³]	[mm]	Rw [dB]	Ra1 [dB]	Ra2 [dB]	[kg]	[min.]	Klase ETAG 003	
205B75-PWA/Expert	C75+C75	Expert	2x12,5	2x50	12,0	50	10,0	6200	64	62	55	37,0	(R)EI60	IV	-
205B75-PWA/Ūdens [3]	C75+C75	Ūdens	2x12,5	2x50	12,0	50	10,0	6200	64	62	55	40,0	(R)EI60	IV	-
205B75-PWA/Uguns+	C75+C75	Uguns Pluss	2x12,5	2x50	12,0	50	30,0	6200	64	62	55	45,0	(R)EI120	IV	-
205B75-PWA/ŪdensUguns+	C75+C75	Ūdens Uguns Plusss	2x12,5	2x50	12,0	50	30,0	6200	64	62	55	45,0	(R)EI120	IV	-
205B75-PWA/Cietā	C75+C75	Cietā	2x12,5	2x75	14,5	50	30,0	6200	67	66	62	57,0	(R)EI120	IV	●
205B75-PWA/Hydro	C75+C75	Hydro	2x12,5	2x50	12,0	50	50,0	6200	64	62	55	49,0	(R)EI120	IV	●
205B75-PWA/Klusā	C75+C75	Klusā	2x12,5	2x75	14,5	50	30,0	6200	67	66	62	57,0	(R)EI120	IV	-

[1] Maksimālais augstums saskaņā ar tehnisko atzinumu ITB 1060/11/R12NK; ITB 1060/12/R48NK.
[2] Eiropas tehniskais novērtējums ETA 15/0301. Augstāku prasību gadījumā attiecībā uz maksimālo augstumu ir atļauts veikt nesošās konstrukcijas sablīvēšanu līdz 400 mm un 300 mm.
[3] Telpās ar relatīvo gaisa mitrumu līdz 85 % stūra sekcijās pret intensīvu ūdens iedarbību ieteicams izmantot Nida Hydro ģipša šķiedru plāksnes (horizontālām un vertikālām virsmām vannas, dušas utt. zonās).
Siniat tehnoloģijas ugunsdrošo starpsienu sistēmas darbojas kā ugunsdrošas barjeras uguns iedarbības gadījumā abās pusēs.

MATERIĀLU PATĒRIŅŠ UZ 1 M² STARPSIENAS NIDA SIENA SISTĒMĀ

Materiāla nosaukums	Mērv.	Sistēmas tips Nida Siena						
		205B75-PWA/ Expert	205B75-PWA/ Ūdens	205B75-PWA/ Uguns+	205B75-PWA/ ŪdensUguns+	205B75-PWA/ Cietā	205B75-PWA/ Hydro	205B75-PWA/ Klusā
		Materiāla patēriņš uz 1 m²						
Plāksne Nida Expert 12,5 mm	m²	4,0	-	-	-	-	-	-
Plāksne Nida Ūdens 12,5 mm	m²	-	4,0	-	-	-	-	-
Plāksne Nida Uguns Pluss 12,5 mm	m²	-	-	4,0	-	-	-	-
Plāksne Nida Ūdens Uguns Plusss 12,5 mm	m²	-	-	-	4,0	-	-	-
Plāksne Nida Cietā 12,5 mm	m²	-	-	-	-	4,0	-	-
Plāksne Nida Hydro 12,5 mm	m²	-	-	-	-	-	4,0	-
Plāksne Nida Klusā 12,5 mm	m²	-	-	-	-	-	-	4,0
Profils Nida C75	tek.m	3,6	3,6	3,6	3,6	3,6	3,6	3,6
Profils Nida U75	tek.m	1,4	1,4	1,4	1,4	1,4	1,4	1,4
Vibroakustiskais savienotājs Nida PWA75	gab.	1,1	1,1	1,1	1,1	1,1	1,1	1,1
Dībelis Nida	gab.	1,6	1,6	1,6	1,6	1,6	1,6	1,6
Pašurbjošās skrūves Nida 3,5x25 mm	gab.	8,0	8,0	8,0	8,0	-	-	-
Pašurbjošās skrūves Nida 3,5x35 mm	gab.	24,0	24,0	24,0	24,0	-	-	-
Pašurbjošās skrūves Nida 3,5x45 mm	gab.	7,0	7,0	7,0	7,0	7,0	7,0	7,0
Pašurbjošās skrūves Nida Cietā 35 (3,9x35 mm)	gab.	-	-	-	-	32,0	-	32,0
Pašurbjošās skrūves Nida Hydro C4 3,5x25 mm	gab.	-	-	-	-	-	8,0	-
Pašurbjošās skrūves Nida Hydro C4 3,5x41 mm	gab.	-	-	-	-	-	24,0	-
Līmlente šuvēm Nida	tek.m	2,8	2,8	2,8	2,8	2,8	2,8	2,8
Akustiskās izolācijas līmlente Nida	tek.m	2,4	2,4	2,4	2,4	2,4	2,4	2,4
Ģipša špaktele Nida Start	kg	1,2	1,2	1,2	1,2	-	-	1,2
Ģipša špaktele Nida Finisz	kg	0,2	0,2	0,2	0,2	-	-	0,2
Gatavā špakteļmasa Nida Hydromix [4]	kg	-	-	-	-	1,4	1,4	-
Minerālvate [5]	m²	2,0	2,0	2,0	2,0	2,0	2,0	2,0

[4] Izmantojot ģipša šķiedru plāksnes Nida Cietā, kā alternatīvu varat izmantot arī Nida Planfix Fresh ģipša špakteli.
[5] Pielietojums atbilstoši prasībām. Ja attiecībā uz biezumu un / vai kopējo blīvumu tiek izmantots cits izolācijas materiāls, nekā tas, kas minēts tehniskajā specifikācijā (Nida sausās apdares sistēmas - risinājumu katalogs), nepieciešams sazināties ar attiecīgo Siniat tehnisko konsultantu (detalizētas reģionu kartes pieejamas 1092.-1093. lpp.).
Patēriņa standartos nav ņemti vērā materiālie zaudējumi.

PIRMIE TIRGŪ SAUSĀS BŪVES SISTĒMAS MARĶĒTA ZĪME CE

Atklājiet Nida PWA plāksnes iespējas
– apmeklējiet www.siniat.lv un lejupielādējiet brošūras!

nida Siena

Ugunsizturības klase:	Maksimālā akustiskā izolācija:	Maksimālais būves augstums:	Būves svars 1m²:	Saistītā dokumenta numurs:
(R)EI60 (R)EI120	neattiecas	6500 mm	41,0-60,0 kg	ETA 15/0301

Ekspluatācijas īpašību deklarācija:
DoP/Wall System /0002/15.11.2016

SISTĒMAS:
205BB75-PWA

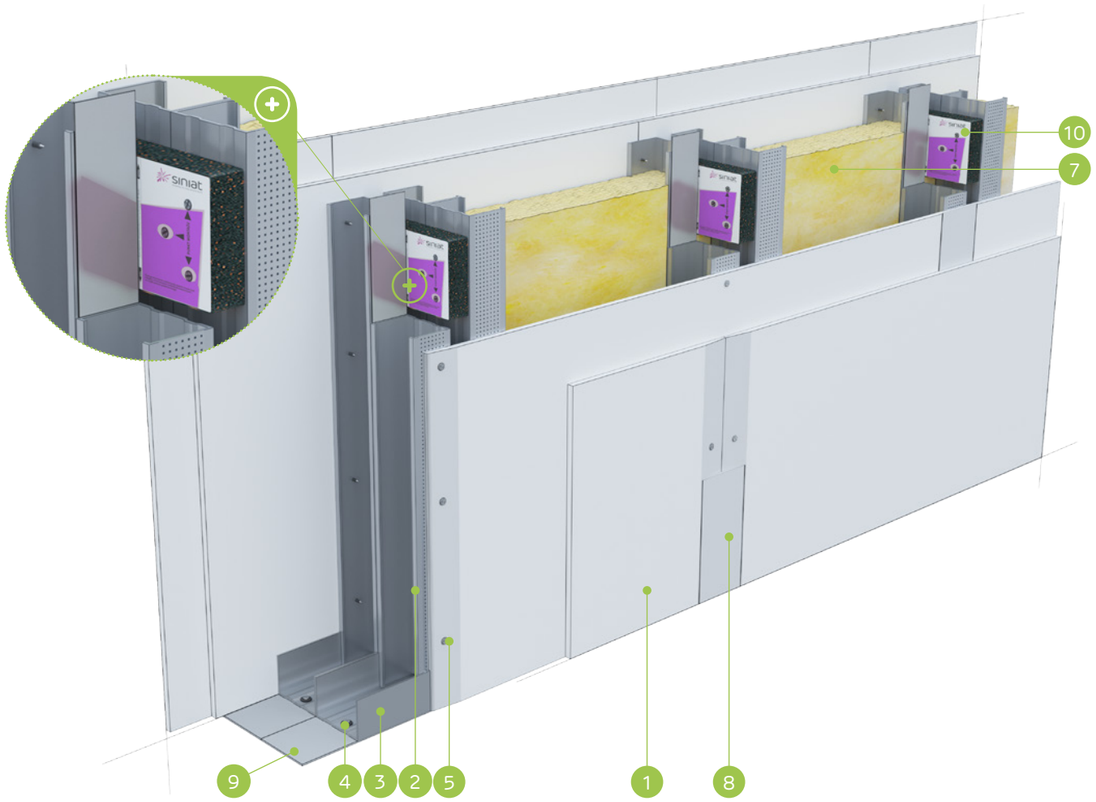

MATERIĀLI:

1. Ģipškartona plāksnes Nida
2. Profils Nida C 75 (dubultais)
3. Profils Nida U 75
4. Dībelis Nida
5. Pašurbjošās skrūves Nida 3,5 x 25 mm
6. Pašurbjošās skrūves Nida 3,5 x 35 mm
7. Izolācijas materiāls minerālvate
8. Šuve starp ģipškartona plāksnēm tiek veidota no Nida ģipša masas ar Nida šuvju līmlenti
9. Blīvējošā akustiskās izolācijas lente Nida, platums 70 mm
10. Vibroakustiskais savienotājs Nida PWA

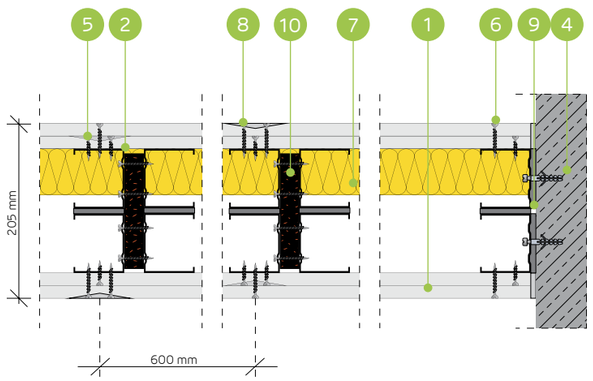

AKUSTISKO STARPSIENU SISTĒMA AR DUBULTO DIVRINDU NIDA C75 (NIDA PWA) KONSTRUKCIJU

TEHNISKIE PARAMETRI

Sienas tips Nida Siena [2]	Režģa konstrukcija	Ģipša plākšņu apšuvums		Izolācijas materiāls				Maksimālais sienas augstums - h [1]	Akustiskā izolācija			Būves svars	Ugunsizturības klase	Izmantošanas kategorija	Īpašā sistēma
				Attiecībā uz skaņas izolāciju		Attiecībā uz ugunsreakciju		Ugunsreakcijas jomā							
	Nida	Nida	Biezums	[mm]	blīvums [kg/m³]	[mm]	blīvums [kg/m³]	[mm]	Rw [dB]	Ra1 [dB]	Ra2 [dB]	[kg]	[min.]	Klase ETAG 003	
205BB75-PWA/Expert	2xC75+2xC75	Expert	2x12,5	-	-	50	10,0	6500	-	-	-	41,0	(R)EI60	IV	-
205BB75-PWA/Ūdens[3]	2xC75+2xC75	Ūdens	2x12,5	-	-	50	10,0	6500	-	-	-	43,0	(R)EI60	IV	-
205BB75-PWA/Uguns+	2xC75+2xC75	Uguns Pluss	2x12,5	-	-	50	30,0	6500	-	-	-	49,0	(R)EI120	IV	-
205BB75-PWA/ŪdensUguns+	2xC75+2xC75	Ūdens Uguns Plusss	2x12,5	-	-	50	30,0	6500	-	-	-	49,0	(R)EI120	IV	-
205BB75-PWA/Cietā	2xC75+2xC75	Cietā	2x12,5	-	-	50	30,0	6500	-	-	-	60,0	(R)EI120	IV	●
205BB75-PWA/Hydro	2xC75+2xC75	Hydro	2x12,5	-	-	50	50,0	6500	-	-	-	52,0	(R)EI120	IV	●
205BB75-PWA/Klusā	2xC75+2xC75	Klusā	2x12,5	-	-	50	30,0	6500	-	-	-	60,0	(R)EI120	IV	-

[1] Maksimālais augstums saskaņā ar tehnisko atzinumu ITB 1060/11/R12NK; ITB 1060/12/R48NK.
[2] Eiropas tehniskais novērtējums ETA 15/0301. Augstāku prasību gadījumā attiecībā uz maksimālo augstumu ir atļauts veikt nesošās konstrukcijas sablīvēšanu līdz 400 mm un 300 mm.
[3] Telpās ar relatīvo gaisa mitrumu līdz 85 % stūra sekcijās pret intensīvu ūdens iedarbību ieteicams izmantot Nida Hydro ģipša šķiedru plāksnes (horizontālām un vertikālām virsmām vannas, dušas utt. zonās).
Siniat tehnoloģijas ugunsdrošo starpsienu sistēmas darbojas kā ugunsdrošas barjeras uguns iedarbības gadījumā abās pusēs.

MATERIĀLU PATĒRIŅŠ UZ 1 M² STARPSIENAS NIDA SIENA SISTĒMĀ

Materiāla nosaukums	Mērv.	Sistēmas tips Nida Siena						
		205BB75-PWA/ Expert	205BB75-PWA/ Ūdens	205BB75-PWA/ Uguns+	205BB75-PWA/ ŪdensUguns+	205BB75-PWA/ Cietā	205BB75-PWA/ Hydro	205BB75-PWA/ Klusā
		Materiāla patēriņš uz 1 m²						
Plāksne Nida Expert 12,5 mm	m²	4,0	-	-	-	-	-	-
Plāksne Nida Ūdens 12,5 mm	m²	-	4,0	-	-	-	-	-
Plāksne Nida Uguns Pluss 12,5 mm	m²	-	-	4,0	-	-	-	-
Plāksne Nida Ūdens Uguns Plusss 12,5 mm	m²	-	-	-	4,0	-	-	-
Plāksne Nida Cietā 12,5 mm	m²	-	-	-	-	4,0	-	-
Plāksne Nida Hydro 12,5 mm	m²	-	-	-	-	-	4,0	-
Plāksne Nida Klusā 12,5 mm	m²	-	-	-	-	-	-	4,0
Profils Nida C75	tek.m	7,2	7,2	7,2	7,2	7,2	7,2	7,2
Profils Nida U75	tek.m	1,4	1,4	1,4	1,4	1,4	1,4	1,4
Vibroakustiskais savienotājs Nida PWA75	gab.	1,1	1,1	1,1	1,1	1,1	1,1	1,1
Dībelis Nida	gab.	1,6	1,6	1,6	1,6	1,6	1,6	1,6
Pašurbjošās skrūves 3,5x9,5/11mm	gab.	12,0	12,0	12,0	12,0	12,0	12,0	12,0
Pašurbjošās skrūves Nida 3,5x25 mm	gab.	8,0	8,0	8,0	8,0	-	-	-
Pašurbjošās skrūves Nida 3,5x35 mm	gab.	24,0	24,0	24,0	24,0	-	-	-
Pašurbjošās skrūves Nida 3,5x45 mm	gab.	7,0	7,0	7,0	7,0	7,0	7,0	7,0
Pašurbjošās skrūves Nida Cietā 35 (3,9x35 mm)	gab.	-	-	-	-	32,0	-	32,0
Pašurbjošās skrūves Nida Hydro C4 3,5x25 mm	gab.	-	-	-	-	-	8,0	-
Pašurbjošās skrūves Nida Hydro C4 3,5x41 mm	gab.	-	-	-	-	-	24,0	-
Līmlente šuvēm Nida	tek.m	2,8	2,8	2,8	2,8	2,8	2,8	2,8
Akustiskās izolācijas līmlente Nida	tek.m	2,4	2,4	2,4	2,4	2,4	2,4	2,4
Ģipša špaktele Nida Start	kg	1,2	1,2	1,2	1,2	-	-	1,2
Ģipša špaktele Nida Finisz	kg	0,2	0,2	0,2	0,2	-	-	0,2
Gatavā špakteļmasa Nida Hydromix [4]	kg	-	-	-	-	1,4	1,4	-
Minerālvate [5]	m²	2,0	2,0	2,0	2,0	2,0	2,0	2,0

[4] Izmantojot ģipša šķiedru plāksnes Nida Cietā, kā alternatīvu varat izmantot arī Nida Planfix Fresh ģipša špakteli.
[5] Pielietojums atbilstoši prasībām. Ja attiecībā uz biezumu un / vai kopējo blīvumu tiek izmantots cits izolācijas materiāls, nekā tas, kas minēts tehniskajā specifikācijā (Nida sausās apdares sistēmas - risinājumu katalogs), nepieciešams sazināties ar attiecīgo Siniat tehnisko konsultantu (detalizētas reģionu kartes pieejamas 1092.-1093. lpp.).
Patēriņa standartos nav ņemti vērā materiālie zaudējumi.

PIRMIE TIRGŪ
SAUSĀS BŪVES SISTĒMAS
MARĶĒTA ZĪME CE

Atklājiet Nida PWA plāksnes iespējas
– apmeklējiet www.siniat.lv un lejupielādējiet brošūras!

nida Siena

Ugunsizturības klase:	Maksimālā akustiskā izolācija:	Maksimālais būves augstums:	Būves svars 1m²:	Saistītā dokumenta numurs:
(R)EI60 (R)EI120	70 dB	6500 mm	38,0-57,0 kg	ETA 15/0301

Ekspluatācijas īpašību deklarācija:
DoP/Wall System /0002/15.11.2016

SISTĒMAS:
255B100-PWA

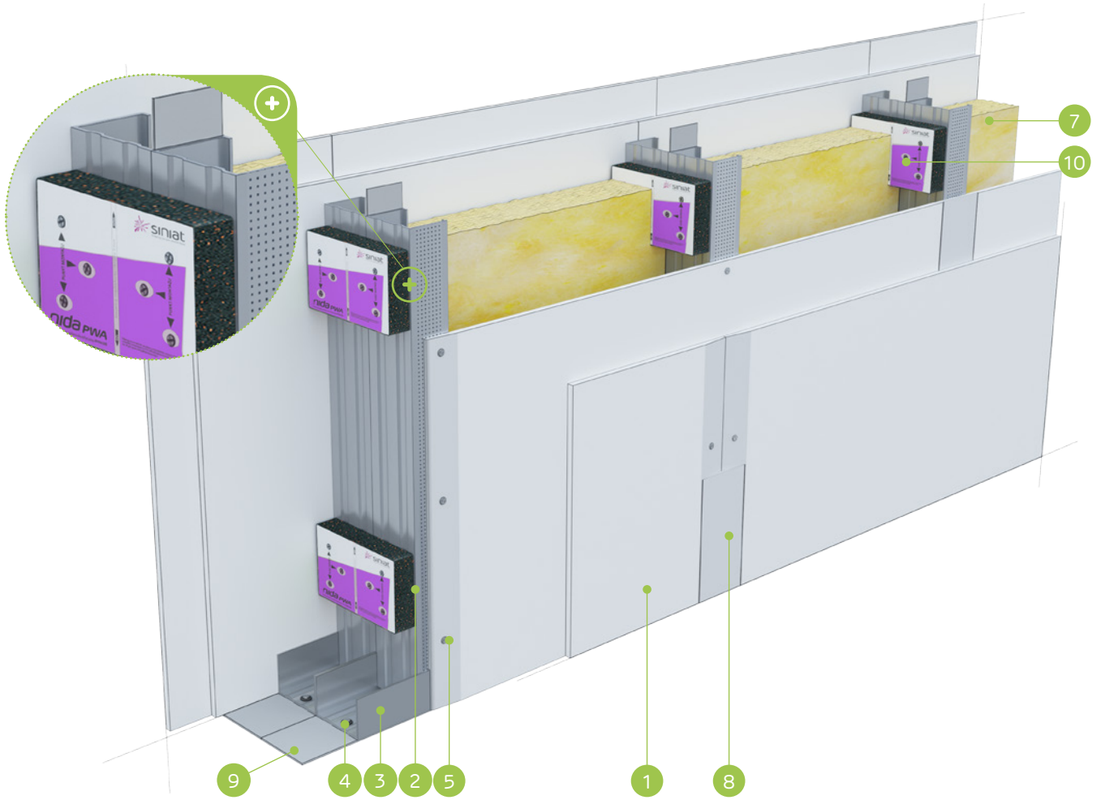

MATERIĀLI:

1. Ģipškartona plāksnes Nida
2. Profils Nida C 100
3. Profils Nida U 100
4. Dībelis Nida
5. Pašurbjošās skrūves Nida 3,5 x 25 mm
6. Pašurbjošās skrūves Nida 3,5 x 35 mm
7. Izolācijas materiāls minerālvate
8. Šuve starp ģipškartona plāksnēm tiek veidota no Nida ģipša masas ar Nida šuvju līmlenti
9. Blīvējošā akustiskās izolācijas lente Nida, platums 95 mm
10. Vibroakustiskais savienotājs Nida PWA

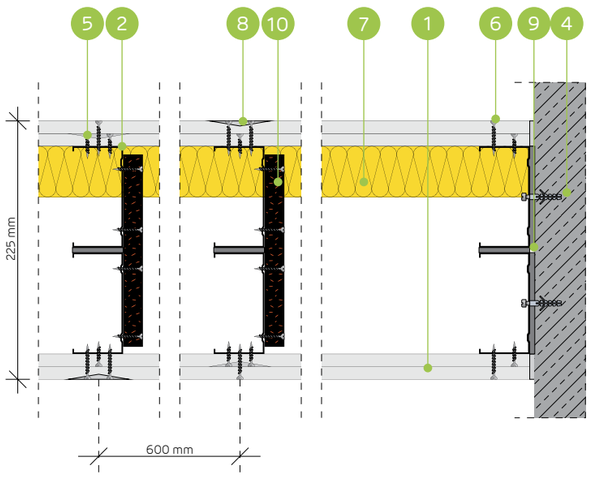

AKUSTISKO STARPSIENU SISTĒMA AR DIVRINDU NIDA C100 (NIDA PWA) KONSTRUKCIJU

TEHNISKIE PARAMETRI

Sienas tips Nida Siena [2]	Režģa konstrukcija	Ģipša plākšņu apšuvums		Izolācijas materiāls				Maksimālais sienas augstums - h [1]	Akustiskā izolācija			Būves svars	Ugunsizturības klase	Izmantošanas kategorija	Īpašā sistēma
				Attiecībā uz skaņas izolāciju		Attiecībā uz ugunsreakciju		Ugunsreakcijas jomā							
	Nida	Nida	Biezums	[mm]	blīvums [kg/m³]	[mm]	blīvums [kg/m³]	[mm]	Rw [dB]	Ra1 [dB]	Ra2 [dB]	[kg]	[min.]	Klase ETAG 003	
255B100-PWA/Expert	C100+C100	Expert	2x12,5	2x100	12,0	50	10,0	6500	67	65	58	38,0	(R)EI60	IV	-
255B100-PWA/Ūdens [3]	C100+C100	Ūdens	2x12,5	2x100	12,0	50	10,0	6500	67	65	58	41,0	(R)EI60	IV	-
255B100-PWA/Uguns+	C100+C100	Uguns Pluss	2x12,5	2x100	12,0	50	30,0	6500	68	66	61	46,0	(R)EI120	IV	-
255B100-PWA/ŪdensUguns+	C100+C100	Ūdens Uguns Plusss	2x12,5	2x100	12,0	50	30,0	6500	68	66	61	46,0	(R)EI120	IV	-
255B100-PWA/Cietā	C100+C100	Cietā	2x12,5	2x100	14,5	50	30,0	6500	70	69	64	57,0	(R)EI120	IV	●
255B100-PWA/Hydro	C100+C100	Hydro	2x12,5	2x100	12,0	50	50,0	6500	68	66	61	49,0	(R)EI120	IV	●
255B100-PWA/Klusā	C100+C100	Klusā	2x12,5	2x100	14,5	50	30,0	6500	70	69	64	57,0	(R)EI120	IV	-

[1] Maksimālais augstums saskaņā ar tehnisko atzinumu ITB 1060/11/R12NK; ITB 1060/12/R48NK.
[2] Eiropas tehniskais novērtējums ETA 15/0301. Augstāku prasību gadījumā attiecībā uz maksimālo augstumu ir atļauts veikt nesošās konstrukcijas sablīvēšanu līdz 400 mm un 300 mm.
[3] Telpās ar relatīvo gaisa mitrumu līdz 85 % stūra sekcijās pret intensīvu ūdens iedarbību ieteicams izmantot Nida Hydro ģipša šķiedru plāksnes (horizontālām un vertikālām virsmām vannas, dušas utt. zonās).
Siniat tehnoloģijas ugunsdrošo starpsienu sistēmas darbojas kā ugunsdrošas barjeras uguns iedarbības gadījumā abās pusēs.

MATERIĀLU PATĒRIŅŠ UZ 1 M² STARPSIENAS NIDA SIENA SISTĒMĀ

Materiāla nosaukums	Mērv.	Sistēmas tips Nida Siena						
		255B100-PWA/ Expert	255B100-PWA/ Ūdens	255B100-PWA/ Uguns+	255B100-PWA/ ŪdensUguns+	255B100-PWA/ Cietā	255B100-PWA/ Hydro	255B100-PWA/ Klusā
		Materiāla patēriņš uz 1 m²						
Plāksne Nida Expert 12,5 mm	m²	4,0	-	-	-	-	-	-
Plāksne Nida Ūdens 12,5 mm	m²	-	4,0	-	-	-	-	-
Plāksne Nida Uguns Pluss 12,5 mm	m²	-	-	4,0	-	-	-	-
Plāksne Nida Ūdens Uguns Plusss 12,5 mm	m²	-	-	-	4,0	-	-	-
Plāksne Nida Cietā 12,5 mm	m²	-	-	-	-	4,0	-	-
Plāksne Nida Hydro 12,5 mm	m²	-	-	-	-	-	4,0	-
Plāksne Nida Klusā 12,5 mm	m²	-	-	-	-	-	-	4,0
Profils Nida C100	tek.m	3,6	3,6	3,6	3,6	3,6	3,6	3,6
Profils Nida U100	tek.m	1,4	1,4	1,4	1,4	1,4	1,4	1,4
Vibroakustiskais savienotājs Nida PWA100	gab.	1,1	1,1	1,1	1,1	1,1	1,1	1,1
Dībelis Nida	gab.	1,6	1,6	1,6	1,6	1,6	1,6	1,6
Pašurbjošās skrūves Nida 3,5x25 mm	gab.	8,0	8,0	8,0	8,0	-	-	-
Pašurbjošās skrūves Nida 3,5x35 mm	gab.	24,0	24,0	24,0	24,0	-	-	-
Pašurbjošās skrūves Nida 3,5x45 mm	gab.	7,0	7,0	7,0	7,0	7,0	7,0	7,0
Pašurbjošās skrūves Nida Cietā 35 (3,9x35 mm)	gab.	-	-	-	-	32,0	-	32,0
Pašurbjošās skrūves Nida Hydro C4 3,5x25 mm	gab.	-	-	-	-	-	8,0	-
Pašurbjošās skrūves Nida Hydro C4 3,5x41 mm	gab.	-	-	-	-	-	24,0	-
Līmlente šuvēm Nida	tek.m	2,8	2,8	2,8	2,8	2,8	2,8	2,8
Akustiskās izolācijas līmlente Nida	tek.m	2,4	2,4	2,4	2,4	2,4	2,4	2,4
Ģipša špaktele Nida Start	kg	1,2	1,2	1,2	1,2	-	-	1,2
Ģipša špaktele Nida Finisz	kg	0,2	0,2	0,2	0,2	-	-	0,2
Gatavā špaktelmasa Nida Hydromix [4]	kg	-	-	-	-	1,4	1,4	-
Minerālvate [5]	m²	2,0	2,0	2,0	2,0	2,0	2,0	2,0

[4] Izmantojot ģipša šķiedru plāksnes Nida Cietā, kā alternatīvu varat izmantot arī Nida Planfix Fresh ģipša špakteli.
[5] Pielietojums atbilstoši prasībām. Ja attiecībā uz biezumu un / vai kopējo blīvumu tiek izmantots cits izolācijas materiāls, nekā tas, kas minēts tehniskajā specifikācijā (Nida sausās apdares sistēmas - risinājumu katalogs), nepieciešams sazināties ar attiecīgo Siniat tehnisko konsultantu (detalizētas reģionu kartes pieejamas 1092.-1093. lpp.).
Patēriņa standartos nav ņemti vērā materiālie zaudējumi.

PIRMIE TIRGŪ SAUSĀS BŪVES SISTĒMAS MARĶĒTA ZĪME CE

Atklājiet Nida PWA plāksnes iespējas
– apmeklējiet www.siniat.lv un lejupielādējiet brošūras!

nida Siena

Ugunsizturības klase:	Maksimālā akustiskā izolācija:	Maksimālais būves augstums:	Būves svars 1m²:	Saistītā dokumenta numurs:
(R)EI60 (R)EI120	neattiecas	6500 mm	42,0-61,0 kg	ETA 15/0301

Ekspluatācijas īpašību deklarācija:
DoP/Wall System /0002/15.11.2016

SISTĒMAS:
255BB100-PWA

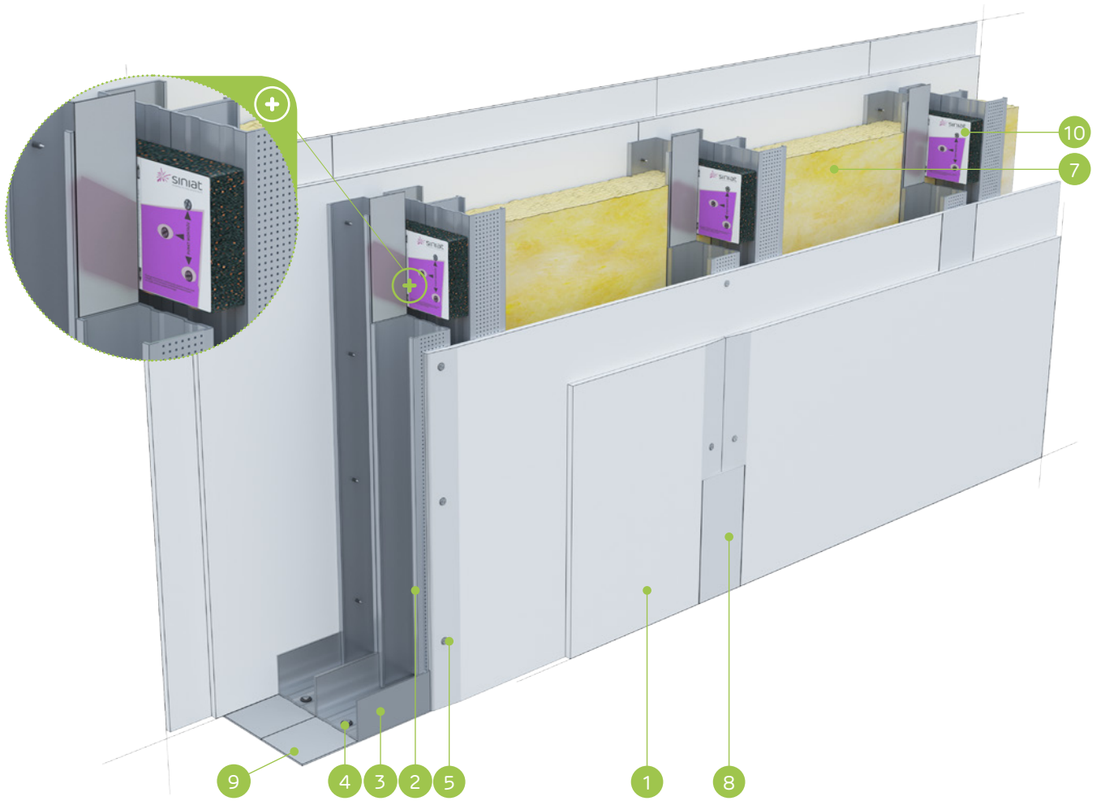

MATERIĀLI:

1. Ģipškartona plāksnes Nida
2. Profils Nida C 100 (dubultais)
3. Profils Nida U 100
4. Dībelis Nida
5. Pašurbjošās skrūves Nida 3,5 x 25 mm
6. Pašurbjošās skrūves Nida 3,5 x 35 mm
7. Izolācijas materiāls minerālvate
8. Šuve starp ģipškartona plāksnēm tiek veidota no Nida ģipša masas ar Nida šuvju līmlenti
9. Blīvējošā akustiskās izolācijas lente Nida, platums 95 mm
10. Vibroakustiskais savienotājs Nida PWA

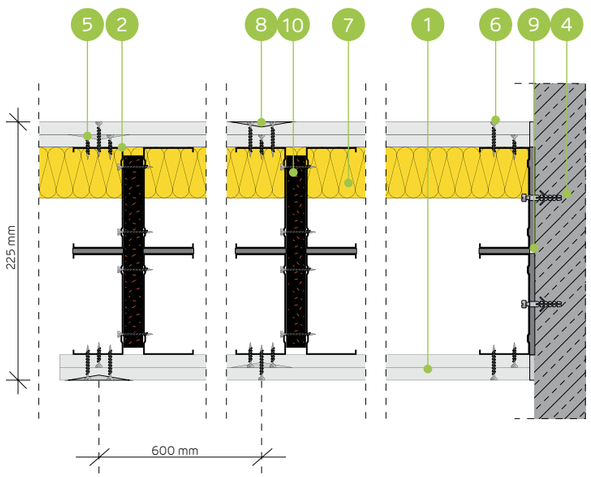

AKUSTISKO STARPSIENU SISTĒMA AR DUBULTO DIVRINDU NIDA C100 (NIDA PWA) KONSTRUKCIJU

TEHNISKIE PARAMETRI

Sienas tips Nida Siena [2]	Režģa konstrukcija	Ģipša plākšņu apšuvums		Izolācijas materiāls				Maksimālais sienas augstums - h [1]	Akustiskā izolācija			Būves svars	Ugunsizturības klase	Izmantošanas kategorija	Īpašā sistēma
				Attiecībā uz skaņas izolāciju		Attiecībā uz ugunsreakciju		Ugunsreakcijas jomā							
	Nida	Nida	Biezums	[mm]	blīvums [kg/m³]	[mm]	blīvums [kg/m³]	[mm]	Rw [dB]	Ra1 [dB]	Ra2 [dB]	[kg]	[min.]	Klase ETAG 003	
255BB100-PWA/Expert	2xC100+2xC100	Expert	2x12,5	-	-	50	10,0	6500	-	-	-	42,0	(R)EI60	IV	-
255BB100-PWA/Ūdens [3]	2xC100+2xC100	Ūdens	2x12,5	-	-	50	10,0	6500	-	-	-	44,0	(R)EI60	IV	-
255BB100-PWA/Uguns+	2xC100+2xC100	Uguns Pluss	2x12,5	-	-	50	30,0	6500	-	-	-	50,0	(R)EI120	IV	-
255BB100-PWA/ÚdensUguns+	2xC100+2xC100	Ūdens Uguns Plusss	2x12,5	-	-	50	30,0	6500	-	-	-	50,0	(R)EI120	IV	-
255BB100-PWA/Cietā	2xC100+2xC100	Cietā	2x12,5	-	-	50	30,0	6500	-	-	-	61,0	(R)EI120	IV	●
255BB100-PWA/Hydro	2xC100+2xC100	Hydro	2x12,5	-	-	50	50,0	6500	-	-	-	53,0	(R)EI120	IV	●
255BB100-PWA/Klusā	2xC100+2xC100	Klusā	2x12,5	-	-	50	30,0	6500	-	-	-	61,0	(R)EI120	IV	-

[1] Maksimālais augstums saskaņā ar tehnisko atzinumu ITB 1060/11/R12NK; ITB 1060/12/R48NK.
[2] Eiropas tehniskais novērtējums ETA 15/0301. Augstāku prasību gadījumā attiecībā uz maksimālo augstumu ir atļauts veikt nesošās konstrukcijas sablīvēšanu līdz 400 mm un 300 mm.
[3] Telpās ar relatīvo gaisa mitrumu līdz 85 % stūra sekcijās pret intensīvu ūdens iedarbību ieteicams izmantot Nida Hydro ģipša šķiedru plāksnes (horizontālām un vertikālām virsmām vannas, dušas utt. zonās).
Siniat tehnoloģijas ugunsdrošo starpsienu sistēmas darbojas kā ugunsdrošas barjeras uguns iedarbības gadījumā abās pusēs.

MATERIĀLU PATĒRIŅŠ UZ 1 M² STARPSIENAS NIDA SIENA SISTĒMĀ

Materiāla nosaukums	Mērv.	Sistēmas tips Nida Siena						
		255BB100-PWA/Expert	255BB100-PWA/Ūdens	255BB100-PWA/Uguns+	255BB100-PWA/ ÚdensUguns+	255BB100-PWA/Cietā	255BB100-PWA/Hydro	255BB100-PWA/Klusā
		Materiāla patēriņš uz 1 m²						
Plāksne Nida Expert 12,5 mm	m²	4,0	-	-	-	-	-	-
Plāksne Nida Ūdens 12,5 mm	m²	-	4,0	-	-	-	-	-
Plāksne Nida Uguns Pluss 12,5 mm	m²	-	-	4,0	-	-	-	-
Plāksne Nida Ūdens Uguns Plusss 12,5 mm	m²	-	-	-	4,0	-	-	-
Plāksne Nida Cietā 12,5 mm	m²	-	-	-	-	4,0	-	-
Plāksne Nida Hydro 12,5 mm	m²	-	-	-	-	-	4,0	-
Plāksne Nida Klusā 12,5 mm	m²	-	-	-	-	-	-	4,0
Profils Nida C100	tek.m	7,2	7,2	7,2	7,2	7,2	7,2	7,2
Profils Nida U100	tek.m	1,4	1,4	1,4	1,4	1,4	1,4	1,4
Vibroakustiskais savienotājs Nida PWA100	gab.	1,1	1,1	1,1	1,1	1,1	1,1	1,1
Dībelis Nida	gab.	1,6	1,6	1,6	1,6	1,6	1,6	1,6
Pašurbjošās skrūves 3,5x9,5/11mm	gab.	12,0	12,0	12,0	12,0	12,0	12,0	12,0
Pašurbjošās skrūves Nida 3,5x25 mm	gab.	8,0	8,0	8,0	8,0	-	-	-
Pašurbjošās skrūves Nida 3,5x35 mm	gab.	24,0	24,0	24,0	24,0	-	-	-
Pašurbjošās skrūves Nida 3,5x45 mm	gab.	7,0	7,0	7,0	7,0	7,0	7,0	7,0
Pašurbjošās skrūves Nida Cietā 35 (3,9x35 mm)	gab.	-	-	-	-	32,0	-	32,0
Pašurbjošās skrūves Nida Hydro C4 3,5x25 mm	gab.	-	-	-	-	-	8,0	-
Pašurbjošās skrūves Nida Hydro C4 3,5x41 mm	gab.	-	-	-	-	-	24,0	-
Līmlente šuvēm Nida	tek.m	2,8	2,8	2,8	2,8	2,8	2,8	2,8
Akustiskās izolācijas līmlente Nida	tek.m	2,4	2,4	2,4	2,4	2,4	2,4	2,4
Ģipša špaktele Nida Start	kg	1,2	1,2	1,2	1,2	-	-	1,2
Ģipša špaktele Nida Finisz	kg	0,2	0,2	0,2	0,2	-	-	0,2
Gatavā špaktelmasa Nida Hydromix [4]	kg	-	-	-	-	1,4	1,4	-
Minerālvate [5]	m²	2,0	2,0	2,0	2,0	2,0	2,0	2,0

[4] Izmantojot ģipša šķiedru plāksnes Nida Cietā, kā alternatīvu varat izmantot arī Nida Planfix Fresh ģipša špakteli.
[5] Pielietojums atbilstoši prasībām. Ja attiecībā uz biezumu un / vai kopējo blīvumu tiek izmantots cits izolācijas materiāls, nekā tas, kas minēts tehniskajā specifikācijā (Nida sausās apdares sistēmas - risinājumu katalogs), nepieciešams sazināties ar attiecīgo Siniat tehnisko konsultantu (detalizētas reģionu kartes pieejamas 1092.-1093. lpp.).
Patēriņa standartos nav ņemti vērā materiālie zaudējumi.

PIRMIE TIRGŪ
SAUSĀS BŪVES SISTĒMAS
MARĶĒTA ZĪME CE

Atklājiet Nida PWA plāksnes iespējas
– apmeklējiet www.siniat.lv un lejupielādējiet brošūras!

nida Siena

Ugunsizturības klase:	Maksimālā akustiskā izolācija:	Maksimālais būves augstums:	Būves svars 1m²:	Saistītā dokumenta numurs:
(R)EI60 (R)EI120	68 dB	6500 mm	60,0-65,0 kg	ETA 15/0301

Ekspluatācijas īpašību deklarācija:
DoP/Wall System /0002/15.11.2016

SISTĒMAS:

180B50-PWA; 230B75-PWA; 280B100-PWA; 180BB50-PWA; 230BB75-PWA; 280BB100-PWA

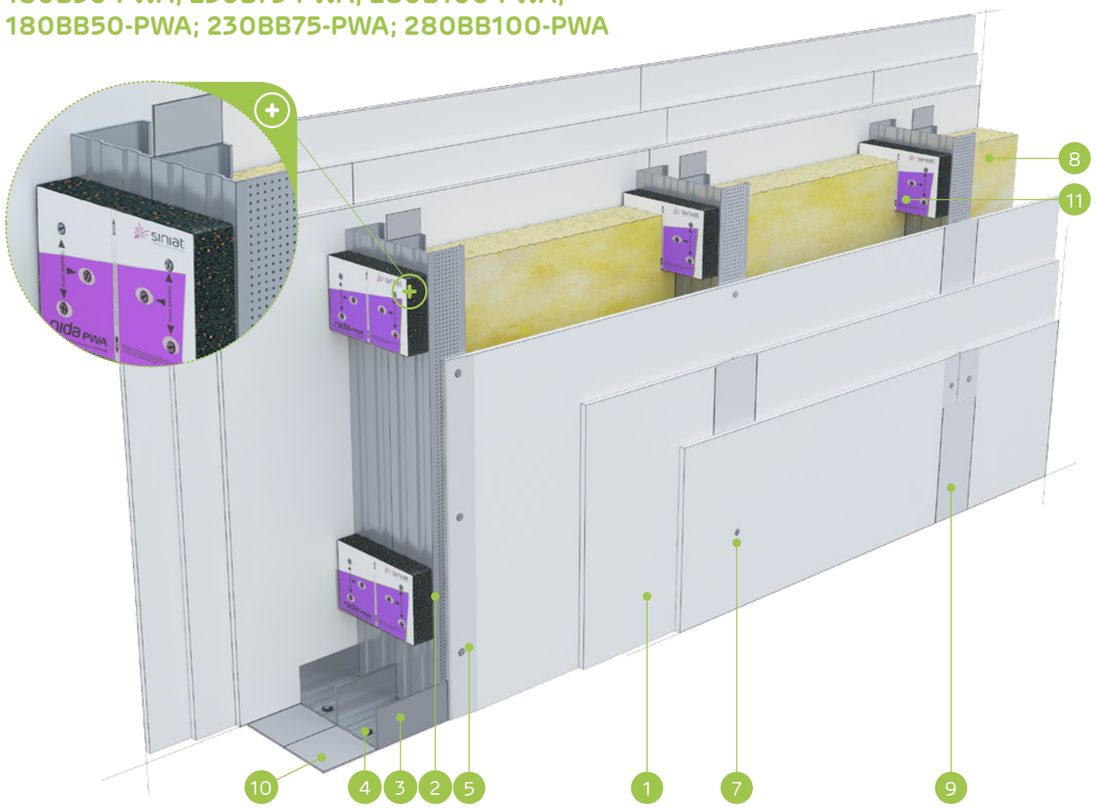

MATERIĀLI:

1. Ģipškartona plāksnes Nida
2. Profils Nida C 75
3. Profils Nida U 75
4. Dībelis Nida
5. Pašurbjošās skrūves Nida 3,5 x 25 mm
6. Pašurbjošās skrūves Nida 3,5 x 35 mm
7. Pašurbjošās skrūves Nida 3,5 x 55 mm
8. Izolācijas materiāls minerālvate
9. Šuve starp ģipškartona plāksnēm tiek veidota no Nida ģipša masas ar Nida šuvju līmlenti
10. Blīvējošā akustiskās izolācijas lente Nida, platums 70 mm
11. Vibroakustiskais savienotājs Nida PWA

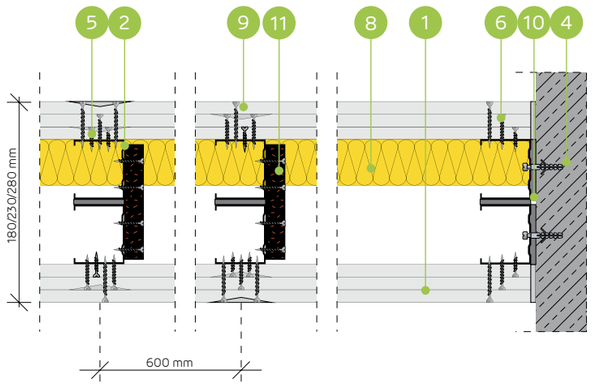

STARPSIENU SISTĒMA AR VIENU DIVRINDU VAI DUBULTO NIDA C50, C75, C100 (NIDA PWA) KONSTRUKCIJU

TEHNISKIE PARAMETRI

Sienas tips Nida Siena [2]	Režģa konstrukcija	Ģipša plākšņu apšuvums		Izolācijas materiāls				Maksimālais sienas augstums - h [1]	Akustiskā izolācija			Būves svars	Ugunsizturības klase	Izmantošanas kategorija	Īpašā sistēma
				Attiecībā uz skaņas izolāciju		Attiecībā uz ugunsreakciju		Ugunsreakcijas jomā							
	Nida	Nida	Biezums	[mm]	blīvums [kg/m³]	[mm]	blīvums [kg/m³]	[mm]	Rw [dB]	Ra1 [dB]	Ra2 [dB]	[kg]	[min.]	Klase ETAG 003	
180B50-PWA/F tips Uguns	C50+C50	F tips Uguns	3x12,5	2x50	13,0	50	10,0	5500	64	62	60	60,0	(R)EI120	IV	-
230B75-PWA/F tips Uguns	C75+C75	F tips Uguns	3x12,5	2x50	13,0	50	10,0	6200	64	62	60	61,0	(R)EI120	IV	-
280B100-PWA/F tips Uguns	C100+C100	F tips Uguns	3x12,5	2x100	12,0	50	10,0	6500	68	66	61	61,0	(R)EI120	IV	-
180BB50-PWA/F tips Uguns	2xC50+2xC50	F tips Uguns	3x12,5	-	-	50	10,0	6330	-	-	-	63,0	(R)EI120	IV	-
230BB75-PWA/F tips Uguns	2xC75+2xC75	F tips Uguns	3x12,5	-	-	50	10,0	6500	-	-	-	64,0	(R)EI120	IV	-
280BB100-PWA/F tips Uguns	2xC100+2xC100	F tips Uguns	3x12,5	-	-	50	10,0	6500	-	-	-	65,0	(R)EI120	IV	-

[1] Maksimālais augstums saskaņā ar tehnisko atzinumu ITB 1060/11/R12NK; ITB 1060/12/R48NK.
[2] Eiropas tehniskais novērtējums ETA 15/0301. Augstāku prasību gadījumā attiecībā uz maksimālo augstumu ir atļauts veikt nesošās konstrukcijas sablīvēšanu līdz 400 mm un 300 mm.
Siniat tehnoloģijas ugunsdrošo starpsienu sistēmas darbojas kā ugunsdrošas barjeras uguns iedarbības gadījumā abās pusēs.

MATERIĀLU PATĒRIŅŠ UZ 1 M² STARPSIENAS NIDA SIENA SISTĒMĀ

Materiāla nosaukums	Mērv.	Sistēmas tips Nida Siena					
		180B50-PWA/F tips Uguns	230B75-PWA/F tips Uguns	280B100-PWA/F tips Uguns	180BB50-PWA/F tips Uguns	230BB75-PWA/F tips Uguns	280BB100-PWA/F tips Uguns
		Materiāla patēriņš uz 1 m²					
Plāksne Nida Uguns F tips 12,5 mm	m²	6,0	6,0	6,0	6,0	6,0	6,0
Profils Nida C50	tek.m	3,6	-	-	7,2	-	-
Profils Nida C75	tek.m	-	3,6	-	-	7,2	-
Profils Nida C100	tek.m	-	-	3,6	-	-	7,2
Profils Nida U50	tek.m	1,4	-	-	1,4	-	-
Profils Nida U75	tek.m	-	1,4	-	-	1,4	-
Profils Nida U100	tek.m	-	-	1,4	-	-	1,4
Vibroakustiskais savienotājs Nida PWA50	gab.	1,1	-	-	1,1	-	-
Vibroakustiskais savienotājs Nida PWA75	gab.	-	1,1	-	-	1,1	-
Vibroakustiskais savienotājs Nida PWA100	gab.	-	-	1,1	-	-	1,1
Dībelis Nida	gab.	1,6	1,6	1,6	1,6	1,6	1,6
Pašurbjošās skrūves 3,5x9,5/11mm	gab.	-	-	-	12,0	12,0	12,0
Pašurbjošās skrūves Nida 3,5x25 mm	gab.	8,0	8,0	8,0	8,0	8,0	8,0
Pašurbjošās skrūves Nida 3,5x35 mm	gab.	8,0	8,0	8,0	8,0	8,0	8,0
Pašurbjošās skrūves Nida 3,5x45 mm	gab.	7,0	7,0	7,0	7,0	7,0	7,0
Pašurbjošās skrūves Nida 3,5x55 mm	gab.	24,0	24,0	24,0	24,0	24,0	24,0
Līmlente šuvēm Nida	tek.m	2,8	2,8	2,8	2,8	2,8	2,8
Akustiskās izolācijas līmlente Nida	tek.m	2,2	2,2	2,2	2,2	2,2	2,2
Ģipša špaktele Nida Start	kg	1,8	1,8	1,8	1,8	1,8	1,8
Ģipša špaktele Nida Finisz	kg	0,2	0,2	0,2	0,2	0,2	0,2
Minerālvate [3]	m²	2,0	2,0	2,0	2,0	2,0	2,0

[3] Pielietojums atbilstoši prasībām. Ja attiecībā uz biezumu un / vai kopējo blīvumu tiek izmantots cits izolācijas materiāls, nekā tas, kas minēts tehniskajā specifikācijā (Nida sausās apdares sistēmas - risinājumu katalogs), nepieciešams sazināties ar attiecīgo Siniat tehnisko konsultantu (detalizētas reģionu kartes pieejamas 1092.-1093. lpp.).
Patēriņa standartos nav ņemti vērā materiālie zaudējumi.

PIRMIE TIRGŪ
SAUSĀS BŪVES SISTĒMAS
MARĶĒTA ZĪME CE

Atklājiet Nida PWA plāksnes iespējas
– apmeklējiet www.siniat.lv un lejupielādējiet brošūras!

nida Siena

Ugunsizturības klase:	Maksimālā akustiskā izolācija:	Maksimālais būves augstums:	Būves svars 1m²:	Saistītā dokumenta numurs:
neattiecas	neattiecas	7000 mm	28,0-33,0 kg	ETA 15/0301

Ekspluatācijas īpašību deklarācija:
DoP/Wall System /0002/15.11.2016

SISTĒMAS:

155B50/LS; 205B75/LS; 255B100/LS; 155BB50/LS; 205BB75/LS; 255BB100/LS

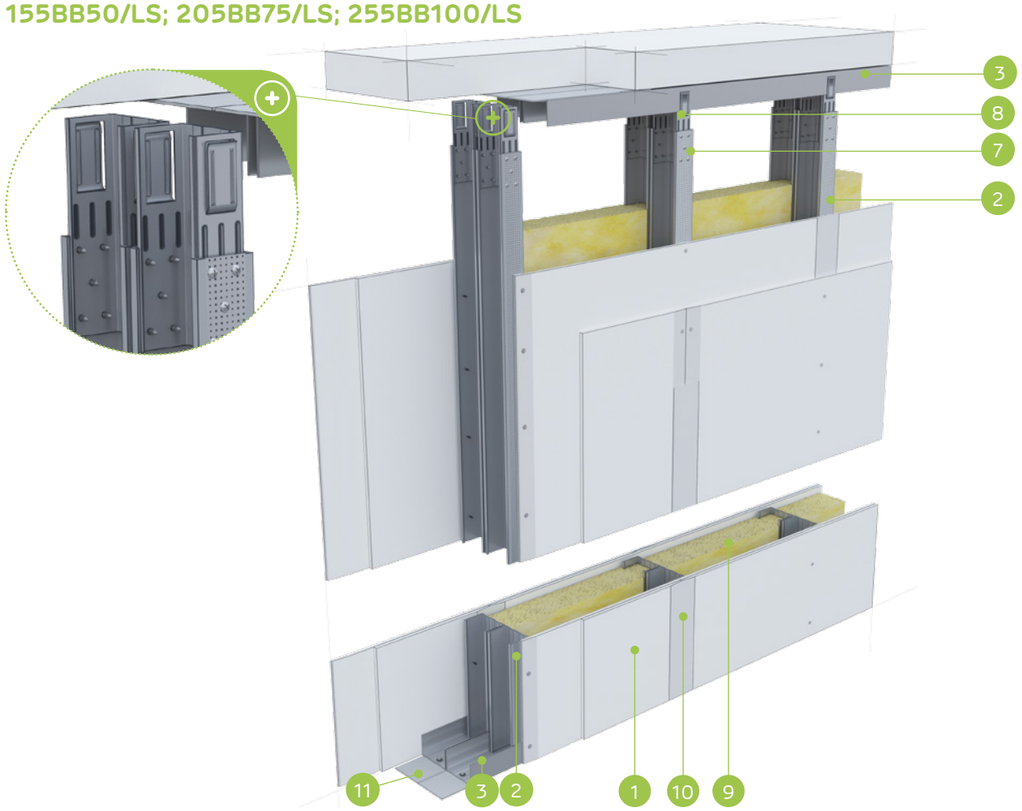

MATERIĀLI:

1. Ģipškartona plāksnes Nida
2. Profils Nida C 50, C 75, C 100
3. Profils Nida U 50, U 75, U 100
4. Dībelis Nida
5. Pašurbjošās skrūves Nida 3,5 x 25 mm
6. Pašurbjošās skrūves Nida 3,5 x 35 mm
7. Pašurbjošās skrūves Nida 3,5 x 9,5/11 mm
8. Stabilizējošais savienotājs Nida LS 50, LS 75, LS 100
9. Izolācijas materiāls minerālvate
10. Šuve starp ģipškartona plāksnēm tiek veidota no Nida ģipša masas ar Nida šuvju līmlenti
11. Blīvējošā akustiskās izolācijas lente Nida

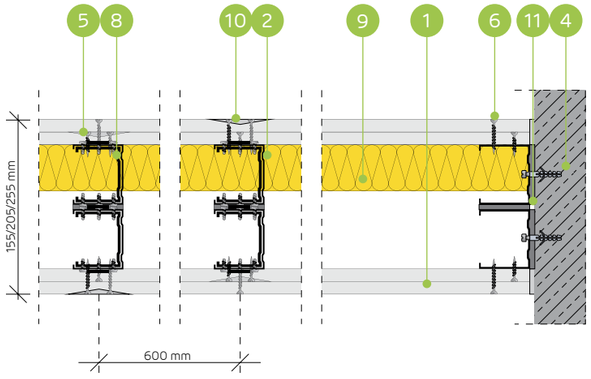

STARPSIENU SISTĒMA AR NEPILNU PLĀKŠŅU APDARI AR VIENU DIVRINDU VAI DUBULTO NIDA C50, C75, C100 (NIDA LS) KONSTRUKCIJU

TEHNISKIE PARAMETRI

Sienas tips Nida Siena [2]	Režģa konstrukcija	Ģipša plākšņu apšuvums		Izolācijas materiāls				Maksimālais sienas augstums - h [1]	Akustiskā izolācija			Būves svars	Ugunsizturības klase	Izmantošanas kategorija	Īpašā sistēma
				Attiecībā uz skaņas izolāciju		Attiecībā uz ugunsreakciju		Ugunsreakcijas jomā							
	Nida	Nida	Biezums	[mm]	blīvums [kg/m³]	[mm]	blīvums [kg/m³]	[mm]	Rw [dB]	Ra1 [dB]	Ra2 [dB]	[kg]	[min.]	Klase ETAG 003	
155B50/LS/Expert	C50+C50	Expert	2x12,5	2x50	10,0	-	-	4500	-	-	-	28,0	-	IV	-
205B75/LS/Expert	C75+C75	Expert	2x12,5	2x75	10,0	-	-	6000	-	-	-	29,0	-	IV	-
255B100/LS/Expert	C100+C100	Expert	2x12,5	2x100	10,0	-	-	6500	-	-	-	30,0	-	IV	-
155BB50/LS/Expert	2xC50+2xC50	Expert	2x12,5	2x50	10,0	-	-	5500	-	-	-	31,0	-	IV	-
205BB75/LS/Expert	2xC75+2xC75	Expert	2x12,5	2x75	10,0	-	-	6500	-	-	-	32,0	-	IV	-
255BB100/LS/Expert	2xC100+2xC100	Expert	2x12,5	2x100	10,0	-	-	7000	-	-	-	33,0	-	IV	-

[1] Maksimālais augstums saskaņā ar tehnisko atzinumu ITB 1060/11/R12NK; ITB 1060/12/R42NK.
[2] Eiropas tehniskais novērtējums ETA 15/0301.

MATERIĀLU PATĒRIŅŠ UZ 1 M² STARPSIENAS NIDA SIENA SISTĒMĀ

Materiāla nosaukums	Mērv.	Sistēmas tips Nida Siena					
		155B50/LS/ Expert	205B75/LS/ Expert	255B100/LS/ Expert	155BB50/LS/ Expert	205BB75/LS/ Expert	255BB100/LS/ Expert
		Materiāla patēriņš uz 1 m²					
Plāksne Nida Expert 12,5 mm	m²	3,0	3,0	3,0	3,0	3,0	3,0
Profils Nida C50	tek.m	3,6	-	-	7,2	-	-
Profils Nida C75	tek.m	-	3,6	-	-	7,2	-
Profils Nida C100	tek.m	-	-	3,6	-	-	7,2
Profils Nida U50	tek.m	1,4	-	-	1,4	-	-
Profils Nida U75	tek.m	-	1,4	-	-	1,4	-
Profils Nida U100	tek.m	-	-	1,4	-	-	1,4
Stabilizējošais savienotājs Nida LS50	gab.	0,8	-	-	1,6	-	-
Stabilizējošais savienotājs Nida LS75	gab.	-	0,8	-	-	1,6	-
Stabilizējošais savienotājs Nida LS100	gab.	-	-	0,8	-	-	1,6
Dībelis Nida	gab.	0,9	0,9	0,9	0,9	0,9	0,9
Pašurbjošās skrūves 3,5x9,5/11mm	gab.	8,0	8,0	8,0	28,0	28,0	28,0
Pašurbjošās skrūves Nida 3,5x25 mm	gab.	6,0	6,0	6,0	6,0	6,0	6,0
Pašurbjošās skrūves Nida 3,5x35 mm	gab.	18,0	18,0	18,0	18,0	18,0	18,0
Līmlente šuvēm Nida	tek.m	2,1	2,1	2,1	2,1	2,1	2,1
Akustiskās izolācijas līmlente Nida	tek.m	1,1	1,1	1,1	1,1	1,1	1,1
Ģipša špaktele Nida Start	kg	0,9	0,9	0,9	0,9	0,9	0,9
Ģipša špaktele Nida Finisz	kg	0,15	0,15	0,15	0,15	0,15	0,15
Minerālvate [3]	m²	0,75 (1,0) [4]	0,75 (1,0) [4]	0,75 (1,0) [4]	0,75 (1,0) [4]	0,75 (1,0) [4]	0,75 (1,0) [4]

[3] Pielietojums atbilstoši prasībām. Ja attiecībā uz biezumu un / vai kopējo blīvumu tiek izmantots cits izolācijas materiāls, nekā tas, kas minēts tehniskajā specifikācijā (Nida sausās apdares sistēmas - risinājumu katalogs), nepieciešams sazināties ar attiecīgo Siniat tehnisko konsultantu (detalizētas reģionu kartes pieejamas 1092.-1093. lpp.).
[4] Pēc izvēles izmantojiet izolāciju uz visas sienas virsmas.
Patēriņa standartos nav ņemti vērā materiālie zaudējumi.

PIRMIE TIRGŪ
SAUSĀS BŪVES SISTĒMAS
MARĶĒTA ZĪME CE

Atklājiet Nida LS plāksnes iespējas
– apmeklējiet www.siniat.lv un lejupielādējiet brošūras!

nida Siena

NIDA SIENA SISTĒMAS MAKSIMĀLĀ AUGSTUMA ATLASES TABULAS, IZMANTOJOT ATSTARPJU SABLĪVĒJUMU UN / VAI NESOŠĀS KONSTRUKCIJAS NIDA C50, C75, C100 DUBULTOŠANU BEZ UGUNSIZTURĪBAS (KONSTRUKCIJA DIVRINDU SISTĒMĀ)

TEHNISKIE PARAMETRI

Sistēmas nosaukums Nida Siena	Nida plākšņu kārtu skaits	Nida konstrukcijas tips		Maksimālais sienas augstums - h [1]		ETAG 003
		Nida profila tips	Nida profilu aksiālais atstatums	1 [2]	2 [3]	
	[mm]		[mm]	[mm]	[mm]	
155B50	2x12,5	C50+C50	600	4500	4000	IV
155B50-PWA	2x12,5	C50+C50	600	5500	4200	IV
155B50-400	2x12,5	C50+C50	400	4730	4200	IV
155B50-400-PWA	2x12,5	C50+C50	400	5700	4410	IV
155B50-300	2x12,5	C50+C50	300	5200	4620	IV
155B50-300-PWA	2x12,5	C50+C50	300	5900	4760	IV
155BB50	2x12,5	2xC50+2xC50	600	5500	5000	IV
155BB50-PWA	2x12,5	2xC50+2xC50	600	6330	5200	IV
155BB50-400	2x12,5	2xC50+2xC50	400	5780	5250	IV
155BB50-400-PWA	2x12,5	2xC50+2xC50	400	6560	5450	IV
155BB50-300	2x12,5	2xC50+2xC50	300	6060	5510	IV
155BB50-300-PWA	2x12,5	2xC50+2xC50	300	6790	5600	IV
205B75	2x12,5	C75+C75	600	6000	5250	IV
205B75-PWA	2x12,5	C75+C75	600	6200	5750	IV
205B75-400	2x12,5	C75+C75	400	6300	5510	IV
205B75-400-PWA	2x12,5	C75+C75	400	6510	6040	IV
205B75-300	2x12,5	C75+C75	300	6430	5620	IV
205B75-300-PWA	2x12,5	C75+C75	300	6840	6340	IV
205BB75	2x12,5	2xC75+2xC75	600	6500	5750	IV
205BB75-PWA	2x12,5	2xC75+2xC75	600	6970	6470	IV
205BB75-400	2x12,5	2xC75+2xC75	400	6630	5870	IV
205BB75-400-PWA	2x12,5	2xC75+2xC75	400	7180	6660	IV
205BB75-300	2x12,5	2xC75+2xC75	300	6760	5980	IV
205BB75-300-PWA	2x12,5	2xC75+2xC75	300	7400	6790	IV
255B100	2x12,5	C100+C100	600	6500	5750	IV
255B100-PWA	2x12,5	C100+C100	600	6700	6210	IV
255B100-400	2x12,5	C100+C100	400	6700	5920	IV
255B100-400-PWA	2x12,5	C100+C100	400	7030	6520	IV
255B100-300	2x12,5	C100+C100	300	6830	6040	IV
255B100-300-PWA	2x12,5	C100+C100	300	7240	6720	IV
255BB100	2x12,5	2xC100+2xC100	600	7000	6250	IV
255BB100-PWA	2x12,5	2xC100+2xC100	600	7160	6640	IV
255BB100-400	2x12,5	2xC100+2xC100	400	7210	6440	IV
255BB100-400-PWA	2x12,5	2xC100+2xC100	400	7520	6980	IV
255BB100-300	2x12,5	2xC100+2xC100	300	7350	6570	IV
255BB100-300-PWA	2x12,5	2xC100+2xC100	300	7750	7190	IV

[1] Tehniskais atzinums ITB 1060/11/R12NK.
[2] Joma 1 - ietver telpu sienas, kurās uzturas maz cilvēku, piemēram, istabas dzīvokļos, viesnīcās, slimnīcās un citas līdzīgi izmantojamas telpas.
[3] Joma 2 - ietver telpu sienas, kurās uzturas daudzi cilvēku, piemēram, lielas konferenču zāles, skolas klases, auditorijas un citas līdzīgi izmantojamas telpas.

nida Siena

NIDA SIENA SISTĒMAS MAKSIMĀLĀ AUGSTUMA ATLASES TABULAS, IZMANTOJOT ATSTARPJU SABLĪVĒJUMU UN / VAI NESOŠĀS KONSTRUKCIJAS NIDA C50, C75, C100 DUBULTOŠANU BEZ UGUNSIZTURĪBAS (KONSTRUKCIJA DIVRINDU SISTĒMĀ)

TEHNISKIE PARAMETRI

Sistēmas nosaukums Nida Siena	Nida plākšņu kārtu skaits	Nida konstrukcijas tips		Maksimālais sienas augstums - h [1]		ETAG 003
		Nida profila tips	Nida profilu aksiālais atstatums	1 [2]	2 [3]	
	[mm]		[mm]	[mm]	[mm]	
180B50	3x12,5	C50+C50	600	4500	4000	IV
180B50-PWA	3x12,5	C50+C50	600	5500	4200	IV
180B50-400	3x12,5	C50+C50	400	4730	4200	IV
180B50-400-PWA	3x12,5	C50+C50	400	5700	4410	IV
180B50-300	3x12,5	C50+C50	300	5200	4620	IV
180B50-300-PWA	3x12,5	C50+C50	300	5900	4760	IV
180BB50	3x12,5	2xC50+2xC50	600	5500	5000	IV
180BB50-PWA	3x12,5	2xC50+2xC50	600	6330	5200	IV
180BB50-400	3x12,5	2xC50+2xC50	400	5780	5250	IV
180BB50-400-PWA	3x12,5	2xC50+2xC50	400	6560	5450	IV
180BB50-300	3x12,5	2xC50+2xC50	300	6060	5510	IV
180BB50-300-PWA	3x12,5	2xC50+2xC50	300	6790	5600	IV
230B75	3x12,5	C75+C75	600	6000	5250	IV
230B75-PWA	3x12,5	C75+C75	600	6200	5750	IV
230B75-400	3x12,5	C75+C75	400	6300	5510	IV
230B75-PWA-300	3x12,5	C75+C75	400	6510	6040	IV
230B75-400	3x12,5	C75+C75	300	6430	5620	IV
230B75-300-PWA	3x12,5	C75+C75	300	6840	6340	IV
230BB75	3x12,5	2xC75+2xC75	600	6500	5750	IV
230BB75-PWA	3x12,5	2xC75+2xC75	600	6970	6470	IV
230BB75-400	3x12,5	2xC75+2xC75	400	6630	5870	IV
230BB75-400-PWA	3x12,5	2xC75+2xC75	400	7180	6660	IV
230BB75-300	3x12,5	2xC75+2xC75	300	6760	5980	IV
230BB75-300-PWA	3x12,5	2xC75+2xC75	300	7400	6790	IV
280B100	3x12,5	C100+C100	600	6500	5750	IV
280B100-PWA	3x12,5	C100+C100	600	6700	6210	IV
280B100-400	3x12,5	C100+C100	400	6700	5920	IV
280B100-400-PWA	3x12,5	C100+C100	400	7030	6520	IV
280B100-300	3x12,5	C100+C100	300	6830	6040	IV
280B100-300-PWA	3x12,5	C100+C100	300	7240	6720	IV
280BB100	3x12,5	2xC100+2xC100	600	7000	6250	IV
280BB100-PWA	3x12,5	2xC100+2xC100	600	7160	6640	IV
280BB100-400	3x12,5	2xC100+2xC100	400	7210	6440	IV
280BB100-400-PWA	3x12,5	2xC100+2xC100	400	7520	6980	IV
280BB100-300	3x12,5	2xC100+2xC100	300	7350	6570	IV
280BB100-300-PWA	3x12,5	2xC100+2xC100	300	7750	7190	IV

[1] Tehniskais atzinums ITB 1060/11/R12NK.
[2] Joma 1 - ietver telpu sienas, kurās uzturas maz cilvēku, piemēram, istabas dzīvokļos, viesnīcās, slimnīcās un citas līdzīgi izmantojamas telpas.
[3] Joma 2 - ietver telpu sienas, kurās uzturas daudzi cilvēku, piemēram, lielas konferenču zāles, skolas klases, auditorijas un citas līdzīgi izmantojamas telpas.

nida Siena

Ugunsizturības klase:	Maksimālā akustiskā izolācija:	Maksimālais būves augstums:	Būves svars 1m²:	Saistītā dokumenta numurs:
(R)EI60 (R)EI120	69 dB	4550 mm	37,0-56,0 kg	ETA 15/0301

Ekspluatācijas īpašību deklarācija:
DoP/Wall System /0004/15.11.2016

SISTĒMAS:
160D50

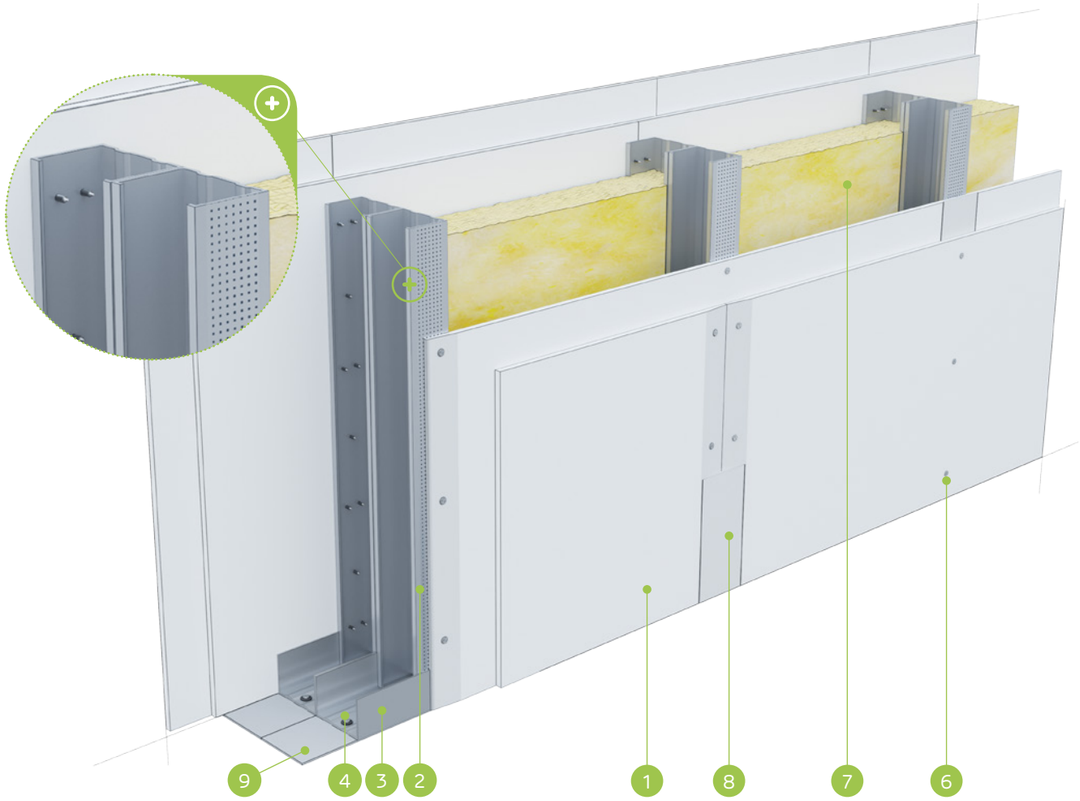

MATERIĀLI:

1. Ģipškartona plāksnes Nida
2. Profils Nida C 50
3. Profils Nida U 50
4. Dībelis Nida
5. Pašurbjošās skrūves Nida 3,5 x 25 mm
6. Pašurbjošās skrūves Nida 3,5 x 35 mm
7. Izolācijas materiāls minerālvate
8. Šuve starp ģipškartona plāksnēm tiek veidota no Nida ģipša masas ar Nida šuvju līmlenti
9. Blīvējošā akustiskās izolācijas lente Nida, platums 50 mm

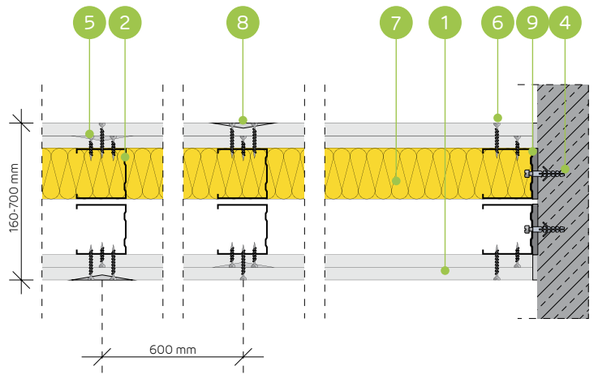

STARPSIENU SISTĒMA AR DIVRINDU NIDA C50 (DILATĀCIJA 10 MM) NESOŠO KONSTRUKCIJU

TEHNISKIE PARAMETRI

Sienas tips Nida Siena [2]	Režģa konstrukcija	Ģipša plākšņu apšuvums		Izolācijas materiāls				Maksimālais sienas augstums - h [1]	Akustiskā izolācija			Būves svars	Ugunsizturības klase	Izmantošanas kategorija	Īpašā sistēma
				Attiecībā uz skaņas izolāciju		Attiecībā uz ugunsreakciju		Ugunsreakcijas jomā							
	Nida	Nida	Biezums	[mm]	blīvums [kg/m³]	[mm]	blīvums [kg/m³]	[mm]	Rw [dB]	Ra1 [dB]	Ra2 [dB]	[kg]	[min.]	Klase ETAG 003	
160D50/Expert	C50+C50	Expert	2x12,5	2x50	14,5	50	10,0	4550	62	60	55	37,0	(R)EI60	IV	-
160D50/Ūdens[3]	C50+C50	Ūdens	2x12,5	2x50	14,5	50	10,0	4550	62	60	55	40,0	(R)EI60	IV	-
160D50/Uguns+	C50+C50	Uguns Pluss	2x12,5	2x50	12,0	50	30,0	4550	64	61	55	45,0	(R)EI120	IV	-
160D50/ŪdensUguns+	C50+C50	Ūdens Uguns Plusss	2x12,5	2x50	12,0	50	30,0	4550	64	61	55	45,0	(R)EI120	IV	-
160D50/Cietā	C50+C50	Cietā	2x12,5	2x50	14,5	50	30,0	4550	65	63	60	56,0	(R)EI120	IV	●
160D50/Hydro	C50+C50	Hydro	2x12,5	2x50	12,0	50	50,0	4550	64	61	55	48,0	(R)EI120	IV	●
160D50/Klusā	C50+C50	Klusā	2x12,5	2x50	14,5	50	30,0	4550	69	67	63	56,0	(R)EI120	IV	-

[1] Maksimālais augstums saskaņā ar tehnisko atzinumu ITB 1060/11/R12NK.
[2] Eiropas tehniskais novērtējums ETA 15/0301. Augstāku prasību gadījumā attiecībā uz maksimālo augstumu ir atļauts veikt nesošās konstrukcijas sablīvēšanu līdz 400 mm un 300 mm.
[3] Telpās ar relatīvo gaisa mitrumu līdz 85 % stūra sekcijās pret intensīvu ūdens iedarbību ieteicams izmantot Nida Hydro ģipša šķiedru plāksnes (horizontālām un vertikālām virsmām vannas, dušas utt. zonās).
Siniat tehnoloģijas ugunsdrošo starpsienu sistēmas darbojas kā ugunsdrošas barjeras uguns iedarbības gadījumā abās pusēs.

MATERIĀLU PATĒRIŅŠ UZ 1 M² STARPSIENAS NIDA SIENA SISTĒMĀ

Materiāla nosaukums	Mērv.	Sistēmas tips Nida Siena						
		160D50/Expert	160D50/Ūdens	160D50/ Uguns+	160D50/ ŪdensUguns+	160D50/Cietā	160D50/Hydro	160D50/Klusā
		Materiāla patēriņš uz 1 m²						
Plāksne Nida Expert 12,5 mm	m²	4,0	-	-	-	-	-	-
Plāksne Nida Ūdens 12,5 mm	m²	-	4,0	-	-	-	-	-
Plāksne Nida Uguns Pluss 12,5 mm	m²	-	-	4,0	-	-	-	-
Plāksne Nida Ūdens Uguns Plusss 12,5 mm	m²	-	-	-	4,0	-	-	-
Plāksne Nida Cietā 12,5 mm	m²	-	-	-	-	4,0	-	-
Plāksne Nida Hydro 12,5 mm	m²	-	-	-	-	-	4,0	-
Plāksne Nida Klusā 12,5 mm	m²	-	-	-	-	-	-	4,0
Profils Nida C50	tek.m	3,6	3,6	3,6	3,6	3,6	3,6	3,6
Profils Nida U50	tek.m	1,4	1,4	1,4	1,4	1,4	1,4	1,4
Dībelis Nida	gab.	1,6	1,6	1,6	1,6	1,6	1,6	1,6
Pašurbjošās skrūves Nida 3,5x25 mm	gab.	8,0	8,0	8,0	8,0	-	-	-
Pašurbjošās skrūves Nida 3,5x35 mm	gab.	24,0	24,0	24,0	24,0	-	-	-
Pašurbjošās skrūves Nida Cietā 35 (3,9x35 mm)	gab.	-	-	-	-	32,0	-	32,0
Pašurbjošās skrūves Nida Hydro C4 3,5x25 mm	gab.	-	-	-	-	-	8,0	-
Pašurbjošās skrūves Nida Hydro C4 3,5x41 mm	gab.	-	-	-	-	-	24,0	-
Līmlente šuvēm Nida	tek.m	2,8	2,8	2,8	2,8	2,8	2,8	2,8
Akustiskās izolācijas līmlente Nida	tek.m	2,4	2,4	2,4	2,4	2,4	2,4	2,4
Ģipša špaktele Nida Start	kg	1,2	1,2	1,2	1,2	-	-	1,2
Ģipša špaktele Nida Finisz	kg	0,2	0,2	0,2	0,2	-	-	0,2
Gatavā špaktelmasa Nida Hydromix [4]	kg	-	-	-	-	1,4	1,4	-
Minerālvate [5]	m²	2,0	2,0	2,0	2,0	2,0	2,0	2,0

[4] Izmantojot ģipša šķiedru plāksnes Nida Cietā, kā alternatīvu varat izmantot arī Nida Planfix Fresh ģipša špakteli.
[5] Pielietojums atbilstoši prasībām. Ja attiecībā uz biezumu un / vai kopējo blīvumu tiek izmantots cits izolācijas materiāls, nekā tas, kas minēts tehniskajā specifikācijā (Nida sausās apdares sistēmas - risinājumu katalogs), nepieciešams sazināties ar attiecīgo Siniat tehnisko konsultantu (detalizētas reģionu kartes pieejamas 1092.-1093. lpp.).
Patēriņa standartos nav ņemti vērā materiālie zaudējumi.

PIRMIE TIRGŪ SAUSĀS BŪVES SISTĒMAS MARĶĒTA ZĪME CE

Lūdzu, atrodiet mūsu kanālu Siniat Nida YouTube

nida Siena

Ugunsizturības klase:	Maksimālā akustiskā izolācija:	Maksimālais būves augstums:	Būves svars 1m²:	Saistītā dokumenta numurs:
(R)EI60 (R)EI120	neattiecas	5560 mm	39,0-59,0 kg	ETA 15/0301

Ekspluatācijas īpašību deklarācija:
DoP/Wall System /0004/15.11.2016

SISTĒMAS:
160DD50

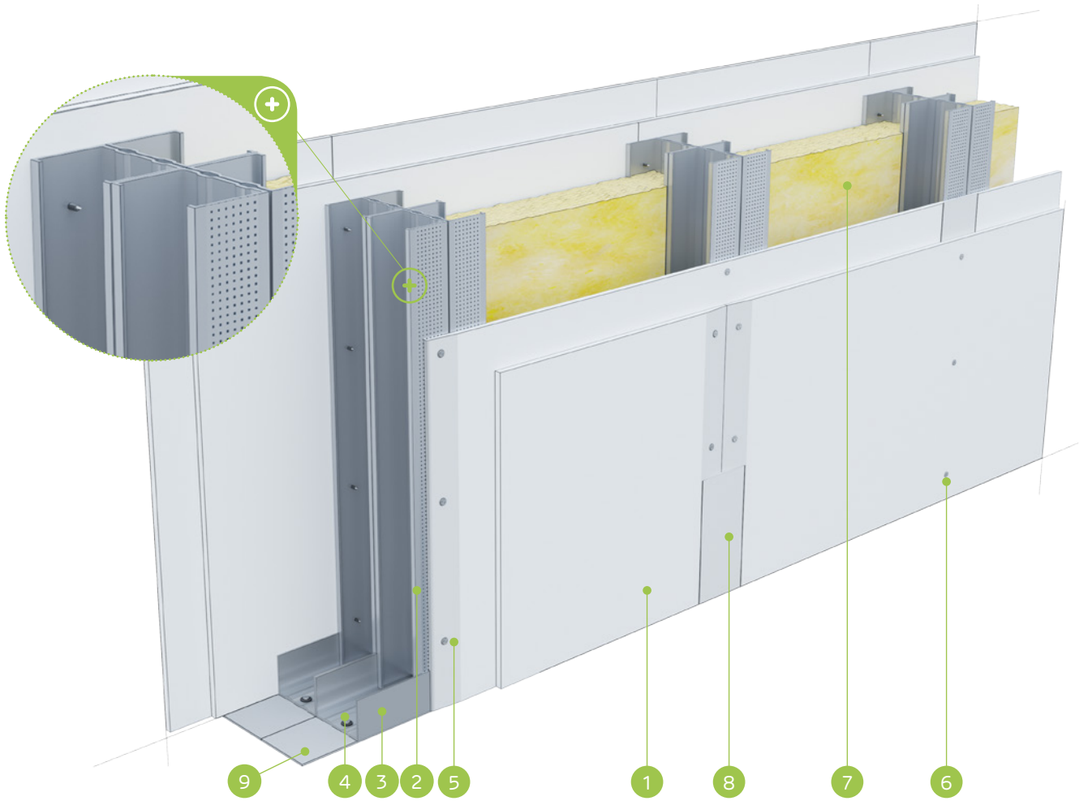

MATERIĀLI:

1. Ģipškartona plāksnes Nida
2. Profils Nida C 50 (dubultais)
3. Profils Nida U 50
4. Dībelis Nida
5. Pašurbjošās skrūves Nida 3,5 x 25 mm
6. Pašurbjošās skrūves Nida 3,5 x 35 mm
7. Izolācijas materiāls minerālvate
8. Šuve starp ģipškartona plāksnēm tiek veidota no Nida ģipša masas ar Nida šuvju līmlenti
9. Blīvējošā akustiskās izolācijas lente Nida, platums 50 mm

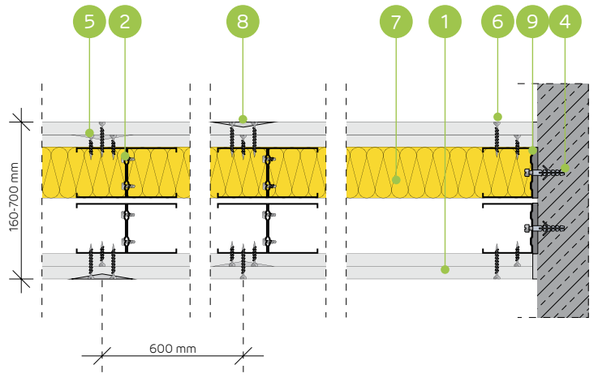

STARPSIENU SISTĒMA AR DUBULTO DIVRINDU NIDA C50 (DILATĀCIJA 10 MM) NESOŠO KONSTRUKCIJU

TEHNISKIE PARAMETRI

Sienas tips Nida Siena [2]	Režģa konstrukcija	Ģipša plākšņu apšuvums		Izolācijas materiāls				Maksimālais sienas augstums - h [1]	Akustiskā izolācija			Būves svars	Ugunsizturības klase	Izmantošanas kategorija	Īpašā sistēma
				Attiecībā uz skaņas izolāciju		Attiecībā uz ugunsreakciju		Ugunsreakcijas jomā							
	Nida	Nida	Biezums	[mm]	blīvums [kg/m³]	[mm]	blīvums [kg/m³]	[mm]	Rw [dB]	Ra1 [dB]	Ra2 [dB]	[kg]	[min.]	Klase ETAG 003	
160DD50/Expert	2xC50+2xC50	Expert	2x12,5	-	-	50	10,0	5560	-	-	-	39,0	(R)EI60	IV	-
160DD50/Ūdens [3]	2xC50+2xC50	Ūdens	2x12,5	-	-	50	10,0	5560	-	-	-	42,0	(R)EI60	IV	-
160DD50/Uguns+	2xC50+2xC50	Uguns Pluss	2x12,5	-	-	50	30,0	5560	-	-	-	47,0	(R)EI120	IV	-
160DD50/ŪdensUguns+	2xC50+2xC50	Ūdens Uguns Plusss	2x12,5	-	-	50	30,0	5560	-	-	-	47,0	(R)EI120	IV	-
160DD50/Cietā	2xC50+2xC50	Cietā	2x12,5	-	-	50	30,0	5560	-	-	-	59,0	(R)EI120	IV	●
160DD50/Hydro	2xC50+2xC50	Hydro	2x12,5	-	-	50	50,0	5560	-	-	-	51,0	(R)EI120	IV	●
160DD50/Klusā	2xC50+2xC50	Klusā	2x12,5	-	-	50	30,0	5560	-	-	-	59,0	(R)EI120	IV	-

[1] Maksimālais augstums saskaņā ar tehnisko atzinumu ITB 1060/11/R12NK.
[2] Eiropas tehniskais novērtējums ETA 15/0301. Augstāku prasību gadījumā attiecībā uz maksimālo augstumu ir atļauts veikt nesošās konstrukcijas sablīvēšanu līdz 400 mm un 300 mm.
[3] Telpās ar relatīvo gaisa mitrumu līdz 85 % stūra sekcijās pret intensīvu ūdens iedarbību ieteicams izmantot Nida Hydro ģipša šķiedru plāksnes (horizontālām un vertikālām virsmām vannas, dušas utt. zonās).
Siniat tehnoloģijas ugunsdrošo starpsienu sistēmas darbojas kā ugunsdrošas barjeras uguns iedarbības gadījumā abās pusēs.

MATERIĀLU PATĒRIŅŠ UZ 1 M² STARPSIENAS NIDA SIENA SISTĒMĀ

Materiāla nosaukums	Mērv.	Sistēmas tips Nida Siena						
		160DD50/ Expert	160DD50/ Ūdens	160DD50/ Uguns+	160DD50/ ŪdensUguns+	160DD50/Cietā	160DD50/ Hydro	160DD50/Klusā
		Materiāla patēriņš uz 1 m²						
Plāksne Nida Expert 12,5 mm	m²	4,0	-	-	-	-	-	-
Plāksne Nida Ūdens 12,5 mm	m²	-	4,0	-	-	-	-	-
Plāksne Nida Uguns Pluss 12,5 mm	m²	-	-	4,0	-	-	-	-
Plāksne Nida Ūdens Uguns Plusss 12,5 mm	m²	-	-	-	4,0	-	-	-
Plāksne Nida Cietā 12,5 mm	m²	-	-	-	-	4,0	-	-
Plāksne Nida Hydro 12,5 mm	m²	-	-	-	-	-	4,0	-
Plāksne Nida Klusā 12,5 mm	m²	-	-	-	-	-	-	4,0
Profils Nida C50	tek.m	7,2	7,2	7,2	7,2	7,2	7,2	7,2
Profils Nida U50	tek.m	1,4	1,4	1,4	1,4	1,4	1,4	1,4
Dībelis Nida	gab.	1,6	1,6	1,6	1,6	1,6	1,6	1,6
Pašurbjošās skrūves 3,5x9,5/11mm	gab.	12,0	12,0	12,0	12,0	12,0	12,0	12,0
Pašurbjošās skrūves Nida 3,5x25 mm	gab.	8,0	8,0	8,0	8,0	-	-	-
Pašurbjošās skrūves Nida 3,5x35 mm	gab.	24,0	24,0	24,0	24,0	-	-	-
Pašurbjošās skrūves Nida Cietā 35 (3,9x35 mm)	gab.	-	-	-	-	32,0	-	32,0
Pašurbjošās skrūves Nida Hydro C4 3,5x25 mm	gab.	-	-	-	-	-	8,0	-
Pašurbjošās skrūves Nida Hydro C4 3,5x41 mm	gab.	-	-	-	-	-	24,0	-
Līmlente šuvēm Nida	tek.m	2,8	2,8	2,8	2,8	2,8	2,8	2,8
Akustiskās izolācijas līmlente Nida	tek.m	2,4	2,4	2,4	2,4	2,4	2,4	2,4
Ģipša špaktele Nida Start	kg	1,2	1,2	1,2	1,2	-	-	1,2
Ģipša špaktele Nida Finisz	kg	0,2	0,2	0,2	0,2	-	-	0,2
Gatavā špakteļmasa Nida Hydromix [4]	kg	-	-	-	-	1,4	1,4	-
Minerālvate [5]	m²	2,0	2,0	2,0	2,0	2,0	2,0	2,0

[4] Izmantojot ģipša šķiedru plāksnes Nida Cietā, kā alternatīvu varat izmantot arī Nida Planfix Fresh ģipša špakteli.
[5] Pielietojums atbilstoši prasībām. Ja attiecībā uz biezumu un / vai kopējo blīvumu tiek izmantots cits izolācijas materiāls, nekā tas, kas minēts tehniskajā specifikācijā (Nida sausās apdares sistēmas - risinājumu katalogs), nepieciešams sazināties ar attiecīgo Siniat tehnisko konsultantu (detalizētas reģionu kartes pieejamas 1092.-1093. lpp.).
Patēriņa standarti nav ņemti vērā materiālie zaudējumi.

PIRMIE TIRGŪ SAUSĀS BŪVES SISTĒMAS MARĶĒTA ZĪME CE

Lūdzu, atrodiet mūsu kanālu Siniat Nida YouTube

nida Siena

Ugunsizturības klase:	Maksimālā akustiskā izolācija:	Maksimālais būves augstums:	Būves svars 1m²:	Saistītā dokumenta numurs:
(R)EI60 (R)EI120	67 dB	6060 mm	37,0-57,0 kg	ETA 15/0301

Ekspluatācijas īpašību deklarācija:
DoP/Wall System /0004/15.11.2016

SISTĒMAS:
210D75

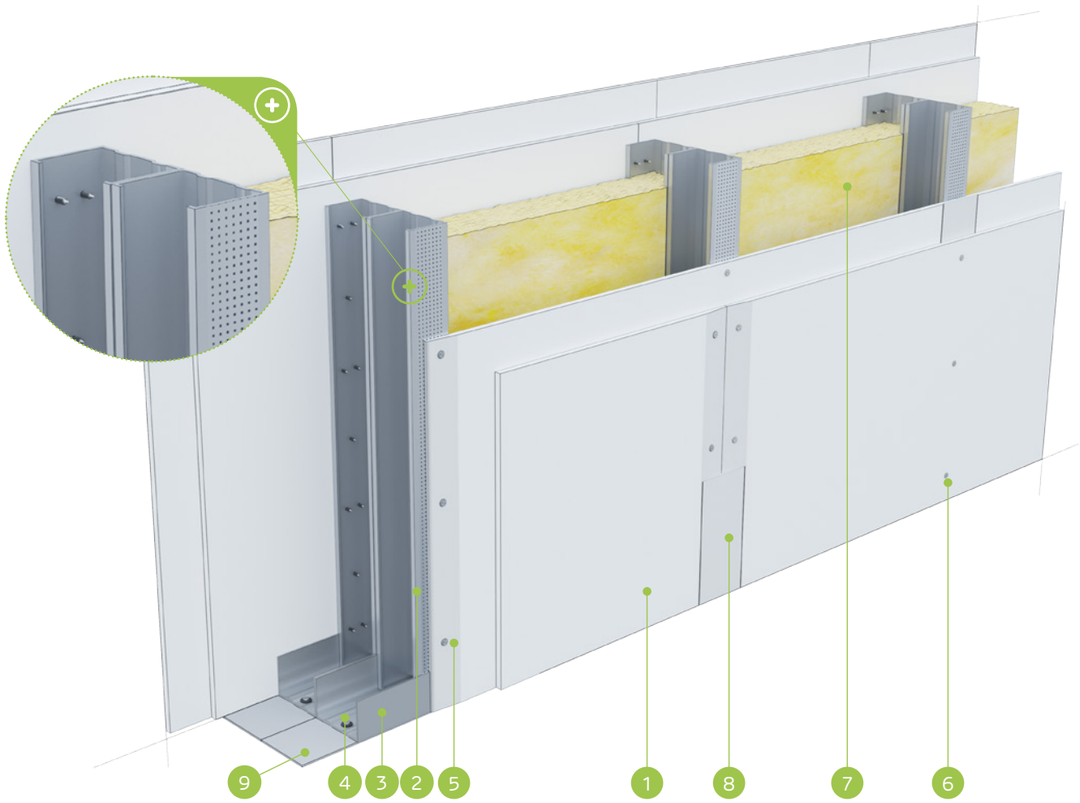

MATERIĀLI:

1. Ģipškartona plāksnes Nida
2. Profils Nida C 75
3. Profils Nida U 75
4. Dībelis Nida
5. Pašurbjošās skrūves Nida 3,5 x 25 mm
6. Pašurbjošās skrūves Nida 3,5 x 35 mm
7. Izolācijas materiāls minerālvate
8. Šuve starp ģipškartona plāksnēm tiek veidota no Nida ģipša masas ar Nida šuvju līmlenti
9. Blīvējošā akustiskās izolācijas lente Nida, platums 70 mm

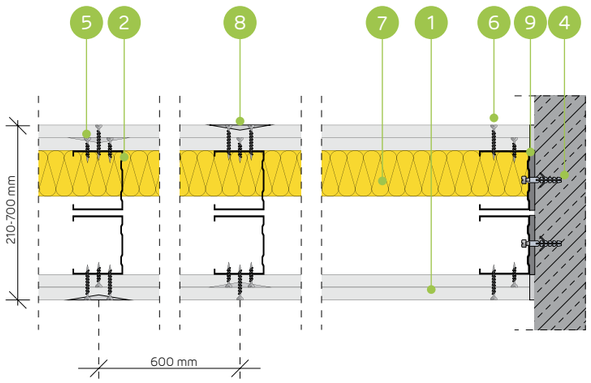

STARPSIENU SISTĒMA AR DIVRINDU NIDA C75 (DILATĀCIJA 10 MM) NESOŠO KONSTRUKCIJU

TEHNISKIE PARAMETRI

Sienas tips Nida Siena [2]	Režģa konstrukcija	Ģipša plākšņu apšuvums		Izolācijas materiāls				Maksimālais sienas augstums - h [1]	Akustiskā izolācija			Būves svars	Ugunsizturības klase	Izmantošanas kategorija	Īpašā sistēma
				Attiecībā uz skaņas izolāciju		Attiecībā uz ugunsreakciju		Ugunsreakcijas jomā							
	Nida	Nida	Biezums	[mm]	blīvums [kg/m³]	[mm]	blīvums [kg/m³]	[mm]	Rw [dB]	Ra1 [dB]	Ra2 [dB]	[kg]	[min.]	Klase ETAG 003	
210D75/Expert	C75+C75	Expert	2x12,5	2x50	12,0	50	10,0	6060	64	62	55	37,0	(R)EI60	IV	-
210D75/Ūdens[3]	C75+C75	Ūdens	2x12,5	2x50	12,0	50	10,0	6060	64	62	55	40,0	(R)EI60	IV	-
210D75/Uguns+	C75+C75	Uguns Pluss	2x12,5	2x50	12,0	50	30,0	6060	64	62	55	45,0	(R)EI120	IV	-
210D75/ŪdensUguns+	C75+C75	Ūdens Uguns Plusss	2x12,5	2x50	12,0	50	30,0	6060	64	62	55	45,0	(R)EI120	IV	-
210D75/Cietā	C75+C75	Cietā	2x12,5	2x75	14,5	50	30,0	6060	67	66	62	57,0	(R)EI120	IV	●
210D75/Hydro	C75+C75	Hydro	2x12,5	2x50	12,0	50	50,0	6060	64	62	55	49,0	(R)EI120	IV	●
210D75/Klusā	C75+C75	Klusā	2x12,5	2x75	14,5	50	30,0	6060	67	66	62	57,0	(R)EI120	IV	-

[1] Maksimālais augstums saskaņā ar tehnisko atzinumu ITB 1060/11/R12NK.
[2] Eiropas tehniskais novērtējums ETA 15/0301. Augstāku prasību gadījumā attiecībā uz maksimālo augstumu ir atļauts veikt nesošās konstrukcijas sablīvēšanu līdz 400 mm un 300 mm.
[3] Telpās ar relatīvo gaisa mitrumu līdz 85 % stūra sekcijās pret intensīvu ūdens iedarbību ieteicams izmantot Nida Hydro ģipša šķiedru plāksnes (horizontālām un vertikālām virsmām vannas, dušas utt. zonās).
Siniat tehnoloģijas ugunsdrošo starpsienu sistēmas darbojas kā ugunsdrošas barjeras uguns iedarbības gadījumā abās pusēs.

MATERIĀLU PATĒRIŅŠ UZ 1 M² STARPSIENAS NIDA SIENA SISTĒMĀ

Materiāla nosaukums	Mērv.	Sistēmas tips Nida Siena						
		210D75/Expert	210D75/Ūdens	210D75/ Uguns+	210D75/ ŪdensUguns+	210D75/Cietā	210D75/Hydro	210D75/Klusā
		Materiāla patēriņš uz 1 m²						
Plāksne Nida Expert 12,5 mm	m²	4,0	-	-	-	-	-	-
Plāksne Nida Ūdens 12,5 mm	m²	-	4,0	-	-	-	-	-
Plāksne Nida Uguns Pluss 12,5 mm	m²	-	-	4,0	-	-	-	-
Plāksne Nida Ūdens Uguns Plusss 12,5 mm	m²	-	-	-	4,0	-	-	-
Plāksne Nida Cietā 12,5 mm	m²	-	-	-	-	4,0	-	-
Plāksne Nida Hydro 12,5 mm	m²	-	-	-	-	-	4,0	-
Plāksne Nida Klusā 12,5 mm	m²	-	-	-	-	-	-	4,0
Profils Nida C75	tek.m	3,6	3,6	3,6	3,6	3,6	3,6	3,6
Profils Nida U75	tek.m	1,4	1,4	1,4	1,4	1,4	1,4	1,4
Dībelis Nida	gab.	1,6	1,6	1,6	1,6	1,6	1,6	1,6
Pašurbjošās skrūves Nida 3,5x25 mm	gab.	8,0	8,0	8,0	8,0	-	-	-
Pašurbjošās skrūves Nida 3,5x35 mm	gab.	24,0	24,0	24,0	24,0	-	-	-
Pašurbjošās skrūves Nida Cietā 35 (3,9x35 mm)	gab.	-	-	-	-	32,0	-	32,0
Pašurbjošās skrūves Nida Hydro C4 3,5x25 mm	gab.	-	-	-	-	-	8,0	-
Pašurbjošās skrūves Nida Hydro C4 3,5x41 mm	gab.	-	-	-	-	-	24,0	-
Līmlente šuvēm Nida	tek.m	2,8	2,8	2,8	2,8	2,8	2,8	2,8
Akustiskās izolācijas līmlente Nida	tek.m	2,4	2,4	2,4	2,4	2,4	2,4	2,4
Ģipša špaktele Nida Start	kg	1,2	1,2	1,2	1,2	-	-	1,2
Ģipša špaktele Nida Finisz	kg	0,2	0,2	0,2	0,2	-	-	0,2
Gatavā špaktelēmasa Nida Hydromix [4]	kg	-	-	-	-	1,4	1,4	-
Minerālvate [5]	m²	2,0	2,0	2,0	2,0	2,0	2,0	2,0

[4] Izmantojot ģipša šķiedru plāksnes Nida Cietā, kā alternatīvu varat izmantot arī Nida Planfix Fresh ģipša špakteli.
[5] Pielietojums atbilstoši prasībām. Ja attiecībā uz biezumu un / vai kopējo blīvumu tiek izmantots cits izolācijas materiāls, nekā tas, kas minēts tehniskajā specifikācijā (Nida sausās apdares sistēmas - risinājumu katalogs), nepieciešams sazināties ar attiecīgo Siniat tehnisko konsultantu (detalizētas reģionu kartes pieejamas 1092.-1093. lpp.).
Patēriņa standartos nav ņemti vērā materiālie zaudējumi.

PIRMIE TIRGŪ SAUSĀS BŪVES SISTĒMAS MARĶĒTA ZĪME CE

Lūdzu, atrodiet mūsu kanālu Siniat Nida YouTube

nida Siena

Ugunsizturības klase:	Maksimālā akustiskā izolācija:	Maksimālais būves augstums:	Būves svars 1m²:	Saistītā dokumenta numurs:
(R)EI60 (R)EI120	neattiecas	6500 mm	41,0-60,0 kg	ETA 15/0301

Ekspluatācijas īpašību deklarācija:
DoP/Wall System /0004/15.11.2016

SISTĒMAS:
210DD75

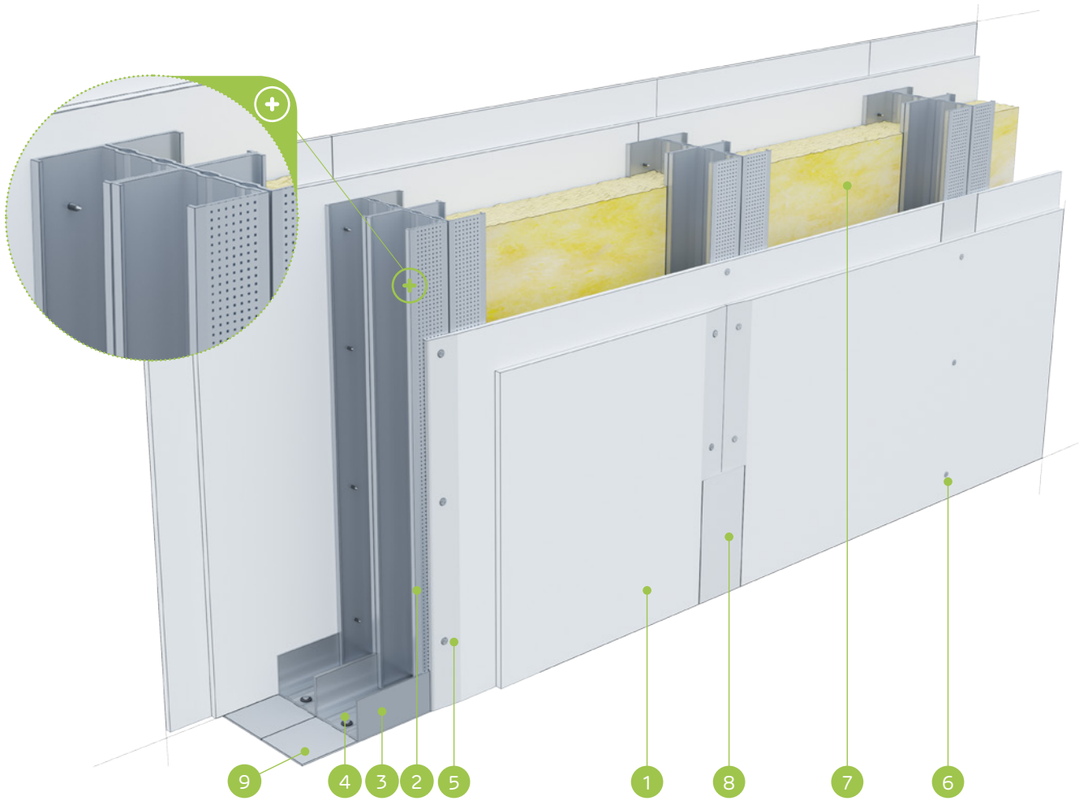

MATERIĀLI:

1. Ģipškartona plāksnes Nida
2. Profils Nida C 75 (dubultais)
3. Profils Nida U 75
4. Dībelis Nida
5. Pašurbjošās skrūves Nida 3,5 x 25 mm
6. Pašurbjošās skrūves Nida 3,5 x 35 mm
7. Izolācijas materiāls minerālvate
8. Šuve starp ģipškartona plāksnēm tiek veidota no Nida ģipša masas ar Nida šuvju līmlenti
9. Blīvējošā akustiskās izolācijas lente Nida, platums 70 mm

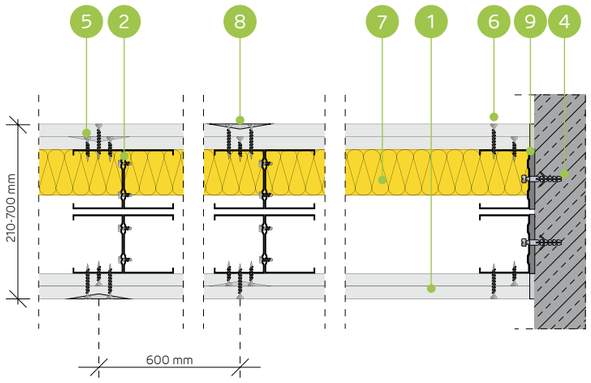

STARPSIENU SISTĒMA AR DUBULTO DIVRINDU NIDA C75 (DILATĀCIJA 10 MM) NESOŠO KONSTRUKCIJU

TEHNISKIE PARAMETRI

Sienas tips Nida Siena [2]	Režģa konstrukcija	Ģipša plākšņu apšuvums		Izolācijas materiāls				Maksimālais sienas augstums - h [1]	Akustiskā izolācija			Būves svars	Ugunsizturības klase	Izmantošanas kategorija	Īpašā sistēma
				Attiecībā uz skaņas izolāciju		Attiecībā uz ugunsreakciju		Ugunsreakcijas jomā							
	Nida	Nida	Biezums	[mm]	blīvums [kg/m³]	[mm]	blīvums [kg/m³]	[mm]	Rw [dB]	Ra1 [dB]	Ra2 [dB]	[kg]	[min.]	Klase ETAG 003	
210DD75/Expert	2xC75+2xC75	Expert	2x12,5	-	-	50	10,0	6500	-	-	-	41,0	(R)EI60	IV	-
210DD75/Ūdens[3]	2xC75+2xC75	Ūdens	2x12,5	-	-	50	10,0	6500	-	-	-	43,0	(R)EI60	IV	-
210DD75/Uguns+	2xC75+2xC75	Uguns Pluss	2x12,5	-	-	50	30,0	6500	-	-	-	49,0	(R)EI120	IV	-
210DD75/ÚdensUguns+	2xC75+2xC75	Ūdens Uguns Plusss	2x12,5	-	-	50	30,0	6500	-	-	-	49,0	(R)EI120	IV	-
210DD75/Cietā	2xC75+2xC75	Cietā	2x12,5	-	-	50	30,0	6500	-	-	-	60,0	(R)EI120	IV	●
210DD75/Hydro	2xC75+2xC75	Hydro	2x12,5	-	-	50	50,0	6500	-	-	-	52,0	(R)EI120	IV	●
210DD75/Klusā	2xC75+2xC75	Klusā	2x12,5	-	-	50	30,0	6500	-	-	-	60,0	(R)EI120	IV	-

[1] Maksimālais augstums saskaņā ar tehnisko atzinumu ITB 1060/11/R12NK.
[2] Eiropas tehniskais novērtējums ETA 15/0301. Augstāku prasību gadījumā attiecībā uz maksimālo augstumu ir atļauts veikt nesošās konstrukcijas sablīvēšanu līdz 400 mm un 300 mm.
[3] Telpās ar relatīvo gaisa mitrumu līdz 85 % stūra sekcijās pret intensīvu ūdens iedarbību ieteicams izmantot Nida Hydro ģipša šķiedru plāksnes (horizontālām un vertikālām virsmām vannas, dušas utt. zonās).
Siniat tehnoloģijas ugunsdrošo starpsienu sistēmas darbojas kā ugunsdrošas barjeras uguns iedarbības gadījumā abās pusēs.

MATERIĀLU PATĒRIŅŠ UZ 1 M² STARPSIENAS NIDA SIENA SISTĒMĀ

Materiāla nosaukums	Mērv.	Sistēmas tips Nida Siena						
		210DD75/ Expert	210DD75/ Ūdens	210DD75/ Uguns+	210DD75/ ÚdensUguns+	210DD75/Cietā	210DD75/Hydro	210DD75/Klusā
		Materiāla patēriņš uz 1 m²						
Plāksne Nida Expert 12,5 mm	m²	4,0	-	-	-	-	-	-
Plāksne Nida Ūdens 12,5 mm	m²	-	4,0	-	-	-	-	-
Plāksne Nida Uguns Pluss 12,5 mm	m²	-	-	4,0	-	-	-	-
Plāksne Nida Ūdens Uguns Plusss 12,5 mm	m²	-	-	-	4,0	-	-	-
Plāksne Nida Cietā 12,5 mm	m²	-	-	-	-	4,0	-	-
Plāksne Nida Hydro 12,5 mm	m²	-	-	-	-	-	4,0	-
Plāksne Nida Klusā 12,5 mm	m²	-	-	-	-	-	-	4,0
Profils Nida C75	tek.m	7,2	7,2	7,2	7,2	7,2	7,2	7,2
Profils Nida U75	tek.m	1,4	1,4	1,4	1,4	1,4	1,4	1,4
Dībelis Nida	gab.	1,6	1,6	1,6	1,6	1,6	1,6	1,6
Pašurbjošās skrūves 3,5x9,5/11mm	gab.	12,0	12,0	12,0	12,0	12,0	12,0	12,0
Pašurbjošās skrūves Nida 3,5x25 mm	gab.	8,0	8,0	8,0	8,0	-	-	-
Pašurbjošās skrūves Nida 3,5x35 mm	gab.	24,0	24,0	24,0	24,0	-	-	-
Pašurbjošās skrūves Nida Cietā 35 (3,9x35 mm)	gab.	-	-	-	-	32,0	-	32,0
Pašurbjošās skrūves Nida Hydro C4 3,5x25 mm	gab.	-	-	-	-	-	8,0	-
Pašurbjošās skrūves Nida Hydro C4 3,5x41 mm	gab.	-	-	-	-	-	24,0	-
Līmlente šuvēm Nida	tek.m	2,8	2,8	2,8	2,8	2,8	2,8	2,8
Akustiskās izolācijas līmlente Nida	tek.m	2,4	2,4	2,4	2,4	2,4	2,4	2,4
Ģipša špaktele Nida Start	kg	1,2	1,2	1,2	1,2	-	-	1,2
Ģipša špaktele Nida Finisz	kg	0,2	0,2	0,2	0,2	-	-	0,2
Gatavā špaktelmasa Nida Hydromix [4]	kg	-	-	-	-	1,4	1,4	-
Minerālvate [5]	m²	2,0	2,0	2,0	2,0	2,0	2,0	2,0

[4] Izmantojot ģipša šķiedru plāksnes Nida Cietā, kā alternatīvu varat izmantot arī Nida Planfix Fresh ģipša špakteli.
[5] Pielietojums atbilstoši prasībām. Ja attiecībā uz biezumu un / vai kopējo blīvumu tiek izmantots cits izolācijas materiāls, nekā tas, kas minēts tehniskajā specifikācijā (Nida sausās apdares sistēmas - risinājumu katalogs), nepieciešams sazināties ar attiecīgo Siniat tehnisko konsultantu (detalizētas reģionu kartes pieejamas 1092.-1093. lpp.).
Patēriņa standartos nav ņemti vērā materiālie zaudējumi.

PIRMIE TIRGŪ SAUSĀS BŪVES SISTĒMAS MARĶĒTA ZĪME CE

Lūdzu, atrodiet mūsu kanālu Siniat Nida YouTube

STARPSIENAS

nida Siena

Ugunsizturības klase:	Maksimālā akustiskā izolācija:	Maksimālais būves augstums:	Būves svars 1m²:	Saistītā dokumenta numurs:
(R)EI60 (R)EI120	70 dB	6500 mm	38,0-57,0 kg	ETA 15/0301

Ekspluatācijas īpašību deklarācija:
DoP/Wall System /0004/15.11.2016

SISTĒMAS:
260D100

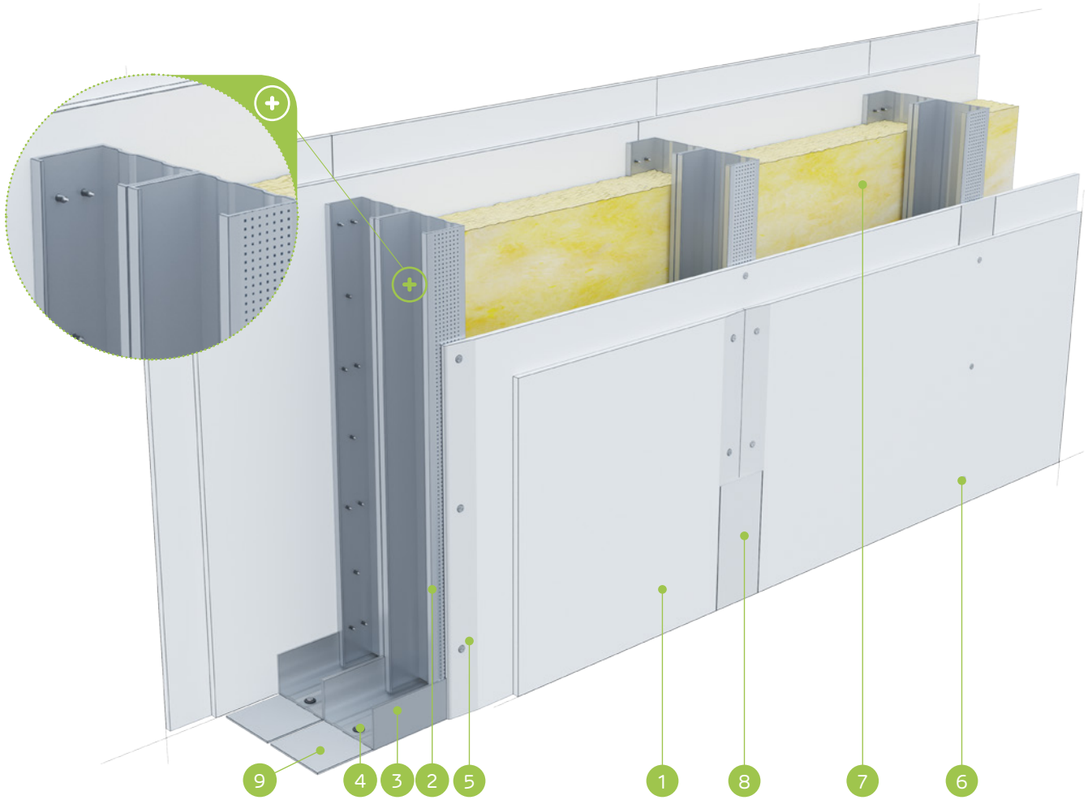

MATERIĀLI:

1. Ģipškartona plāksnes Nida
2. Profils Nida C 100
3. Profils Nida U 100
4. Dībelis Nida
5. Pašurbjošās skrūves Nida 3,5 x 25 mm
6. Pašurbjošās skrūves Nida 3,5 x 35 mm
7. Izolācijas materiāls minerālvate
8. Šuve starp ģipškartona plāksnēm tiek veidota no Nida ģipša masas ar Nida šuvju līmlenti
9. Blīvējošā akustiskās izolācijas lente Nida, platums 95 mm

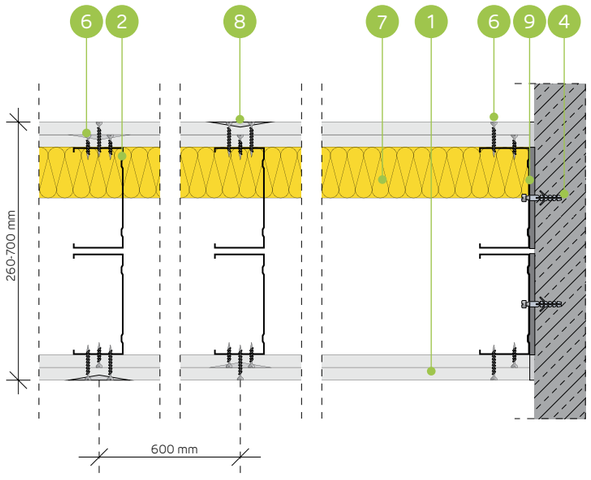

STARPSIENU SISTĒMA AR DIVRINDU NIDA C100 (DILATĀCIJA 10 MM) NESOŠO KONSTRUKCIJU

TEHNISKIE PARAMETRI

Sienas tips Nida Siena [2]	Režģa konstrukcija	Ģipša plākšņu apšuvums		Izolācijas materiāls				Maksimālais sienas augstums - h [1]	Akustiskā izolācija			Būves svars	Ugunsizturības klase	Izmantošanas kategorija	Īpašā sistēma
				Attiecībā uz skaņas izolāciju		Attiecībā uz ugunsreakciju		Ugunsreakcijas jomā							
	Nida	Nida	Biezums	[mm]	blīvums [kg/m³]	[mm]	blīvums [kg/m³]	[mm]	Rw [dB]	Ra1 [dB]	Ra2 [dB]	[kg]	[min.]	Klase ETAG 003	
260D100/Expert	C100+C100	Expert	2x12,5	2x100	12,0	50	10,0	6500	67	65	58	38,0	(R)EI60	IV	-
260D100/Ūdens[3]	C100+C100	Ūdens	2x12,5	2x100	12,0	50	10,0	6500	67	65	58	41,0	(R)EI60	IV	-
260D100/Uguns+	C100+C100	Uguns Pluss	2x12,5	2x100	12,0	50	30,0	6500	68	66	61	46,0	(R)EI120	IV	-
260D100/ŪdensUguns+	C100+C100	Ūdens Uguns Plusss	2x12,5	2x100	12,0	50	30,0	6500	68	66	61	46,0	(R)EI120	IV	-
260D100/Cietā	C100+C100	Cietā	2x12,5	2x100	14,5	50	30,0	6500	70	69	64	57,0	(R)EI120	IV	●
260D100/Hydro	C100+C100	Hydro	2x12,5	2x100	12,0	50	50,0	6500	68	66	61	49,0	(R)EI120	IV	●
260D100/Klusā	C100+C100	Klusā	2x12,5	2x100	14,5	50	30,0	6500	70	69	64	57,0	(R)EI120	IV	-

[1] Maksimālais augstums saskaņā ar tehnisko atzinumu ITB 1060/11/R12NK.
[2] Eiropas tehniskais novērtējums ETA 15/0301. Augstāku prasību gadījumā attiecībā uz maksimālo augstumu ir atļauts veikt nesošās konstrukcijas sablīvēšanu līdz 400 mm un 300 mm.
[3] Telpās ar relatīvo gaisa mitrumu līdz 85 % stūra sekcijās pret intensīvu ūdens iedarbību ieteicams izmantot Nida Hydro ģipša šķiedru plāksnes (horizontālām un vertikālām virsmām vannas, dušas utt. zonās).
Siniat tehnoloģijas ugunsdrošo starpsienu sistēmas darbojas kā ugunsdrošas barjeras uguns iedarbības gadījumā abās pusēs.

MATERIĀLU PATĒRIŅŠ UZ 1 M² STARPSIENAS NIDA SIENA SISTĒMĀ

Materiāla nosaukums	Mērv.	Sistēmas tips Nida Siena						
		260D100/ Expert	260D100/ Ūdens	260D100/ Uguns+	260D100/ ŪdensUguns+	260D100/Cietā	260D100/ Hydro	260D100/Klusā
		Materiāla patēriņš uz 1 m²						
Plāksne Nida Expert 12,5 mm	m²	4,0	-	-	-	-	-	-
Plāksne Nida Ūdens 12,5 mm	m²	-	4,0	-	-	-	-	-
Plāksne Nida Uguns Pluss 12,5 mm	m²	-	-	4,0	-	-	-	-
Plāksne Nida Ūdens Uguns Plusss 12,5 mm	m²	-	-	-	4,0	-	-	-
Plāksne Nida Cietā 12,5 mm	m²	-	-	-	-	4,0	-	-
Plāksne Nida Hydro 12,5 mm	m²	-	-	-	-	-	4,0	-
Plāksne Nida Klusā 12,5 mm	m²	-	-	-	-	-	-	4,0
Profils Nida C100	tek.m	3,6	3,6	3,6	3,6	3,6	3,6	3,6
Profils Nida U100	tek.m	1,4	1,4	1,4	1,4	1,4	1,4	1,4
Dībelis Nida	gab.	1,6	1,6	1,6	1,6	1,6	1,6	1,6
Pašurbjošās skrūves Nida 3,5x25 mm	gab.	8,0	8,0	8,0	8,0	-	-	-
Pašurbjošās skrūves Nida 3,5x35 mm	gab.	24,0	24,0	24,0	24,0	-	-	-
Pašurbjošās skrūves Nida Cietā 35 (3,9x35 mm)	gab.	-	-	-	-	32,0	-	32,0
Pašurbjošās skrūves Nida Hydro C4 3,5x25 mm	gab.	-	-	-	-	-	8,0	-
Pašurbjošās skrūves Nida Hydro C4 3,5x41 mm	gab.	-	-	-	-	-	24,0	-
Līmlente šuvēm Nida	tek.m	2,8	2,8	2,8	2,8	2,8	2,8	2,8
Akustiskās izolācijas līmlente Nida	tek.m	2,4	2,4	2,4	2,4	2,4	2,4	2,4
Ģipša špaktele Nida Start	kg	1,2	1,2	1,2	1,2	-	-	1,2
Ģipša špaktele Nida Finisz	kg	0,2	0,2	0,2	0,2	-	-	0,2
Gatavā špaktelmasa Nida Hydromix [4]	kg	-	-	-	-	1,4	1,4	-
Minerālvate [5]	m²	2,0	2,0	2,0	2,0	2,0	2,0	2,0

[4] Izmantojot ģipša šķiedru plāksnes Nida Cietā, kā alternatīvu varat izmantot arī Nida Planfix Fresh ģipša špakteli.
[5] Pielietojums atbilstoši prasībām. Ja attiecībā uz biezumu un / vai kopējo blīvumu tiek izmantots cits izolācijas materiāls, nekā tas, kas minēts tehniskajā specifikācijā (Nida sausās apdares sistēmas - risinājumu katalogs), nepieciešams sazināties ar attiecīgo Siniat tehnisko konsultantu (detalizētas reģionu kartes pieejamas 1092.-1093. lpp.).
Patēriņa standartos nav ņemti vērā materiālie zaudējumi.

PIRMIE TIRGŪ
SAUSĀS BŪVES SISTĒMAS
MARĶĒTA ZĪME CE

Lūdzu, atrodiet mūsu kanālu Siniat Nida
YouTube

nida Siena

Ugunsizturības klase:	Maksimālā akustiskā izolācija:	Maksimālais būves augstums:	Būves svars 1m²:	Saistītā dokumenta numurs:
(R)EI60 (R)EI120	neattiecas	6500 mm	42,0-61,0 kg	ETA 15/0301

Ekspluatācijas īpašību deklarācija:
DoP/Wall System /0004/15.11.2016

SISTĒMAS:
260DD100

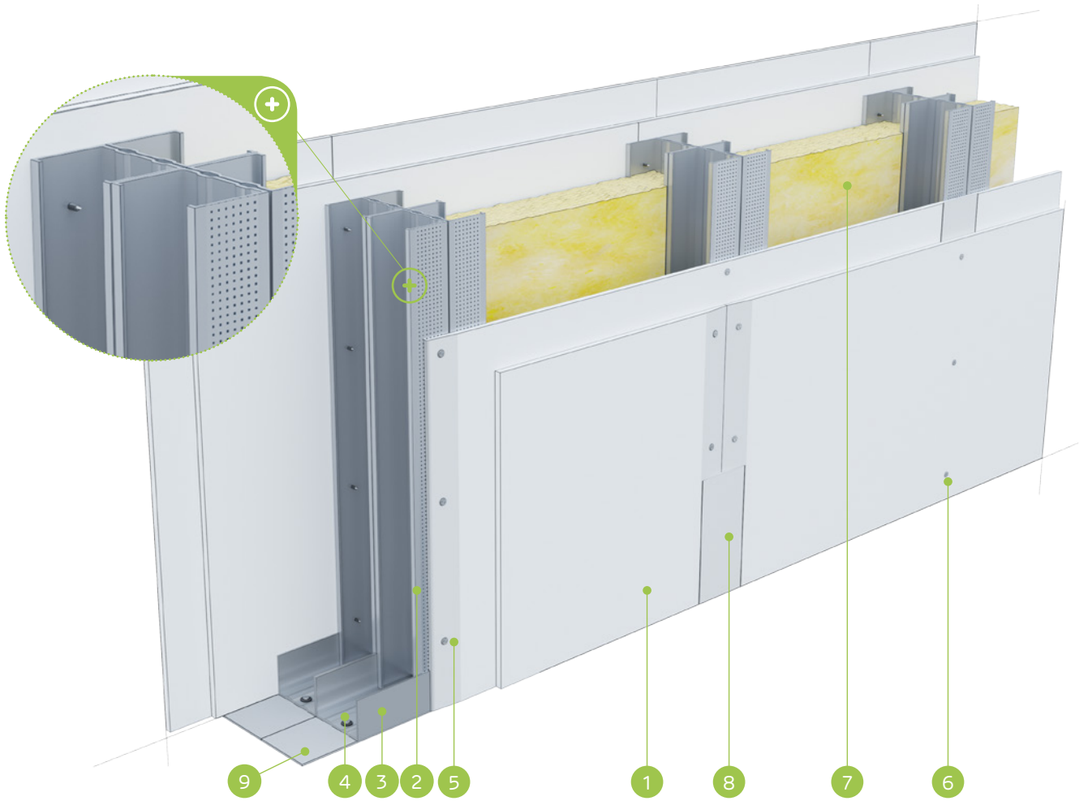

MATERIĀLI:

1. Ģipškartona plāksnes Nida
2. Profils Nida C 100 (dubultais)
3. Profils Nida U 100
4. Dībelis Nida
5. Pašurbjošās skrūves Nida 3,5 x 25 mm
6. Pašurbjošās skrūves Nida 3,5 x 35 mm
7. Izolācijas materiāls minerālvate
8. Šuve starp ģipškartona plāksnēm tiek veidota no Nida ģipša masas ar Nida šuvju līmlenti
9. Blīvējošā akustiskās izolācijas lente Nida, platums 95 mm

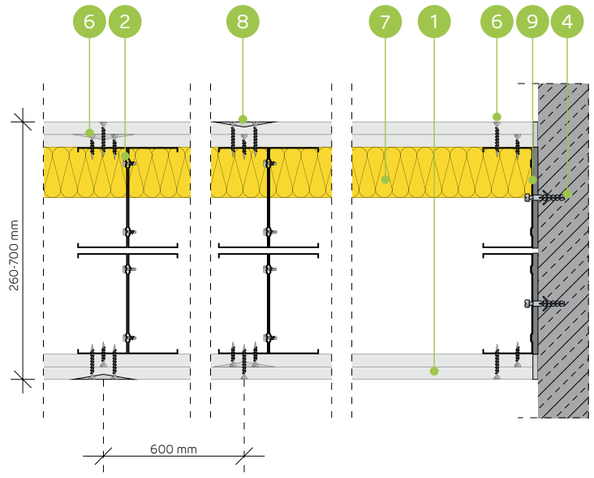

STARPSIENU SISTĒMA AR DUBULTO DIVRINDU NIDA C100 (DILATĀCIJA 10 MM) NESOŠO KONSTRUKCIJU

TEHNISKIE PARAMETRI

Sienas tips Nida Siena [2]	Režģa konstrukcija	Ģipša plākšņu apšuvums		Izolācijas materiāls				Maksimālais sienas augstums - h [1]	Akustiskā izolācija			Būves svars	Ugunsizturības klase	Izmantošanas kategorija	Īpašā sistēma
				Attiecībā uz skaņas izolāciju		Attiecībā uz ugunsreakciju		Ugunsreakcijas jomā							
	Nida	Nida	Biezums	[mm]	blīvums [kg/m³]	[mm]	blīvums [kg/m³]	[mm]	Rw [dB]	Ra1 [dB]	Ra2 [dB]	[kg]	[min.]	Klase ETAG 003	
260DD100/Expert	2xC100+2xC100	Expert	2x12,5	-	-	50	10,0	6500	-	-	-	42,0	(R)EI60	IV	-
260DD100/Ūdens[3]	2xC100+2xC100	Ūdens	2x12,5	-	-	50	10,0	6500	-	-	-	44,0	(R)EI60	IV	-
260DD100/Uguns+	2xC100+2xC100	Uguns Pluss	2x12,5	-	-	50	30,0	6500	-	-	-	50,0	(R)EI120	IV	-
260DD100/ŪdensUguns+	2xC100+2xC100	Ūdens Uguns Plusss	2x12,5	-	-	50	30,0	6500	-	-	-	50,0	(R)EI120	IV	-
260DD100/Cietā	2xC100+2xC100	Cietā	2x12,5	-	-	50	30,0	6500	-	-	-	61,0	(R)EI120	IV	●
260DD100/Hydro	2xC100+2xC100	Hydro	2x12,5	-	-	50	50,0	6500	-	-	-	53,0	(R)EI120	IV	●
260DD100/Klusā	2xC100+2xC100	Klusā	2x12,5	-	-	50	30,0	6500	-	-	-	61,0	(R)EI120	IV	-

[1] Maksimālais augstums saskaņā ar tehnisko atzinumu ITB 1060/11/R12NK.
[2] Eiropas tehniskais novērtējums ETA 15/0301. Augstāku prasību gadījumā attiecībā uz maksimālo augstumu ir atļauts veikt nesošās konstrukcijas sablīvēšanu līdz 400 mm un 300 mm.
[3] Telpās ar relatīvo gaisa mitrumu līdz 85 % stūra sekcijās pret intensīvu ūdens iedarbību ieteicams izmantot Nida Hydro ģipša šķiedru plāksnes (horizontālām un vertikālām virsmām vannas, dušas utt. zonās).
Siniat tehnoloģijas ugunsdrošo starpsienu sistēmas darbojas kā ugunsdrošas barjeras uguns iedarbības gadījumā abās pusēs.

MATERIĀLU PATĒRIŅŠ UZ 1 M² STARPSIENAS NIDA SIENA SISTĒMĀ

Materiāla nosaukums	Mērv.	Sistēmas tips Nida Siena						
		260DD100/ Expert	260DD100/ Ūdens	260DD100/ Uguns+	260DD100/ ŪdensUguns+	260DD100/ Cietā	260DD100/ Hydro	260DD100/ Klusā
		Materiāla patēriņš uz 1 m²						
Plāksne Nida Expert 12,5 mm	m²	4,0	-	-	-	-	-	-
Plāksne Nida Ūdens 12,5 mm	m²	-	4,0	-	-	-	-	-
Plāksne Nida Uguns Pluss 12,5 mm	m²	-	-	4,0	-	-	-	-
Plāksne Nida Ūdens Uguns Plusss 12,5 mm	m²	-	-	-	4,0	-	-	-
Plāksne Nida Cietā 12,5 mm	m²	-	-	-	-	4,0	-	-
Plāksne Nida Hydro 12,5 mm	m²	-	-	-	-	-	4,0	-
Plāksne Nida Klusā 12,5 mm	m²	-	-	-	-	-	-	4,0
Profils Nida C100	tek.m	7,2	7,2	7,2	7,2	7,2	7,2	7,2
Profils Nida U100	tek.m	1,4	1,4	1,4	1,4	1,4	1,4	1,4
Dībelis Nida	gab.	1,6	1,6	1,6	1,6	1,6	1,6	1,6
Pašurbjošās skrūves 3,5x9,5/11mm	gab.	12,0	12,0	12,0	12,0	12,0	12,0	12,0
Pašurbjošās skrūves Nida 3,5x25 mm	gab.	8,0	8,0	8,0	8,0	-	-	-
Pašurbjošās skrūves Nida 3,5x35 mm	gab.	24,0	24,0	24,0	24,0	-	-	-
Pašurbjošās skrūves Nida Cietā 35 (3,9x35 mm)	gab.	-	-	-	-	32,0	-	32,0
Pašurbjošās skrūves Nida Hydro C4 3,5x25 mm	gab.	-	-	-	-	-	8,0	-
Pašurbjošās skrūves Nida Hydro C4 3,5x41 mm	gab.	-	-	-	-	-	24,0	-
Līmlente šuvēm Nida	tek.m	2,8	2,8	2,8	2,8	2,8	2,8	2,8
Akustiskās izolācijas līmlente Nida	tek.m	2,4	2,4	2,4	2,4	2,4	2,4	2,4
Ģipša špaktele Nida Start	kg	1,2	1,2	1,2	1,2	-	-	1,2
Ģipša špaktele Nida Finisz	kg	0,2	0,2	0,2	0,2	-	-	0,2
Gatavā špakteļmasa Nida Hydromix [4]	kg	-	-	-	-	1,4	1,4	-
Minerālvate [5]	m²	2,0	2,0	2,0	2,0	2,0	2,0	2,0

[4] Izmantojot ģipša šķiedru plāksnes Nida Cietā, kā alternatīvu varat izmantot arī Nida Planfix Fresh ģipša špakteli.
[5] Pielietojums atbilstoši prasībām. Ja attiecībā uz biezumu un / vai kopējo blīvumu tiek izmantots cits izolācijas materiāls, nekā tas, kas minēts tehniskajā specifikācijā (Nida sausās apdares sistēmas - risinājumu katalogs), nepieciešams sazināties ar attiecīgo Siniat tehnisko konsultantu (detalizētas reģionu kartes pieejamas 1092.-1093. lpp.).
Patēriņa standartos nav ņemti vērā materiālie zaudējumi.

PIRMIE TIRGŪ SAUSĀS BŪVES SISTĒMAS MARĶĒTA ZĪME CE

Lūdzu, atrodiet mūsu kanālu Siniat Nida YouTube

nida Siena

Ugunsizturības klase:	Maksimālā akustiskā izolācija:	Maksimālais būves augstums:	Būves svars 1m²:	Saistītā dokumenta numurs:
(R)EI120	68 dB	6500 mm	60,0-65,0 kg	ETA 15/0301

Ekspluatācijas īpašību deklarācija:
DoP/Wall System /0004/15.11.2016

SISTĒMAS:

185D50; 235D75; 285D100; 185DD50; 235DD75; 285DD100

MATERIĀLI:

1. Ģipškartona plāksnes Nida
2. Profils Nida C 75
3. Profils Nida U 75
4. Dībelis Nida
5. Pašurbjošās skrūves Nida 3,5 x 25 mm
6. Pašurbjošās skrūves Nida 3,5 x 35 mm
7. Pašurbjošās skrūves Nida 3,5 x 55 mm
8. Izolācijas materiāls minerālvate
9. Šuve starp ģipškartona plāksnēm tiek veidota no Nida ģipša masas ar Nida šuvju līmlenti
10. Blīvējošā akustiskās izolācijas lente Nida, platums 70 mm

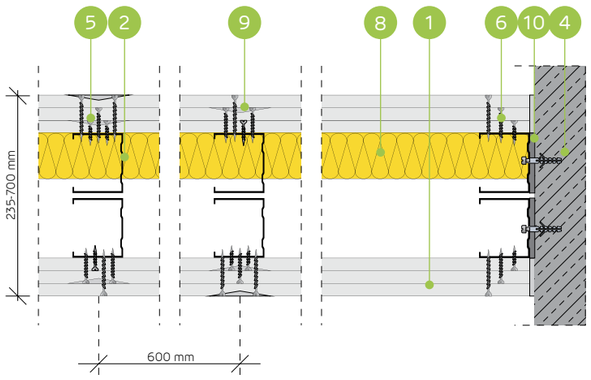

STARPSIENU SISTĒMA AR VIENU DIVRINDU VAI DUBULTO NIDA C50, C75, C100 (DILATĀCIJA 10 MM) KONSTRUKCIJU

TEHNISKIE PARAMETRI

Sienas tips Nida Siena [2]	Režģa konstrukcija	Ģipša plākšņu apšuvums		Izolācijas materiāls				Maksimālais sienas augstums - h [1]	Akustiskā izolācija			Būves svars	Ugunsizturības klase	Izmantošanas kategorija	Īpašā sistēma
				Attiecībā uz skaņas izolāciju		Attiecībā uz ugunsreakciju		Ugunsreakcijas jomā							
	Nida	Nida	Biezums	[mm]	blīvums [kg/m³]	[mm]	blīvums [kg/m³]	[mm]	Rw [dB]	Ra1 [dB]	Ra2 [dB]	[kg]	[min.]	Klase ETAG 003	
185D50/F tips Uguns	C50+C50	F tips Uguns	3x12,5	2x50	13,0	50	10,0	4550	64	62	60	60,0	(R)EI120	IV	-
235D75/F tips Uguns	C75+C75	F tips Uguns	3x12,5	2x50	13,0	50	10,0	6060	64	62	60	61,0	(R)EI120	IV	-
285D100/F tips Uguns	C100+C100	F tips Uguns	3x12,5	2x100	12,0	50	10,0	6500	68	66	61	61,0	(R)EI120	IV	-
185DD50/F tips Uguns	2xC50+2xC50	F tips Uguns	3x12,5	-	-	50	10,0	5560	-	-	-	63,0	(R)EI120	IV	-
235DD75/F tips Uguns	2xC75+2xC75	F tips Uguns	3x12,5	-	-	50	10,0	6500	-	-	-	64,0	(R)EI120	IV	-
285DD100/F tips Uguns	2xC100+2xC100	F tips Uguns	3x12,5	-	-	50	10,0	6500	-	-	-	65,0	(R)EI120	IV	-

[1] Maksimālais augstums saskaņā ar tehnisko atzinumu ITB 1060/11/R12NK.
[2] Eiropas tehniskais novērtējums ETA 15/0301. Augstāku prasību gadījumā attiecībā uz maksimālo augstumu ir atļauts veikt nesošās konstrukcijas sablīvēšanu līdz 400 mm un 300 mm.
Siniat tehnoloģijas ugunsdrošo starpsienu sistēmas darbojas kā ugunsdrošas barjeras uguns iedarbības gadījumā abās pusēs.

MATERIĀLU PATĒRIŅŠ UZ 1 M² STARPSIENAS NIDA SIENA SISTĒMĀ

Materiāla nosaukums	Mērv.	Sistēmas tips Nida Siena					
		185D50/F tips Uguns	235D75/F tips Uguns	285D100/F tips Uguns	185DD50/F tips Uguns	235DD75/F tips Uguns	285DD100/F tips Uguns
		Materiāla patēriņš uz 1 m²					
Plāksne Nida Uguns F tips 12,5 mm	m²	6,0	6,0	6,0	6,0	6,0	6,0
Profils Nida C50	tek.m	3,6	-	-	7,2	-	-
Profils Nida C75	tek.m	-	3,6	-	-	7,2	-
Profils Nida C100	tek.m	-	-	3,6	-	-	7,2
Profils Nida U50	tek.m	1,4	-	-	1,4	-	-
Profils Nida U75	tek.m	-	1,4	-	-	1,4	-
Profils Nida U100	tek.m	-	-	1,4	-	-	1,4
Dībelis Nida	gab.	1,6	1,6	1,6	1,6	1,6	1,6
Pašurbjošās skrūves 3,5x9,5/11mm	gab.	-	-	-	12,0	12,0	12,0
Pašurbjošās skrūves Nida 3,5x25 mm	gab.	8,0	8,0	8,0	8,0	8,0	8,0
Pašurbjošās skrūves Nida 3,5x35 mm	gab.	8,0	8,0	8,0	8,0	8,0	8,0
Pašurbjošās skrūves Nida 3,5x55 mm	gab.	24,0	24,0	24,0	24,0	24,0	24,0
Līmlente šuvēm Nida	tek.m	2,8	2,8	2,8	2,8	2,8	2,8
Akustiskās izolācijas līmlente Nida	tek.m	2,2	2,2	2,2	2,2	2,2	2,2
Ģipša špaktele Nida Start	kg	1,8	1,8	1,8	1,8	1,8	1,8
Ģipša špaktele Nida Finisz	kg	0,2	0,2	0,2	0,2	0,2	0,2
Minerālvate [3]	m²	2,0	2,0	2,0	2,0	2,0	2,0

[3] Pielietojums atbilstoši prasībām. Ja attiecībā uz biezumu un / vai kopējo blīvumu tiek izmantots cits izolācijas materiāls, nekā tas, kas minēts tehniskajā specifikācijā (Nida sausās apdares sistēmas - risinājumu katalogs), nepieciešams sazināties ar attiecīgo Siniat tehnisko konsultantu (detalizētas reģionu kartes pieejamas 1092.-1093. lpp.).
Patēriņa standartos nav ņemti vērā materiālie zaudējumi.

PIRMIE TIRGŪ SAUSĀS BŪVES SISTĒMAS MARĶĒTA ZĪME CE

Lūdzu, atrodiet mūsu kanālu Siniat Nida YouTube

nida Siena

Ugunsizturības klase:	Maksimālā akustiskā izolācija:	Maksimālais būves augstums:	Būves svars 1m²:	Saistītā dokumenta numurs:
(R)EI60 (R)EI120	69 dB	5560 mm	37,0-63,0 kg	ETA 15/0301

Ekspluatācijas īpašību deklarācija:
DoP/Wall System /0004/15.11.2016

SISTĒMAS:
160D50-PWA

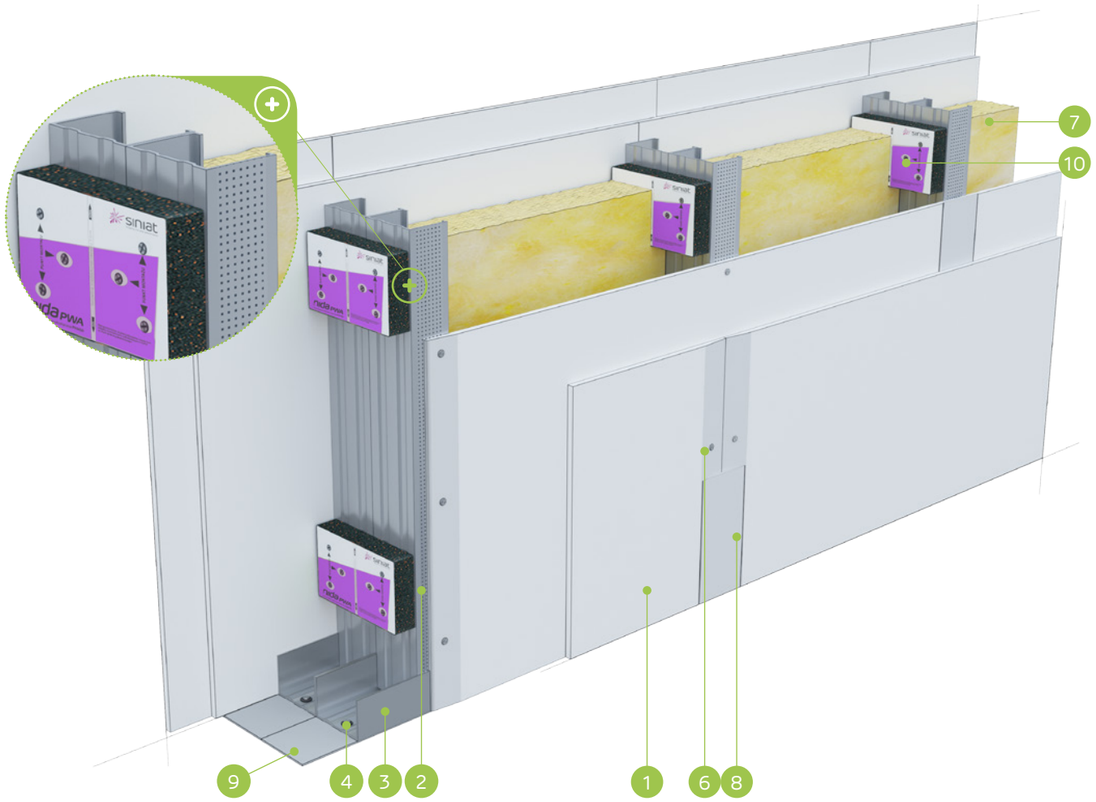

MATERIĀLI:

1. Ģipškartona plāksnes Nida
2. Profils Nida C 50
3. Profils Nida U 50
4. Dībelis Nida
5. Pašurbjošās skrūves Nida 3,5 x 25 mm
6. Pašurbjošās skrūves Nida 3,5 x 35 mm
7. Izolācijas materiāls minerālvate
8. Šuve starp ģipškartona plāksnēm tiek veidota no Nida ģipša masas ar Nida šuvju līmlenti
9. Blīvējošā akustiskās izolācijas lente Nida, platums 50 mm
10. Vibroakustiskais savienotājs Nida PWA

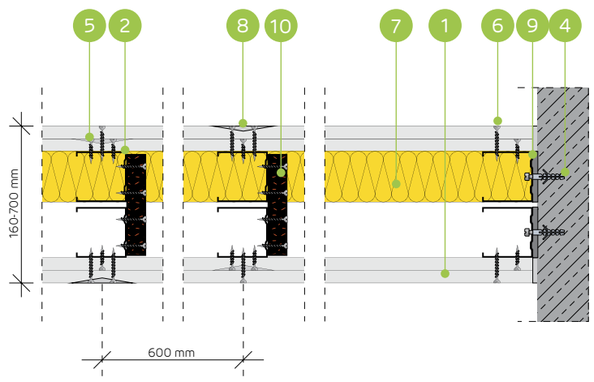

AKUSTISKO STARPSIENU SISTĒMA AR VIENU DIVRINDU NESOŠO NIDA C50 (DILATĀCIJA 10 MM), NIDA PWA KONSTRUKCIJU

TEHNISKIE PARAMETRI

Sienas tips Nida Siena [2]	Režģa konstrukcija	Ģipša plākšņu apšuvums		Izolācijas materiāls				Maksimālais sienas augstums - h [1]	Akustiskā izolācija			Būves svars	Ugunsizturības klase	Izmantošanas kategorija	Īpašā sistēma
				Attiecībā uz skaņas izolāciju		Attiecībā uz ugunsreakciju		Ugunsreakcijas jomā							
	Nida	Nida	Biezums	[mm]	blīvums [kg/m³]	[mm]	blīvums [kg/m³]	[mm]	Rw [dB]	Ra1 [dB]	Ra2 [dB]	[kg]	[min.]	Klase ETAG 003	
160D50-PWA/Expert	C50+C50	Expert	2x12,5	2x50	14,5	50	10,0	5560	62	60	55	37,0	(R)EI60	IV	-
160D50-PWA/Ūdens [3]	C50+C50	Ūdens	2x12,5	2x50	14,5	50	10,0	5560	62	60	55	40,0	(R)EI60	IV	-
160D50-PWA/Uguns+	C50+C50	Uguns Pluss	2x12,5	2x50	12,0	50	30,0	5560	64	61	55	45,0	(R)EI120	IV	-
160D50-PWA/ŪdensUguns+	C50+C50	Ūdens Uguns Plusss	2x12,5	2x50	12,0	50	30,0	5560	64	61	55	45,0	(R)EI120	IV	-
160D50-PWA/Cietā	C50+C50	Cietā	2x12,5	2x50	14,5	50	30,0	5560	65	63	60	56,0	(R)EI120	IV	●
160D50-PWA/Hydro	C50+C50	Hydro	2x12,5	2x50	12,0	50	50,0	5560	64	61	55	48,0	(R)EI120	IV	●
160D50-PWA/Klusā	C50+C50	Klusā	2x12,5	2x50	14,5	50	30,0	5560	69	67	63	56,0	(R)EI120	IV	-

[1] Maksimālais augstums saskaņā ar tehnisko atzinumu ITB 1060/11/R12NK; ITB 1060/12/R48NK.
[2] Eiropas tehniskais novērtējums ETA 15/0301. Augstāku prasību gadījumā attiecībā uz maksimālo augstumu ir atļauts veikt nesošās konstrukcijas sablīvēšanu līdz 400 mm un 300 mm.
[3] Telpās ar relatīvo gaisa mitrumu līdz 85 % stūra sekcijās pret intensīvu ūdens iedarbību ieteicams izmantot Nida Hydro ģipša šķiedru plāksnes (horizontālām un vertikālām virsmām vannas, dušas utt. zonās).
Siniat tehnoloģijas ugunsdrošo starpsienu sistēmas darbojas kā ugunsdrošas barjeras uguns iedarbības gadījumā abās pusēs.

MATERIĀLU PATĒRIŅŠ UZ 1 M² STARPSIENAS NIDA SIENA SISTĒMĀ

Materiāla nosaukums	Mērv.	Sistēmas tips Nida Siena						
		160D50-PWA/ Expert	160D50-PWA/ Ūdens	160D50-PWA/ Uguns+	160D50-PWA/ ŪdensUguns+	160D50-PWA/ Cietā	160D50-PWA/ Hydro	160D50-PWA/ Klusā
		Materiāla patēriņš uz 1 m²						
Plāksne Nida Expert 12,5 mm	m²	4,0	-	-	-	-	-	-
Plāksne Nida Ūdens 12,5 mm	m²	-	4,0	-	-	-	-	-
Plāksne Nida Uguns Pluss 12,5 mm	m²	-	-	4,0	-	-	-	-
Plāksne Nida Ūdens Uguns Plusss 12,5 mm	m²	-	-	-	4,0	-	-	-
Plāksne Nida Cietā 12,5 mm	m²	-	-	-	-	4,0	-	-
Plāksne Nida Hydro 12,5 mm	m²	-	-	-	-	-	4,0	-
Plāksne Nida Klusā 12,5 mm	m²	-	-	-	-	-	-	4,0
Profils Nida C50	tek.m	3,6	3,6	3,6	3,6	3,6	3,6	3,6
Profils Nida U50	tek.m	1,4	1,4	1,4	1,4	1,4	1,4	1,4
Vibroakustiskais savienotājs Nida PWA50	gab.	1,1	1,1	1,1	1,1	1,1	1,1	1,1
Dībelis Nida	gab.	1,6	1,6	1,6	1,6	1,6	1,6	1,6
Pašurbjošās skrūves Nida 3,5x25 mm	gab.	8,0	8,0	8,0	8,0	-	-	-
Pašurbjošās skrūves Nida 3,5x35 mm	gab.	24,0	24,0	24,0	24,0	-	-	-
Pašurbjošās skrūves Nida 3,5x45 mm	gab.	7,0	7,0	7,0	7,0	7,0	7,0	7,0
Pašurbjošās skrūves Nida Cietā 35 (3,9x35 mm)	gab.	-	-	-	-	32,0	-	32,0
Pašurbjošās skrūves Nida Hydro C4 3,5x25 mm	gab.	-	-	-	-	-	8,0	-
Pašurbjošās skrūves Nida Hydro C4 3,5x41 mm	gab.	-	-	-	-	-	24,0	-
Līmlente šuvēm Nida	tek.m	2,8	2,8	2,8	2,8	2,8	2,8	2,8
Akustiskās izolācijas līmlente Nida	tek.m	2,4	2,4	2,4	2,4	2,4	2,4	2,4
Ģipša špaktele Nida Start	kg	1,2	1,2	1,2	1,2	-	-	1,2
Ģipša špaktele Nida Finisz	kg	0,2	0,2	0,2	0,2	-	-	0,2
Gatavā špaktelmasa Nida Hydromix [4]	kg	-	-	-	-	1,4	1,4	-
Minerālvate [5]	m²	2,0	2,0	2,0	2,0	2,0	2,0	2,0

[4] Izmantojot ģipša šķiedru plāksnes Nida Cietā, kā alternatīvu varat izmantot arī Nida Planfix Fresh ģipša špakteli.
[5] Pielietojums atbilstoši prasībām. Ja attiecībā uz biezumu un / vai kopējo blīvumu tiek izmantots cits izolācijas materiāls, nekā tas, kas minēts tehniskajā specifikācijā (Nida sausās apdares sistēmas - risinājumu katalogs), nepieciešams sazināties ar attiecīgo Siniat tehnisko konsultantu (detalizētas reģionu kartes pieejamas 1092.-1093. lpp.).
Patēriņa standartos nav ņemti vērā materiālie zaudējumi.

PIRMIE TIRGŪ
SAUSĀS BŪVES SISTĒMAS
MARĶĒTA ZĪME CE

Atklājiet Nida PWA plāksnes iespējas
– apmeklējiet www.siniat.lv un lejupielādējiet brošūras!

nida Siena

Ugunsizturības klase:	Maksimālā akustiskā izolācija:	Maksimālais būves augstums:	Būves svars 1m²:	Saistītā dokumenta numurs:
(R)EI60 (R)EI120	neattiecas	6390 mm	39,0-59,0 kg	ETA 15/0301

Ekspluatācijas īpašību deklarācija:
DoP/Wall System /0004/15.11.2016

SISTĒMAS:
160DD50-PWA

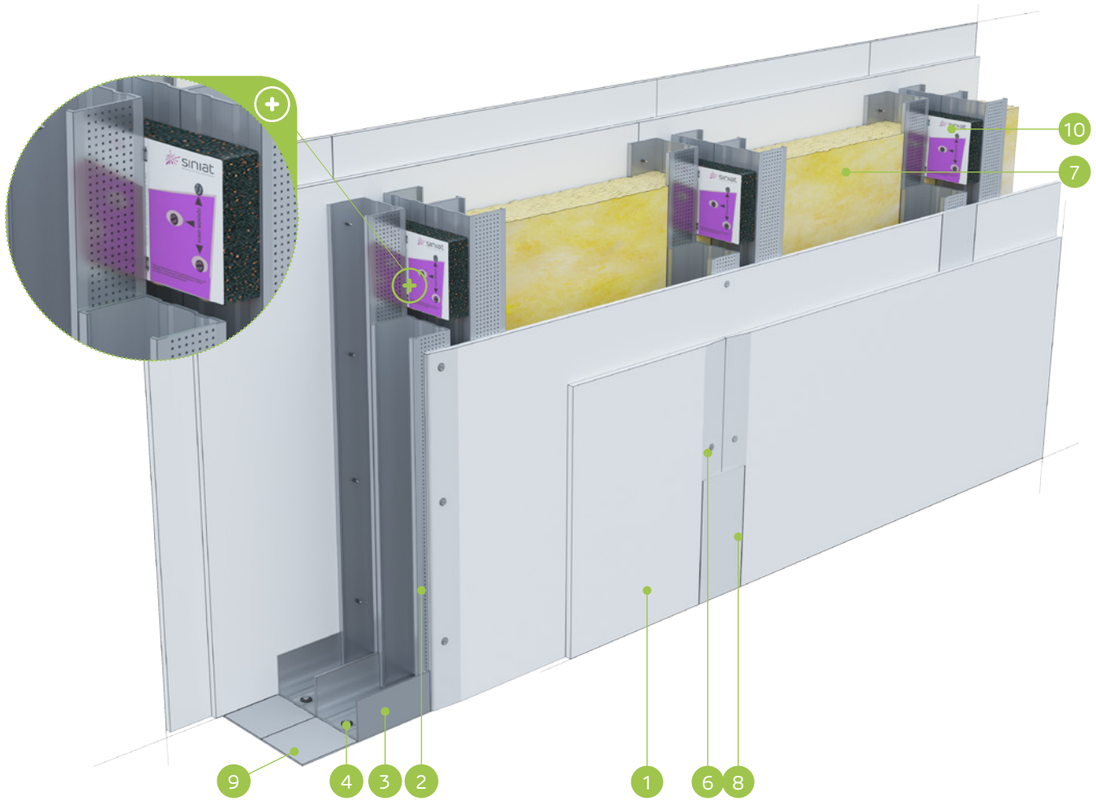

MATERIĀLI:

1. Ģipškartona plāksnes Nida
2. Profils Nida C 50 (dubultais)
3. Profils Nida U 50
4. Dībelis Nida
5. Pašurbjošās skrūves Nida 3,5 x 25 mm
6. Pašurbjošās skrūves Nida 3,5 x 35 mm
7. Izolācijas materiāls minerālvate
8. Šuve starp ģipškartona plāksnēm tiek veidota no Nida ģipša masas ar Nida šuvju līmlenti
9. Blīvējošā akustiskās izolācijas lente Nida, platums 50 mm
10. Vibroakustiskais savienotājs Nida PWA

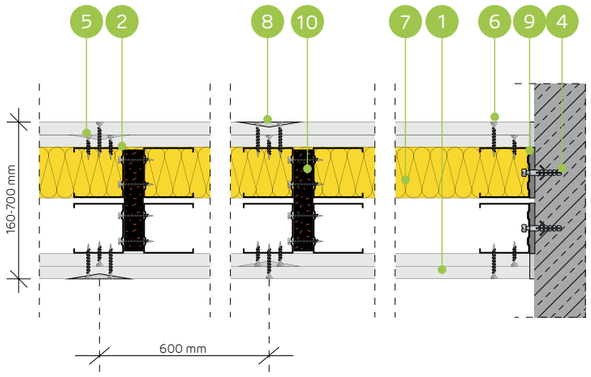

AKUSTISKO STARPSIENU SISTĒMA AR DUBULTO DIVRINDU NIDA C50 (DILATĀCIJA 10 MM) NESOŠO KONSTRUKCIJU

TEHNISKIE PARAMETRI

Sienas tips Nida Siena [2]	Režģa konstrukcija	Ģipša plākšņu apšuvums		Izolācijas materiāls				Maksimālais sienas augstums - h [1]	Akustiskā izolācija			Būves svars	Ugunsizturības klase	Izmantošanas kategorija	Īpašā sistēma
				Attiecībā uz skaņas izolāciju		Attiecībā uz ugunsreakciju		Ugunsreakcijas jomā							
	Nida	Nida	Biezums	[mm]	blīvums [kg/m³]	[mm]	blīvums [kg/m³]	[mm]	Rw [dB]	Ra1 [dB]	Ra2 [dB]	[kg]	[min.]	Klase ETAG 003	
160DD50-PWA/Expert	2xC50+2xC50	Expert	2x12,5	-	-	50	10,0	6390	-	-	-	39,0	(R)EI60	IV	-
160DD50-PWA/Ūdens [3]	2xC50+2xC50	Ūdens	2x12,5	-	-	50	10,0	6390	-	-	-	42,0	(R)EI60	IV	-
160DD50-PWA/Uguns+	2xC50+2xC50	Uguns Pluss	2x12,5	-	-	50	30,0	6390	-	-	-	47,0	(R)EI120	IV	-
160DD50-PWA/ŪdensUguns+	2xC50+2xC50	Ūdens Uguns Plusss	2x12,5	-	-	50	30,0	6390	-	-	-	47,0	(R)EI120	IV	-
160DD50-PWA/Cietā	2xC50+2xC50	Cietā	2x12,5	-	-	50	30,0	6390	-	-	-	59,0	(R)EI120	IV	●
160DD50-PWA/Hydro	2xC50+2xC50	Hydro	2x12,5	-	-	50	50,0	6390	-	-	-	51,0	(R)EI120	IV	●
160DD50-PWA/Klusā	2xC50+2xC50	Klusā	2x12,5	-	-	50	30,0	6390	-	-	-	59,0	(R)EI120	IV	-

[1] Maksimālais augstums saskaņā ar tehnisko atzinumu ITB 1060/11/R12NK; ITB 1060/12/R48NK.
[2] Eiropas tehniskais novērtējums ETA 15/0301. Augstāku prasību gadījumā attiecībā uz maksimālo augstumu ir atļauts veikt nesošās konstrukcijas sablīvēšanu līdz 400 mm un 300 mm.
[3] Telpās ar relatīvo gaisa mitrumu līdz 85 % stūra sekcijās pret intensīvu ūdens iedarbību ieteicams izmantot Nida Hydro ģipša šķiedru plāksnes (horizontālām un vertikālām virsmām vannas, dušas utt. zonās).
Siniat tehnoloģijas ugunsdrošo starpsienu sistēmas darbojas kā ugunsdrošas barjeras uguns iedarbības gadījumā abās pusēs.

MATERIĀLU PATĒRIŅŠ UZ 1 M² STARPSIENAS NIDA SIENA SISTĒMĀ

Materiāla nosaukums	Mērv.	Sistēmas tips Nida Siena						
		160DD50-PWA/ Expert	160DD50-PWA/ Ūdens	160DD50-PWA/ Uguns+	160DD50-PWA/ ŪdensUguns+	160DD50-PWA/ Cietā	160DD50-PWA/ Hydro	160DD50-PWA/ Klusā
		Materiāla patēriņš uz 1 m²						
Plāksne Nida Expert 12,5 mm	m²	4,0	-	-	-	-	-	-
Plāksne Nida Ūdens 12,5 mm	m²	-	4,0	-	-	-	-	-
Plāksne Nida Uguns Pluss 12,5 mm	m²	-	-	4,0	-	-	-	-
Plāksne Nida Ūdens Uguns Plusss 12,5 mm	m²	-	-	-	4,0	-	-	-
Plāksne Nida Cietā 12,5 mm	m²	-	-	-	-	4,0	-	-
Plāksne Nida Hydro 12,5 mm	m²	-	-	-	-	-	4,0	-
Plāksne Nida Klusā 12,5 mm	m²	-	-	-	-	-	-	4,0
Profils Nida C50	tek.m	7,2	7,2	7,2	7,2	7,2	7,2	7,2
Profils Nida U50	tek.m	1,4	1,4	1,4	1,4	1,4	1,4	1,4
Vibroakustiskais savienotājs Nida PWA50	gab.	1,1	1,1	1,1	1,1	1,1	1,1	1,1
Dībelis Nida	gab.	1,6	1,6	1,6	1,6	1,6	1,6	1,6
Pašurbjošās skrūves 3,5x9,5/11mm	gab.	12,0	12,0	12,0	12,0	12,0	12,0	12,0
Pašurbjošās skrūves Nida 3,5x25 mm	gab.	8,0	8,0	8,0	8,0	-	-	-
Pašurbjošās skrūves Nida 3,5x35 mm	gab.	24,0	24,0	24,0	24,0	-	-	-
Pašurbjošās skrūves Nida 3,5x45 mm	gab.	7,0	7,0	7,0	7,0	7,0	7,0	7,0
Pašurbjošās skrūves Nida Cietā 35 (3,9x35 mm)	gab.	-	-	-	-	32,0	-	32,0
Pašurbjošās skrūves Nida Hydro C4 3,5x25 mm	gab.	-	-	-	-	-	8,0	-
Pašurbjošās skrūves Nida Hydro C4 3,5x41 mm	gab.	-	-	-	-	-	24,0	-
Līmlente šuvēm Nida	tek.m	2,8	2,8	2,8	2,8	2,8	2,8	2,8
Akustiskās izolācijas līmlente Nida	tek.m	2,4	2,4	2,4	2,4	2,4	2,4	2,4
Ģipša špaktele Nida Start	kg	1,2	1,2	1,2	1,2	-	-	1,2
Ģipša špaktele Nida Finisz	kg	0,2	0,2	0,2	0,2	-	-	0,2
Gatavā špaktelmasa Nida Hydromix [4]	kg	-	-	-	-	1,4	1,4	-
Minerālvate [5]	m²	2,0	2,0	2,0	2,0	2,0	2,0	2,0

[4] Izmantojot ģipša šķiedru plāksnes Nida Cietā, kā alternatīvu varat izmantot arī Nida Planfix Fresh ģipša špakteli.
[5] Pielietojums atbilstoši prasībām. Ja attiecībā uz biezumu un / vai kopējo blīvumu tiek izmantots cits izolācijas materiāls, nekā tas, kas minēts tehniskajā specifikācijā (Nida sausās apdares sistēmas - risinājumu katalogs), nepieciešams sazināties ar attiecīgo Siniat tehnisko konsultantu (detalizētas reģionu kartes pieejamas 1092.-1093. lpp.).
Patēriņa standartos nav ņemti vērā materiālie zaudējumi.

PIRMIE TIRGŪ SAUSĀS BŪVES SISTĒMAS MARĶĒTA ZĪME CE

Atklājiet Nida PWA plāksnes iespējas
– apmeklējiet www.siniat.lv un lejupielādējiet brošūras!

nida Siena

Ugunsizturības klase:	Maksimālā akustiskā izolācija:	Maksimālais būves augstums:	Būves svars 1m²:	Saistītā dokumenta numurs:
(R)EI60 (R)EI120	67 dB	6260 mm	37,0-57,0 kg	ETA 15/0301

Ekspluatācijas īpašību deklarācija:
DoP/Wall System /0004/15.11.2016

SISTĒMAS:
210D75-PWA

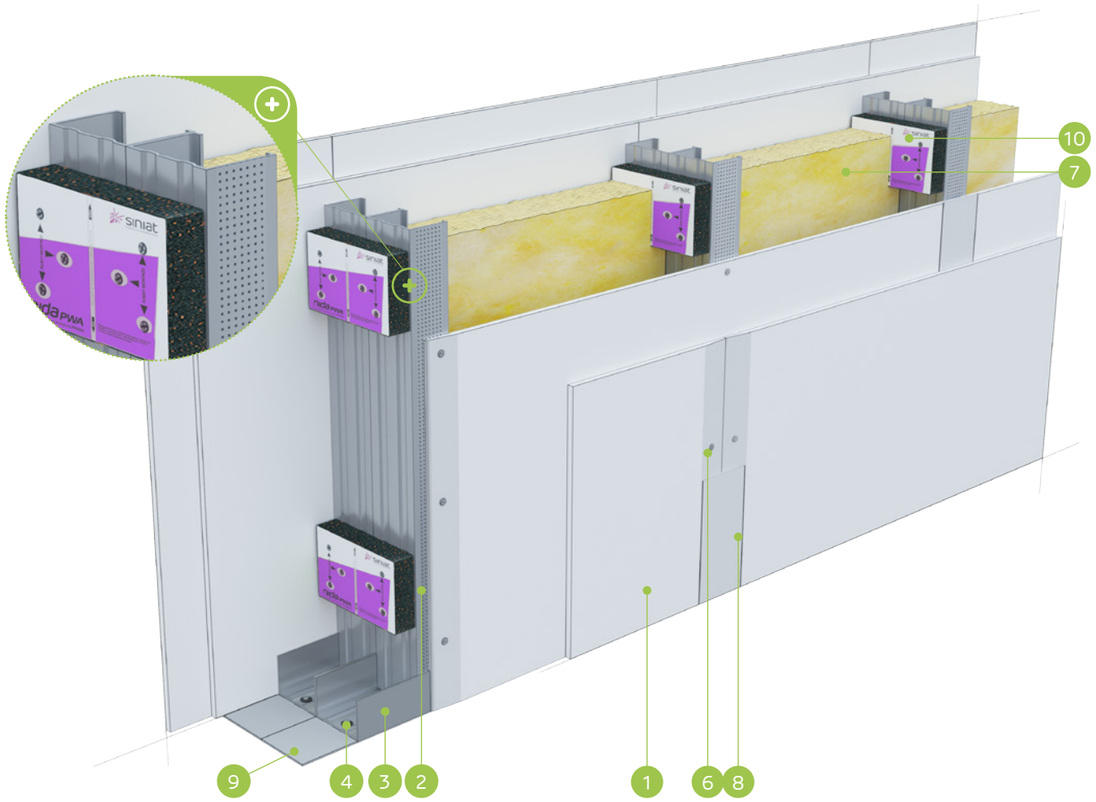

MATERIĀLI:

1. Ģipškartona plāksnes Nida
2. Profils Nida C 75
3. Profils Nida U 75
4. Dībelis Nida
5. Pašurbjošās skrūves Nida 3,5 x 25 mm
6. Pašurbjošās skrūves Nida 3,5 x 35 mm
7. Izolācijas materiāls minerālvate
8. Šuve starp ģipškartona plāksnēm tiek veidota no Nida ģipša masas ar Nida šuvju līmlenti
9. Blīvējošā akustiskās izolācijas lente Nida, platums 70 mm
10. Vibroakustiskais savienotājs Nida PWA

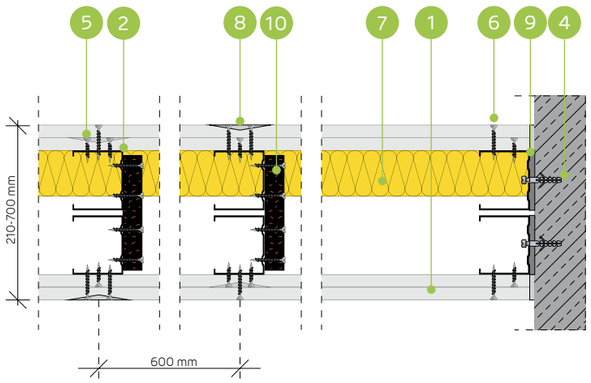

AKUSTISKO STARPSIENU SISTĒMA AR VIENU DIVRINDU NIDA C75 (DILATĀCIJA 10 MM) NESOŠO KONSTRUKCIJU

TEHNISKIE PARAMETRI

Sienas tips Nida Siena [2]	Režģa konstrukcija	Ģipša plākšņu apšuvums		Izolācijas materiāls				Maksimālais sienas augstums - h [1]	Akustiskā izolācija			Būves svars	Ugunsizturības klase	Izmantošanas kategorija	Īpašā sistēma
				Attiecībā uz skaņas izolāciju		Attiecībā uz ugunsreakciju		Ugunsreakcijas jomā							
	Nida	Nida	Biezums	[mm]	blīvums [kg/m³]	[mm]	blīvums [kg/m³]	[mm]	Rw [dB]	Ra1 [dB]	Ra2 [dB]	[kg]	[min.]	Klase ETAG 003	
210D75-PWA/Expert	C75+C75	Expert	2x12,5	2x50	12,0	50	10,0	6260	64	62	55	37,0	(R)EI60	IV	-
210D75-PWA/Ūdens [3]	C75+C75	Ūdens	2x12,5	2x50	12,0	50	10,0	6260	64	62	55	40,0	(R)EI60	IV	-
210D75-PWA/Uguns+	C75+C75	Uguns Pluss	2x12,5	2x50	12,0	50	30,0	6260	64	62	55	45,0	(R)EI120	IV	-
210D75-PWA/ŪdensUguns+	C75+C75	Ūdens Uguns Plusss	2x12,5	2x50	12,0	50	30,0	6260	64	62	55	45,0	(R)EI120	IV	-
210D75-PWA/Cietā	C75+C75	Cietā	2x12,5	2x75	14,5	50	30,0	6260	67	66	62	57,0	(R)EI120	IV	●
210D75-PWA/Hydro	C75+C75	Hydro	2x12,5	2x50	12,0	50	50,0	6260	64	62	55	49,0	(R)EI120	IV	●
210D75-PWA/Klusā	C75+C75	Klusā	2x12,5	2x75	14,5	50	30,0	6260	67	66	62	57,0	(R)EI120	IV	-

[1] Maksimālais augstums saskaņā ar tehnisko atzinumu ITB 1060/11/R12NK; ITB 1060/12/R48NK.
[2] Eiropas tehniskais novērtējums ETA 15/0301. Augstāku prasību gadījumā attiecībā uz maksimālo augstumu ir atļauts veikt nesošās konstrukcijas sablīvēšanu līdz 400 mm un 300 mm.
[3] Telpās ar relatīvo gaisa mitrumu līdz 85 % stūra sekcijās pret intensīvu ūdens iedarbību ieteicams izmantot Nida Hydro ģipša šķiedru plāksnes (horizontālām un vertikālām virsmām vannas, dušas utt. zonās).
Siniat tehnoloģijas ugunsdrošo starpsienu sistēmas darbojas kā ugunsdrošas barjeras uguns iedarbības gadījumā abās pusēs.

MATERIĀLU PATĒRIŅŠ UZ 1 M² STARPSIENAS NIDA SIENA SISTĒMĀ

Materiāla nosaukums	Mērv.	Sistēmas tips Nida Siena						
		210D75-PWA/ Expert	210D75-PWA/ Ūdens	210D75-PWA/ Uguns+	210D75-PWA/ ŪdensUguns+	210D75-PWA/ Cietā	210D75-PWA/ Hydro	210D75-PWA/ Klusā
		Materiāla patēriņš uz 1 m²						
Plāksne Nida Expert 12,5 mm	m²	4,0	-	-	-	-	-	-
Plāksne Nida Ūdens 12,5 mm	m²	-	4,0	-	-	-	-	-
Plāksne Nida Uguns Pluss 12,5 mm	m²	-	-	4,0	-	-	-	-
Plāksne Nida Ūdens Uguns Plusss 12,5 mm	m²	-	-	-	4,0	-	-	-
Plāksne Nida Cietā 12,5 mm	m²	-	-	-	-	4,0	-	-
Plāksne Nida Hydro 12,5 mm	m²	-	-	-	-	-	4,0	-
Plāksne Nida Klusā 12,5 mm	m²	-	-	-	-	-	-	4,0
Profils Nida C75	tek.m	3,6	3,6	3,6	3,6	3,6	3,6	3,6
Profils Nida U75	tek.m	1,4	1,4	1,4	1,4	1,4	1,4	1,4
Vibroakustiskais savienotājs Nida PWA75	gab.	1,1	1,1	1,1	1,1	1,1	1,1	1,1
Dībelis Nida	gab.	1,6	1,6	1,6	1,6	1,6	1,6	1,6
Pašurbjošās skrūves Nida 3,5x25 mm	gab.	8,0	8,0	8,0	8,0	-	-	-
Pašurbjošās skrūves Nida 3,5x35 mm	gab.	24,0	24,0	24,0	24,0	-	-	-
Pašurbjošās skrūves Nida 3,5x45 mm	gab.	7,0	7,0	7,0	7,0	7,0	7,0	7,0
Pašurbjošās skrūves Nida Cietā 35 (3,9x35 mm)	gab.	-	-	-	-	32,0	-	32,0
Pašurbjošās skrūves Nida Hydro C4 3,5x25 mm	gab.	-	-	-	-	-	8,0	-
Pašurbjošās skrūves Nida Hydro C4 3,5x41 mm	gab.	-	-	-	-	-	24,0	-
Līmlente šuvēm Nida	tek.m	2,8	2,8	2,8	2,8	2,8	2,8	2,8
Akustiskās izolācijas līmlente Nida	tek.m	2,4	2,4	2,4	2,4	2,4	2,4	2,4
Ģipša špaktele Nida Start	kg	1,2	1,2	1,2	1,2	-	-	1,2
Ģipša špaktele Nida Finisz	kg	0,2	0,2	0,2	0,2	-	-	0,2
Gatavā špaktelmasa Nida Hydromix [4]	kg	-	-	-	-	1,4	1,4	-
Minerālvate [5]	m²	2,0	2,0	2,0	2,0	2,0	2,0	2,0

[4] Izmantojot ģipša šķiedru plāksnes Nida Cietā, kā alternatīvu varat izmantot arī Nida Planfix Fresh ģipša špakteli.
[5] Pielietojums atbilstoši prasībām. Ja attiecībā uz biezumu un / vai kopējo blīvumu tiek izmantots cits izolācijas materiāls, nekā tas, kas minēts tehniskajā specifikācijā (Nida sausās apdares sistēmas - risinājumu katalogs), nepieciešams sazināties ar attiecīgo Siniat tehnisko konsultantu (detalizētas reģionu kartes pieejamas 1092.-1093. lpp.).
Patēriņa standartos nav ņemti vērā materiālie zaudējumi.

PIRMIE TIRGŪ
SAUSĀS BŪVES SISTĒMAS
MARĶĒTA ZĪME CE

Atklājiet Nida PWA plāksnes iespējas
– apmeklējiet www.siniat.lv un lejupielādējiet brošūras!

nida Siena

Ugunsizturības klase:	Maksimālā akustiskā izolācija:	Maksimālais būves augstums:	Būves svars 1m²:	Saistītā dokumenta numurs:
(R)EI60 (R)EI120	neattiecas	6500 mm	61,0-60,0 kg	ETA 15/0301

Ekspluatācijas īpašību deklarācija:
DoP/Wall System /0004/15.11.2016

SISTĒMAS:
210DD75-PWA

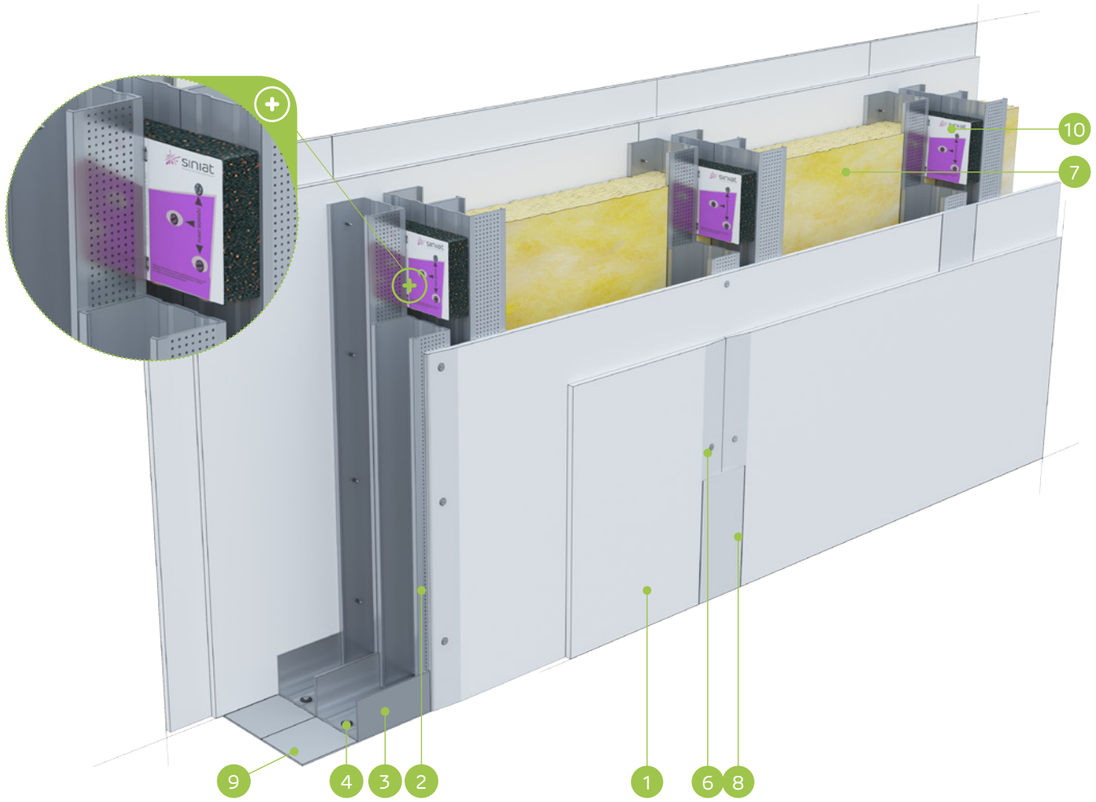

MATERIĀLI:

1. Ģipškartona plāksnes Nida
2. Profils Nida C 75 (dubultais)
3. Profils Nida U 75
4. Dībelis Nida
5. Pašurbjošās skrūves Nida 3,5 x 25 mm
6. Pašurbjošās skrūves Nida 3,5 x 35 mm
7. Izolācijas materiāls minerālvate
8. Šuve starp ģipškartona plāksnēm tiek veidota no Nida ģipša masas ar Nida šuvju līmlenti
9. Blīvējošā akustiskās izolācijas lente Nida, platums 70 mm
10. Vibroakustiskais savienotājs Nida PWA

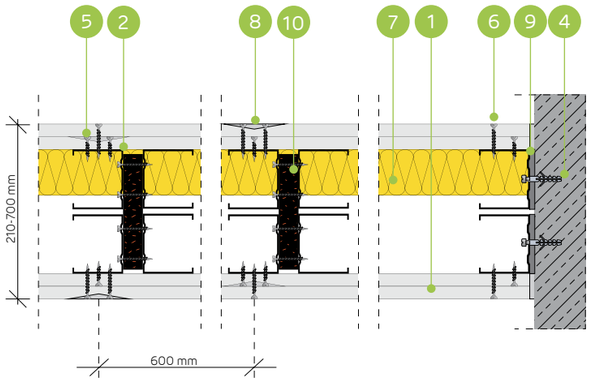

AKUSTISKO STARPSIENU SISTĒMA AR DUBULTO DIVRINDU NIDA C75 (DILATĀCIJA 10 MM) NESOŠO KONSTRUKCIJU

TEHNISKIE PARAMETRI

Sienas tips Nida Siena [2]	Režģa konstrukcija	Ģipša plākšņu apšuvums		Izolācijas materiāls				Maksimālais sienas augstums - h [1]	Akustiskā izolācija			Būves svars	Ugunsizturības klase	Izmantošanas kategorija	Īpašā sistēma
				Attiecībā uz skaņas izolāciju		Attiecībā uz ugunsreakciju		Ugunsreakcijas jomā							
	Nida	Nida	Biezums	[mm]	blīvums [kg/m³]	[mm]	blīvums [kg/m³]	[mm]	Rw [dB]	Ra1 [dB]	Ra2 [dB]	[kg]	[min.]	Klase ETAG 003	
210DD75-PWA/Expert	2xC75+2xC75	Expert	2x12,5	-	-	50	10,0	6500	-	-	-	41,0	(R)EI60	IV	-
210DD75-PWA/Ūdens [3]	2xC75+2xC75	Ūdens	2x12,5	-	-	50	10,0	6500	-	-	-	43,0	(R)EI60	IV	-
210DD75-PWA/Uguns+	2xC75+2xC75	Uguns Pluss	2x12,5	-	-	50	30,0	6500	-	-	-	49,0	(R)EI120	IV	-
210DD75-PWA/ŪdensUguns+	2xC75+2xC75	Ūdens Uguns Plusss	2x12,5	-	-	50	30,0	6500	-	-	-	49,0	(R)EI120	IV	-
210DD75-PWA/Cietā	2xC75+2xC75	Cietā	2x12,5	-	-	50	30,0	6500	-	-	-	60,0	(R)EI120	IV	●
210DD75-PWA/Hydro	2xC75+2xC75	Hydro	2x12,5	-	-	50	50,0	6500	-	-	-	52,0	(R)EI120	IV	●
210DD75-PWA/Klusā	2xC75+2xC75	Klusā	2x12,5	-	-	50	30,0	6500	-	-	-	60,0	(R)EI120	IV	-

[1] Maksimālais augstums saskaņā ar tehnisko atzinumu ITB 1060/11/R12NK; ITB 1060/12/R48NK.
[2] Eiropas tehniskais novērtējums ETA 15/0301. Augstāku prasību gadījumā attiecībā uz maksimālo augstumu ir atļauts veikt nesošās konstrukcijas sablīvēšanu līdz 400 mm un 300 mm.
[3] Telpās ar relatīvo gaisa mitrumu līdz 85 % stūra sekcijās pret intensīvu ūdens iedarbību ieteicams izmantot Nida Hydro ģipša šķiedru plāksnes (horizontālām un vertikālām virsmām vannas, dušas utt. zonās).
Siniat tehnoloģijas ugunsdrošo starpsienu sistēmas darbojas kā ugunsdrošas barjeras uguns iedarbības gadījumā abās pusēs.

MATERIĀLU PATĒRIŅŠ UZ 1 M² STARPSIENAS NIDA SIENA SISTĒMĀ

Materiāla nosaukums	Mērv.	Sistēmas tips Nida Siena						
		210DD75-PWA/ Expert	210DD75-PWA/ Ūdens	210DD75-PWA/ Uguns+	210DD75-PWA/ ŪdensUguns+	210DD75-PWA/ Cietā	210DD75-PWA/ Hydro	210DD75-PWA/ Klusā
		Materiāla patēriņš uz 1 m²						
Plāksne Nida Expert 12,5 mm	m²	4,0	-	-	-	-	-	-
Plāksne Nida Ūdens 12,5 mm	m²	-	4,0	-	-	-	-	-
Plāksne Nida Uguns Pluss 12,5 mm	m²	-	-	4,0	-	-	-	-
Plāksne Nida Ūdens Uguns Plusss 12,5 mm	m²	-	-	-	4,0	-	-	-
Plāksne Nida Cietā 12,5 mm	m²	-	-	-	-	4,0	-	-
Plāksne Nida Hydro 12,5 mm	m²	-	-	-	-	-	4,0	-
Plāksne Nida Klusā 12,5 mm	m²	-	-	-	-	-	-	4,0
Profils Nida C75	tek.m	7,2	7,2	7,2	7,2	7,2	7,2	7,2
Profils Nida U75	tek.m	1,4	1,4	1,4	1,4	1,4	1,4	1,4
Vibroakustiskais savienotājs Nida PWA75	gab.	1,1	1,1	1,1	1,1	1,1	1,1	1,1
Dībelis Nida	gab.	1,6	1,6	1,6	1,6	1,6	1,6	1,6
Pašurbjošās skrūves 3,5x9,5/11mm	gab.	12,0	12,0	12,0	12,0	12,0	12,0	12,0
Pašurbjošās skrūves Nida 3,5x25 mm	gab.	8,0	8,0	8,0	8,0	-	-	-
Pašurbjošās skrūves Nida 3,5x35 mm	gab.	24,0	24,0	24,0	24,0	-	-	-
Pašurbjošās skrūves Nida 3,5x45 mm	gab.	7,0	7,0	7,0	7,0	7,0	7,0	7,0
Pašurbjošās skrūves Nida Cietā 35 (3,9x35 mm)	gab.	-	-	-	-	32,0	-	32,0
Pašurbjošās skrūves Nida Hydro C4 3,5x25 mm	gab.	-	-	-	-	-	8,0	-
Pašurbjošās skrūves Nida Hydro C4 3,5x41 mm	gab.	-	-	-	-	-	24,0	-
Līmlente šuvēm Nida	tek.m	2,8	2,8	2,8	2,8	2,8	2,8	2,8
Akustiskās izolācijas līmlente Nida	tek.m	2,4	2,4	2,4	2,4	2,4	2,4	2,4
Ģipša špaktele Nida Start	kg	1,2	1,2	1,2	1,2	-	-	1,2
Ģipša špaktele Nida Finisz	kg	0,2	0,2	0,2	0,2	-	-	0,2
Gatavā špaktelmasa Nida Hydromix [4]	kg	-	-	-	-	1,4	1,4	-
Minerālvate [5]	m²	2,0	2,0	2,0	2,0	2,0	2,0	2,0

[4] Izmantojot ģipša šķiedru plāksnes Nida Cietā, kā alternatīvu varat izmantot arī Nida Planfix Fresh ģipša špakteli.
[5] Pielietojums atbilstoši prasībām. Ja attiecībā uz biezumu un / vai kopējo blīvumu tiek izmantots cits izolācijas materiāls, nekā tas, kas minēts tehniskajā specifikācijā (Nida sausās apdares sistēmas - risinājumu katalogs), nepieciešams sazināties ar attiecīgo Siniat tehnisko konsultantu (detalizētas reģionu kartes pieejamas 1092.-1093. lpp.).
Patēriņa standartos nav ņemti vērā materiālie zaudējumi.

PIRMIE TIRGŪ SAUSĀS BŪVES SISTĒMAS MARĶĒTA ZĪME CE

Atklājiet Nida PWA plāksnes iespējas
– apmeklējiet www.siniat.lv un lejupielādējiet brošūras!

nida Siena

Ugunsizturības klase:	Maksimālā akustiskā izolācija:	Maksimālais būves augstums:	Būves svars 1m²:	Saistītā dokumenta numurs:
(R)EI60 (R)EI120	70 dB	6500 mm	38,0-57,0 kg	ETA 15/0301

Ekspluatācijas īpašību deklarācija:
DoP/Wall System /0004/15.11.2016

SISTĒMAS:
260D100-PWA

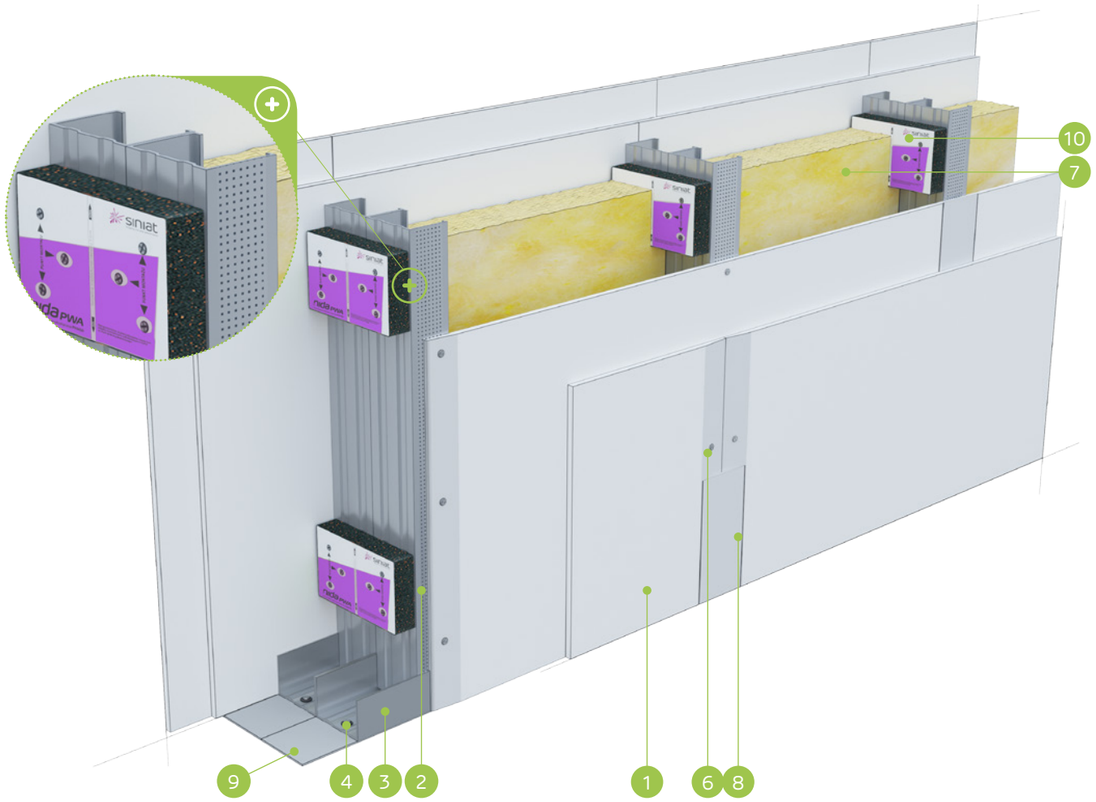

MATERIĀLI:

1. Ģipškartona plāksnes Nida
2. Profils Nida C 100
3. Profils Nida U 100
4. Dībelis Nida
5. Pašurbjošās skrūves Nida 3,5 x 25 mm
6. Pašurbjošās skrūves Nida 3,5 x 35 mm
7. Izolācijas materiāls minerālvate
8. Šuve starp ģipškartona plāksnēm tiek veidota no Nida ģipša masas ar Nida šuvju līmlenti
9. Blīvējošā akustiskās izolācijas lente Nida, platums 95 mm
10. Vibroakustiskais savienotājs Nida PWA

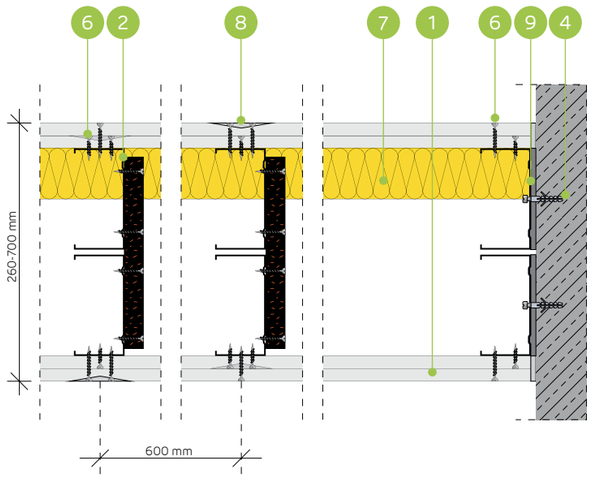

AKUSTISKO STARPSIENU SISTĒMA AR VIENU DIVRINDU NIDA C100 (DILATĀCIJA 10 MM) NESOŠO KONSTRUKCIJU

TEHNISKIE PARAMETRI

Sienas tips Nida Siena [2]	Režģa konstrukcija	Ģipša plākšņu apšuvums		Izolācijas materiāls				Maksimālais sienas augstums - h [1]	Akustiskā izolācija			Būves svars	Ugunsizturības klase	Izmantošanas kategorija	Īpašā sistēma
				Attiecībā uz skaņas izolāciju		Attiecībā uz ugunsreakciju		Ugunsreakcijas jomā							
	Nida	Nida	Biezums	[mm]	blīvums [kg/m³]	[mm]	blīvums [kg/m³]	[mm]	Rw [dB]	Ra1 [dB]	Ra2 [dB]	[kg]	[min.]	Klase ETAG 003	
260D100-PWA/Expert	C100+C100	Expert	2x12,5	2x100	12,0	50	10,0	6500	67	65	58	38,0	(R)EI60	IV	-
260D100-PWA/Ūdens [3]	C100+C100	Ūdens	2x12,5	2x100	12,0	50	10,0	6500	67	65	58	41,0	(R)EI60	IV	-
260D100-PWA/Uguns+	C100+C100	Uguns Pluss	2x12,5	2x100	12,0	50	30,0	6500	68	66	61	46,0	(R)EI120	IV	-
260D100-PWA/ŪdensUguns+	C100+C100	Ūdens Uguns Plusss	2x12,5	2x100	12,0	50	30,0	6500	68	66	61	46,0	(R)EI120	IV	-
260D100-PWA/Cietā	C100+C100	Cietā	2x12,5	2x100	14,5	50	30,0	6500	70	69	64	57,0	(R)EI120	IV	●
260D100-PWA/Hydro	C100+C100	Hydro	2x12,5	2x100	12,0	50	50,0	6500	68	66	61	49,0	(R)EI120	IV	●
260D100-PWA/Klusā	C100+C100	Klusā	2x12,5	2x100	14,5	50	30,0	6500	70	69	64	57,0	(R)EI120	IV	-

[1] Maksimālais augstums saskaņā ar tehnisko atzinumu ITB 1060/11/R12NK; ITB 1060/12/R48NK.
[2] Eiropas tehniskais novērtējums ETA 15/0301. Augstāku prasību gadījumā attiecībā uz maksimālo augstumu ir atļauts veikt nesošās konstrukcijas sablīvēšanu līdz 400 mm un 300 mm.
[3] Telpās ar relatīvo gaisa mitrumu līdz 85 % stūra sekcijās pret intensīvu ūdens iedarbību ieteicams izmantot Nida Hydro ģipša šķiedru plāksnes (horizontālām un vertikālām virsmām vannas, dušas utt. zonās).
Siniat tehnoloģijas ugunsdrošo starpsienu sistēmas darbojas kā ugunsdrošas barjeras uguns iedarbības gadījumā abās pusēs.

MATERIĀLU PATĒRIŅŠ UZ 1 M² STARPSIENAS NIDA SIENA SISTĒMĀ

Materiāla nosaukums	Mērv.	Sistēmas tips Nida Siena						
		260D100-PWA/ Expert	260D100-PWA/ Ūdens	260D100-PWA/ Uguns+	260D100-PWA/ ŪdensUguns+	260D100-PWA/ Cietā	260D100-PWA/ Hydro	260D100-PWA/ Klusā
		Materiāla patēriņš uz 1 m²						
Plāksne Nida Expert 12,5 mm	m²	4,0	-	-	-	-	-	-
Plāksne Nida Ūdens 12,5 mm	m²	-	4,0	-	-	-	-	-
Plāksne Nida Uguns Pluss 12,5 mm	m²	-	-	4,0	-	-	-	-
Plāksne Nida Ūdens Uguns Plusss 12,5 mm	m²	-	-	-	4,0	-	-	-
Plāksne Nida Cietā 12,5 mm	m²	-	-	-	-	4,0	-	-
Plāksne Nida Hydro 12,5 mm	m²	-	-	-	-	-	4,0	-
Plāksne Nida Klusā 12,5 mm	m²	-	-	-	-	-	-	4,0
Profils Nida C100	tek.m	3,6	3,6	3,6	3,6	3,6	3,6	3,6
Profils Nida U100	tek.m	1,4	1,4	1,4	1,4	1,4	1,4	1,4
Vibroakustiskais savienotājs Nida PWA100	gab.	1,1	1,1	1,1	1,1	1,1	1,1	1,1
Dībelis Nida	gab.	1,6	1,6	1,6	1,6	1,6	1,6	1,6
Pašurbjošās skrūves Nida 3,5x25 mm	gab.	8,0	8,0	8,0	8,0	-	-	-
Pašurbjošās skrūves Nida 3,5x35 mm	gab.	24,0	24,0	24,0	24,0	-	-	-
Pašurbjošās skrūves Nida 3,5x45 mm	gab.	7,0	7,0	7,0	7,0	7,0	7,0	7,0
Pašurbjošās skrūves Nida Cietā 35 (3,9x35 mm)	gab.	-	-	-	-	32,0	-	32,0
Pašurbjošās skrūves Nida Hydro C4 3,5x25 mm	gab.	-	-	-	-	-	8,0	-
Pašurbjošās skrūves Nida Hydro C4 3,5x41 mm	gab.	-	-	-	-	-	24,0	-
Līmlente šuvēm Nida	tek.m	2,8	2,8	2,8	2,8	2,8	2,8	2,8
Akustiskās izolācijas līmlente Nida	tek.m	2,4	2,4	2,4	2,4	2,4	2,4	2,4
Ģipša špaktele Nida Start	kg	1,2	1,2	1,2	1,2	-	-	1,2
Ģipša špaktele Nida Finisz	kg	0,2	0,2	0,2	0,2	-	-	0,2
Gatavā špaktelmasa Nida Hydromix [4]	kg	-	-	-	-	1,4	1,4	-
Minerālvate [5]	m²	2,0	2,0	2,0	2,0	2,0	2,0	2,0

[4] Izmantojot ģipša šķiedru plāksnes Nida Cietā, kā alternatīvu varat izmantot arī Nida Planfix Fresh ģipša špakteli.
[5] Pielietojums atbilstoši prasībām. Ja attiecībā uz biezumu un / vai kopējo blīvumu tiek izmantots cits izolācijas materiāls, nekā tas, kas minēts tehniskajā specifikācijā (Nida sausās apdares sistēmas - risinājumu katalogs), nepieciešams sazināties ar attiecīgo Siniat tehnisko konsultantu (detalizētas reģionu kartes pieejamas 1092.-1093. lpp.).
Patēriņa standartos nav ņemti vērā materiālie zaudējumi.

PIRMIE TIRGŪ
SAUSĀS BŪVES SISTĒMAS
MARĶĒTA ZĪME CE

Atklājiet Nida PWA plāksnes iespējas
– apmeklējiet www.siniat.lv un lejupielādējiet brošūras!

nida Siena

Ugunsizturības klase:	Maksimālā akustiskā izolācija:	Maksimālais būves augstums:	Būves svars 1m²:	Saistītā dokumenta numurs:
(R)EI60 (R)EI120	neattiecas	6500 mm	42,0-61,0 kg	ETA 15/0301

Ekspluatācijas īpašību deklarācija:
DoP/Wall System /0004/15.11.2016

SISTĒMAS:
260DD100-PWA

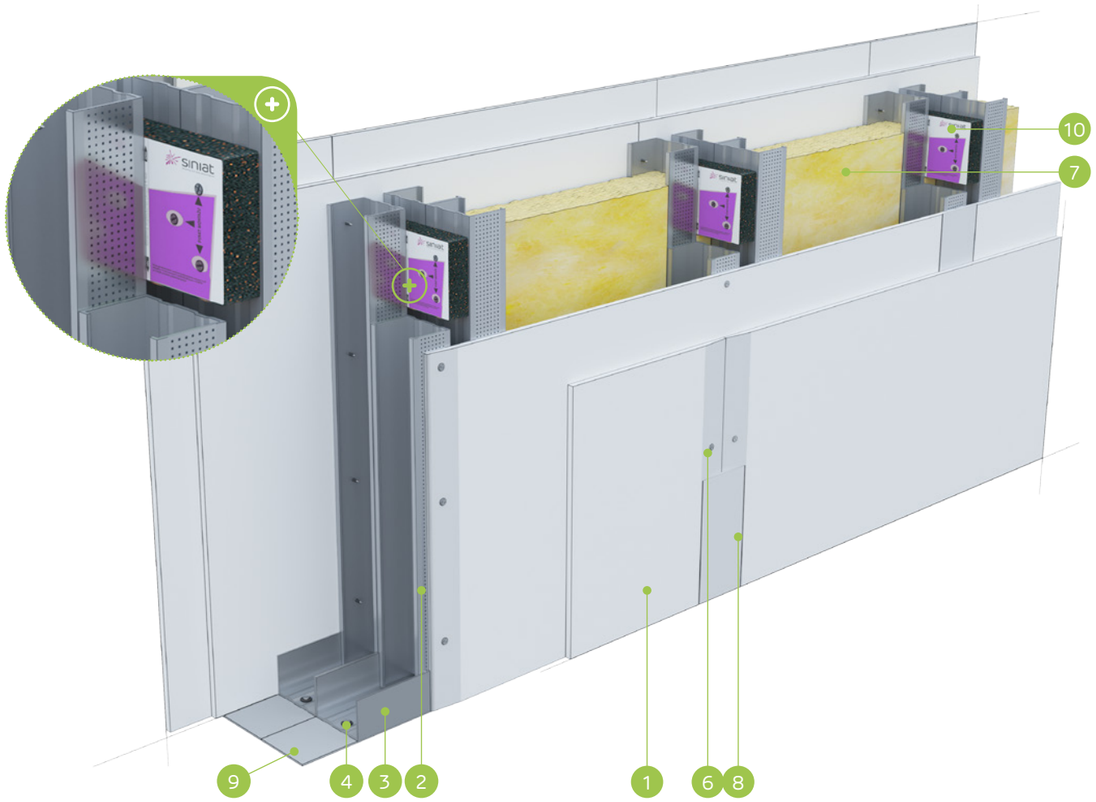

MATERIĀLI:

1. Ģipškartona plāksnes Nida
2. Profils Nida C 100 (dubultais)
3. Profils Nida U 100
4. Dībelis Nida
5. Pašurbjošās skrūves Nida 3,5 x 25 mm
6. Pašurbjošās skrūves Nida 3,5 x 35 mm
7. Izolācijas materiāls minerālvate
8. Šuve starp ģipškartona plāksnēm tiek veidota no Nida ģipša masas ar Nida šuvju līmlenti
9. Blīvējošā akustiskās izolācijas lente Nida, platums 95 mm
10. Vibroakustiskais savienotājs Nida PWA

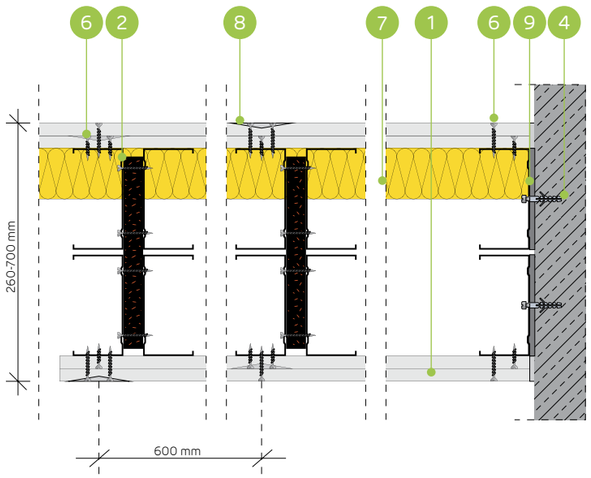

AKUSTISKO STARPSIENU SISTĒMA AR DUBULTO DIVRINDU NIDA C100 (DILATĀCIJA 10 MM) NESOŠO KONSTRUKCIJU

TEHNISKIE PARAMETRI

Sienas tips Nida Siena [2]	Režģa konstrukcija	Ģipša plākšņu apšuvums		Izolācijas materiāls				Maksimālais sienas augstums - h [1]	Akustiskā izolācija			Būves svars	Ugunsizturības klase	Izmantošanas kategorija	Īpašā sistēma
				Attiecībā uz skaņas izolāciju		Attiecībā uz ugunsreakciju		Ugunsreakcijas jomā							
	Nida	Nida	Biezums	[mm]	blīvums [kg/m³]	[mm]	blīvums [kg/m³]	[mm]	Rw [dB]	Ra1 [dB]	Ra2 [dB]	[kg]	[min.]	Klase ETAG 003	
260DD100-PWA/Expert	2xC100+2xC100	Expert	2x12,5	-	-	50	10,0	6500	-	-	-	42,0	(R)EI60	IV	-
260DD100-PWA/Ūdens [3]	2xC100+2xC100	Ūdens	2x12,5	-	-	50	10,0	6500	-	-	-	44,0	(R)EI60	IV	-
260DD100-PWA/Uguns+	2xC100+2xC100	Uguns Pluss	2x12,5	-	-	50	30,0	6500	-	-	-	50,0	(R)EI120	IV	-
260DD100-PWA/ÚdensUguns+	2xC100+2xC100	Ūdens Uguns Plusss	2x12,5	-	-	50	30,0	6500	-	-	-	50,0	(R)EI120	IV	-
260DD100-PWA/Cietā	2xC100+2xC100	Cietā	2x12,5	-	-	50	30,0	6500	-	-	-	61,0	(R)EI120	IV	●
260DD100-PWA/Hydro	2xC100+2xC100	Hydro	2x12,5	-	-	50	50,0	6500	-	-	-	53,0	(R)EI120	IV	●
260DD100-PWA/Klusā	2xC100+2xC100	Klusā	2x12,5	-	-	50	30,0	6500	-	-	-	61,0	(R)EI120	IV	-

[1] Maksimālais augstums saskaņā ar tehnisko atzinumu ITB 1060/11/R12NK; ITB 1060/12/R48NK.
[2] Eiropas tehniskais novērtējums ETA 15/0301. Augstāku prasību gadījumā attiecībā uz maksimālo augstumu ir atļauts veikt nesošās konstrukcijas sablīvēšanu līdz 400 mm un 300 mm.
[3] Telpās ar relatīvo gaisa mitrumu līdz 85 % stūra sekcijās pret intensīvu ūdens iedarbību ieteicams izmantot Nida Hydro ģipša šķiedru plāksnes (horizontālām un vertikālām virsmām vannas, dušas utt. zonās).
Siniat tehnoloģijas ugunsdrošo starpsienu sistēmas darbojas kā ugunsdrošas barjeras uguns iedarbības gadījumā abās pusēs.

MATERIĀLU PATĒRIŅŠ UZ 1 M² STARPSIENAS NIDA SIENA SISTĒMĀ

Materiāla nosaukums	Mērv.	Sistēmas tips Nida Siena						
		260DD100-PWA/Expert	260DD100-PWA/Ūdens	260DD100-PWA/Uguns+	260DD100-PWA/ ÚdensUguns+	260DD100-PWA/Cietā	260DD100-PWA/Hydro	260DD100-PWA/Klusā
		Materiāla patēriņš uz 1 m²						
Plāksne Nida Expert 12,5 mm	m²	4,0	-	-	-	-	-	-
Plāksne Nida Ūdens 12,5 mm	m²	-	4,0	-	-	-	-	-
Plāksne Nida Uguns Pluss 12,5 mm	m²	-	-	4,0	-	-	-	-
Plāksne Nida Ūdens Uguns Plusss 12,5 mm	m²	-	-	-	4,0	-	-	-
Plāksne Nida Cietā 12,5 mm	m²	-	-	-	-	4,0	-	-
Plāksne Nida Hydro 12,5 mm	m²	-	-	-	-	-	4,0	-
Plāksne Nida Klusā 12,5 mm	m²	-	-	-	-	-	-	4,0
Profils Nida C100	tek.m	7,2	7,2	7,2	7,2	7,2	7,2	7,2
Profils Nida U100	tek.m	1,4	1,4	1,4	1,4	1,4	1,4	1,4
Vibroakustiskais savienotājs Nida PWA100	gab.	1,1	1,1	1,1	1,1	1,1	1,1	1,1
Dībelis Nida	gab.	1,6	1,6	1,6	1,6	1,6	1,6	1,6
Pašurbjošās skrūves 3,5x9,5/11mm	gab.	12,0	12,0	12,0	12,0	12,0	12,0	12,0
Pašurbjošās skrūves Nida 3,5x25 mm	gab.	8,0	8,0	8,0	8,0	-	-	-
Pašurbjošās skrūves Nida 3,5x35 mm	gab.	24,0	24,0	24,0	24,0	-	-	-
Pašurbjošās skrūves Nida 3,5x45 mm	gab.	7,0	7,0	7,0	7,0	7,0	7,0	7,0
Pašurbjošās skrūves Nida Cietā 35 (3,9x35 mm)	gab.	-	-	-	-	32,0	-	32,0
Pašurbjošās skrūves Nida Hydro C4 3,5x25 mm	gab.	-	-	-	-	-	8,0	-
Pašurbjošās skrūves Nida Hydro C4 3,5x41 mm	gab.	-	-	-	-	-	24,0	-
Līmlente šuvēm Nida	tek.m	2,8	2,8	2,8	2,8	2,8	2,8	2,8
Akustiskās izolācijas līmlente Nida	tek.m	2,4	2,4	2,4	2,4	2,4	2,4	2,4
Ģipša špaktele Nida Start	kg	1,2	1,2	1,2	1,2	-	-	1,2
Ģipša špaktele Nida Finisz	kg	0,2	0,2	0,2	0,2	-	-	0,2
Gatavā špakteļmasa Nida Hydromix [4]	kg	-	-	-	-	1,4	1,4	-
Minerālvate [5]	m²	2,0	2,0	2,0	2,0	2,0	2,0	2,0

[4] Izmantojot ģipša šķiedru plāksnes Nida Cietā, kā alternatīvu varat izmantot arī Nida Planfix Fresh ģipša špakteli.
[5] Pielietojums atbilstoši prasībām. Ja attiecībā uz biezumu un / vai kopējo blīvumu tiek izmantots cits izolācijas materiāls, nekā tas, kas minēts tehniskajā specifikācijā (Nida sausās apdares sistēmas - risinājumu katalogs), nepieciešams sazināties ar attiecīgo Siniat tehnisko konsultantu (detalizētas reģionu kartes pieejamas 1092.-1093. lpp.).
Patēriņa standartos nav ņemti vērā materiālie zaudējumi.

PIRMIE TIRGŪ
SAUSĀS BŪVES SISTĒMAS
MARĶĒTA ZĪME CE

Atklājiet Nida PWA plāksnes iespējas
– apmeklējiet www.siniat.lv un lejupielādējiet brošūras!

nida Siena

Ugunsizturības klase:	Maksimālā akustiskā izolācija:	Maksimālais būves augstums:	Būves svars 1m²:	Saistītā dokumenta numurs:
(R)EI120	68 dB	6500 mm	60,0-65,0 kg	ETA 15/0301

Ekspluatācijas īpašību deklarācija:
DoP/Wall System /0004/15.11.2016

SISTĒMAS:

185D50-PWA; 235D75-PWA; 285D100-PWA; 185DD50-PWA; 235DD75-PWA; 285DD100-PWA

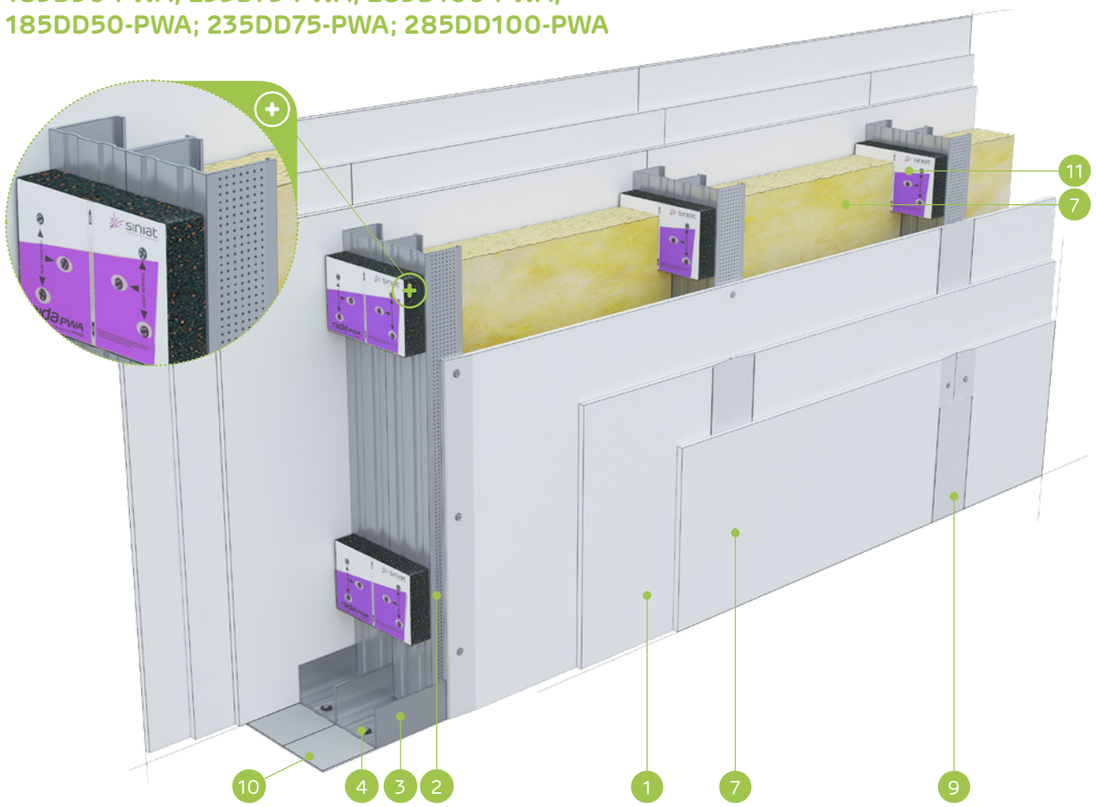

MATERIĀLI:

1. Ģipškartona plāksnes Nida
2. Profils Nida C 50, C 75, C 100
3. Profils Nida U 50, U 75, U 100
4. Dībelis Nida
5. Pašurbjošās skrūves Nida 3,5 x 25 mm
6. Pašurbjošās skrūves Nida 3,5 x 35 mm
7. Pašurbjošās skrūves Nida 3,5 x 55 mm
8. Izolācijas materiāls minerālvate
9. Šuve starp ģipškartona plāksnēm tiek veidota no Nida ģipša masas ar Nida šuvju līmlenti
10. Blīvējošā akustiskās izolācijas lente Nida, platums 70 mm
11. Vibroakustiskais savienotājs Nida PWA

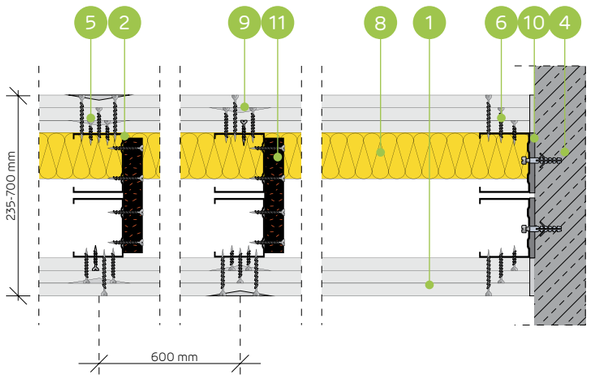

AKUSTISKO STARPSIENU SISTĒMA AR DUBULTO DIVRINDU VAI VIENU NIDA C50, C75, C100 (DILATĀCIJA 10 MM) NESOŠO KONSTRUKCIJU

TEHNISKIE PARAMETRI

Sienas tips Nida Siena [2]	Režģa konstrukcija	Ģipša plākšņu apšuvums		Izolācijas materiāls				Maksimālais sienas augstums - h [1]	Akustiskā izolācija			Būves svars	Ugunsizturības klase	Izmantošanas kategorija	Īpašā sistēma
				Attiecībā uz skaņas izolāciju		Attiecībā uz ugunsreakciju		Ugunsreakcijas jomā							
	Nida	Nida	Biezums	[mm]	blīvums [kg/m³]	[mm]	blīvums [kg/m³]	[mm]	Rw [dB]	Ra1 [dB]	Ra2 [dB]	[kg]	[min.]	Klase ETAG 003	
185D50-PWA/F tips Uguns	C50+C50	F tips Uguns	3x12,5	2x50	13,0	50	10,0	5560	64	62	60	60,0	(R)EI120	IV	-
235D75-PWA/F tips Uguns	C75+C75	F tips Uguns	3x12,5	2x50	13,0	50	10,0	6260	64	62	60	61,0	(R)EI120	IV	-
285D100-PWA/F tips Uguns	C100+C100	F tips Uguns	3x12,5	2x100	12,0	50	10,0	6500	68	66	61	61,0	(R)EI120	IV	-
185DD50-PWA/F tips Uguns	2xC50+2xC50	F tips Uguns	3x12,5	-	-	50	10,0	6390	-	-	-	63,0	(R)EI120	IV	-
235DD75-PWA/F tips Uguns	2xC75+2xC75	F tips Uguns	3x12,5	-	-	50	10,0	6500	-	-	-	64,0	(R)EI120	IV	-
285DD100-PWA/F tips Uguns	2xC100+2xC100	F tips Uguns	3x12,5	-	-	50	10,0	6500	-	-	-	65,0	(R)EI120	IV	-

[1] Maksimālais augstums saskaņā ar tehnisko atzinumu ITB 1060/11/R12NK; ITB 1060/12/R48NK.
[2] Eiropas tehniskais novērtējums ETA 15/0301. Augstāku prasību gadījumā attiecībā uz maksimālo augstumu ir atļauts veikt nesošās konstrukcijas sablīvēšanu līdz 400 mm un 300 mm.
Siniat tehnoloģijas ugunsdrošo starpsienu sistēmas darbojas kā ugunsdrošas barjeras uguns iedarbības gadījumā abās pusēs.

MATERIĀLU PATĒRIŅŠ UZ 1 M² STARPSIENAS NIDA SIENA SISTĒMĀ

Materiāla nosaukums	Mērv.	Sistēmas tips Nida Siena					
		185D50-PWA/F tips Uguns	235D75-PWA/F tips Uguns	285D100-PWA/F tips Uguns	185DD50-PWA/F tips Uguns	235DD75-PWA/F tips Uguns	285DD100-PWA/F tips Uguns
		Materiāla patēriņš uz 1 m²					
Plāksne Nida Uguns F tips 12,5 mm	m²	6,0	6,0	6,0	6,0	6,0	6,0
Profils Nida C50	tek.m	3,6	-	-	7,2	-	-
Profils Nida C75	tek.m	-	3,6	-	-	7,2	-
Profils Nida C100	tek.m	-	-	3,6	-	-	7,2
Profils Nida U50	tek.m	1,4	-	-	1,4	-	-
Profils Nida U75	tek.m	-	1,4	-	-	1,4	-
Profils Nida U100	tek.m	-	-	1,4	-	-	1,4
Vibroakustiskais savienotājs Nida PWA50	gab.	1,1	-	-	1,1	-	-
Vibroakustiskais savienotājs Nida PWA75	gab.	-	1,1	-	-	1,1	-
Vibroakustiskais savienotājs Nida PWA100	gab.	-	-	1,1	-	-	1,1
Dībelis Nida	gab.	1,6	1,6	1,6	1,6	1,6	1,6
Pašurbjošās skrūves 3,5x9,5/11mm	gab.	-	-	-	12,0	12,0	12,0
Pašurbjošās skrūves Nida 3,5x25 mm	gab.	8,0	8,0	8,0	8,0	8,0	8,0
Pašurbjošās skrūves Nida 3,5x35 mm	gab.	8,0	8,0	8,0	8,0	8,0	8,0
Pašurbjošās skrūves Nida 3,5x45 mm	gab.	7,0	7,0	7,0	7,0	7,0	7,0
Pašurbjošās skrūves Nida 3,5x55 mm	gab.	24,0	24,0	24,0	24,0	24,0	24,0
Līmlente šuvēm Nida	tek.m	2,8	2,8	2,8	2,8	2,8	2,8
Akustiskās izolācijas līmlente Nida	tek.m	2,2	2,2	2,2	2,2	2,2	2,2
Ģipša špaktele Nida Start	kg	1,8	1,8	1,8	1,8	1,8	1,8
Ģipša špaktele Nida Finisz	kg	0,2	0,2	0,2	0,2	0,2	0,2
Minerālvate [3]	m²	2,0	2,0	2,0	2,0	2,0	2,0

[3] Pielietojums atbilstoši prasībām. Ja attiecībā uz biezumu un / vai kopējo blīvumu tiek izmantots cits izolācijas materiāls, nekā tas, kas minēts tehniskajā specifikācijā (Nida sausās apdares sistēmas - risinājumu katalogs), nepieciešams sazināties ar attiecīgo Siniat tehnisko konsultantu (detalizētas reģionu kartes pieejamas 1092.-1093. lpp.).
Patēriņa standartos nav ņemti vērā materiālie zaudējumi.

PIRMIE TIRGŪ SAUSĀS BŪVES SISTĒMAS MARĶĒTA ZĪME CE

Atklājiet Nida PWA plāksnes iespējas
– apmeklējiet www.siniat.lv un lejupielādējiet brošūras!

nida Siena

Ugunsizturības klase:	Maksimālā akustiskā izolācija:	Maksimālais būves augstums:	Būves svars 1m²:	Saistītā dokumenta numurs:
neattiecas	neattiecas	7070 mm	28,0-33,0 kg	ETA 15/0301

Ekspluatācijas īpašību deklarācija:
DoP/Wall System /0004/15.11.2016

SISTĒMAS:

160D50/LS; 210D75/LS; 260D100/LS; 160DD50/LS; 210DD75/LS; 260DD100/LS

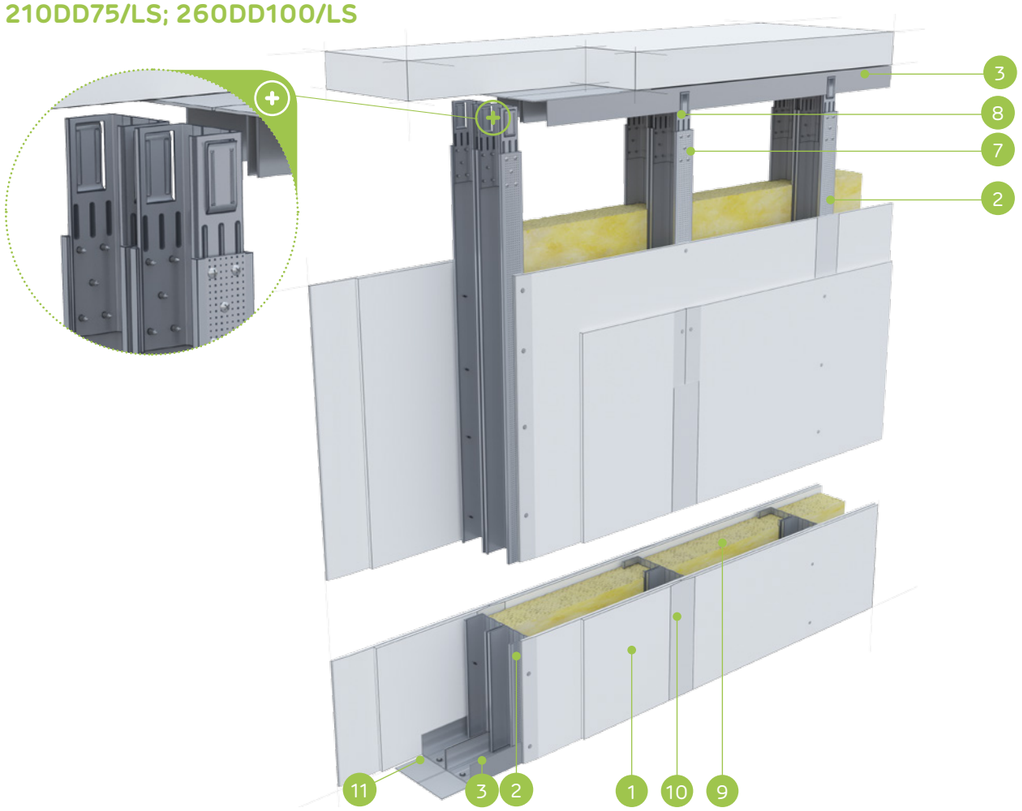

MATERIĀLI:

1. Ģipškartona plāksnes Nida
2. Profils Nida C 50, C 75, C 100
3. Profils Nida U 50, U 75, U 100
4. Dībelis Nida
5. Pašurbjošās skrūves Nida 3,5 x 25 mm
6. Pašurbjošās skrūves Nida 3,5 x 35 mm
7. Pašurbjošās skrūves Nida 3,5 x 9,5/11 mm
8. Stabilizējošais savienotājs Nida LS 50, LS 75, LS 100
9. Izolācijas materiāls minerālvate
10. Šuve starp ģipškartona plāksnēm tiek veidota no Nida ģipša masas ar Nida šuvju līmlenti
11. Blīvējošā akustiskās izolācijas lente Nida

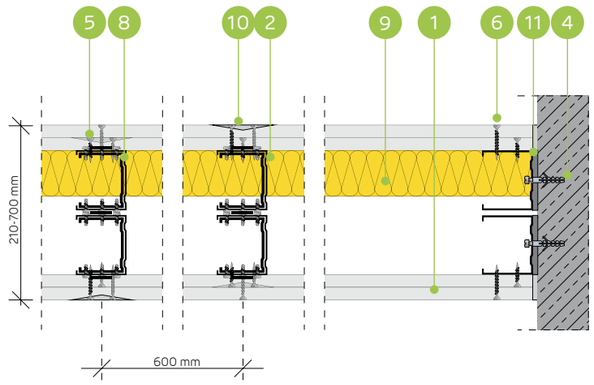

STARPSIENU SISTĒMA AR NEPILNU PLĀKŠŅU APDARI AR VIENU DIVRINDU VAI DUBULTO NIDA C50, C75, C100 (DILATĀCIJA 10 MM) NESOŠO KONSTRUKCIJU - NIDA LS

TEHNISKIE PARAMETRI

Sienas tips Nida Siena [2]	Režģa konstrukcija	Ģipša plākšņu apšuvums		Izolācijas materiāls				Maksimālais sienas augstums - h [1]	Akustiskā izolācija			Būves svars	Ugunsizturības klase	Izmantošanas kategorija	Īpašā sistēma
				Attiecībā uz skaņas izolāciju		Attiecībā uz ugunsreakciju		Ugunsreakcijas jomā							
	Nida	Nida	Biezums	[mm]	blīvums [kg/m³]	[mm]	blīvums [kg/m³]	[mm]	Rw [dB]	Ra1 [dB]	Ra2 [dB]	[kg]	[min.]	Klase ETAG 003	
160D50/LS/Expert	C50+C50	Expert	2x12,5	2x50	10,0	-	-	4550	-	-	-	28,0	-	IV	-
210D75/LS/Expert	C75+C75	Expert	2x12,5	2x75	10,0	-	-	6060	-	-	-	29,0	-	IV	-
260D100/LS/Expert	C100+C100	Expert	2x12,5	2x100	10,0	-	-	6570	-	-	-	30,0	-	IV	-
160DD50/LS/Expert	2xC50+2xC50	Expert	2x12,5	2x50	10,0	-	-	5560	-	-	-	31,0	-	IV	-
210DD75/LS/Expert	2xC75+2xC75	Expert	2x12,5	2x75	10,0	-	-	6570	-	-	-	32,0	-	IV	-
260DD100/LS/Expert	2xC100+2xC100	Expert	2x12,5	2x100	10,0	-	-	7070	-	-	-	33,0	-	IV	-

[1] Maksimālais augstums saskaņā ar tehnisko atzinumu ITB 1060/11/R12NK; ITB 1060/12/R42NK.
[2] Eiropas tehniskais novērtējums ETA 15/0301.

MATERIĀLU PATĒRIŅŠ UZ 1 M² STARPSIENAS NIDA SIENA SISTĒMĀ

Materiāla nosaukums	Mērv.	Sistēmas tips Nida Siena					
		160D50/LS/Expert	210D75/LS/Expert	260D100/LS/ Expert	160DD50/LS/ Expert	210DD75/LS/ Expert	260DD100/LS/ Expert
		Materiāla patēriņš uz 1 m²					
Plāksne Nida Expert 12,5 mm	m²	3,0	3,0	3,0	3,0	3,0	3,0
Profils Nida C50	tek.m	3,6	-	-	7,2	-	-
Profils Nida C75	tek.m	-	3,6	-	-	7,2	-
Profils Nida C100	tek.m	-	-	3,6	-	-	7,2
Profils Nida U50	tek.m	1,4	-	-	1,4	-	-
Profils Nida U75	tek.m	-	1,4	-	-	1,4	-
Profils Nida U100	tek.m	-	-	1,4	-	-	1,4
Stabilizējošais savienotājs Nida LS50	gab.	0,8	-	-	1,6	-	-
Stabilizējošais savienotājs Nida LS75	gab.	-	0,8	-	-	1,6	-
Stabilizējošais savienotājs Nida LS100	gab.	-	-	0,8	-	-	1,6
Dībelis Nida	gab.	0,9	0,9	0,9	0,9	0,9	0,9
Pašurbjošās skrūves 3,5x9,5/11mm	gab.	8,0	8,0	8,0	28,0	28,0	28,0
Pašurbjošās skrūves Nida 3,5x25 mm	gab.	6,0	6,0	6,0	6,0	6,0	6,0
Pašurbjošās skrūves Nida 3,5x35 mm	gab.	18,0	18,0	18,0	18,0	18,0	18,0
Līmlente šuvēm Nida	tek.m	2,1	2,1	2,1	2,1	2,1	2,1
Akustiskās izolācijas līmlente Nida	tek.m	1,1	1,1	1,1	1,1	1,1	1,1
Ģipša špaktele Nida Start	kg	0,9	0,9	0,9	0,9	0,9	0,9
Ģipša špaktele Nida Finisz	kg	0,15	0,15	0,15	0,15	0,15	0,15
Minerālvate [3]	m²	0,75 (1,0) [4]	0,75 (1,0) [4]	0,75 (1,0) [4]	0,75 (1,0) [4]	0,75 (1,0) [4]	0,75 (1,0) [4]

[3] Pielietojums atbilstoši prasībām. Ja attiecībā uz biezumu un / vai kopējo blīvumu tiek izmantots cits izolācijas materiāls, nekā tas, kas minēts tehniskajā specifikācijā (Nida sausās apdares sistēmas - risinājumu katalogs), nepieciešams sazināties ar attiecīgo Siniat tehnisko konsultantu (detalizētas reģionu kartes pieejamas 1092.-1093. lpp.).
[4] Pēc izvēles izmantojiet izolāciju uz visas sienas virsmas.
Patēriņa standartos nav ņemti vērā materiālie zaudējumi.

PIRMIE TIRGŪ
SAUSĀS BŪVES SISTĒMAS
MARĶĒTA ZĪME CE

Atklājiet Nida LS plāksnes iespējas
– apmeklējiet www.siniat.lv un lejupielādējiet brošūras!

nida Siena

NIDA SIENA SISTĒMAS MAKSIMĀLĀ AUGSTUMA ATLASES TABULAS, IZMANTOJOT ATSTARPJU SABLĪVĒJUMU UN / VAI NESOŠĀS KONSTRUKCIJAS NIDA C50, C75, C100 DUBULTOŠANU BEZ UGUNSIZTURĪBAS (KONSTRUKCIJA DIVRINDU SISTĒMĀ - DILATĀCIJA 10 MM)

TEHNISKIE PARAMETRI

Sistēmas nosaukums Nida Siena	Nida plākšņu kārtu skaits	Nida konstrukcijas tips		Maksimālais sienas augstums - h [1]		ETAG 003
		Nida profila tips	Nida profilu aksiālais atstatums	1 [2]	2 [3]	
	[mm]		[mm]	[mm]	[mm]	
160D50	2x12,5	C50+C50	600	4550	4040	IV
160D50-PWA	2x12,5	C50+C50	600	5560	4240	IV
160D50-400	2x12,5	C50+C50	400	4770	4240	IV
160D50-400-PWA	2x12,5	C50+C50	400	5760	4450	IV
160D50-300	2x12,5	C50+C50	300	5250	4670	IV
160D50-300-PWA	2x12,5	C50+C50	300	5960	4810	IV
160DD50	2x12,5	2xC50+2xC50	600	5560	5050	IV
160DD50-PWA	2x12,5	2xC50+2xC50	600	6390	5250	IV
160DD50-400	2x12,5	2xC50+2xC50	400	5830	5300	IV
160DD50-400-PWA	2x12,5	2xC50+2xC50	400	6620	5500	IV
160DD50-300	2x12,5	2xC50+2xC50	300	6120	5570	IV
160DD50-300-PWA	2x12,5	2xC50+2xC50	300	6850	5660	IV
210D75	2x12,5	C75+C75	600	6060	5300	IV
210D75-PWA	2x12,5	C75+C75	600	6260	5810	IV
210D75-400	2x12,5	C75+C75	400	6360	5570	IV
210D75-400-PWA	2x12,5	C75+C75	400	6580	6100	IV
210D75-300	2x12,5	C75+C75	300	6490	5680	IV
210D75-300-PWA	2x12,5	C75+C75	300	6900	6400	IV
210DD75	2x12,5	2xC75+2xC75	600	6570	5810	IV
210DD75-PWA	2x12,5	2xC75+2xC75	600	7040	6530	IV
210DD75-400	2x12,5	2xC75+2xC75	400	6700	5920	IV
210DD75-400-PWA	2x12,5	2xC75+2xC75	400	7250	6730	IV
210DD75-300	2x12,5	2xC75+2xC75	300	6830	6040	IV
210DD75-300-PWA	2x12,5	2xC75+2xC75	300	7470	6860	IV
260D100	2x12,5	C100+C100	600	6570	5810	IV
260D100-PWA	2x12,5	C100+C100	600	6760	6270	IV
260D100-400	2x12,5	C100+C100	400	6760	5980	IV
260D100-400-PWA	2x12,5	C100+C100	400	7100	6590	IV
260D100-300	2x12,5	C100+C100	300	6900	6100	IV
260D100-300-PWA	2x12,5	C100+C100	300	7310	6780	IV
260DD100	2x12,5	2xC100+2xC100	600	7070	6310	IV
260DD100-PWA	2x12,5	2xC100+2xC100	600	7240	6710	IV
260DD100-400	2x12,5	2xC100+2xC100	400	7280	6500	IV
260DD100-400-PWA	2x12,5	2xC100+2xC100	400	7600	7050	IV
260DD100-300	2x12,5	2xC100+2xC100	300	7430	6630	IV
260DD100-300-PWA	2x12,5	2xC100+2xC100	300	7830	7260	IV

[1] Tehniskais atzinums ITB 1060/11/R12NK.
[2] Joma 1 - ietver telpu sienas, kurās uzturas maz cilvēku, piemēram, istabas dzīvokļos, viesnīcās, slimnīcās un citas līdzīgi izmantojamas telpas.
[3] Joma 2 - ietver telpu sienas, kurās uzturas daudzi cilvēku, piemēram, lielas konferenču zāles, skolas klases, auditorijas un citas līdzīgi izmantojamas telpas.

nida Siena

NIDA SIENA SISTĒMAS MAKSIMĀLĀ AUGSTUMA ATLASES TABULAS, IZMANTOJOT ATSTARPJU SABLĪVĒJUMU UN / VAI NESOŠĀS KONSTRUKCIJAS NIDA C50, C75, C100 DUBULTOŠANU BEZ UGUNSIZTURĪBAS (KONSTRUKCIJA DIVRINDU SISTĒMĀ - DILATĀCIJA 10 MM)

TEHNISKIE PARAMETRI

Sistēmas nosaukums Nida Siena	Nida plākšņu kārtu skaits	Nida konstrukcijas tips		Maksimālais sienas augstums - h [1]		ETAG 003
		Nida profila tips	Nida profilu aksiālais atstatums	1 [2]	2 [3]	
	[mm]		[mm]	[mm]	[mm]	
185D50	3x12,5	C50+C50	600	4550	4040	IV
185D50-PWA	3x12,5	C50+C50	600	5560	4240	IV
185D50-400	3x12,5	C50+C50	400	4770	4240	IV
185D50-400-PWA	3x12,5	C50+C50	400	5760	4450	IV
185D50-300	3x12,5	C50+C50	300	5250	4670	IV
185D50-300-PWA	3x12,5	C50+C50	300	5960	4810	IV
185DD50	3x12,5	2xC50+2xC50	600	5560	5050	IV
185DD50-PWA	3x12,5	2xC50+2xC50	600	6390	5250	IV
185DD50-400	3x12,5	2xC50+2xC50	400	5830	5300	IV
185DD50-400-PWA	3x12,5	2xC50+2xC50	400	6620	5500	IV
185DD50-300	3x12,5	2xC50+2xC50	300	6120	5570	IV
185DD50-300-PWA	3x12,5	2xC50+2xC50	300	6850	5660	IV
235D75	3x12,5	C75+C75	600	6060	5300	IV
235D75-PWA	3x12,5	C75+C75	600	6260	5810	IV
235D75-400	3x12,5	C75+C75	400	6360	5570	IV
235D75-400-PWA	3x12,5	C75+C75	400	6580	6100	IV
235D75-300	3x12,5	C75+C75	300	6490	5680	IV
235D75-300-PWA	3x12,5	C75+C75	300	6900	6400	IV
235DD75	3x12,5	2xC75+2xC75	600	6570	5810	IV
235DD75-PWA	3x12,5	2xC75+2xC75	600	7040	6530	IV
235DD75-400	3x12,5	2xC75+2xC75	400	6700	5920	IV
235DD75-400-PWA	3x12,5	2xC75+2xC75	400	7250	6730	IV
235DD75-300	3x12,5	2xC75+2xC75	300	6830	6040	IV
235DD75-300-PWA	3x12,5	2xC75+2xC75	300	7470	6860	IV
285D100	3x12,5	C100+C100	600	6570	5810	IV
285D100-PWA	3x12,5	C100+C100	600	6760	6270	IV
285D100-400	3x12,5	C100+C100	400	6760	5980	IV
285D100-400-PWA	3x12,5	C100+C100	400	7100	6590	IV
285D100-300	3x12,5	C100+C100	300	6900	6100	IV
285D100-300-PWA	3x12,5	C100+C100	300	7310	6780	IV
285DD100	3x12,5	2xC100+2xC100	600	7070	6310	IV
285DD100-PWA	3x12,5	2xC100+2xC100	600	7240	6710	IV
285DD100-400	3x12,5	2xC100+2xC100	400	7280	6500	IV
285DD100-400-PWA	3x12,5	2xC100+2xC100	400	7600	7050	IV
285DD100-300	3x12,5	2xC100+2xC100	300	7430	6630	IV
285DD100-300-PWA	3x12,5	2xC100+2xC100	300	7830	7260	IV

[1] Tehniskais atzinums ITB 1060/11/R12NK.
[2] Joma 1 - ietver telpu sienas, kurās uzturas maz cilvēku, piemēram, istabas dzīvokļos, viesnīcās, slimnīcās un citas līdzīgi izmantojamas telpas.
[3] Joma 2 - ietver telpu sienas, kurās uzturas daudzi cilvēku, piemēram, lielas konferenču zāles, skolas klases, auditorijas un citas līdzīgi izmantojamas telpas.

PIRMIE TIRGŪ SAUSĀS BŪVES SISTĒMAS MARĶĒTA ZĪME CE

Lūdzu, atrodiet mūsu kanālu Siniat Nida YouTube

nida Siena

Ugunsizturības klase:	Maksimālā akustiskā izolācija:	Maksimālais būves augstums:	Būves svars 1m²:	Saistītā dokumenta numurs:
(R)EI60 (R)EI120	60 dB	4500 mm	37,0-56,0 kg	ETA 15/0301

Ekspluatācijas īpašību deklarācija:
DoP/Wall System /0003/15.11.2016

SISTĒMAS:
150C50

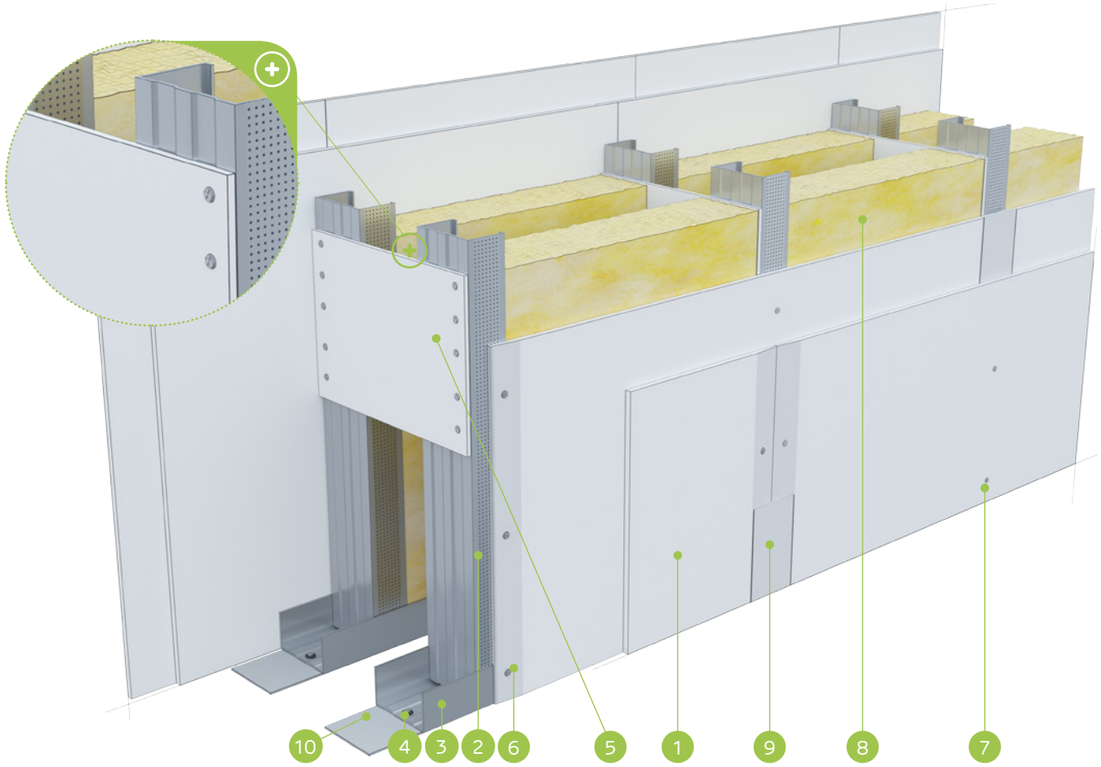

MATERIĀLI:

1. Ģipškartona plāksnes Nida
2. Profils Nida C 50
3. Profils Nida U 50
4. Dībelis Nida
5. Savienotājs plāksnei ar augst. 300 mm, min. 2 gab. uz stabu (maks. attālums 1500 mm)
6. Pašurbjošās skrūves Nida 3,5 x 25 mm
7. Pašurbjošās skrūves Nida 3,5 x 35 mm
8. Izolācijas materiāls minerālvate
9. Šuve starp ģipškartona plāksnēm tiek veidota no Nida ģipša masas ar Nida šuvju līmlenti
10. Blīvējošā akustiskās izolācijas lente Nida, platums 50 mm

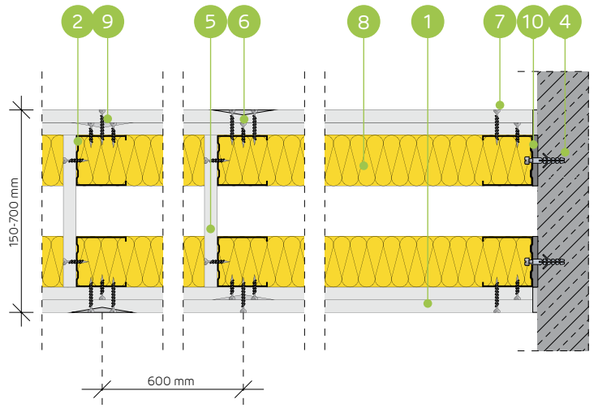

STARPSIENU SISTĒMA AR DIVRINDU NESOŠO NIDA C50 KONSTRUKCIJU (MONTĀŽAS SIENAS)

TEHNISKIE PARAMETRI

Sienas tips Nida Siena [2]	Režģa konstrukcija	Ģipša plākšņu apšuvums		Izolācijas materiāls				Maksimālais sienas augstums - h [1]	Akustiskā izolācija			Būves svars	Ugunsizturības klase	Izmantošanas kategorija	Īpašā sistēma
				Attiecībā uz skaņas izolāciju		Attiecībā uz ugunsreakciju		Ugunsreakcijas jomā							
	Nida	Nida	Biezums	[mm]	blīvums [kg/m³]	[mm]	blīvums [kg/m³]	[mm]	Rw [dB]	Ra1 [dB]	Ra2 [dB]	[kg]	[min.]	Klase ETAG 003	
150C50/Expert	C50+C50	Expert	2x12,5	2x50	12,0	50	10,0	4500	59	57	51	37,0	(R)EI60	IV	-
150C50/Ūdens [3]	C50+C50	Ūdens	2x12,5	2x50	12,0	50	10,0	4500	59	57	51	40,0	(R)EI60	IV	-
150C50/Uguns+	C50+C50	Uguns Pluss	2x12,5	2x50	12,0	50	30,0	4500	60	58	54	45,0	(R)EI120	IV	-
150C50/ŪdensUguns+	C50+C50	Ūdens Uguns Plusss	2x12,5	2x50	12,0	50	30,0	4500	60	58	54	45,0	(R)EI120	IV	-
150C50/Cietā	C50+C50	Cietā	2x12,5	2x50	12,0	50	30,0	4500	60	58	54	56,0	(R)EI120	IV	●
150C50/Hydro	C50+C50	Hydro	2x12,5	2x50	12,0	50	50,0	4500	60	58	54	48,0	(R)EI120	IV	●
150C50/Klusā	C50+C50	Klusā	2x12,5	2x50	12,0	50	30,0	4500	60	58	54	56,0	(R)EI120	IV	-

[1] Maksimālais augstums saskaņā ar tehnisko atzinumu ITB 1060/11/R12NK.
[2] Eiropas tehniskais novērtējums ETA 15/0301. Augstāku prasību gadījumā attiecībā uz maksimālo augstumu ir atļauts veikt nesošās konstrukcijas sablīvēšanu līdz 400 mm un 300 mm.
[3] Telpās ar relatīvo gaisa mitrumu līdz 85 % stūra sekcijās pret intensīvu ūdens iedarbību ieteicams izmantot Nida Hydro ģipša šķiedru plāksnes (horizontālām un vertikālām virsmām vannas, dušas utt. zonās).
Siniat tehnoloģijas ugunsdrošo starpsienu sistēmas darbojas kā ugunsdrošas barjeras uguns iedarbības gadījumā abās pusēs.

MATERIĀLU PATĒRIŅŠ UZ 1 M² STARPSIENAS NIDA SIENA SISTĒMĀ

Materiāla nosaukums	Mērv.	Sistēmas tips Nida Siena						
		150C50/Expert	150C50/Ūdens	150C50/ Uguns+	150C50/ ŪdensUguns+	150C50/Cietā	150C50/Hydro	150C50/Klusā
		Materiāla patēriņš uz 1 m²						
Plāksne Nida Expert 12,5 mm	m²	4,0	-	-	-	-	-	-
Plāksne Nida Ūdens 12,5 mm	m²	-	4,0	-	-	-	-	-
Plāksne Nida Uguns Pluss 12,5 mm	m²	-	-	4,0	-	-	-	-
Plāksne Nida Ūdens Uguns Plusss 12,5 mm	m²	-	-	-	4,0	-	-	-
Plāksne Nida Cietā 12,5 mm	m²	-	-	-	-	4,0	-	-
Plāksne Nida Hydro 12,5 mm	m²	-	-	-	-	-	4,0	-
Plāksne Nida Klusā 12,5 mm	m²	-	-	-	-	-	-	4,0
Profils Nida C50	tek.m	3,6	3,6	3,6	3,6	3,6	3,6	3,6
Profils Nida U50	tek.m	1,4	1,4	1,4	1,4	1,4	1,4	1,4
Dībelis Nida	gab.	1,6	1,6	1,6	1,6	1,6	1,6	1,6
Pašurbjošās skrūves Nida 3,5x25 mm	gab.	14,0	14,0	14,0	14,0	-	-	-
Pašurbjošās skrūves Nida 3,5x35 mm	gab.	24,0	24,0	24,0	24,0	-	-	-
Pašurbjošās skrūves Nida Cietā 35 (3,9x35 mm)	gab.	-	-	-	-	38,0	-	38,0
Pašurbjošās skrūves Nida Hydro C4 3,5x25 mm	gab.	-	-	-	-	-	14,0	-
Pašurbjošās skrūves Nida Hydro C4 3,5x41 mm	gab.	-	-	-	-	-	24,0	-
Līmlente šuvēm Nida	tek.m	2,8	2,8	2,8	2,8	2,8	2,8	2,8
Akustiskās izolācijas līmlente Nida	tek.m	2,2	2,2	2,2	2,2	2,2	2,2	2,2
Ģipša špaktele Nida Start	kg	1,2	1,2	1,2	1,2	-	-	1,2
Ģipša špaktele Nida Finisz	kg	0,2	0,2	0,2	0,2	-	-	0,2
Gatavā špaktelmasa Nida Hydromix [4]	kg	-	-	-	-	1,4	1,4	-
Minerālvate [5]	m²	2,0	2,0	2,0	2,0	2,0	2,0	2,0

[4] Izmantojot ģipša šķiedru plāksnes Nida Cietā, kā alternatīvu varat izmantot arī Nida Planfix Fresh ģipša špakteli.
[5] Pielietojums atbilstoši prasībām. Ja attiecībā uz biezumu un / vai kopējo blīvumu tiek izmantots cits izolācijas materiāls, nekā tas, kas minēts tehniskajā specifikācijā (Nida sausās apdares sistēmas - risinājumu katalogs), nepieciešams sazināties ar attiecīgo Siniat tehnisko konsultantu (detalizētas reģionu kartes pieejamas 1092.-1093. lpp.).
Patēriņa standartos nav ņemti vērā materiālie zaudējumi.

PIRMIE TIRGŪ SAUSĀS BŪVES SISTĒMAS MARĶĒTA ZĪME CE

Lūdzu, atrodiet mūsu kanālu Siniat Nida YouTube

nida Siena

Ugunsizturības klase:	Maksimālā akustiskā izolācija:	Maksimālais būves augstums:	Būves svars 1m²:	Saistītā dokumenta numurs:
(R)EI60 (R)EI120	neattiecas	4750 mm	39,0-59,0 kg	ETA 15/0301

Ekspluatācijas īpašību deklarācija:
DoP/Wall System /0003/15.11.2016

SISTĒMAS:
150CC50

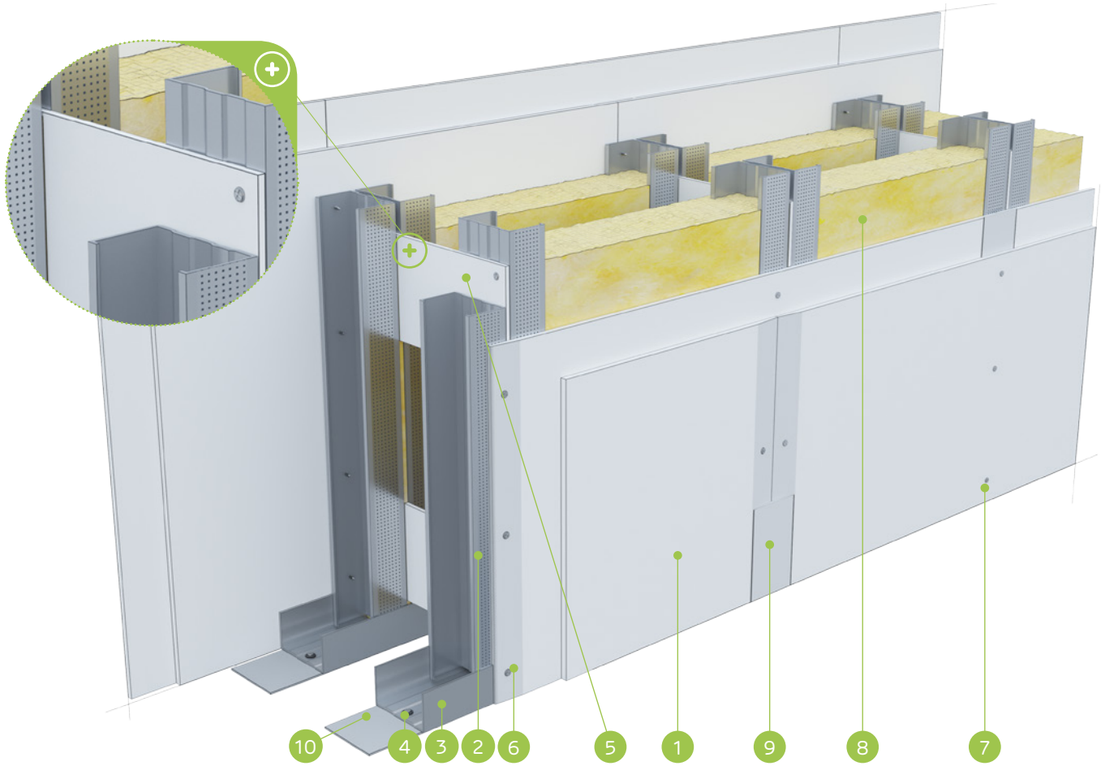

MATERIĀLI:

1. Ģipškartona plāksnes Nida
2. Profils Nida C 50 (dubultais)
3. Profils Nida U 50
4. Dībelis Nida
5. Savienotājs plāksnei ar augst. 300 mm, min. 2 gab. uz stabu (maks. attālums 1500 mm)
6. Pašurbjošās skrūves Nida 3,5 x 25 mm
7. Pašurbjošās skrūves Nida 3,5 x 35 mm
8. Izolācijas materiāls minerālvate
9. Šuve starp ģipškartona plāksnēm tiek veidota no Nida ģipša masas ar Nida šuvju līmlenti
10. Blīvējošā akustiskās izolācijas lente Nida, platums 50 mm

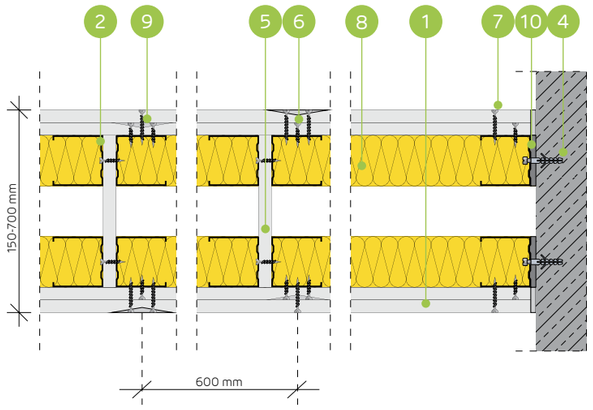

STARPSIENU SISTĒMA AR DUBULTO DIVRINDU NESOŠO NIDA C50 KONSTRUKCIJU (MONTĀŽAS SIENAS)

TEHNISKIE PARAMETRI

Sienas tips Nida Siena [2]	Režģa konstrukcija	Ģipša plākšņu apšuvums		Izolācijas materiāls				Maksimālais sienas augstums - h [1]	Akustiskā izolācija			Būves svars	Ugunsizturības klase	Izmantošanas kategorija	Īpašā sistēma
				Attiecībā uz skaņas izolāciju		Attiecībā uz ugunsreakciju		Ugunsreakcijas jomā							
	Nida	Nida	Biezums	[mm]	blīvums [kg/m³]	[mm]	blīvums [kg/m³]	[mm]	Rw [dB]	Ra1 [dB]	Ra2 [dB]	[kg]	[min.]	Klase ETAG 003	
150CC50/Expert	2xC50+2xC50	Expert	2x12,5	-	-	50	10,0	4750	-	-	-	39,0	(R)EI60	IV	-
150CC50/Ūdens [3]	2xC50+2xC50	Ūdens	2x12,5	-	-	50	10,0	4750	-	-	-	42,0	(R)EI60	IV	-
150CC50/Uguns+	2xC50+2xC50	Uguns Pluss	2x12,5	-	-	50	30,0	4750	-	-	-	47,0	(R)EI120	IV	-
150CC50/ÚdensUguns+	2xC50+2xC50	Ūdens Uguns Plusss	2x12,5	-	-	50	30,0	4750	-	-	-	47,0	(R)EI120	IV	-
150CC50/Cietā	2xC50+2xC50	Cietā	2x12,5	-	-	50	30,0	4750	-	-	-	59,0	(R)EI120	IV	●
150CC50/Hydro	2xC50+2xC50	Hydro	2x12,5	-	-	50	50,0	4750	-	-	-	51,0	(R)EI120	IV	●
150CC50/Klusā	2xC50+2xC50	Klusā	2x12,5	-	-	50	30,0	4750	-	-	-	59,0	(R)EI120	IV	-

[1] Maksimālais augstums saskaņā ar tehnisko atzinumu ITB 1060/11/R12NK.
[2] Eiropas tehniskais novērtējums ETA 15/0301. Augstāku prasību gadījumā attiecībā uz maksimālo augstumu ir atļauts veikt nesošās konstrukcijas sablīvēšanu līdz 400 mm un 300 mm.
[3] Telpās ar relatīvo gaisa mitrumu līdz 85 % stūra sekcijās pret intensīvu ūdens iedarbību ieteicams izmantot Nida Hydro ģipša šķiedru plāksnes (horizontālām un vertikālām virsmām vannas, dušas utt. zonās).
Siniat tehnoloģijas ugunsdrošo starpsienu sistēmas darbojas kā ugunsdrošas barjeras uguns iedarbības gadījumā abās pusēs.

MATERIĀLU PATĒRIŅŠ UZ 1 M² STARPSIENAS NIDA SIENA SISTĒMĀ

Materiāla nosaukums	Mērv.	Sistēmas tips Nida Siena						
		150CC50/ Expert	150CC50/ Ūdens	150CC50/ Uguns+	150CC50/ ÚdensUguns+	150CC50/Cietā	150CC50/Hydro	150CC50/Klusā
		Materiāla patēriņš uz 1 m²						
Plāksne Nida Expert 12,5 mm	m²	4,0	-	-	-	-	-	-
Plāksne Nida Ūdens 12,5 mm	m²	-	4,0	-	-	-	-	-
Plāksne Nida Uguns Pluss 12,5 mm	m²	-	-	4,0	-	-	-	-
Plāksne Nida Ūdens Uguns Plusss 12,5 mm	m²	-	-	-	4,0	-	-	-
Plāksne Nida Cietā 12,5 mm	m²	-	-	-	-	4,0	-	-
Plāksne Nida Hydro 12,5 mm	m²	-	-	-	-	-	4,0	-
Plāksne Nida Klusā 12,5 mm	m²	-	-	-	-	-	-	4,0
Profils Nida C50	tek.m	7,2	7,2	7,2	7,2	7,2	7,2	7,2
Profils Nida U50	tek.m	1,4	1,4	1,4	1,4	1,4	1,4	1,4
Dībelis Nida	gab.	1,6	1,6	1,6	1,6	1,6	1,6	1,6
Pašurbjošās skrūves 3,5x9,5/11mm	gab.	12,0	12,0	12,0	12,0	12,0	12,0	12,0
Pašurbjošās skrūves Nida 3,5x25 mm	gab.	14,0	14,0	14,0	14,0	-	-	-
Pašurbjošās skrūves Nida 3,5x35 mm	gab.	24,0	24,0	24,0	24,0	-	-	-
Pašurbjošās skrūves Nida Cietā 35 (3,9x35 mm)	gab.	-	-	-	-	38,0	-	38,0
Pašurbjošās skrūves Nida Hydro C4 3,5x25 mm	gab.	-	-	-	-	-	14,0	-
Pašurbjošās skrūves Nida Hydro C4 3,5x41 mm	gab.	-	-	-	-	-	24,0	-
Līmlente šuvēm Nida	tek.m	2,8	2,8	2,8	2,8	2,8	2,8	2,8
Akustiskās izolācijas līmlente Nida	tek.m	2,2	2,2	2,2	2,2	2,2	2,2	2,2
Ģipša špaktele Nida Start	kg	1,2	1,2	1,2	1,2	-	-	1,2
Ģipša špaktele Nida Finisz	kg	0,2	0,2	0,2	0,2	-	-	0,2
Gatavā špakteļmasa Nida Hydromix [4]	kg	-	-	-	-	1,4	1,4	-
Minerālvate [5]	m²	2,0	2,0	2,0	2,0	2,0	2,0	2,0

[4] Izmantojot ģipša šķiedru plāksnes Nida Cietā, kā alternatīvu varat izmantot arī Nida Planfix Fresh ģipša špakteli.
[5] Pielietojums atbilstoši prasībām. Ja attiecībā uz biezumu un / vai kopējo blīvumu tiek izmantots cits izolācijas materiāls, nekā tas, kas minēts tehniskajā specifikācijā (Nida sausās apdares sistēmas - risinājumu katalogs), nepieciešams sazināties ar attiecīgo Siniat tehnisko konsultantu (detalizētas reģionu kartes pieejamas 1092.-1093. lpp.).
Patēriņa standartos nav ņemti vērā materiālie zaudējumi.

PIRMIE TIRGŪ
SAUSĀS BŪVES SISTĒMAS
MARĶĒTA ZĪME CE

Lūdzu, atrodiet mūsu kanālu Siniat Nida
YouTube

nida Siena

Ugunsizturības klase:	Maksimālā akustiskā izolācija:	Maksimālais būves augstums:	Būves svars 1m²:	Saistītā dokumenta numurs:
(R)EI60 (R)EI120	62 dB	6000 mm	37,0-57,0 kg	ETA 15/0301

Ekspluatācijas īpašību deklarācija:
DoP/Wall System /0003/15.11.2016

SISTĒMAS:
200C75

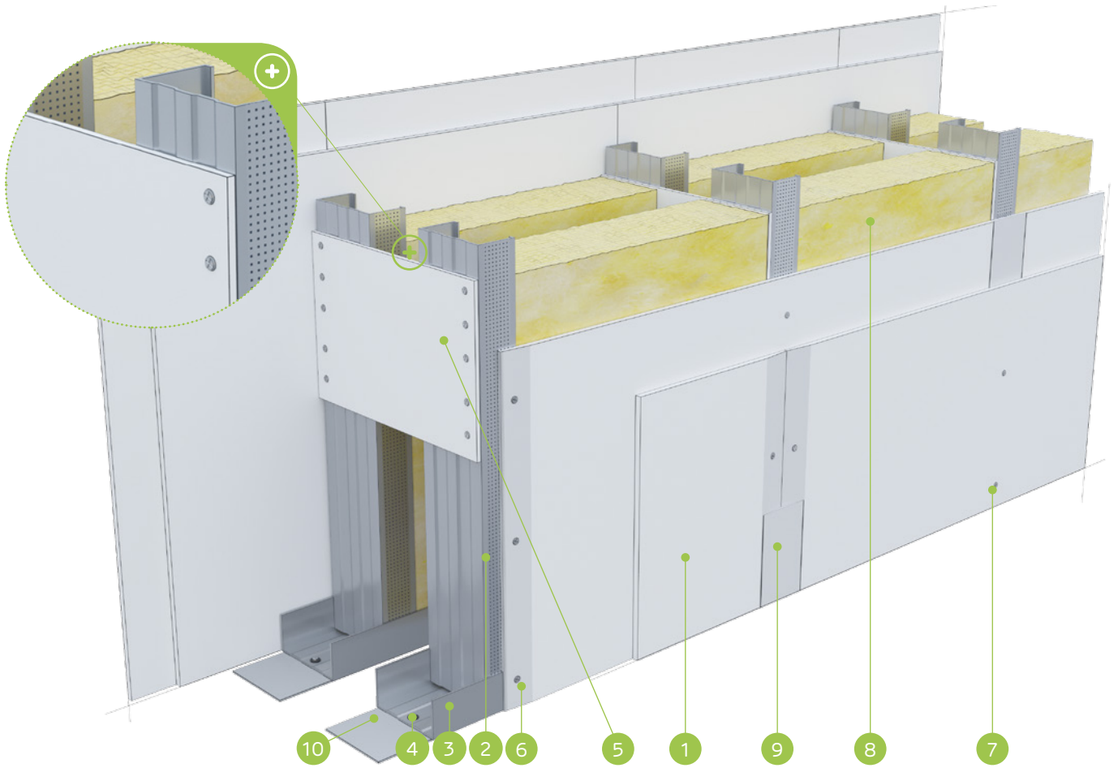

MATERIĀLI:

1. Ģipškartona plāksnes Nida
2. Profils Nida C 75
3. Profils Nida U 75
4. Dībelis Nida
5. Savienotājs plāksnei ar augst. 300 mm, min. 2 gab. uz stabu (maks. attālums 1500 mm)
6. Pašurbjošās skrūves Nida 3,5 x 25 mm
7. Pašurbjošās skrūves Nida 3,5 x 35 mm
8. Izolācijas materiāls minerālvate
9. Šuve starp ģipškartona plāksnēm tiek veidota no Nida ģipša masas ar Nida šuvju līmlenti
10. Blīvējošā akustiskās izolācijas lente Nida, platums 70 mm

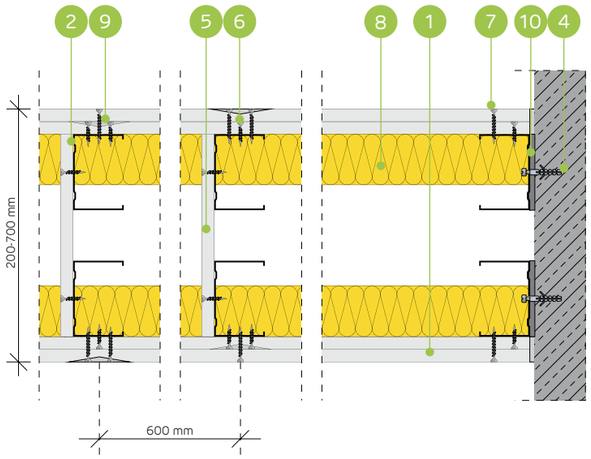

STARPSIENU SISTĒMA AR DIVRINDU NESOŠO NIDA C75 KONSTRUKCIJU (MONTĀŽAS SIENAS)

TEHNISKIE PARAMETRI

Sienas tips Nida Siena [2]	Režģa konstrukcija	Ģipša plākšņu apšuvums		Izolācijas materiāls				Maksimālais sienas augstums - h [1]	Akustiskā izolācija			Būves svars	Ugunsizturības klase	Izmantošanas kategorija	Īpašā sistēma
				Attiecībā uz skaņas izolāciju		Attiecībā uz ugunsreakciju		Ugunsreakcijas jomā							
	Nida	Nida	Biezums	[mm]	blīvums [kg/m³]	[mm]	blīvums [kg/m³]	[mm]	Rw [dB]	Ra1 [dB]	Ra2 [dB]	[kg]	[min.]	Klase ETAG 003	
200C75/Expert	C75+C75	Expert	2x12,5	2x50	12,0	50	10,0	6000	61	59	54	37,0	(R)EI60	IV	-
200C75/Ūdens [3]	C75+C75	Ūdens	2x12,5	2x50	12,0	50	10,0	6000	61	59	54	40,0	(R)EI60	IV	-
200C75/Uguns+	C75+C75	Uguns Pluss	2x12,5	2x50	12,0	50	30,0	6000	62	60	57	45,0	(R)EI120	IV	-
200C75/ŪdensUguns+	C75+C75	Ūdens Uguns Plusss	2x12,5	2x50	12,0	50	30,0	6000	62	60	57	45,0	(R)EI120	IV	-
200C75/Cietā	C75+C75	Cietā	2x12,5	2x50	12,0	50	30,0	6000	62	60	57	57,0	(R)EI120	IV	●
200C75/Hydro	C75+C75	Hydro	2x12,5	2x50	12,0	50	50,0	6000	62	60	57	49,0	(R)EI120	IV	●
200C75/Klusā	C75+C75	Klusā	2x12,5	2x50	12,0	50	30,0	6000	62	60	57	57,0	(R)EI120	IV	-

[1] Maksimālais augstums saskaņā ar tehnisko atzinumu ITB 1060/11/R12NK.
[2] Eiropas tehniskais novērtējums ETA 15/0301. Augstāku prasību gadījumā attiecībā uz maksimālo augstumu ir atļauts veikt nesošās konstrukcijas sablīvēšanu līdz 400 mm un 300 mm.
[3] Telpās ar relatīvo gaisa mitrumu līdz 85 % stūra sekcijās pret intensīvu ūdens iedarbību ieteicams izmantot Nida Hydro ģipša šķiedru plāksnes (horizontālām un vertikālām virsmām vannas, dušas utt. zonās).
Siniat tehnoloģijas ugunsdrošo starpsienu sistēmas darbojas kā ugunsdrošas barjeras uguns iedarbības gadījumā abās pusēs.

MATERIĀLU PATĒRIŅŠ UZ 1 M² STARPSIENAS NIDA SIENA SISTĒMĀ

Materiāla nosaukums	Mērv.	Sistēmas tips Nida Siena						
		200C75/Expert	200C75/Ūdens	200C75/ Uguns+	200C75/ ŪdensUguns+	200C75/Cietā	200C75/Hydro	200C75/Klusā
		Materiāla patēriņš uz 1 m²						
Plāksne Nida Expert 12,5 mm	m²	4,0	-	-	-	-	-	-
Plāksne Nida Ūdens 12,5 mm	m²	-	4,0	-	-	-	-	-
Plāksne Nida Uguns Pluss 12,5 mm	m²	-	-	4,0	-	-	-	-
Plāksne Nida Ūdens Uguns Plusss 12,5 mm	m²	-	-	-	4,0	-	-	-
Plāksne Nida Cietā 12,5 mm	m²	-	-	-	-	4,0	-	-
Plāksne Nida Hydro 12,5 mm	m²	-	-	-	-	-	4,0	-
Plāksne Nida Klusā 12,5 mm	m²	-	-	-	-	-	-	4,0
Profils Nida C75	tek.m	3,6	3,6	3,6	3,6	3,6	3,6	3,6
Profils Nida U75	tek.m	1,4	1,4	1,4	1,4	1,4	1,4	1,4
Dībelis Nida	gab.	1,6	1,6	1,6	1,6	1,6	1,6	1,6
Pašurbjošās skrūves Nida 3,5x25 mm	gab.	14,0	14,0	14,0	14,0	-	-	-
Pašurbjošās skrūves Nida 3,5x35 mm	gab.	24,0	24,0	24,0	24,0	-	-	-
Pašurbjošās skrūves Nida Cietā 35 (3,9x35 mm)	gab.	-	-	-	-	38,0	-	38,0
Pašurbjošās skrūves Nida Hydro C4 3,5x25 mm	gab.	-	-	-	-	-	14,0	-
Pašurbjošās skrūves Nida Hydro C4 3,5x41 mm	gab.	-	-	-	-	-	24,0	-
Līmlente šuvēm Nida	tek.m	2,8	2,8	2,8	2,8	2,8	2,8	2,8
Akustiskās izolācijas līmlente Nida	tek.m	2,4	2,4	2,4	2,4	2,4	2,4	2,4
Ģipša špaktele Nida Start	kg	1,2	1,2	1,2	1,2	-	-	1,2
Ģipša špaktele Nida Finisz	kg	0,2	0,2	0,2	0,2	-	-	0,2
Gatavā špaktelmasa Nida Hydromix [4]	kg	-	-	-	-	1,4	1,4	-
Minerālvate [5]	m²	2,0	2,0	2,0	2,0	2,0	2,0	2,0

[4] Izmantojot ģipša šķiedru plāksnes Nida Cietā, kā alternatīvu varat izmantot arī Nida Planfix Fresh ģipša špakteli.
[5] Pielietojums atbilstoši prasībām. Ja attiecībā uz biezumu un / vai kopējo blīvumu tiek izmantots cits izolācijas materiāls, nekā tas, kas minēts tehniskajā specifikācijā (Nida sausās apdares sistēmas - risinājumu katalogs), nepieciešams sazināties ar attiecīgo Siniat tehnisko konsultantu (detalizētas reģionu kartes pieejamas 1092.-1093. lpp.).
Patēriņa standartos nav ņemti vērā materiālie zaudējumi.

PIRMIE TIRGŪ SAUSĀS BŪVES SISTĒMAS MARĶĒTA ZĪME CE

Lūdzu, atrodiet mūsu kanālu Siniat Nida YouTube

nida Siena

Ugunsizturības klase:	Maksimālā akustiskā izolācija:	Maksimālais būves augstums:	Būves svars 1m²:	Saistītā dokumenta numurs:
(R)EI60 (R)EI120	neattiecas	6500 mm	41,0-60,0 kg	ETA 15/0301

Ekspluatācijas īpašību deklarācija:
DoP/Wall System /0003/15.11.2016

SISTĒMAS:
200CC75

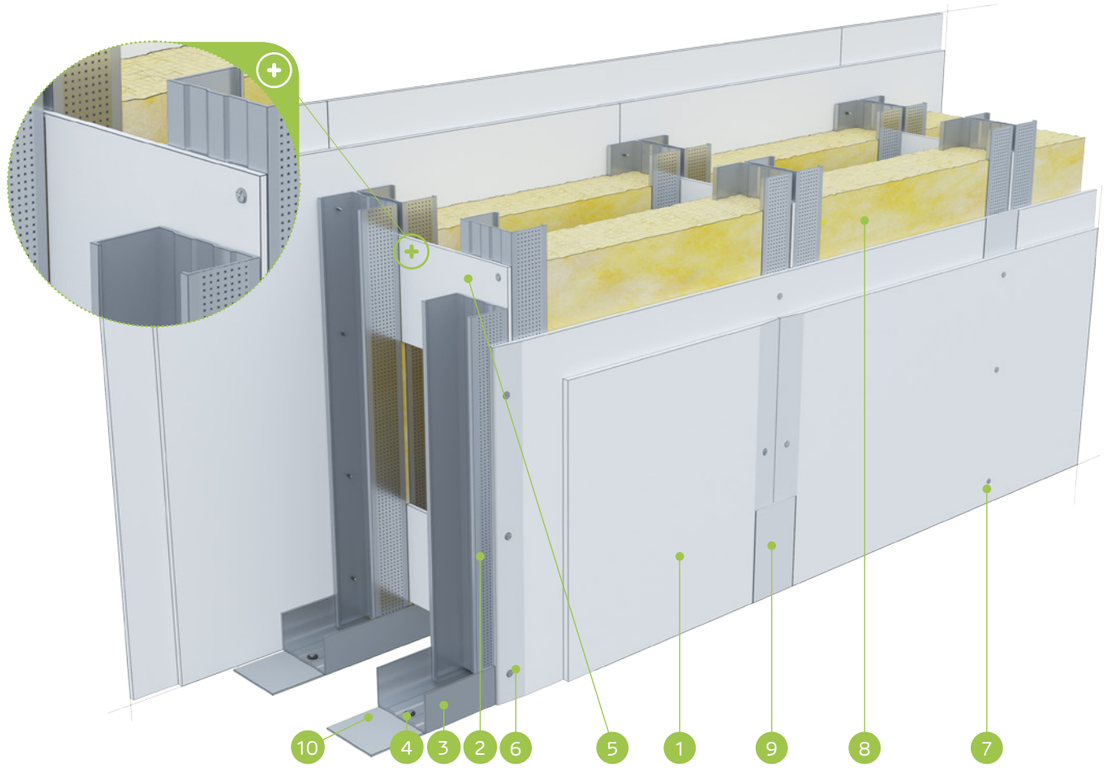

MATERIĀLI:

1. Ģipškartona plāksnes Nida
2. Profils Nida C 75 (dubultais)
3. Profils Nida U 75
4. Dībelis Nida
5. Savienotājs plāksnei ar augst. 300 mm, min. 2 gab. uz stabu (maks. attālums 1500 mm)
6. Pašurbjošās skrūves Nida 3,5 x 25 mm
7. Pašurbjošās skrūves Nida 3,5 x 35 mm
8. Izolācijas materiāls minerālvate
9. Šuve starp ģipškartona plāksnēm tiek veidota no Nida ģipša masas ar Nida šuvju līmlenti
10. Blīvējošā akustiskās izolācijas lente Nida, platums 70 mm

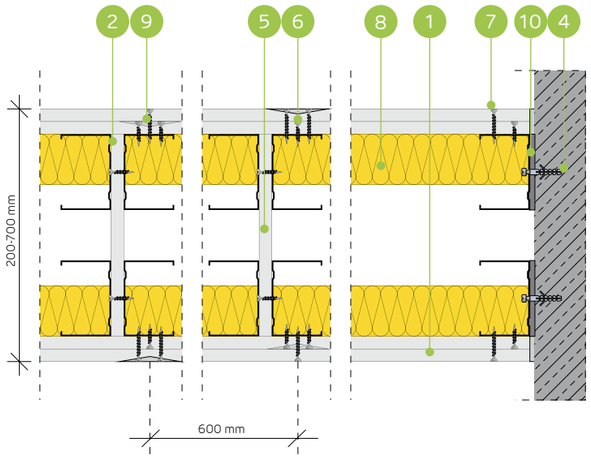

STARPSIENU SISTĒMA AR DUBULTO DIVRINDU NESOŠO NIDA C75 KONSTRUKCIJU (MONTĀŽAS SIENAS)

TEHNISKIE PARAMETRI

Sienas tips Nida Siena [2]	Režģa konstrukcija	Ģipša plākšņu apšuvums		Izolācijas materiāls				Maksimālais sienas augstums - h [1]	Akustiskā izolācija			Būves svars	Ugunsizturības klase	Izmantošanas kategorija	Īpašā sistēma
				Attiecībā uz skaņas izolāciju		Attiecībā uz ugunsreakciju		Ugunsreakcijas jomā							
	Nida	Nida	Biezums	[mm]	blīvums [kg/m³]	[mm]	blīvums [kg/m³]	[mm]	Rw [dB]	Ra1 [dB]	Ra2 [dB]	[kg]	[min.]	Klase ETAG 003	
200CC75/Expert	2xC75+2xC75	Expert	2x12,5	-	-	50	10,0	6500	-	-	-	41,0	(R)EI60	IV	-
200CC75/Ūdens [3]	2xC75+2xC75	Ūdens	2x12,5	-	-	50	10,0	6500	-	-	-	43,0	(R)EI60	IV	-
200CC75/Uguns+	2xC75+2xC75	Uguns Pluss	2x12,5	-	-	50	30,0	6500	-	-	-	49,0	(R)EI120	IV	-
200CC75/ÚdensUguns+	2xC75+2xC75	Ūdens Uguns Plusss	2x12,5	-	-	50	30,0	6500	-	-	-	49,0	(R)EI120	IV	-
200CC75/Cietā	2xC75+2xC75	Cietā	2x12,5	-	-	50	30,0	6500	-	-	-	60,0	(R)EI120	IV	●
200CC75/Hydro	2xC75+2xC75	Hydro	2x12,5	-	-	50	50,0	6500	-	-	-	52,0	(R)EI120	IV	●
200CC75/Klusā	2xC75+2xC75	Klusā	2x12,5	-	-	50	30,0	6500	-	-	-	60,0	(R)EI120	IV	-

[1] Maksimālais augstums saskaņā ar tehnisko atzinumu ITB 1060/11/R12NK.
[2] Eiropas tehniskais novērtējums ETA 15/0301. Augstāku prasību gadījumā attiecībā uz maksimālo augstumu ir atļauts veikt nesošās konstrukcijas sablīvēšanu līdz 400 mm un 300 mm.
[3] Telpās ar relatīvo gaisa mitrumu līdz 85 % stūra sekcijās pret intensīvu ūdens iedarbību ieteicams izmantot Nida Hydro ģipša šķiedru plāksnes (horizontālām un vertikālām virsmām vannas, dušas utt. zonās).
Siniat tehnoloģijas ugunsdrošo starpsienu sistēmas darbojas kā ugunsdrošas barjeras uguns iedarbības gadījumā abās pusēs.

MATERIĀLU PATĒRIŅŠ UZ 1 M² STARPSIENAS NIDA SIENA SISTĒMĀ

Materiāla nosaukums	Mērv.	Sistēmas tips Nida Siena						
		200CC75/ Expert	200CC75/ Ūdens	200CC75/ Uguns+	200CC75/ ÚdensUguns+	200CC75/Cietā	200CC75/ Hydro	200CC75/Klusā
		Materiāla patēriņš uz 1 m²						
Plāksne Nida Expert 12,5 mm	m²	4,0	-	-	-	-	-	-
Plāksne Nida Ūdens 12,5 mm	m²	-	4,0	-	-	-	-	-
Plāksne Nida Uguns Pluss 12,5 mm	m²	-	-	4,0	-	-	-	-
Plāksne Nida Ūdens Uguns Plusss 12,5 mm	m²	-	-	-	4,0	-	-	-
Plāksne Nida Cietā 12,5 mm	m²	-	-	-	-	4,0	-	-
Plāksne Nida Hydro 12,5 mm	m²	-	-	-	-	-	4,0	-
Plāksne Nida Klusā 12,5 mm	m²	-	-	-	-	-	-	4,0
Profils Nida C75	tek.m	7,2	7,2	7,2	7,2	7,2	7,2	7,2
Profils Nida U75	tek.m	1,4	1,4	1,4	1,4	1,4	1,4	1,4
Dībelis Nida	gab.	1,6	1,6	1,6	1,6	1,6	1,6	1,6
Pašurbjošās skrūves 3,5x9,5/11mm	gab.	12,0	12,0	12,0	12,0	12,0	12,0	12,0
Pašurbjošās skrūves Nida 3,5x25 mm	gab.	14,0	14,0	14,0	14,0	-	-	-
Pašurbjošās skrūves Nida 3,5x35 mm	gab.	24,0	24,0	24,0	24,0	-	-	-
Pašurbjošās skrūves Nida Cietā 35 (3,9x35 mm)	gab.	-	-	-	-	38,0	-	38,0
Pašurbjošās skrūves Nida Hydro C4 3,5x25 mm	gab.	-	-	-	-	-	14,0	-
Pašurbjošās skrūves Nida Hydro C4 3,5x41 mm	gab.	-	-	-	-	-	24,0	-
Līmlente šuvēm Nida	tek.m	2,8	2,8	2,8	2,8	2,8	2,8	2,8
Akustiskās izolācijas līmlente Nida	tek.m	2,4	2,4	2,4	2,4	2,4	2,4	2,4
Ģipša špaktele Nida Start	kg	1,2	1,2	1,2	1,2	-	-	1,2
Ģipša špaktele Nida Finisz	kg	0,2	0,2	0,2	0,2	-	-	0,2
Gatavā špakteļmasa Nida Hydromix [4]	kg	-	-	-	-	1,4	1,4	-
Minerālvate [5]	m²	2,0	2,0	2,0	2,0	2,0	2,0	2,0

[4] Izmantojot ģipša šķiedru plāksnes Nida Cietā, kā alternatīvu varat izmantot arī Nida Planfix Fresh ģipša špakteli.
[5] Pielietojums atbilstoši prasībām. Ja attiecībā uz biezumu un / vai kopējo blīvumu tiek izmantots cits izolācijas materiāls, nekā tas, kas minēts tehniskajā specifikācijā (Nida sausās apdares sistēmas - risinājumu katalogs), nepieciešams sazināties ar attiecīgo Siniat tehnisko konsultantu (detalizētas reģionu kartes pieejamas 1092.-1093. lpp.).
Patēriņa standartos nav ņemti vērā materiālie zaudējumi.

PIRMIE TIRGŪ SAUSĀS BŪVES SISTĒMAS MARĶĒTA ZĪME CE

Lūdzu, atrodiet mūsu kanālu Siniat Nida YouTube

nida Siena

Ugunsizturības klase:	Maksimālā akustiskā izolācija:	Maksimālais būves augstums:	Būves svars 1m²:	Saistītā dokumenta numurs:
(R)EI60 (R)EI120	62 dB	6500 mm	38,0-57,0 kg	ETA 15/0301

Ekspluatācijas īpašību deklarācija:
DoP/Wall System /0003/15.11.2016

SISTĒMAS:
250C100

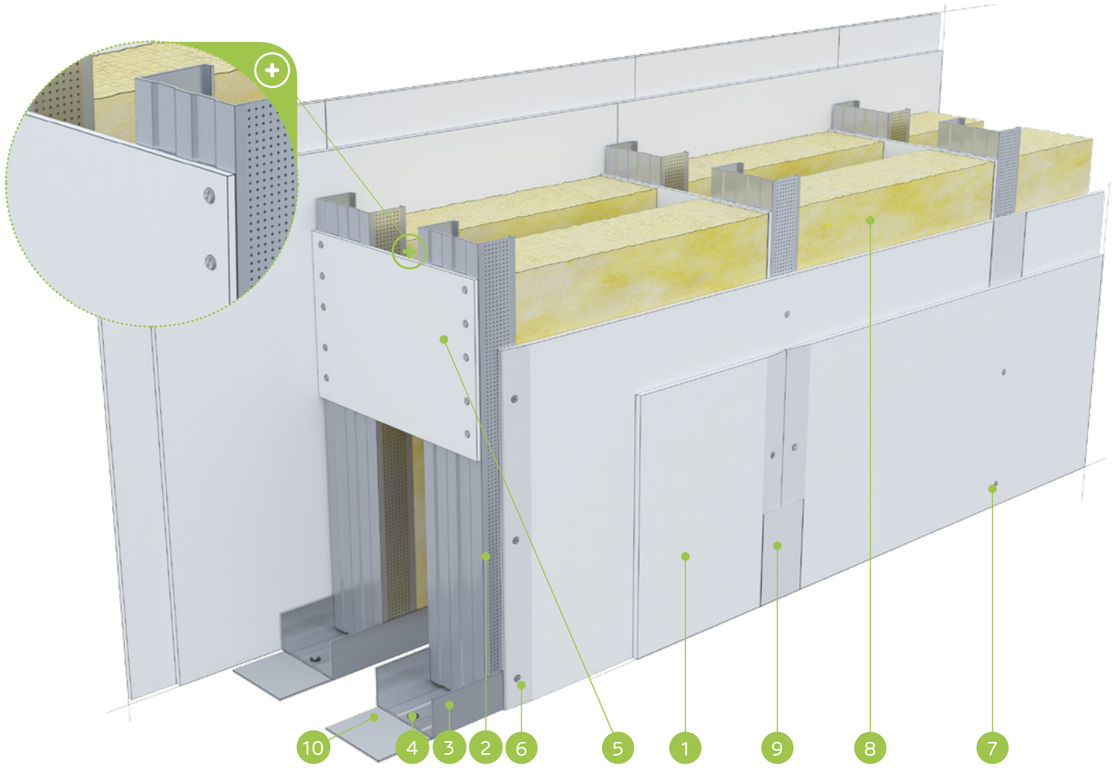

MATERIĀLI:

1. Ģipškartona plāksnes Nida
2. Profils Nida C 100
3. Profils Nida U 100
4. Dībelis Nida
5. Savienotājs plāksnei ar augst. 300 mm, min. 2 gab. uz stabu (maks. attālums 1500 mm)
6. Pašurbjošās skrūves Nida 3,5 x 25 mm
7. Pašurbjošās skrūves Nida 3,5 x 35 mm
8. Izolācijas materiāls minerālvate
9. Šuve starp ģipškartona plāksnēm tiek veidota no Nida ģipša masas ar Nida šuvju līmlenti
10. Blīvējošā akustiskās izolācijas lente Nida, platums 95 mm

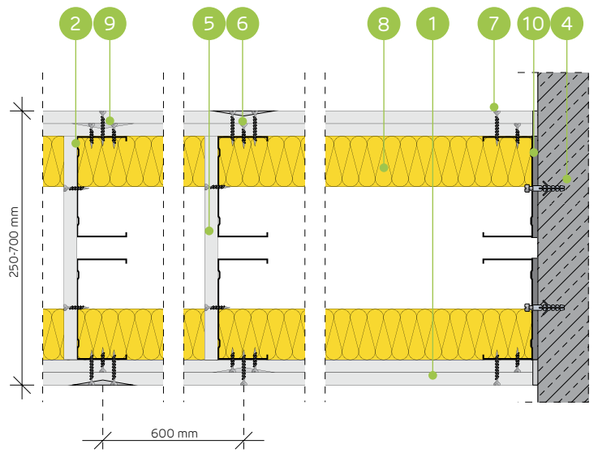

STARPSIENU SISTĒMA AR DIVRINDU NESOŠO NIDA C100 KONSTRUKCIJU (MONTĀŽAS SIENAS)

TEHNISKIE PARAMETRI

Sienas tips Nida Siena [2]	Režģa konstrukcija	Ģipša plākšņu apšuvums		Izolācijas materiāls				Maksimālais sienas augstums - h [1]	Akustiskā izolācija			Būves svars	Ugunsizturības klase	Izmantošanas kategorija	Īpašā sistēma
				Attiecībā uz skaņas izolāciju		Attiecībā uz ugunsreakciju		Ugunsreakcijas jomā							
	Nida	Nida	Biezums	[mm]	blīvums [kg/m³]	[mm]	blīvums [kg/m³]	[mm]	Rw [dB]	Ra1 [dB]	Ra2 [dB]	[kg]	[min.]	Klase ETAG 003	
250C100/Expert	C100+C100	Expert	2x12,5	2x50	12,0	50	10,0	6500	61	59	54	38,0	(R)EI60	IV	-
250C100/Ūdens [3]	C100+C100	Ūdens	2x12,5	2x50	12,0	50	10,0	6500	61	59	54	41,0	(R)EI60	IV	-
250C100/Uguns+	C100+C100	Uguns Pluss	2x12,5	2x50	12,0	50	30,0	6500	62	60	57	46,0	(R)EI120	IV	-
250C100/ŪdensUguns+	C100+C100	Ūdens Uguns Plusss	2x12,5	2x50	12,0	50	30,0	6500	62	60	57	46,0	(R)EI120	IV	-
250C100/Cietā	C100+C100	Cietā	2x12,5	2x50	12,0	50	30,0	6500	62	60	57	57,0	(R)EI120	IV	●
250C100/Hydro	C100+C100	Hydro	2x12,5	2x50	12,0	50	50,0	6500	62	60	57	49,0	(R)EI120	IV	●
250C100/Klusā	C100+C100	Klusā	2x12,5	2x50	12,0	50	30,0	6500	62	60	57	57,0	(R)EI120	IV	-

[1] Maksimālais augstums saskaņā ar tehnisko atzinumu ITB 1060/11/R12NK.
[2] Eiropas tehniskais novērtējums ETA 15/0301. Augstāku prasību gadījumā attiecībā uz maksimālo augstumu ir atļauts veikt nesošās konstrukcijas sablīvēšanu līdz 400 mm un 300 mm.
[3] Telpās ar relatīvo gaisa mitrumu līdz 85 % stūra sekcijās pret intensīvu ūdens iedarbību ieteicams izmantot Nida Hydro ģipša šķiedru plāksnes (horizontālām un vertikālām virsmām vannas, dušas utt. zonās).
Siniat tehnoloģijas ugunsdrošo starpsienu sistēmas darbojas kā ugunsdrošas barjeras uguns iedarbības gadījumā abās pusēs.

MATERIĀLU PATĒRIŅŠ UZ 1 M² STARPSIENAS NIDA SIENA SISTĒMĀ

Materiāla nosaukums	Mērv.	Sistēmas tips Nida Siena						
		250C100/ Expert	250C100/ Ūdens	250C100/ Uguns+	250C100/ ŪdensUguns+	250C100/Cietā	250C100/Hydro	250C100/Klusā
		Materiāla patēriņš uz 1 m²						
Plāksne Nida Expert 12,5 mm	m²	4,0	-	-	-	-	-	-
Plāksne Nida Ūdens 12,5 mm	m²	-	4,0	-	-	-	-	-
Plāksne Nida Uguns Pluss 12,5 mm	m²	-	-	4,0	-	-	-	-
Plāksne Nida Ūdens Uguns Plusss 12,5 mm	m²	-	-	-	4,0	-	-	-
Plāksne Nida Cietā 12,5 mm	m²	-	-	-	-	4,0	-	-
Plāksne Nida Hydro 12,5 mm	m²	-	-	-	-	-	4,0	-
Plāksne Nida Klusā 12,5 mm	m²	-	-	-	-	-	-	4,0
Profils Nida C100	tek.m	3,6	3,6	3,6	3,6	3,6	3,6	3,6
Profils Nida U100	tek.m	1,4	1,4	1,4	1,4	1,4	1,4	1,4
Dībelis Nida	gab.	1,6	1,6	1,6	1,6	1,6	1,6	1,6
Pašurbjošās skrūves Nida 3,5x25 mm	gab.	14,0	14,0	14,0	14,0	-	-	-
Pašurbjošās skrūves Nida 3,5x35 mm	gab.	24,0	24,0	24,0	24,0	-	-	-
Pašurbjošās skrūves Nida Cietā 35 (3,9x35 mm)	gab.	-	-	-	-	38,0	-	38,0
Pašurbjošās skrūves Nida Hydro C4 3,5x25 mm	gab.	-	-	-	-	-	14,0	-
Pašurbjošās skrūves Nida Hydro C4 3,5x41 mm	gab.	-	-	-	-	-	24,0	-
Līmlente šuvēm Nida	tek.m	2,8	2,8	2,8	2,8	2,8	2,8	2,8
Akustiskās izolācijas līmlente Nida	tek.m	2,4	2,4	2,4	2,4	2,4	2,4	2,4
Ģipša špaktele Nida Start	kg	1,2	1,2	1,2	1,2	-	-	1,2
Ģipša špaktele Nida Finisz	kg	0,2	0,2	0,2	0,2	-	-	0,2
Gatavā špaktelmasa Nida Hydromix [4]	kg	-	-	-	-	1,4	1,4	-
Minerālvate [5]	m²	2,0	2,0	2,0	2,0	2,0	2,0	2,0

[4] Izmantojot ģipša šķiedru plāksnes Nida Cietā, kā alternatīvu varat izmantot arī Nida Planfix Fresh ģipša špakteli.
[5] Pielietojums atbilstoši prasībām. Ja attiecībā uz biezumu un / vai kopējo blīvumu tiek izmantots cits izolācijas materiāls, nekā tas, kas minēts tehniskajā specifikācijā (Nida sausās apdares sistēmas - risinājumu katalogs), nepieciešams sazināties ar attiecīgo Siniat tehnisko konsultantu (detalizētas reģionu kartes pieejamas 1092.-1093. lpp.).
Patēriņa standartos nav ņemti vērā materiālie zaudējumi.

PIRMIE TIRGŪ
SAUSĀS BŪVES SISTĒMAS
MARĶĒTA ZĪME CE

Lūdzu, atrodiet mūsu kanālu Siniat Nida
YouTube

nida Siena

Ugunsizturības klase:	Maksimālā akustiskā izolācija:	Maksimālais būves augstums:	Būves svars 1m²:	Saistītā dokumenta numurs:
(R)EI60 (R)EI120	neattiecas	6500 mm	42,0-61,0 kg	ETA 15/0301

Ekspluatācijas īpašību deklarācija:
DoP/Wall System /0003/15.11.2016

SISTĒMAS:
250CC100

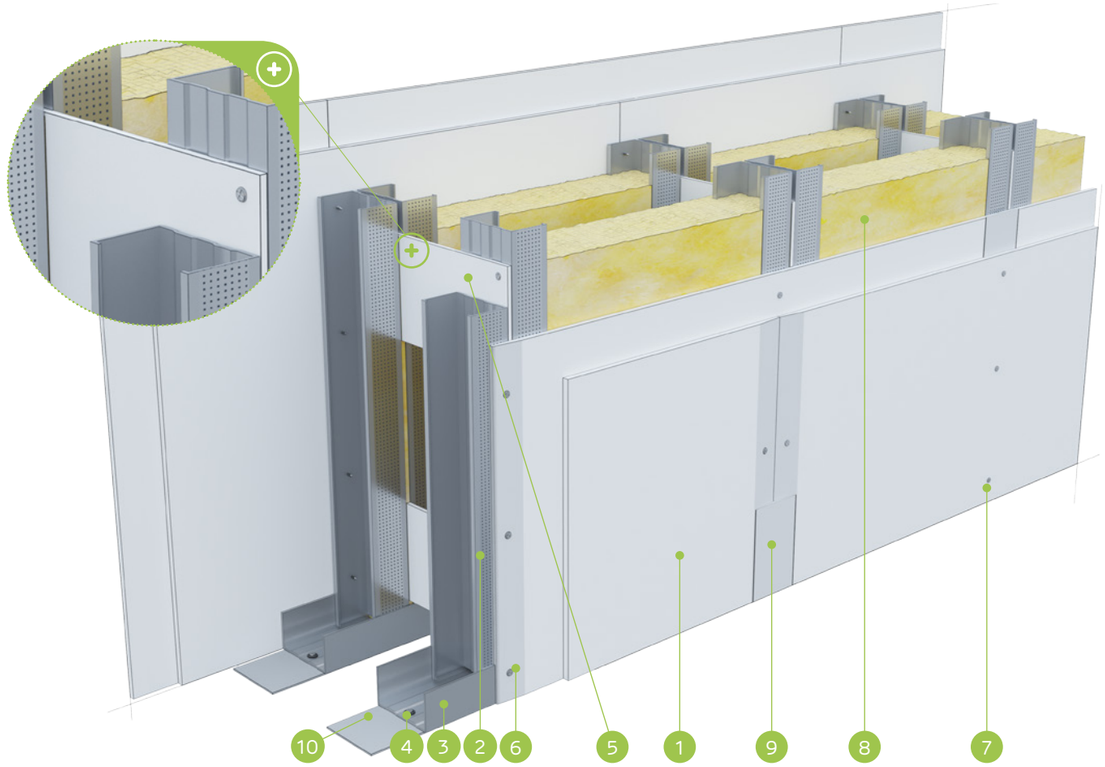

MATERIĀLI:

1. Ģipškartona plāksnes Nida
2. Profils Nida C 100 (dubultais)
3. Profils Nida U 100
4. Dībelis Nida
5. Savienotājs plāksnei ar augst. 300 mm, min. 2 gab. uz stabu (maks. attālums 1500 mm)
6. Pašurbjošās skrūves Nida 3,5 x 25 mm
7. Pašurbjošās skrūves Nida 3,5 x 35 mm
8. Izolācijas materiāls minerālvate
9. Šuve starp ģipškartona plāksnēm tiek veidota no Nida ģipša masas ar Nida šuvju līmlenti
10. Blīvējošā akustiskās izolācijas lente Nida, platums 95 mm

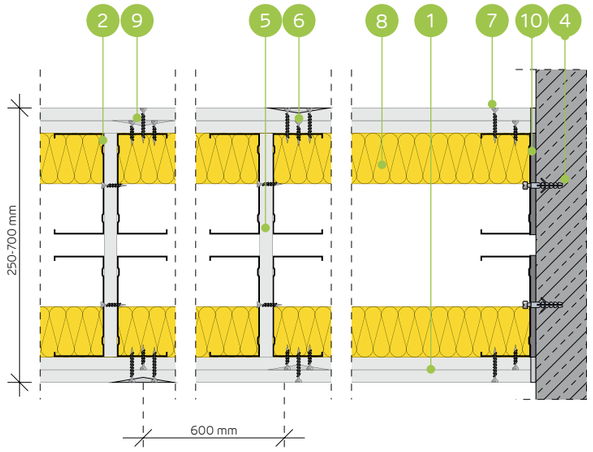

STARPSIENU SISTĒMA AR DUBULTO DIVRINDU NESOŠO NIDA C100 KONSTRUKCIJU (MONTĀŽAS SIENAS)

TEHNISKIE PARAMETRI

Sienas tips Nida Siena [2]	Režģa konstrukcija	Ģipša plākšņu apšuvums		Izolācijas materiāls				Maksimālais sienas augstums - h [1]	Akustiskā izolācija			Būves svars	Ugunsizturības klase	Izmantošanas kategorija	Īpašā sistēma
				Attiecībā uz skaņas izolāciju		Attiecībā uz ugunsreakciju		Ugunsreakcijas jomā							
	Nida	Nida	Biezums	[mm]	blīvums [kg/m³]	[mm]	blīvums [kg/m³]	[mm]	Rw [dB]	Ra1 [dB]	Ra2 [dB]	[kg]	[min.]	Klase ETAG 003	
250CC100/Expert	2xC100+2xC100	Expert	2x12,5	-	-	50	10,0	6500	-	-	-	42,0	(R)EI60	IV	-
250CC100/Ūdens [3]	2xC100+2xC100	Ūdens	2x12,5	-	-	50	10,0	6500	-	-	-	44,0	(R)EI60	IV	-
250CC100/Uguns+	2xC100+2xC100	Uguns Pluss	2x12,5	-	-	50	30,0	6500	-	-	-	50,0	(R)EI120	IV	-
250CC100/ŪdensUguns+	2xC100+2xC100	Ūdens Uguns Plusss	2x12,5	-	-	50	30,0	6500	-	-	-	50,0	(R)EI120	IV	-
250CC100/Cietā	2xC100+2xC100	Cietā	2x12,5	-	-	50	30,0	6500	-	-	-	61,0	(R)EI120	IV	●
250CC100/Hydro	2xC100+2xC100	Hydro	2x12,5	-	-	50	50,0	6500	-	-	-	53,0	(R)EI120	IV	●
250CC100/Klusā	2xC100+2xC100	Klusā	2x12,5	-	-	50	30,0	6500	-	-	-	61,0	(R)EI120	IV	-

[1] Maksimālais augstums saskaņā ar tehnisko atzinumu ITB 1060/11/R12NK.
[2] Eiropas tehniskais novērtējums ETA 15/0301. Augstāku prasību gadījumā attiecībā uz maksimālo augstumu ir atļauts veikt nesošās konstrukcijas sablīvēšanu līdz 400 mm un 300 mm.
[3] Telpās ar relatīvo gaisa mitrumu līdz 85 % stūra sekcijās pret intensīvu ūdens iedarbību ieteicams izmantot Nida Hydro ģipša šķiedru plāksnes (horizontālām un vertikālām virsmām vannas, dušas utt. zonās).
Siniat tehnoloģijas ugunsdrošo starpsienu sistēmas darbojas kā ugunsdrošas barjeras uguns iedarbības gadījumā abās pusēs.

MATERIĀLU PATĒRIŅŠ UZ 1 M² STARPSIENAS NIDA SIENA SISTĒMĀ

Materiāla nosaukums	Mērv.	Sistēmas tips Nida Siena						
		250CC100/ Expert	250CC100/ Ūdens	250CC100/ Uguns+	250CC100/ ŪdensUguns+	250CC100/ Cietā	250CC100/ Hydro	250CC100/ Klusā
		Materiāla patēriņš uz 1 m²						
Plāksne Nida Expert 12,5 mm	m²	4,0	-	-	-	-	-	-
Plāksne Nida Ūdens 12,5 mm	m²	-	4,0	-	-	-	-	-
Plāksne Nida Uguns Pluss 12,5 mm	m²	-	-	4,0	-	-	-	-
Plāksne Nida Ūdens Uguns Plusss 12,5 mm	m²	-	-	-	4,0	-	-	-
Plāksne Nida Cietā 12,5 mm	m²	-	-	-	-	4,0	-	-
Plāksne Nida Hydro 12,5 mm	m²	-	-	-	-	-	4,0	-
Plāksne Nida Klusā 12,5 mm	m²	-	-	-	-	-	-	4,0
Profils Nida C100	tek.m	7,2	7,2	7,2	7,2	7,2	7,2	7,2
Profils Nida U100	tek.m	1,4	1,4	1,4	1,4	1,4	1,4	1,4
Dībelis Nida	gab.	1,6	1,6	1,6	1,6	1,6	1,6	1,6
Pašurbjošās skrūves 3,5x9,5/11mm	gab.	12,0	12,0	12,0	12,0	12,0	12,0	12,0
Pašurbjošās skrūves Nida 3,5x25 mm	gab.	14,0	14,0	14,0	14,0	-	-	-
Pašurbjošās skrūves Nida 3,5x35 mm	gab.	24,0	24,0	24,0	24,0	-	-	-
Pašurbjošās skrūves Nida Cietā 35 (3,9x35 mm)	gab.	-	-	-	-	38,0	-	38,0
Pašurbjošās skrūves Nida Hydro C4 3,5x25 mm	gab.	-	-	-	-	-	14,0	-
Pašurbjošās skrūves Nida Hydro C4 3,5x41 mm	gab.	-	-	-	-	-	24,0	-
Līmlente šuvēm Nida	tek.m	2,8	2,8	2,8	2,8	2,8	2,8	2,8
Akustiskās izolācijas līmlente Nida	tek.m	2,4	2,4	2,4	2,4	2,4	2,4	2,4
Ģipša špaktele Nida Start	kg	1,2	1,2	1,2	1,2	-	-	1,2
Ģipša špaktele Nida Finisz	kg	0,2	0,2	0,2	0,2	-	-	0,2
Gatavā špakteļmasa Nida Hydromix [4]	kg	-	-	-	-	1,4	1,4	-
Minerālvate [5]	m²	2,0	2,0	2,0	2,0	2,0	2,0	2,0

[4] Izmantojot ģipša šķiedru plāksnes Nida Cietā, kā alternatīvu varat izmantot arī Nida Planfix Fresh ģipša špakteli.
[5] Pielietojums atbilstoši prasībām. Ja attiecībā uz biezumu un / vai kopējo blīvumu tiek izmantots cits izolācijas materiāls, nekā tas, kas minēts tehniskajā specifikācijā (Nida sausās apdares sistēmas - risinājumu katalogs), nepieciešams sazināties ar attiecīgo Siniat tehnisko konsultantu (detalizētas reģionu kartes pieejamas 1092.-1093. lpp.).
Patēriņa standartos nav ņemti vērā materiālie zaudējumi.

PIRMIE TIRGŪ SAUSĀS BŪVES SISTĒMAS MARĶĒTA ZĪME CE

Lūdzu, atrodiet mūsu kanālu Siniat Nida YouTube

nida Siena

Ugunsizturības klase:	Maksimālā akustiskā izolācija:	Maksimālais būves augstums:	Būves svars 1m²:	Saistītā dokumenta numurs:
(R)EI120	62 dB	6500 mm	60,0-65,0 kg	ETA 15/0301

Ekspluatācijas īpašību deklarācija:
DoP/Wall System /0003/15.11.2016

SISTĒMAS:
175C50; 225C75; 275C100; 175CC50; 225CC75; 275CC100

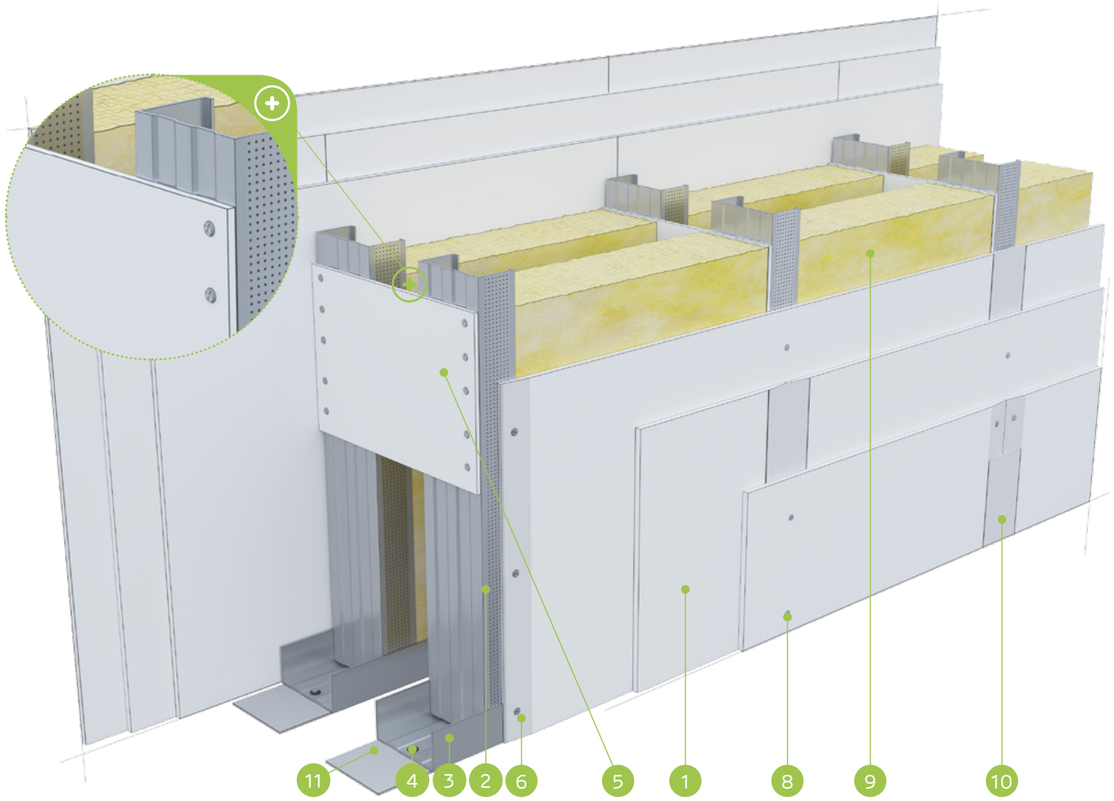

MATERIĀLI:

1. Ģipškartona plāksnes Nida
2. Profils Nida C 75
3. Profils Nida U 75
4. Dībelis Nida
5. Savienotājs plāksnei ar augst. 300 mm, min. 2 gab. uz stabu (maks. attālums 1500 mm)
6. Pašurbjošās skrūves Nida 3,5 x 25 mm
7. Pašurbjošās skrūves Nida 3,5 x 35 mm
8. Pašurbjošās skrūves Nida 3,5 x 55 mm
9. Izolācijas materiāls minerālvate
10. Šuve starp ģipškartona plāksnēm tiek veidota no Nida ģipša masas ar Nida šuvju līmlenti
11. Blīvējošā akustiskās izolācijas lente Nida, platums 70 mm

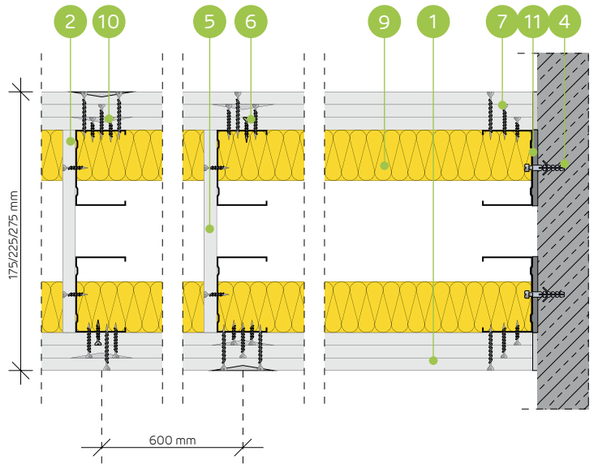

STARPSIENU SISTĒMA AR DUBULTO DIVRINDU VAI VIENU NESOŠO NIDA C50, C75, C100 KONSTRUKCIJU (MONTĀŽAS SIENAS)

TEHNISKIE PARAMETRI

Sienas tips Nida Siena [2]	Režģa konstrukcija	Ģipša plākšņu apšuvums		Izolācijas materiāls				Maksimālais sienas augstums - h [1]	Akustiskā izolācija			Būves svars	Ugunsizturības klase	Izmantošanas kategorija	Īpašā sistēma
				Attiecībā uz skaņas izolāciju		Attiecībā uz ugunsreakciju		Ugunsreakcijas jomā							
	Nida	Nida	Biezums	[mm]	blīvums [kg/m³]	[mm]	blīvums [kg/m³]	[mm]	Rw [dB]	Ra1 [dB]	Ra2 [dB]	[kg]	[min.]	Klase ETAG 003	
175C50/F tips Uguns	C50+C50	F tips Uguns	3x12,5	2x50	12,0	50	10,0	4500	60	58	54	60,0	(R)EI120	IV	-
225C75/F tips Uguns	C75+C75	F tips Uguns	3x12,5	2x50	12,0	50	10,0	6000	62	60	57	61,0	(R)EI120	IV	-
275C100/F tips Uguns	C100+C100	F tips Uguns	3x12,5	2x50	12,0	50	10,0	6500	62	60	57	61,0	(R)EI120	IV	-
175CC50/F tips Uguns	2xC50+2xC50	F tips Uguns	3x12,5	-	-	50	10,0	4750	-	-	-	63,0	(R)EI120	IV	-
225CC75/F tips Uguns	2xC75+2xC75	F tips Uguns	3x12,5	-	-	50	10,0	6500	-	-	-	64,0	(R)EI120	IV	-
275CC100/F tips Uguns	2xC100+2xC100	F tips Uguns	3x12,5	-	-	50	10,0	6500	-	-	-	65,0	(R)EI120	IV	-

[1] Maksimālais augstums saskaņā ar tehnisko atzinumu ITB 1060/11/R12NK.
[2] Eiropas tehniskais novērtējums ETA 15/0301. Augstāku prasību gadījumā attiecībā uz maksimālo augstumu ir atļauts veikt nesošās konstrukcijas sablīvēšanu līdz 400 mm un 300 mm.
Siniat tehnoloģijas ugunsdrošo starpsienu sistēmas darbojas kā ugunsdrošas barjeras uguns iedarbības gadījumā abās pusēs.

MATERIĀLU PATĒRIŅŠ UZ 1 M² STARPSIENAS NIDA SIENA SISTĒMĀ

Materiāla nosaukums	Mērv.	Sistēmas tips Nida Siena					
		175C50/F tips Uguns	225C75/F tips Uguns	275C100/F tips Uguns	175CC50/F tips Uguns	225CC75/F tips Uguns	275CC100/F tips Uguns
		Materiāla patēriņš uz 1 m²					
Plāksne Nida Uguns F tips 12,5 mm	m²	6,0	6,0	6,0	6,0	6,0	6,0
Profils Nida C50, C75, C100	tek.m	3,6	3,6	3,6	7,2	7,2	7,2
Profils Nida U50, U75, U100	tek.m	1,4	1,4	1,4	1,4	1,4	1,4
Dībelis Nida	gab.	1,6	1,6	1,6	1,6	1,6	1,6
Pašurbjošās skrūves 3,5x9,5/11mm	gab.	-	-	-	12,0	12,0	12,0
Pašurbjošās skrūves Nida 3,5x25 mm	gab.	14,0	14,0	14,0	14,0	14,0	14,0
Pašurbjošās skrūves Nida 3,5x35 mm	gab.	8,0	8,0	8,0	8,0	8,0	8,0
Pašurbjošās skrūves Nida 3,5x55 mm	gab.	24,0	24,0	24,0	24,0	24,0	24,0
Līmlente šuvēm Nida	tek.m	2,8	2,8	2,8	2,8	2,8	2,8
Akustiskās izolācijas līmlente Nida	tek.m	2,2	2,2	2,2	2,2	2,2	2,2
Ģipša špaktele Nida Start	kg	1,8	1,8	1,8	1,8	1,8	1,8
Ģipša špaktele Nida Finisz	kg	0,2	0,2	0,2	0,2	0,2	0,2
Minerālvate [3]	m²	2,0	2,0	2,0	2,0	2,0	2,0

[3] Pielietojums atbilstoši prasībām. Ja attiecībā uz biezumu un / vai kopējo blīvumu tiek izmantots cits izolācijas materiāls, nekā tas, kas minēts tehniskajā specifikācijā (Nida sausās apdares sistēmas - risinājumu katalogs), nepieciešams sazināties ar attiecīgo Siniat tehnisko konsultantu (detalizētas reģionu kartes pieejamas 1092.-1093. lpp.).
Patēriņa standartos nav ņemti vērā materiālie zaudējumi.

PIRMIE TIRGŪ
SAUSĀS BŪVES SISTĒMAS
MARĶĒTA ZĪME CE

Lūdzu, atrodiet mūsu kanālu Siniat Nida
YouTube

STARPSIENAS

nida Siena

Ugunsizturības klase:	Maksimālā akustiskā izolācija:	Maksimālais būves augstums:	Būves svars 1m²:	Saistītā dokumenta numurs:
neattiecas	neattiecas	7000 mm	28,0-33,0 kg	ETA 15/0301

Ekspluatācijas īpašību deklarācija:
DoP/Wall System /0003/15.11.2016

SISTĒMAS:

150C50/LS; 200C75/LS; 250C100/LS; 150CC50/LS; 200CC75/LS; 250CC100/LS

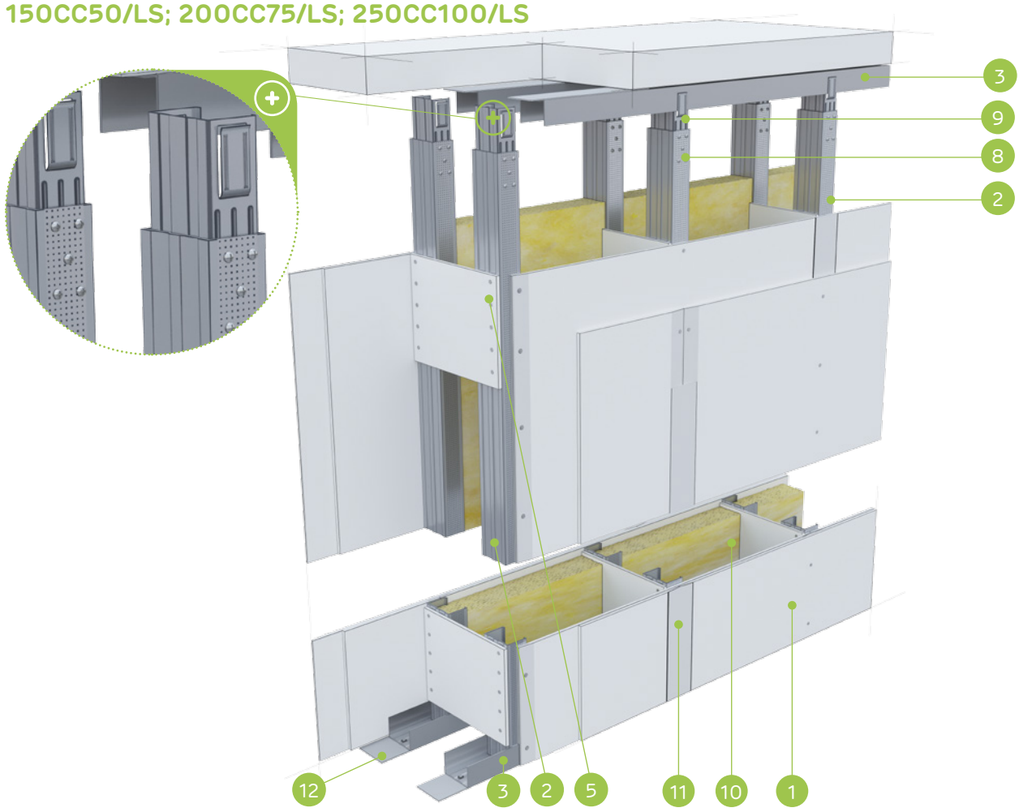

MATERIĀLI:

1. Ģipškartona plāksnes Nida
2. Profils Nida C 50, C 75, C 100
3. Profils Nida U 50, U 75, U 100
4. Dībelis Nida
5. Savienotājs plāksnei ar augst. 300 mm, min. 2 gab. uz stabu (maks. attālums 1500 mm)
6. Pašurbjošās skrūves Nida 3,5 x 25 mm
7. Pašurbjošās skrūves Nida 3,5 x 35 mm
8. Pašurbjošās skrūves Nida 3,5 x 9,5/11 mm
9. Stabilizējošais savienotājs Nida LS 50, LS 75, LS 100
10. Izolācijas materiāls minerālvate
11. Šuve starp ģipškartona plāksnēm tiek veidota no Nida ģipša masas ar Nida šuvju līmlenti
12. Blīvējošā akustiskās izolācijas lente Nida

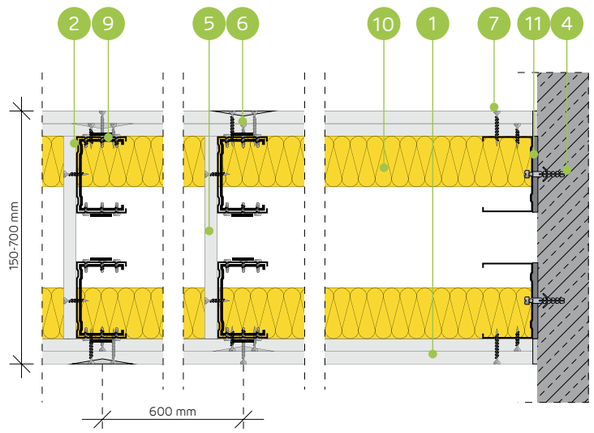

STARPSIENU SISTĒMA AR NEPILNU PLĀKŠŅU APDARI AR VIENU DIVRINDU VAI DUBULTO NESOŠO NIDA C50, C75, C100 (MONTĀŽAS SIENAS - NIDA LS) KONSTRUKCIJU

TEHNISKIE PARAMETRI

Sienas tips Nida Siena [2]	Režģa konstrukcija	Ģipša plāksņu apšuvums		Izolācijas materiāls				Maksimālais sienas augstums - h [1]	Akustiskā izolācija			Būves svars	Ugunsizturības klase	Izmantošanas kategorija	Īpašā sistēma
				Attiecībā uz skaņas izolāciju		Attiecībā uz ugunsreakciju		Ugunsreakcijas jomā							
	Nida	Nida	Biezums	[mm]	blīvums [kg/m³]	[mm]	blīvums [kg/m³]	[mm]	Rw [dB]	Ra1 [dB]	Ra2 [dB]	[kg]	[min.]	Klase ETAG 003	
150C50/LS/Expert	C50+C50	Expert	2x12,5	2x50	10,0	-	-	4500	-	-	-	28,0	-	IV	-
200C75/LS/Expert	C75+C75	Expert	2x12,5	2x75	10,0	-	-	6000	-	-	-	29,0	-	IV	-
250C100/LS/Expert	C100+C100	Expert	2x12,5	2x100	10,0	-	-	6500	-	-	-	30,0	-	IV	-
150CC50/LS/Expert	2xC50+2xC50	Expert	2x12,5	2x50	10,0	-	-	4750	-	-	-	31,0	-	IV	-
200CC75/LS/Expert	2xC75+2xC75	Expert	2x12,5	2x75	10,0	-	-	6500	-	-	-	32,0	-	IV	-
250CC100/LS/Expert	2xC100+2xC100	Expert	2x12,5	2x100	10,0	-	-	7000	-	-	-	33,0	-	IV	-

[1] Maksimālais augstums saskaņā ar tehnisko atzinumu ITB 1060/11/R12NK; ITB 1060/12/R42NK.
[2] Eiropas tehniskais novērtējums ETA 15/0301.

MATERIĀLU PATĒRIŅŠ UZ 1 M² STARPSIENAS NIDA SIENA SISTĒMĀ

Materiāla nosaukums	Mērv.	Sistēmas tips Nida Siena					
		150C50/LS/Expert	200C75/LS/Expert	250C100/LS/ Expert	150CC50/LS/ Expert	200CC75/LS/ Expert	250CC100/LS/ Expert
		Materiāla patēriņš uz 1 m²					
Plāksne Nida Expert 12,5 mm	m²	3,0	3,0	3,0	3,0	3,0	3,0
Profils Nida C50	tek.m	3,6	-	-	7,2	-	-
Profils Nida C75	tek.m	-	3,6	-	-	7,2	-
Profils Nida C100	tek.m	-	-	3,6	-	-	7,2
Profils Nida U50	tek.m	1,4	-	-	1,4	-	-
Profils Nida U75	tek.m	-	1,4	-	-	1,4	-
Profils Nida U100	tek.m	-	-	1,4	-	-	1,4
Stabilizējošais savienotājs Nida LS50	gab.	0,8	-	-	1,6	-	-
Stabilizējošais savienotājs Nida LS75	gab.	-	0,8	-	-	1,6	-
Stabilizējošais savienotājs Nida LS100	gab.	-	-	0,8	-	-	1,6
Dībelis Nida	gab.	0,9	0,9	0,9	0,9	0,9	0,9
Pašurbjošās skrūves 3,5x9,5/11mm	gab.	8,0	8,0	8,0	28,0	28,0	28,0
Pašurbjošās skrūves Nida 3,5x25 mm	gab.	6,0	6,0	6,0	6,0	6,0	6,0
Pašurbjošās skrūves Nida 3,5x35 mm	gab.	18,0	18,0	18,0	18,0	18,0	18,0
Līmlente šuvēm Nida	tek.m	2,1	2,1	2,1	2,1	2,1	2,1
Akustiskās izolācijas līmlente Nida	tek.m	1,1	1,1	1,1	1,1	1,1	1,1
Ģipša špaktele Nida Start	kg	0,9	0,9	0,9	0,9	0,9	0,9
Ģipša špaktele Nida Finisz	kg	0,15	0,15	0,15	0,15	0,15	0,15
Minerālvate [3]	m²	0,75 (1,0) [4]	0,75 (1,0) [4]	0,75 (1,0) [4]	0,75 (1,0) [4]	0,75 (1,0) [4]	0,75 (1,0) [4]

[3] Pielietojums atbilstoši prasībām. Ja attiecībā uz biezumu un / vai kopējo blīvumu tiek izmantots cits izolācijas materiāls, nekā tas, kas minēts tehniskajā specifikācijā (Nida sausās apdares sistēmas - risinājumu katalogs), nepieciešams sazināties ar attiecīgo Siniat tehnisko konsultantu (detalizētas reģionu kartes pieejamas 1092.-1093. lpp.).
[4] Pēc izvēles izmantojiet izolāciju uz visas sienas virsmas.
Patēriņa standartos nav ņemti vērā materiālie zaudējumi.

PIRMIE TIRGŪ SAUSĀS BŪVES SISTĒMAS MARĶĒTA ZĪME CE

Atklājiet Nida LS plāksnes iespējas
– apmeklējiet www.siniat.lv un lejupielādējiet brošūras!

nida Siena

NIDA SIENA SISTĒMAS MAKSIMĀLĀ AUGSTUMA ATLASES TABULAS, IZMANTOJOT ATSTARPJU SABLĪVĒJUMU UN / VAI NESOŠĀS KONSTRUKCIJAS NIDA C50, C75, C100 DUBULTOŠANU BEZ UGUNSIZTURĪBAS (KONSTRUKCIJA DIVRINDU SISTĒMĀ - MONTĀŽAS SIENAS)

TEHNISKIE PARAMETRI

Sistēmas nosaukums Nida Siena	Nida plākšņu kārtu skaits	Nida konstrukcijas tips		Maksimālais sienas augstums - h [1]		ETAG 003
		Nida profila tips	Nida profilu aksiālais atstatums	1 [2]	2 [3]	
	[mm]		[mm]	[mm]	[mm]	
150C50	2x12,5	C50+C50	600	4500	4000	IV
150C50-400	2x12,5	C50+C50	400	4750	4250	IV
150C50-300	2x12,5	C50+C50	300	4990	4460	IV
150CC50	2x12,5	2xC50+2xC50	600	4750	4250	IV
150CC50-400	2x12,5	2xC50+2xC50	400	5000	4500	IV
150CC50-300	2x12,5	2xC50+2xC50	300	5250	4730	IV
200C75	2x12,5	C75+C75	600	6000	5500	IV
200C75-400	2x12,5	C75+C75	400	6250	6000	IV
200C75-300	2x12,5	C75+C75	300	6560	6300	IV
200CC75	2x12,5	2xC75+2xC75	600	6500	6150	IV
200CC75-400	2x12,5	2xC75+2xC75	400	6750	6250	IV
200CC75-300	2x12,5	2xC75+2xC75	300	7020	6500	IV
250C100	2x12,5	C100+C100	600	6500	6000	IV
250C100-400	2x12,5	C100+C100	400	7000	6500	IV
250C100-300	2x12,5	C100+C100	300	7280	6760	IV
250CC100	2x12,5	2xC100+2xC100	600	7000	6500	IV
250CC100-400	2x12,5	2xC100+2xC100	400	7250	6750	IV
250CC100-300	2x12,5	2xC100+2xC100	300	7470	6950	IV

[1] Tehniskais atzinums ITB 1060/11/R12NK.
[2] Joma 1 - ietver telpu sienas, kurās uzturas maz cilvēku, piemēram, istabas dzīvokļos, viesnīcās, slimnīcās un citas līdzīgi izmantojamas telpas.
[3] Joma 2 - ietver telpu sienas, kurās uzturas daudzi cilvēku, piemēram, lielas konferenču zāles, skolas klases, auditorijas un citas līdzīgi izmantojamas telpas.

nida Siena

NIDA SIENA SISTĒMAS MAKSIMĀLĀ AUGSTUMA ATLASES TABULAS, IZMANTOJOT ATSTARPJU SABLĪVĒJUMU UN / VAI NESOŠĀS KONSTRUKCIJAS NIDA C50, C75, C100 DUBULTOŠANU BEZ UGUNSIZTURĪBAS (KONSTRUKCIJA DIVRINDU SISTĒMĀ - MONTĀŽAS SIENAS)

TEHNISKIE PARAMETRI

Sistēmas nosaukums Nida Siena	Nida plākšņu kārtu skaits	Nida konstrukcijas tips		Maksimālais sienas augstums - h [1]		ETAG 003
		Nida profila tips	Nida profilu aksiālais atstatums	1 [2]	2 [3]	
	[mm]		[mm]	[mm]	[mm]	
175C50	3x12,5	C50+C50	600	4500	4000	IV
175C50-400	3x12,5	C50+C50	400	4750	4250	IV
175C50-300	3x12,5	C50+C50	300	4990	4460	IV
175CC50	3x12,5	2xC50+2xC50	600	4750	4250	IV
175CC50-400	3x12,5	2xC50+2xC50	400	5000	4500	IV
175CC50-300	3x12,5	2xC50+2xC50	300	5250	4730	IV
225C75	3x12,5	C75+C75	600	6000	5500	IV
225C75-400	3x12,5	C75+C75	400	6250	6000	IV
225C75-300	3x12,5	C75+C75	300	6560	6300	IV
225CC75	3x12,5	2xC75+2xC75	600	6500	6150	IV
225CC75-400	3x12,5	2xC75+2xC75	400	6750	6250	IV
225CC75-300	3x12,5	2xC75+2xC75	300	7020	6500	IV
275C100	3x12,5	C100+C100	600	6500	6000	IV
275C100-400	3x12,5	C100+C100	400	7000	6500	IV
275C100-300	3x12,5	C100+C100	300	7280	6760	IV
275CC100	3x12,5	2xC100+2xC100	600	7000	6500	IV
275CC100-400	3x12,5	2xC100+2xC100	400	7250	6750	IV
275CC100-300	3x12,5	2xC100+2xC100	300	7470	6950	IV

[1] Tehniskais atzinums ITB 1060/11/R12NK.
[2] Joma 1 - ietver telpu sienas, kurās uzturas maz cilvēku, piemēram, istabas dzīvokļos, viesnīcās, slimnīcās un citas līdzīgi izmantojamas telpas.
[3] Joma 2 - ietver telpu sienas, kurās uzturas daudzi cilvēku, piemēram, lielas konferenču zāles, skolas klases, auditorijas un citas līdzīgi izmantojamas telpas.

PIRMIE TIRGŪ SAUSĀS BŪVES SISTĒMAS MARĶĒTA ZĪME CE

Lūdzu, atrodiet mūsu kanālu Siniat Nida YouTube

nida Siena

Ugunsizturības klase:	Maksimālā akustiskā izolācija:	Maksimālais būves augstums:	Būves svars 1m²:	Saistītā dokumenta numurs:
(R)EI60 (R)EI120	59 dB	3000 mm	37,0-56,0 kg	ETA 15/0301

Ekspluatācijas īpašību deklarācija:
DoP/Wall System /0005/15.11.2016

SISTĒMAS:
S125/2

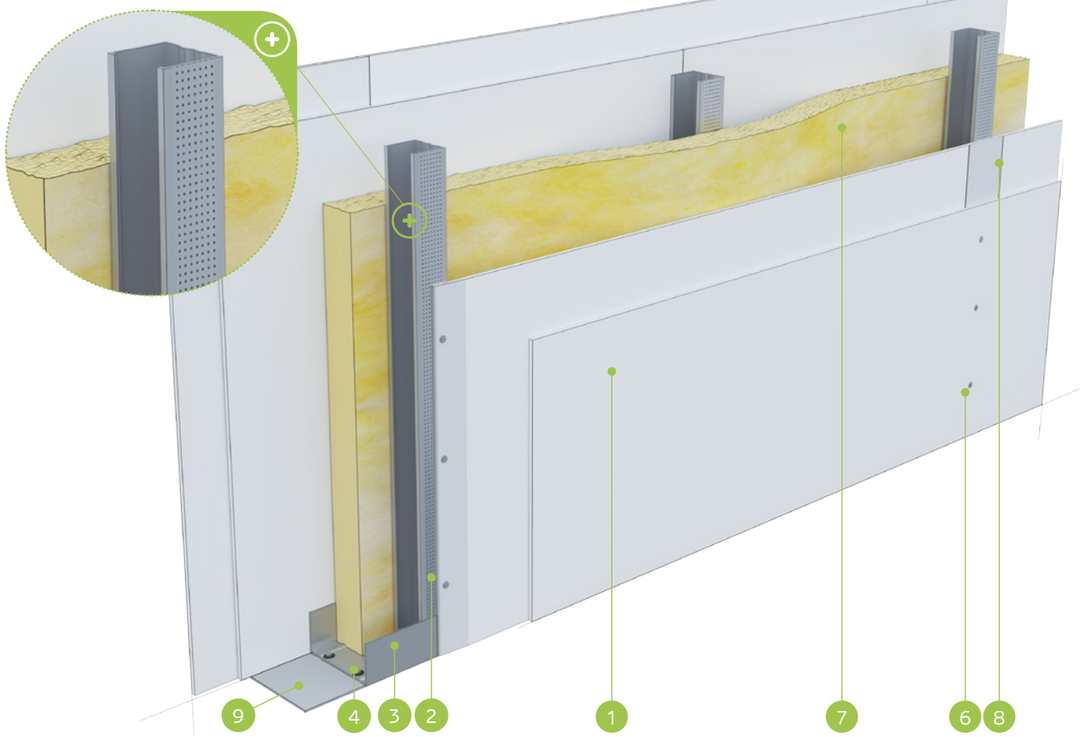

MATERIĀLI:

1. Ģipškartona plāksnes Nida
2. Profils Nida C 50
3. Profils Nida U 75
4. Dībelis Nida
5. Pašurbjošās skrūves Nida 3,5 x 25 mm
6. Pašurbjošās skrūves Nida 3,5 x 35 mm
7. Izolācijas materiāls minerālvate
8. Šuve starp ģipškartona plāksnēm tiek veidota no Nida ģipša masas ar Nida šuvju līmlenti
9. Blīvējošā akustiskās izolācijas lente Nida, platums 70 mm

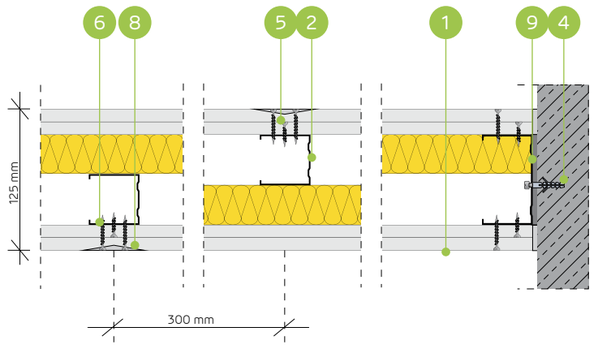

AKUSTISKĀ STARPSIENU SISTĒMA AR NESOŠO NIDA C50 KONSTRUKCIJU (KONSTRUKCIJAS IZKĀRTOJUMS AR 25 MM NOBĪDI)

TEHNISKIE PARAMETRI

Sienas tips Nida Siena [2]	Režģa konstrukcija	Ģipša plākšņu apšuvums		Izolācijas materiāls				Maksimālais sienas augstums - h [1]	Akustiskā izolācija			Būves svars	Ugunsizturības klase	Izmantošanas kategorija	Īpašā sistēma
				Attiecībā uz skaņas izolāciju		Attiecībā uz ugunsreakciju		Ugunsreakcijas jomā							
	Nida	Nida	Biezums	[mm]	blīvums [kg/m³]	[mm]	blīvums [kg/m³]	[mm]	Rw [dB]	Ra1 [dB]	Ra2 [dB]	[kg]	[min.]	Klase ETAG 003	
S125/2/Expert	C50	Expert	2x12,5	50	12,0	50	10,0	3000	58	55	50	37,0	(R)EI60	III	-
S125/2/Ūdens [3]	C50	Ūdens	2x12,5	50	12,0	50	10,0	3000	58	55	50	39,0	(R)EI60	III	-
S125/2/Uguns+	C50	Uguns Pluss	2x12,5	50	12,0	50	30,0	3000	59	56	53	45,0	(R)EI120	III	-
S125/2/ŪdensUguns+	C50	Ūdens Uguns Plusss	2x12,5	50	12,0	50	30,0	3000	59	56	53	45,0	(R)EI120	III	-
S125/2/Cietā	C50	Cietā	2x12,5	50	12,0	50	30,0	3000	59	56	53	56,0	(R)EI120	III	●
S125/2/Hydro	C50	Hydro	2x12,5	50	12,0	50	50,0	3000	59	56	53	48,0	(R)EI120	III	●
S125/2/Klusā	C50	Klusā	2x12,5	50	12,0	50	30,0	3000	59	56	53	56,0	(R)EI120	III	-

[1] Maksimālais augstums saskaņā ar tehnisko atzinumu ITB 1060/11/R12NK.
[2] Eiropas tehniskais novērtējums ETA 15/0301. Augstāku prasību gadījumā attiecībā uz maksimālo augstumu ir atļauts veikt nesošās konstrukcijas sablīvēšanu līdz 400 mm un 300 mm.
[3] Telpās ar relatīvo gaisa mitrumu līdz 85 % stūra sekcijās pret intensīvu ūdens iedarbību ieteicams izmantot Nida Hydro ģipša šķiedru plāksnes (horizontālām un vertikālām virsmām vannas, dušas utt. zonās).
Siniat tehnoloģijas ugunsdrošo starpsienu sistēmas darbojas kā ugunsdrošas barjeras uguns iedarbības gadījumā abās pusēs.

MATERIĀLU PATĒRIŅŠ UZ 1 M² STARPSIENAS NIDA SIENA SISTĒMĀ

Materiāla nosaukums	Mērv.	Sistēmas tips Nida Siena						
		S125/2/Expert	S125/2/Ūdens	S125/2/Uguns+	S125/2/ ŪdensUguns+	S125/2/Cietā	S125/2/Hydro	S125/2/Klusā
		Materiāla patēriņš uz 1 m²						
Plāksne Nida Expert 12,5 mm	m²	4,0	-	-	-	-	-	-
Plāksne Nida Ūdens 12,5 mm	m²	-	4,0	-	-	-	-	-
Plāksne Nida Uguns Pluss 12,5 mm	m²	-	-	4,0	-	-	-	-
Plāksne Nida Ūdens Uguns Plusss 12,5 mm	m²	-	-	-	4,0	-	-	-
Plāksne Nida Cietā 12,5 mm	m²	-	-	-	-	4,0	-	-
Plāksne Nida Hydro 12,5 mm	m²	-	-	-	-	-	4,0	-
Plāksne Nida Klusā 12,5 mm	m²	-	-	-	-	-	-	4,0
Profils Nida C50	tek.m	3,6	3,6	3,6	3,6	3,6	3,6	3,6
Profils Nida U75	tek.m	0,7	0,7	0,7	0,7	0,7	0,7	0,7
Dībelis Nida	gab.	0,9	0,9	0,9	0,9	0,9	0,9	0,9
Pašurbjošās skrūves Nida 3,5x25 mm	gab.	8,0	8,0	8,0	8,0	-	-	-
Pašurbjošās skrūves Nida 3,5x35 mm	gab.	24,0	24,0	24,0	24,0	-	-	-
Pašurbjošās skrūves Nida Cietā 35 (3,9x35 mm)	gab.	-	-	-	-	32,0	-	32,0
Pašurbjošās skrūves Nida Hydro C4 3,5x25 mm	gab.	-	-	-	-	-	8,0	-
Pašurbjošās skrūves Nida Hydro C4 3,5x41 mm	gab.	-	-	-	-	-	24,0	-
Līmlente šuvēm Nida	tek.m	2,8	2,8	2,8	2,8	2,8	2,8	2,8
Akustiskās izolācijas līmlente Nida	tek.m	1,1	1,1	1,1	1,1	1,1	1,1	1,1
Ģipša špaktele Nida Start	kg	1,2	1,2	1,2	1,2	-	-	1,2
Ģipša špaktele Nida Finisz	kg	0,2	0,2	0,2	0,2	-	-	0,2
Gatavā špaktelmasa Nida Hydromix [4]	kg	-	-	-	-	1,4	1,4	-
Minerālvate [5]	m²	1,0	1,0	1,0	1,0	1,0	1,0	1,0

[4] Izmantojot ģipša šķiedru plāksnes Nida Cietā, kā alternatīvu varat izmantot arī Nida Planfix Fresh ģipša špakteli.
[5] Pielietojums atbilstoši prasībām. Ja attiecībā uz biezumu un / vai kopējo blīvumu tiek izmantots cits izolācijas materiāls, nekā tas, kas minēts tehniskajā specifikācijā (Nida sausās apdares sistēmas - risinājumu katalogs), nepieciešams sazināties ar attiecīgo Siniat tehnisko konsultantu (detalizētas reģionu kartes pieejamas 1092.-1093. lpp.).
Patēriņa standartos nav ņemti vērā materiālie zaudējumi.

PIRMIE TIRGŪ
SAUSĀS BŪVES SISTĒMAS
MARĶĒTA ZĪME CE

Lūdzu, atrodiet mūsu kanālu Siniat Nida
YouTube

nida Siena

Ugunsizturības klase:	Maksimālā akustiskā izolācija:	Maksimālais būves augstums:	Būves svars 1m²:	Saistītā dokumenta numurs:
(R)EI60 (R)EI120	neattiecas	3500 mm	39,0-58,0 kg	ETA 15/0301

Ekspluatācijas īpašību deklarācija:
DoP/Wall System /0005/15.11.2016

SISTĒMAS:
SS125/2

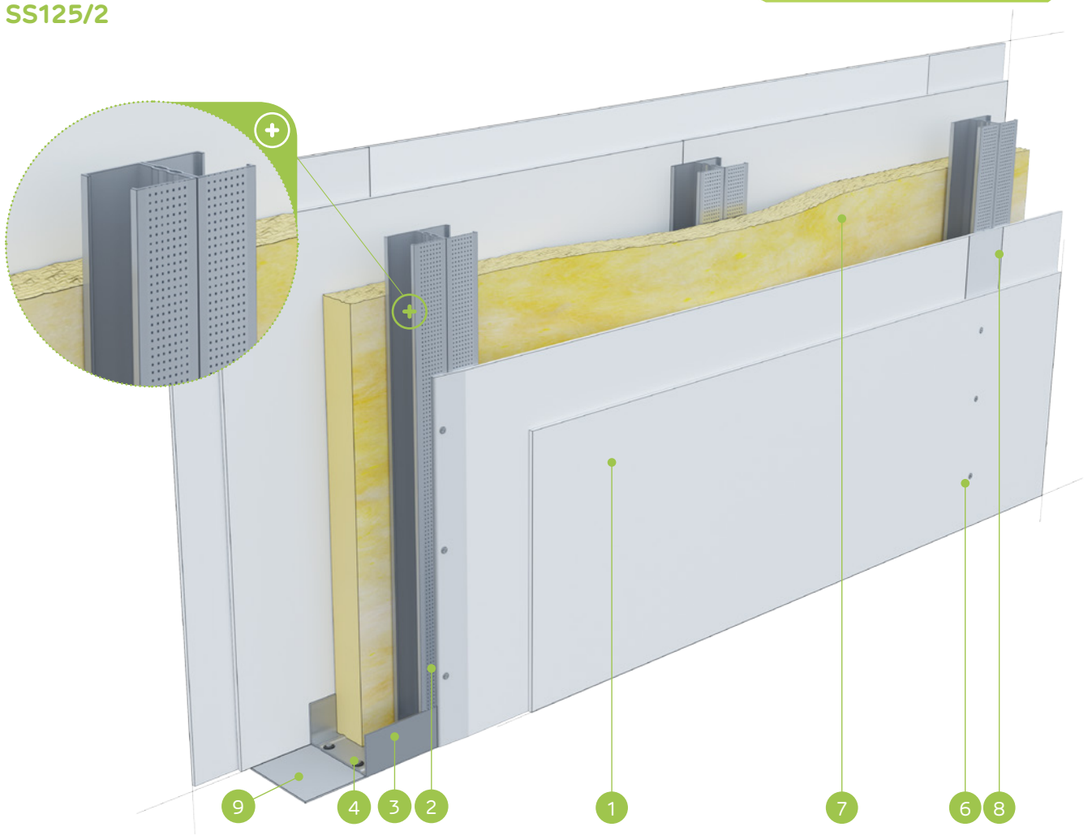

MATERIĀLI:

1. Ģipškartona plāksnes Nida
2. Profils Nida C 50 (dubultais)
3. Profils Nida U 75
4. Dībelis Nida
5. Pašurbjošās skrūves Nida 3,5 x 25 mm
6. Pašurbjošās skrūves Nida 3,5 x 35 mm
7. Izolācijas materiāls minerālvate
8. Šuve starp ģipškartona plāksnēm tiek veidota no Nida ģipša masas ar Nida šuvju līmlenti
9. Blīvējošā akustiskās izolācijas lente Nida, platums 70 mm

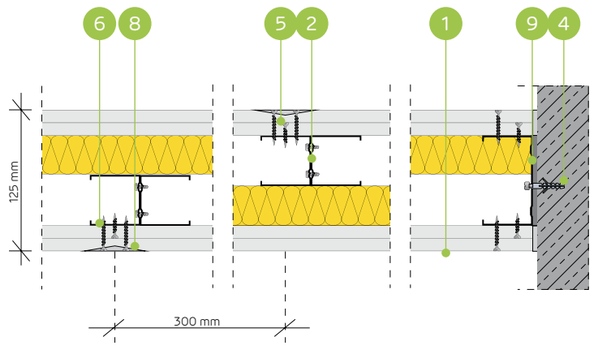

AKUSTISKĀ STARPSIENU SISTĒMA AR DUBULTO NESOŠO NIDA C50 KONSTRUKCIJU (KONSTRUKCIJAS IZKĀRTOJUMS AR 25 MM NOBĪDI)

TEHNISKIE PARAMETRI

Sienas tips Nida Siena [2]	Režģa konstrukcija	Ģipša plākšņu apšuvums		Izolācijas materiāls				Maksimālais sienas augstums - h [1]	Akustiskā izolācija			Būves svars	Ugunsizturības klase	Izmantošanas kategorija	Īpašā sistēma
				Attiecībā uz skaņas izolāciju		Attiecībā uz ugunsreakciju		Ugunsreakcijas jomā							
	Nida	Nida	Biezums	[mm]	blīvums [kg/m³]	[mm]	blīvums [kg/m³]	[mm]	Rw [dB]	Ra1 [dB]	Ra2 [dB]	[kg]	[min.]	Klase ETAG 003	
SS125/2/Expert	2xC50	Expert	2x12,5	-	-	50	10,0	3500	-	-	-	39,0	(R)EI60	III	-
SS125/2/Ūdens [3]	2xC50	Ūdens	2x12,5	-	-	50	10,0	3500	-	-	-	42,0	(R)EI60	III	-
SS125/2/Uguns+	2xC50	Uguns Pluss	2x12,5	-	-	50	30,0	3500	-	-	-	47,0	(R)EI120	III	-
SS125/2/ŪdensUguns+	2xC50	Ūdens Uguns Plusss	2x12,5	-	-	50	30,0	3500	-	-	-	47,0	(R)EI120	III	-
SS125/2/Cietā	2xC50	Cietā	2x12,5	-	-	50	30,0	3500	-	-	-	58,0	(R)EI120	III	●
SS125/2/Hydro	2xC50	Hydro	2x12,5	-	-	50	50,0	3500	-	-	-	50,0	(R)EI120	III	●
SS125/2/Klusā	2xC50	Klusā	2x12,5	-	-	50	30,0	3500	-	-	-	58,0	(R)EI120	III	-

[1] Maksimālais augstums saskaņā ar tehnisko atzinumu ITB 1060/11/R12NK.
[2] Eiropas tehniskais novērtējums ETA 15/0301. Augstāku prasību gadījumā attiecībā uz maksimālo augstumu ir atļauts veikt nesošās konstrukcijas sablīvēšanu līdz 400 mm un 300 mm.
[3] Telpās ar relatīvo gaisa mitrumu līdz 85 % stūra sekcijās pret intensīvu ūdens iedarbību ieteicams izmantot Nida Hydro ģipša šķiedru plāksnes (horizontālām un vertikālām virsmām vannas, dušas utt. zonās).
Siniat tehnoloģijas ugunsdrošo starpsienu sistēmas darbojas kā ugunsdrošas barjeras uguns iedarbības gadījumā abās pusēs.

MATERIĀLU PATĒRIŅŠ UZ 1 M² STARPSIENAS NIDA SIENA SISTĒMĀ

Materiāla nosaukums	Mērv.	Sistēmas tips Nida Siena						
		SS125/2/Expert	SS125/2/Ūdens	SS125/2/ Uguns+	SS125/2/ ŪdensUguns+	SS125/2/Cietā	SS125/2/Hydro	SS125/2/Klusā
		Materiāla patēriņš uz 1 m²						
Plāksne Nida Expert 12,5 mm	m²	4,0	-	-	-	-	-	-
Plāksne Nida Ūdens 12,5 mm	m²	-	4,0	-	-	-	-	-
Plāksne Nida Uguns Pluss 12,5 mm	m²	-	-	4,0	-	-	-	-
Plāksne Nida Ūdens Uguns Plusss 12,5 mm	m²	-	-	-	4,0	-	-	-
Plāksne Nida Cietā 12,5 mm	m²	-	-	-	-	4,0	-	-
Plāksne Nida Hydro 12,5 mm	m²	-	-	-	-	-	4,0	-
Plāksne Nida Klusā 12,5 mm	m²	-	-	-	-	-	-	4,0
Profils Nida C50	tek.m	7,2	7,2	7,2	7,2	7,2	7,2	7,2
Profils Nida U75	tek.m	0,7	0,7	0,7	0,7	0,7	0,7	0,7
Dībelis Nida	gab.	0,9	0,9	0,9	0,9	0,9	0,9	0,9
Pašurbjošās skrūves 3,5x9,5/11mm	gab.	12,0	12,0	12,0	12,0	12,0	12,0	12,0
Pašurbjošās skrūves Nida 3,5x25 mm	gab.	8,0	8,0	8,0	8,0	-	-	-
Pašurbjošās skrūves Nida 3,5x35 mm	gab.	24,0	24,0	24,0	24,0	-	-	-
Pašurbjošās skrūves Nida Cietā 35 (3,9x35 mm)	gab.	-	-	-	-	32,0	-	32,0
Pašurbjošās skrūves Nida Hydro C4 3,5x25 mm	gab.	-	-	-	-	-	8,0	-
Pašurbjošās skrūves Nida Hydro C4 3,5x41 mm	gab.	-	-	-	-	-	24,0	-
Līmlente šuvēm Nida	tek.m	2,8	2,8	2,8	2,8	2,8	2,8	2,8
Akustiskās izolācijas līmlente Nida	tek.m	1,1	1,1	1,1	1,1	1,1	1,1	1,1
Ģipša špaktele Nida Start	kg	1,2	1,2	1,2	1,2	-	-	1,2
Ģipša špaktele Nida Finisz	kg	0,2	0,2	0,2	0,2	-	-	0,2
Gatavā špaktelmasa Nida Hydromix [4]	kg	-	-	-	-	1,4	1,4	-
Minerālvate [5]	m²	1,0	1,0	1,0	1,0	1,0	1,0	1,0

[4] Izmantojot ģipša šķiedru plāksnes Nida Cietā, kā alternatīvu varat izmantot arī Nida Planfix Fresh ģipša špakteli.
[5] Pielietojums atbilstoši prasībām. Ja attiecībā uz biezumu un / vai kopējo blīvumu tiek izmantots cits izolācijas materiāls, nekā tas, kas minēts tehniskajā specifikācijā (Nida sausās apdares sistēmas - risinājumu katalogs), nepieciešams sazināties ar attiecīgo Siniat tehnisko konsultantu (detalizētas reģionu kartes pieejamas 1092.-1093. lpp.).
Patēriņa standartos nav ņemti vērā materiālie zaudējumi.

PIRMIE TIRGŪ
SAUSĀS BŪVES SISTĒMAS
MARĶĒTA ZĪME CE

Lūdzu, atrodiet mūsu kanālu Siniat Nida
YouTube

nida Siena

Ugunsizturības klase:	Maksimālā akustiskā izolācija:	Maksimālais būves augstums:	Būves svars 1m²:	Saistītā dokumenta numurs:
(R)EI60 (R)EI120	59 dB	4100 mm	37,0-56,0 kg	ETA 15/0301

Ekspluatācijas īpašību deklarācija:
DoP/Wall System /0005/15.11.2016

SISTĒMAS:
S150/2

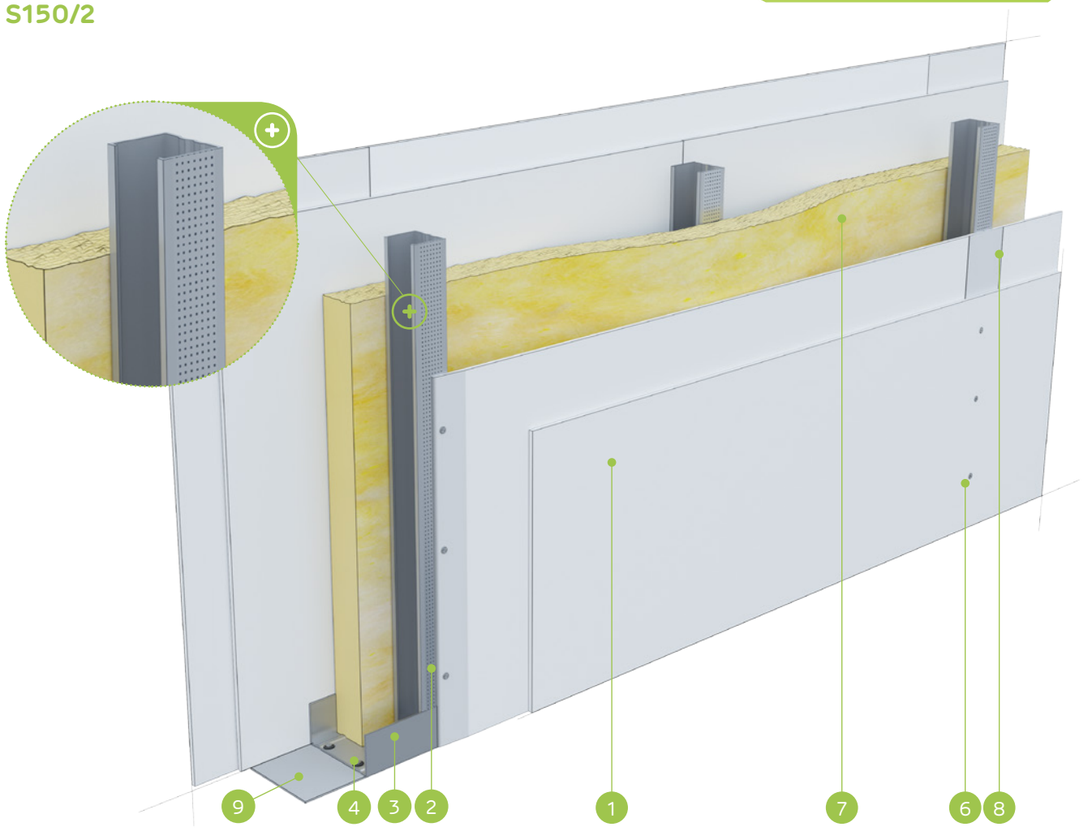

MATERIĀLI:

1. Ģipškartona plāksnes Nida
2. Profils Nida C 75
3. Profils Nida U 100
4. Dībelis Nida
5. Pašurbjošās skrūves Nida 3,5 x 25 mm
6. Pašurbjošās skrūves Nida 3,5 x 35 mm
7. Izolācijas materiāls minerālvate
8. Šuve starp ģipškartona plāksnēm tiek veidota no Nida ģipša masas ar Nida šuvju līmlenti
9. Blīvējošā akustiskās izolācijas lente Nida, platums 70 mm

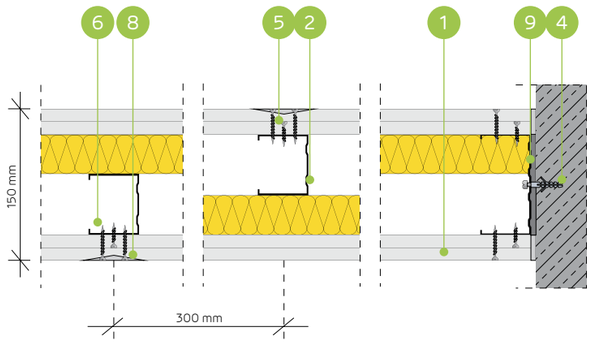

AKUSTISKĀ STARPSIENU SISTĒMA AR NESOŠO NIDA C75 KONSTRUKCIJU (KONSTRUKCIJAS IZKĀRTOJUMS AR 25 MM NOBĪDI)

TEHNISKIE PARAMETRI

Sienas tips Nida Siena [2]	Režģa konstrukcija	Ģipša plākšņu apšuvums		Izolācijas materiāls				Maksimālais sienas augstums - h [1]	Akustiskā izolācija			Būves svars	Ugunsizturības klase	Izmantošanas kategorija	Īpašā sistēma
				Attiecībā uz skaņas izolāciju		Attiecībā uz ugunsreakciju		Ugunsreakcijas jomā							
	Nida	Nida	Biezums	[mm]	blīvums [kg/m³]	[mm]	blīvums [kg/m³]	[mm]	Rw [dB]	Ra1 [dB]	Ra2 [dB]	[kg]	[min.]	Klase ETAG 003	
S150/2/Expert	C75	Expert	2x12,5	50	12,0	50	10,0	4100	58	55	50	37,0	(R)EI60	III	-
S150/2/Ūdens [3]	C75	Ūdens	2x12,5	50	12,0	50	10,0	4100	58	55	50	40,0	(R)EI60	III	-
S150/2/Uguns+	C75	Uguns Pluss	2x12,5	50	12,0	50	30,0	4100	59	56	53	45,0	(R)EI120	III	-
S150/2/ŪdensUguns+	C75	Ūdens Uguns Plusss	2x12,5	50	12,0	50	30,0	4100	59	56	53	45,0	(R)EI120	III	-
S150/2/Cietā	C75	Cietā	2x12,5	50	12,0	50	30,0	4100	59	56	53	56,0	(R)EI120	III	●
S150/2/Hydro	C75	Hydro	2x12,5	50	12,0	50	50,0	4100	59	56	53	48,0	(R)EI120	III	●
S150/2/Klusā	C75	Klusā	2x12,5	50	12,0	50	30,0	4100	59	56	53	56,0	(R)EI120	III	-

[1] Maksimālais augstums saskaņā ar tehnisko atzinumu ITB 1060/11/R12NK.
[2] Eiropas tehniskais novērtējums ETA 15/0301. Augstāku prasību gadījumā attiecībā uz maksimālo augstumu ir atļauts veikt nesošās konstrukcijas sablīvēšanu līdz 400 mm un 300 mm.
[3] Telpās ar relatīvo gaisa mitrumu līdz 85 % stūra sekcijās pret intensīvu ūdens iedarbību ieteicams izmantot Nida Hydro ģipša šķiedru plāksnes (horizontālām un vertikālām virsmām vannas, dušas utt. zonās).
Siniat tehnoloģijas ugunsdrošo starpsienu sistēmas darbojas kā ugunsdrošas barjeras uguns iedarbības gadījumā abās pusēs.

MATERIĀLU PATĒRIŅŠ UZ 1 M² STARPSIENAS NIDA SIENA SISTĒMĀ

Materiāla nosaukums	Mērv.	Sistēmas tips Nida Siena						
		S150/2/Expert	S150/2/Ūdens	S150/2/Uguns+	S150/2/ ŪdensUguns+	S150/2/Cietā	S150/2/Hydro	S150/2/Klusā
		Materiāla patēriņš uz 1 m²						
Plāksne Nida Expert 12,5 mm	m²	4,0	-	-	-	-	-	-
Plāksne Nida Ūdens 12,5 mm	m²	-	4,0	-	-	-	-	-
Plāksne Nida Uguns Pluss 12,5 mm	m²	-	-	4,0	-	-	-	-
Plāksne Nida Ūdens Uguns Plusss 12,5 mm	m²	-	-	-	4,0	-	-	-
Plāksne Nida Cietā 12,5 mm	m²	-	-	-	-	4,0	-	-
Plāksne Nida Hydro 12,5 mm	m²	-	-	-	-	-	4,0	-
Plāksne Nida Klusā 12,5 mm	m²	-	-	-	-	-	-	4,0
Profils Nida C75	tek.m	3,6	3,6	3,6	3,6	3,6	3,6	3,6
Profils Nida U100	tek.m	0,7	0,7	0,7	0,7	0,7	0,7	0,7
Dībelis Nida	gab.	0,9	0,9	0,9	0,9	0,9	0,9	0,9
Pašurbjošās skrūves Nida 3,5x25 mm	gab.	8,0	8,0	8,0	8,0	-	-	-
Pašurbjošās skrūves Nida 3,5x35 mm	gab.	24,0	24,0	24,0	24,0	-	-	-
Pašurbjošās skrūves Nida Cietā 35 (3,9x35 mm)	gab.	-	-	-	-	32,0	-	32,0
Pašurbjošās skrūves Nida Hydro C4 3,5x25 mm	gab.	-	-	-	-	-	8,0	-
Pašurbjošās skrūves Nida Hydro C4 3,5x41 mm	gab.	-	-	-	-	-	24,0	-
Līmlente šuvēm Nida	tek.m	2,8	2,8	2,8	2,8	2,8	2,8	2,8
Akustiskās izolācijas līmlente Nida	tek.m	1,1	1,1	1,1	1,1	1,1	1,1	1,1
Ģipša špaktele Nida Start	kg	1,2	1,2	1,2	1,2	-	-	1,2
Ģipša špaktele Nida Finisz	kg	0,2	0,2	0,2	0,2	-	-	0,2
Gatavā špaktelmasa Nida Hydromix [4]	kg	-	-	-	-	1,4	1,4	-
Minerālvate [5]	m²	1,0	1,0	1,0	1,0	1,0	1,0	1,0

[4] Izmantojot ģipša šķiedru plāksnes Nida Cietā, kā alternatīvu varat izmantot arī Nida Planfix Fresh ģipša špakteli.
[5] Pielietojums atbilstoši prasībām. Ja attiecībā uz biezumu un / vai kopējo blīvumu tiek izmantots cits izolācijas materiāls, nekā tas, kas minēts tehniskajā specifikācijā (Nida sausās apdares sistēmas - risinājumu katalogs), nepieciešams sazināties ar attiecīgo Siniat tehnisko konsultantu (detalizētas reģionu kartes pieejamas 1092.-1093. lpp.).
Patēriņa standarts nav ņemti vērā materiālie zaudējumi.

PIRMIE TIRGŪ
SAUSĀS BŪVES SISTĒMAS
MARĶĒTA ZĪME CE

Lūdzu, atrodiet mūsu kanālu Siniat Nida
YouTube

nida Siena

Ugunsizturības klase:	Maksimālā akustiskā izolācija:	Maksimālais būves augstums:	Būves svars 1m²:	Saistītā dokumenta numurs:
(R)EI60 (R)EI120	neattiecas	5500 mm	40,0-59,0 kg	ETA 15/0301

Ekspluatācijas īpašību deklarācija:
DoP/Wall System /0005/15.11.2016

SISTĒMAS:
SS150/2

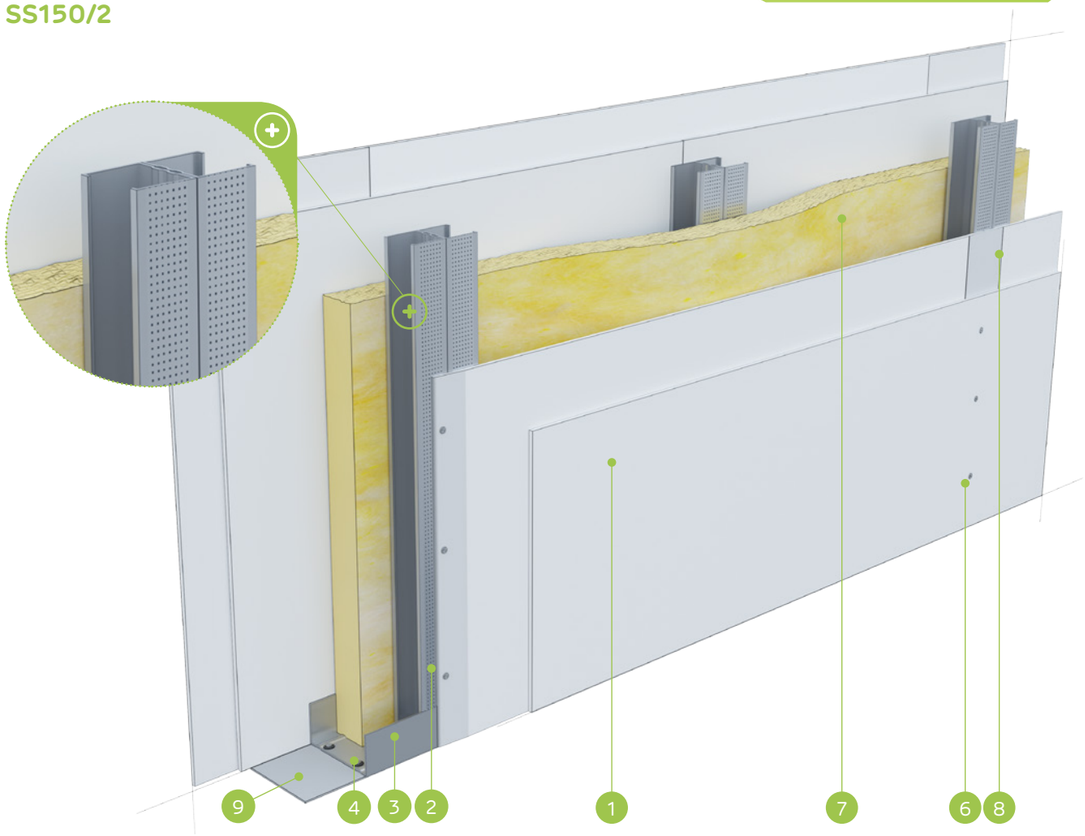

MATERIĀLI:

1. Ģipškartona plāksnes Nida
2. Profils Nida C 75 (dubultais)
3. Profils Nida U 100
4. Dībelis Nida
5. Pašurbjošās skrūves Nida 3,5 x 25 mm
6. Pašurbjošās skrūves Nida 3,5 x 35 mm
7. Izolācijas materiāls minerālvate
8. Šuve starp ģipškartona plāksnēm tiek veidota no Nida ģipša masas ar Nida šuvju līmlenti
9. Blīvējošā akustiskās izolācijas lente Nida, platums 70 mm

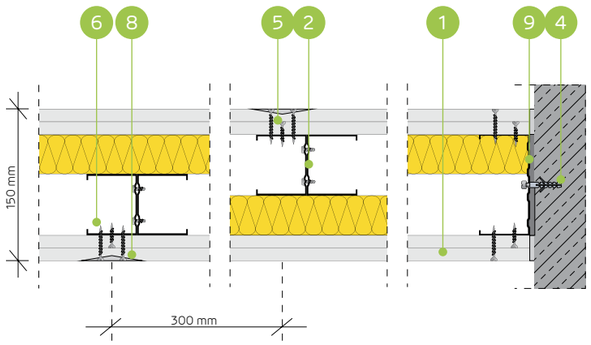

AKUSTISKĀ STARPSIENU SISTĒMA AR DUBULTO NESOŠO NIDA C75 KONSTRUKCIJU (KONSTRUKCIJAS IZKĀRTOJUMS AR 25 MM NOBĪDI)

TEHNISKIE PARAMETRI

Sienas tips Nida Siena [2]	Režģa konstrukcija	Ģipša plākšņu apšuvums		Izolācijas materiāls				Maksimālais sienas augstums - h [1]	Akustiskā izolācija			Būves svars	Ugunsizturības klase	Izmantošanas kategorija	Īpašā sistēma
				Attiecībā uz skaņas izolāciju		Attiecībā uz ugunsreakciju		Ugunsreakcijas jomā							
	Nida	Nida	Biezums	[mm]	blīvums [kg/m³]	[mm]	blīvums [kg/m³]	[mm]	Rw [dB]	Ra1 [dB]	Ra2 [dB]	[kg]	[min.]	Klase ETAG 003	
SS150/2/Expert	2xC75	Expert	2x12,5	-	-	50	10,0	5500	-	-	-	40,0	(R)EI60	III	-
SS150/2/Ūdens [3]	2xC75	Ūdens	2x12,5	-	-	50	10,0	5500	-	-	-	43,0	(R)EI60	III	-
SS150/2/Uguns+	2xC75	Uguns Pluss	2x12,5	-	-	50	30,0	5500	-	-	-	48,0	(R)EI120	III	-
SS150/2/ŪdensUguns+	2xC75	Ūdens Uguns Plusss	2x12,5	-	-	50	30,0	5500	-	-	-	48,0	(R)EI120	III	-
SS150/2/Cietā	2xC75	Cietā	2x12,5	-	-	50	30,0	5500	-	-	-	59,0	(R)EI120	III	●
SS150/2/Hydro	2xC75	Hydro	2x12,5	-	-	50	50,0	5500	-	-	-	51,0	(R)EI120	III	●
SS150/2/Klusā	2xC75	Klusā	2x12,5	-	-	50	30,0	5500	-	-	-	59,0	(R)EI120	III	-

[1] Maksimālais augstums saskaņā ar tehnisko atzinumu ITB 1060/11/R12NK.
[2] Eiropas tehniskais novērtējums ETA 15/0301. Augstāku prasību gadījumā attiecībā uz maksimālo augstumu ir atļauts veikt nesošās konstrukcijas sablīvēšanu līdz 400 mm un 300 mm.
[3] Telpās ar relatīvo gaisa mitrumu līdz 85 % stūra sekcijās pret intensīvu ūdens iedarbību ieteicams izmantot Nida Hydro ģipša šķiedru plāksnes (horizontālām un vertikālām virsmām vannas, dušas utt. zonās).
Siniat tehnoloģijas ugunsdrošo starpsienu sistēmas darbojas kā ugunsdrošas barjeras uguns iedarbības gadījumā abās pusēs.

MATERIĀLU PATĒRIŅŠ UZ 1 M² STARPSIENAS NIDA SIENA SISTĒMĀ

Materiāla nosaukums	Mērv.	Sistēmas tips Nida Siena						
		SS150/2/Expert	SS150/2/Ūdens	SS150/2/ Uguns+	SS150/2/ ŪdensUguns+	SS150/2/Cietā	SS150/2/Hydro	SS150/2/Klusā
		Materiāla patēriņš uz 1 m²						
Plāksne Nida Expert 12,5 mm	m²	4,0	-	-	-	-	-	-
Plāksne Nida Ūdens 12,5 mm	m²	-	4,0	-	-	-	-	-
Plāksne Nida Uguns Pluss 12,5 mm	m²	-	-	4,0	-	-	-	-
Plāksne Nida Ūdens Uguns Plusss 12,5 mm	m²	-	-	-	4,0	-	-	-
Plāksne Nida Cietā 12,5 mm	m²	-	-	-	-	4,0	-	-
Plāksne Nida Hydro 12,5 mm	m²	-	-	-	-	-	4,0	-
Plāksne Nida Klusā 12,5 mm	m²	-	-	-	-	-	-	4,0
Profils Nida C75	tek.m	7,2	7,2	7,2	7,2	7,2	7,2	7,2
Profils Nida U100	tek.m	0,7	0,7	0,7	0,7	0,7	0,7	0,7
Dībelis Nida	gab.	0,9	0,9	0,9	0,9	0,9	0,9	0,9
Pašurbjošās skrūves 3,5x9,5/11mm	gab.	12,0	12,0	12,0	12,0	12,0	12,0	12,0
Pašurbjošās skrūves Nida 3,5x25 mm	gab.	8,0	8,0	8,0	8,0	-	-	-
Pašurbjošās skrūves Nida 3,5x35 mm	gab.	24,0	24,0	24,0	24,0	-	-	-
Pašurbjošās skrūves Nida Cietā 35 (3,9x35 mm)	gab.	-	-	-	-	32,0	-	32,0
Pašurbjošās skrūves Nida Hydro C4 3,5x25 mm	gab.	-	-	-	-	-	8,0	-
Pašurbjošās skrūves Nida Hydro C4 3,5x41 mm	gab.	-	-	-	-	-	24,0	-
Līmlente šuvēm Nida	tek.m	2,8	2,8	2,8	2,8	2,8	2,8	2,8
Akustiskās izolācijas līmlente Nida	tek.m	1,1	1,1	1,1	1,1	1,1	1,1	1,1
Ģipša špaktele Nida Start	kg	1,2	1,2	1,2	1,2	-	-	1,2
Ģipša špaktele Nida Finisz	kg	0,2	0,2	0,2	0,2	-	-	0,2
Gatavā špaktelmasa Nida Hydromix [4]	kg	-	-	-	-	1,4	1,4	-
Minerālvate [5]	m²	1,0	1,0	1,0	1,0	1,0	1,0	1,0

[4] Izmantojot ģipša šķiedru plāksnes Nida Cietā, kā alternatīvu varat izmantot arī Nida Planfix Fresh ģipša špakteli.
[5] Pielietojums atbilstoši prasībām. Ja attiecībā uz biezumu un / vai kopējo blīvumu tiek izmantots cits izolācijas materiāls, nekā tas, kas minēts tehniskajā specifikācijā (Nida sausās apdares sistēmas - risinājumu katalogs), nepieciešams sazināties ar attiecīgo Siniat tehnisko konsultantu (detalizētas reģionu kartes pieejamas 1092.-1093. lpp.).
Patēriņa standartos nav ņemti vērā materiālie zaudējumi.

PIRMIE TIRGŪ
SAUSĀS BŪVES SISTĒMAS
MARKĒTA ZĪME CE

Lūdzu, atrodiet mūsu kanālu Siniat Nida
YouTube

nida Siena

Ugunsizturības klase:	Maksimālā akustiskā izolācija:	Maksimālais būves augstums:	Būves svars 1m²:	Saistītā dokumenta numurs:
(R)EI60 (R)EI120	59 dB	4800 mm	37,0-57,0 kg	ETA 15/0301

Ekspluatācijas īpašību deklarācija:
DoP/Wall System /0005/15.11.2016

SISTĒMAS:
S175/2

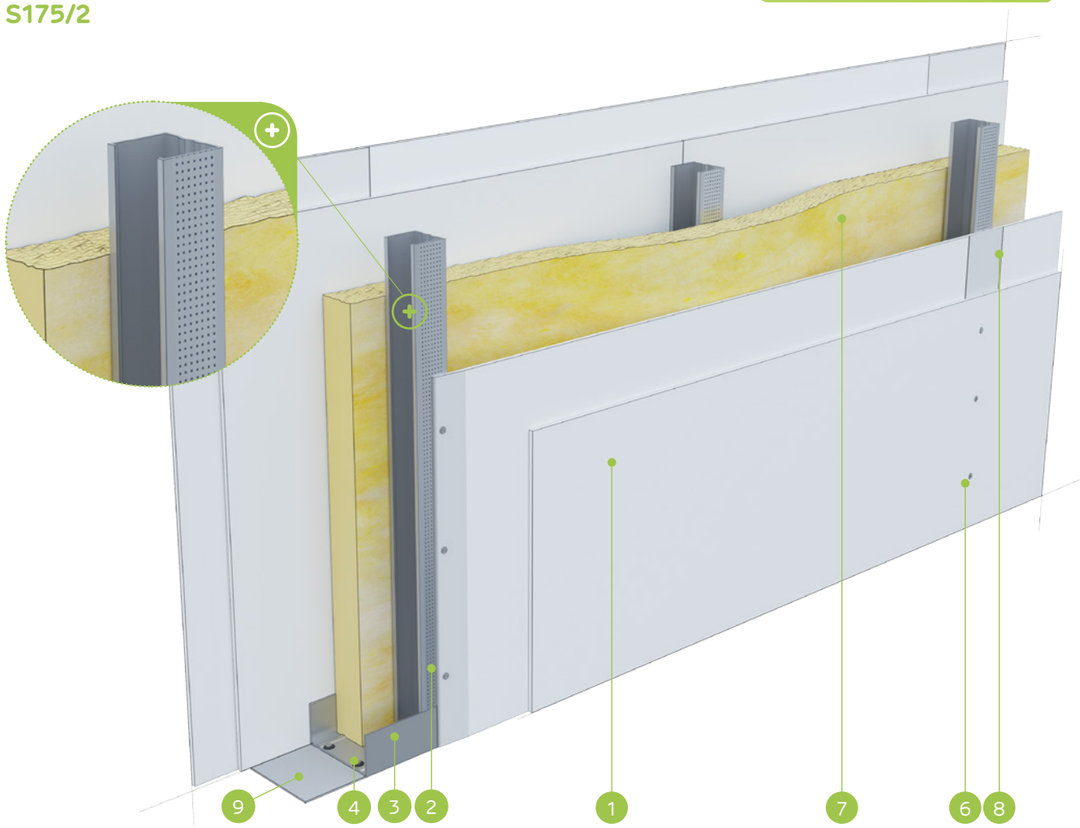

MATERIĀLI:

1. Ģipškartona plāksnes Nida
2. Profils Nida C 100
3. Nida 2x U 50 profils vai Tērauda leņķi
4. Dībelis Nida
5. Pašurbjošās skrūves Nida 3,5 x 25 mm
6. Pašurbjošās skrūves Nida 3,5 x 35 mm
7. Izolācijas materiāls minerālvate
8. Šuve starp ģipškartona plāksnēm tiek veidota no Nida ģipša masas ar Nida šuvju līmlenti
9. Blīvējošā akustiskās izolācijas lente Nida, platums 70 mm

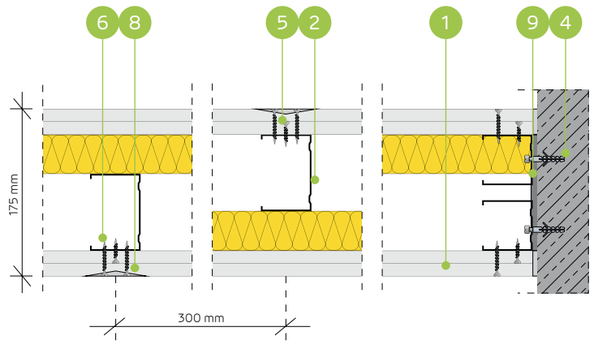

AKUSTISKĀ STARPSIENU SISTĒMA AR NESOŠO NIDA C100 KONSTRUKCIJU (KONSTRUKCIJAS IZKĀRTOJUMS AR 25 MM NOBĪDI)

TEHNISKIE PARAMETRI

Sienas tips Nida Siena [2]	Režģa konstrukcija	Ģipša plākšņu apšuvums		Izolācijas materiāls				Maksimālais sienas augstums - h [1]	Akustiskā izolācija			Būves svars	Ugunsizturības klase	Izmantošanas kategorija	Īpašā sistēma
				Attiecībā uz skaņas izolāciju		Attiecībā uz ugunsreakciju		Ugunsreakcijas jomā							
	Nida	Nida	Biezums	[mm]	blīvums [kg/m³]	[mm]	blīvums [kg/m³]	[mm]	Rw [dB]	Ra1 [dB]	Ra2 [dB]	[kg]	[min.]	Klase ETAG 003	
S175/2/Expert	C100	Expert	2x12,5	50	12,0	50	10,0	4800	58	55	50	37,0	(R)EI60	III	-
S175/2/Ūdens [3]	C100	Ūdens	2x12,5	50	12,0	50	10,0	4800	58	55	50	40,0	(R)EI60	III	-
S175/2/Uguns+	C100	Uguns Pluss	2x12,5	50	12,0	50	30,0	4800	59	56	53	45,0	(R)EI120	III	-
S175/2/ŪdensUguns+	C100	Ūdens Uguns Plusss	2x12,5	50	12,0	50	30,0	4800	59	56	53	45,0	(R)EI120	III	-
S175/2/Cietā	C100	Cietā	2x12,5	50	12,0	50	30,0	4800	59	56	53	57,0	(R)EI120	III	●
S175/2/Hydro	C100	Hydro	2x12,5	50	12,0	50	50,0	4800	59	56	53	49,0	(R)EI120	III	●
S175/2/Klusā	C100	Klusā	2x12,5	50	12,0	50	30,0	4800	59	56	53	57,0	(R)EI120	III	-

[1] Maksimālais augstums saskaņā ar tehnisko atzinumu ITB 1060/11/R12NK.
[2] Eiropas tehniskais novērtējums ETA 15/0301. Augstāku prasību gadījumā attiecībā uz maksimālo augstumu ir atļauts veikt nesošās konstrukcijas sablīvēšanu līdz 400 mm un 300 mm.
[3] Telpās ar relatīvo gaisa mitrumu līdz 85 % stūra sekcijās pret intensīvu ūdens iedarbību ieteicams izmantot Nida Hydro ģipša šķiedru plāksnes (horizontālām un vertikālām virsmām vannas, dušas utt. zonās).
Siniat tehnoloģijas ugunsdrošo starpsienu sistēmas darbojas kā ugunsdrošas barjeras uguns iedarbības gadījumā abās pusēs.

MATERIĀLU PATĒRIŅŠ UZ 1 M² STARPSIENAS NIDA SIENA SISTĒMĀ

Materiāla nosaukums	Mērv.	Sistēmas tips Nida Siena						
		S175/2/Expert	S175/2/Ūdens	S175/2/Uguns+	S175/2/ ŪdensUguns+	S175/2/Cietā	S175/2/Hydro	S175/2/Klusā
		Materiāla patēriņš uz 1 m²						
Plāksne Nida Expert 12,5 mm	m²	4,0	-	-	-	-	-	-
Plāksne Nida Ūdens 12,5 mm	m²	-	4,0	-	-	-	-	-
Plāksne Nida Uguns Pluss 12,5 mm	m²	-	-	4,0	-	-	-	-
Plāksne Nida Ūdens Uguns Plusss 12,5 mm	m²	-	-	-	4,0	-	-	-
Plāksne Nida Cietā 12,5 mm	m²	-	-	-	-	4,0	-	-
Plāksne Nida Hydro 12,5 mm	m²	-	-	-	-	-	4,0	-
Plāksne Nida Klusā 12,5 mm	m²	-	-	-	-	-	-	4,0
Profils Nida C100	tek.m	3,6	3,6	3,6	3,6	3,6	3,6	3,6
Profils Nida U100 (gareniski pārgriezts) [4]	tek.m	0,7	0,7	0,7	0,7	0,7	0,7	0,7
Dībelis Nida	gab.	0,9	0,9	0,9	0,9	0,9	0,9	0,9
Pašurbjošās skrūves Nida 3,5x25 mm	gab.	8,0	8,0	8,0	8,0	-	-	-
Pašurbjošās skrūves Nida 3,5x35 mm	gab.	24,0	24,0	24,0	24,0	-	-	-
Pašurbjošās skrūves Nida Cietā 35 (3,9x35 mm)	gab.	-	-	-	-	32,0	-	32,0
Pašurbjošās skrūves Nida Hydro C4 3,5x25 mm	gab.	-	-	-	-	-	8,0	-
Pašurbjošās skrūves Nida Hydro C4 3,5x41 mm	gab.	-	-	-	-	-	24,0	-
Līmlente šuvēm Nida	tek.m	2,8	2,8	2,8	2,8	2,8	2,8	2,8
Akustiskās izolācijas līmlente Nida	tek.m	1,1	1,1	1,1	1,1	1,1	1,1	1,1
Ģipša špaktele Nida Start	kg	1,2	1,2	1,2	1,2	-	-	1,2
Ģipša špaktele Nida Finisz	kg	0,2	0,2	0,2	0,2	-	-	0,2
Gatavā špaktelmasa Nida Hydromix [5]	kg	-	-	-	-	1,4	1,4	-
Minerālvate [6]	m²	1,0	1,0	1,0	1,0	1,0	1,0	1,0

[4] Kā alternatīvu izmantojiet Tērauda leņķus vai 2 U 50 profilus visā konstrukcijas garumā.
[5] Izmantojot ģipša šķiedru plāksnes Nida Cietā, kā alternatīvu varat izmantot arī Nida Planfix Fresh ģipša špakteli.
[6] Pielietojums atbilstoši prasībām. Ja attiecībā uz biezumu un / vai kopējo blīvumu tiek izmantots cits izolācijas materiāls, nekā tas, kas minēts tehniskajā specifikācijā (Nida sausās apdares sistēmas - risinājumu katalogs), nepieciešams sazināties ar attiecīgo Siniat tehnisko konsultantu (detalizētas reģionu kartes pieejamas 1092.-1093. lpp.).
Patēriņa standartos nav ņemti vērā materiālie zaudējumi.

PIRMIE TIRGŪ SAUSĀS BŪVES SISTĒMAS MARĶĒTA ZĪME CE

Lūdzu, atrodiet mūsu kanālu Siniat Nida YouTube

nida Siena

Ugunsizturības klase:	Maksimālā akustiskā izolācija:	Maksimālais būves augstums:	Būves svars 1m²:	Saistītā dokumenta numurs:
(R)EI60 (R)EI120	neattiecas	6400 mm	41,0-60,0 kg	ETA 15/0301

Ekspluatācijas īpašību deklarācija:
DoP/Wall System /0005/15.11.2016

SISTĒMAS:
SS175/2

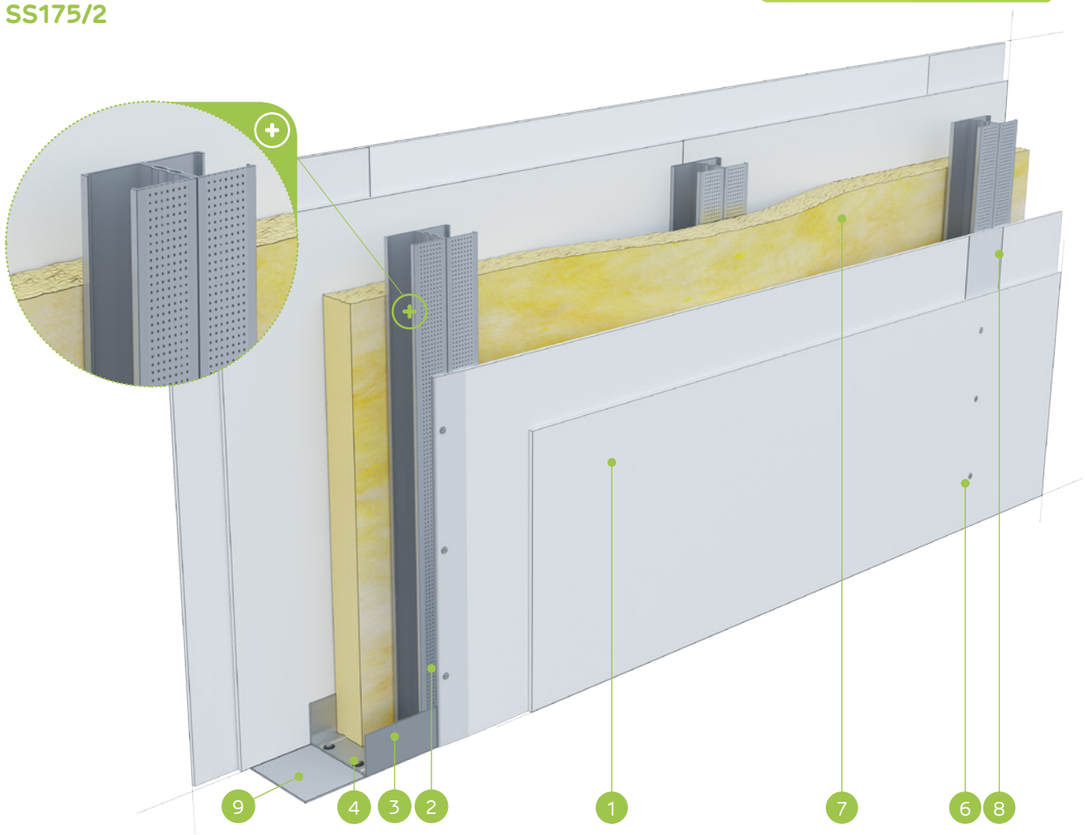

MATERIĀLI:

1. Ģipškartona plāksnes Nida
2. Profils Nida C 100 (dubultais)
3. Nida 2x U 50 profils vai Tērauda leņķi
4. Dībelis Nida
5. Pašurbjošās skrūves Nida 3,5 x 25 mm
6. Pašurbjošās skrūves Nida 3,5 x 35 mm
7. Izolācijas materiāls minerālvate
8. Šuve starp ģipškartona plāksnēm tiek veidota no Nida ģipša masas ar Nida šuvju līmlenti
9. Blīvējošā akustiskās izolācijas lente Nida, platums 70 mm

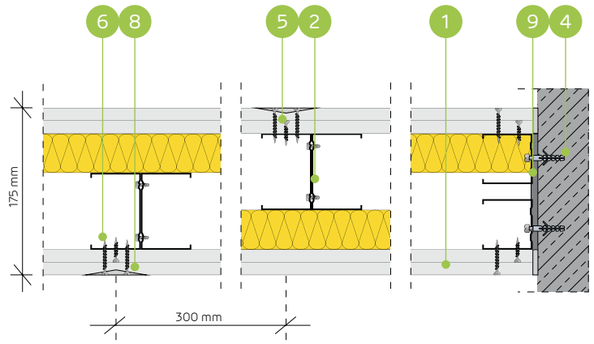

AKUSTISKĀ STARPSIENU SISTĒMA AR DUBULTO NESOŠO NIDA C100 KONSTRUKCIJU (KONSTRUKCIJAS IZKĀRTOJUMS AR 25 MM NOBĪDI)

TEHNISKIE PARAMETRI

Sienas tips Nida Siena [2]	Režģa konstrukcija	Ģipša plākšņu apšuvums		Izolācijas materiāls				Maksimālais sienas augstums - h [1]	Akustiskā izolācija			Būves svars	Ugunsizturības klase	Izmantošanas kategorija	Īpašā sistēma
				Attiecībā uz skaņas izolāciju		Attiecībā uz ugunsreakciju		Ugunsreakcijas jomā							
	Nida	Nida	Biezums	[mm]	blīvums [kg/m³]	[mm]	blīvums [kg/m³]	[mm]	Rw [dB]	Ra1 [dB]	Ra2 [dB]	[kg]	[min.]	Klase ETAG 003	
SS175/2/Expert	2xC100	Expert	2x12,5	-	-	50	10,0	6400	-	-	-	41,0	(R)EI60	III	-
SS175/2/Ūdens [3]	2xC100	Ūdens	2x12,5	-	-	50	10,0	6400	-	-	-	44,0	(R)EI60	III	-
SS175/2/Uguns+	2xC100	Uguns Pluss	2x12,5	-	-	50	30,0	6400	-	-	-	49,0	(R)EI120	III	-
SS175/2/ŪdensUguns+	2xC100	Ūdens Uguns Plusss	2x12,5	-	-	50	30,0	6400	-	-	-	49,0	(R)EI120	III	-
SS175/2/Cietā	2xC100	Cietā	2x12,5	-	-	50	30,0	6400	-	-	-	60,0	(R)EI120	III	●
SS175/2/Hydro	2xC100	Hydro	2x12,5	-	-	50	50,0	6400	-	-	-	52,0	(R)EI120	III	●
SS175/2/Klusā	2xC100	Klusā	2x12,5	-	-	50	30,0	6400	-	-	-	60,0	(R)EI120	III	-

[1] Maksimālais augstums saskaņā ar tehnisko atzinumu ITB 1060/11/R12NK.
[2] Eiropas tehniskais novērtējums ETA 15/0301. Augstāku prasību gadījumā attiecībā uz maksimālo augstumu ir atļauts veikt nesošās konstrukcijas sablīvēšanu līdz 400 mm un 300 mm.
[3] Telpās ar relatīvo gaisa mitrumu līdz 85 % stūra sekcijās pret intensīvu ūdens iedarbību ieteicams izmantot Nida Hydro ģipša šķiedru plāksnes (horizontālām un vertikālām virsmām vannas, dušas utt. zonās).
Siniat tehnoloģijas ugunsdrošo starpsienu sistēmas darbojas kā ugunsdrošas barjeras uguns iedarbības gadījumā abās pusēs.

MATERIĀLU PATĒRIŅŠ UZ 1 M² STARPSIENAS NIDA SIENA SISTĒMĀ

Materiāla nosaukums	Mērv.	Sistēmas tips Nida Siena						
		SS175/2/Expert	SS175/2/Ūdens	SS175/2/ Uguns+	SS175/2/ ŪdensUguns+	SS175/2/Cietā	SS175/2/Hydro	SS175/2/Klusā
		Materiāla patēriņš uz 1 m²						
Plāksne Nida Expert 12,5 mm	m²	4,0	-	-	-	-	-	-
Plāksne Nida Ūdens 12,5 mm	m²	-	4,0	-	-	-	-	-
Plāksne Nida Uguns Pluss 12,5 mm	m²	-	-	4,0	-	-	-	-
Plāksne Nida Ūdens Uguns Plusss 12,5 mm	m²	-	-	-	4,0	-	-	-
Plāksne Nida Cietā 12,5 mm	m²	-	-	-	-	4,0	-	-
Plāksne Nida Hydro 12,5 mm	m²	-	-	-	-	-	4,0	-
Plāksne Nida Klusā 12,5 mm	m²	-	-	-	-	-	-	4,0
Profils Nida C100	tek.m	7,2	7,2	7,2	7,2	7,2	7,2	7,2
Profils Nida U100 (gareniski pārgriezts) [4]	tek.m	0,7	0,7	0,7	0,7	0,7	0,7	0,7
Dībelis Nida	gab.	0,9	0,9	0,9	0,9	0,9	0,9	0,9
Pašurbjošās skrūves 3,5x9,5/11mm	gab.	12,0	12,0	12,0	12,0	12,0	12,0	12,0
Pašurbjošās skrūves Nida 3,5x25 mm	gab.	8,0	8,0	8,0	8,0	-	-	-
Pašurbjošās skrūves Nida 3,5x35 mm	gab.	24,0	24,0	24,0	24,0	-	-	-
Pašurbjošās skrūves Nida Cietā 35 (3,9x35 mm)	gab.	-	-	-	-	32,0	-	32,0
Pašurbjošās skrūves Nida Hydro C4 3,5x25 mm	gab.	-	-	-	-	-	8,0	-
Pašurbjošās skrūves Nida Hydro C4 3,5x41 mm	gab.	-	-	-	-	-	24,0	-
Līmlente šuvēm Nida	tek.m	2,8	2,8	2,8	2,8	2,8	2,8	2,8
Akustiskās izolācijas līmlente Nida	tek.m	1,1	1,1	1,1	1,1	1,1	1,1	1,1
Ģipša špaktele Nida Start	kg	1,2	1,2	1,2	1,2	-	-	1,2
Ģipša špaktele Nida Finisz	kg	0,2	0,2	0,2	0,2	-	-	0,2
Gatavā špaktelmasa Nida Hydromix [5]	kg	-	-	-	-	1,4	1,4	-
Minerālvate [6]	m²	1,0	1,0	1,0	1,0	1,0	1,0	1,0

[4] Kā alternatīvu izmantojiet Tērauda leņķus vai 2 U 50 profilus visā konstrukcijas garumā.
[5] Izmantojot ģipša šķiedru plāksnes Nida Cietā, kā alternatīvu varat izmantot arī Nida Planfix Fresh ģipša špakteli.
[6] Pielietojums atbilstoši prasībām. Ja attiecībā uz biezumu un / vai kopējo blīvumu tiek izmantots cits izolācijas materiāls, nekā tas, kas minēts tehniskajā specifikācijā (Nida sausās apdares sistēmas - risinājumu katalogs), nepieciešams sazināties ar attiecīgo Siniat tehnisko konsultantu (detalizētas reģionu kartes pieejamas 1092.-1093. lpp.).
Patēriņa standartos nav ņemti vērā materiālie zaudējumi.

PIRMIE TIRGŪ
SAUSĀS BŪVES SISTĒMAS
MARĶĒTA ZĪME CE

Lūdzu, atrodiet mūsu kanālu Siniat Nida
YouTube

nida Siena

Ugunsizturības klase:	Maksimālā akustiskā izolācija:	Maksimālais būves augstums:	Būves svars 1m²:	Saistītā dokumenta numurs:
(R)EI120	58 dB	6400 mm	60,0-64,0 kg	ETA 15/0301

Ekspluatācijas īpašību deklarācija:
DoP/Wall System /0005/15.11.2016

SISTĒMAS:

S150/3; S175/3; S200/3; SS150/3; SS175/3; SS200/3

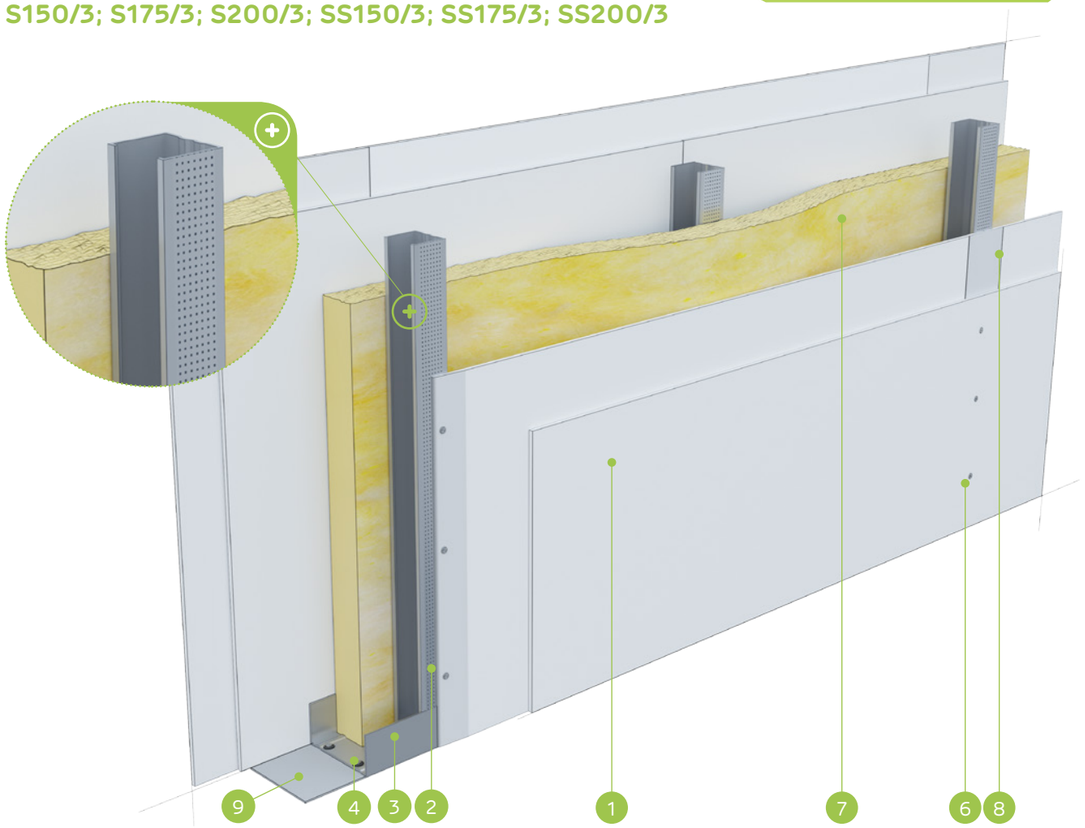

MATERIĀLI:

1. Ģipškartona plāksnes Nida
2. Profils Nida C 50, C 75, C 100
3. Profils Nida U 75, U 100, Tērauda leņķi
4. Dībelis Nida
5. Pašurbjošās skrūves Nida 3,5 x 25 mm
6. Pašurbjošās skrūves Nida 3,5 x 35 mm
7. Pašurbjošās skrūves Nida 3,5 x 55 mm
8. Izolācijas materiāls minerālvate
9. Šuve starp ģipškartona plāksnēm tiek veidota no Nida ģipša masas ar Nida šuvju līmlenti
10. Blīvējošā akustiskās izolācijas lente Nida, platums 70 mm

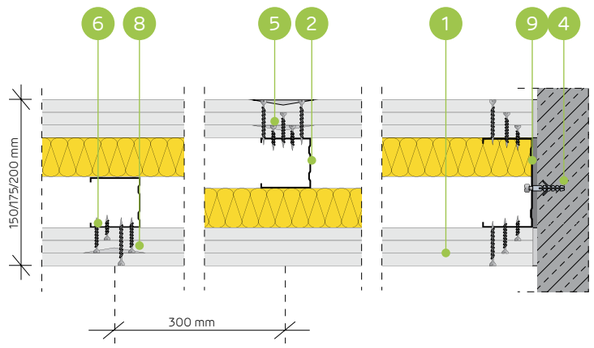

STARPSIENU SISTĒMA AR VIENU UN DUBULTO NESOŠO NIDA C50, C75, C100 KONSTRUKCIJU (KONSTRUKCIJAS IZKĀRTOJUMS AR 25 MM NOBĪDI)

TEHNISKIE PARAMETRI

Sienas tips Nida Siena [2]	Režģa konstrukcija	Ģipša plākšņu apšuvums		Izolācijas materiāls				Maksimālais sienas augstums - h [1]	Akustiskā izolācija			Būves svars	Ugunsizturības klase	Izmantošanas kategorija	Īpašā sistēma
				Attiecībā uz skaņas izolāciju		Attiecībā uz ugunsreakciju		Ugunsreakcijas jomā							
	Nida	Nida	Biezums	[mm]	blīvums [kg/m³]	[mm]	blīvums [kg/m³]	[mm]	Rw [dB]	Ra1 [dB]	Ra2 [dB]	[kg]	[min.]	Klase ETAG 003	
S150/3/F tips Uguns	C50	F tips Uguns	3x12,5	50	12,0	50	10,0	3000	58	55	50	60,0	(R)EI120	III	-
S175/3/F tips Uguns	C75	F tips Uguns	3x12,5	50	12,0	50	10,0	4100	58	55	50	60,0	(R)EI120	III	-
S200/3/F tips Uguns	C100	F tips Uguns	3x12,5	50	12,0	50	10,0	4800	58	55	50	61,0	(R)EI120	III	-
SS150/3/F tips Uguns	2xC50	F tips Uguns	3x12,5	-	-	50	10,0	3500	-	-	-	62,0	(R)EI120	III	-
SS175/3/F tips Uguns	2xC75	F tips Uguns	3x12,5	-	-	50	10,0	5500	-	-	-	63,0	(R)EI120	III	-
SS200/3/F tips Uguns	2xC100	F tips Uguns	3x12,5	-	-	50	10,0	6400	-	-	-	64,0	(R)EI120	III	-

[1] Maksimālais augstums saskaņā ar tehnisko atzinumu ITB 1060/11/R12NK.
[2] Eiropas tehniskais novērtējums ETA 15/0301. Augstāku prasību gadījumā attiecībā uz maksimālo augstumu ir atļauts veikt nesošās konstrukcijas sablīvēšanu līdz 400 mm un 300 mm.
Siniat tehnoloģijas ugunsdrošo starpsienu sistēmas darbojas kā ugunsdrošas barjeras uguns iedarbības gadījumā abās pusēs.

MATERIĀLU PATĒRIŅŠ UZ 1 M² STARPSIENAS NIDA SIENA SISTĒMĀ

Materiāla nosaukums	Mērv.	Sistēmas tips Nida Siena					
		S150/3/F tips Uguns	S175/3/F tips Uguns	S200/3/F tips Uguns	SS150/3/F tips Uguns	SS175/3/F tips Uguns	SS200/3/F tips Uguns
		Materiāla patēriņš uz 1 m²					
Plāksne Nida Uguns F tips 12,5 mm	m²	6,0	6,0	6,0	6,0	6,0	6,0
Profils Nida C50	tek.m	3,6	-	-	7,2	-	-
Profils Nida C75	tek.m	-	3,6	-	-	7,2	-
Profils Nida C100	tek.m	-	-	3,6	-	-	7,2
Profils Nida U75	tek.m	0,7	-	-	0,7	-	-
Profils Nida U100	tek.m	-	0,7	-	-	0,7	-
Profils Nida U100 (gareniski pārgriezts) [3]	tek.m	-	-	0,7	-	-	0,7
Dībelis Nida	gab.	0,9	0,9	0,9	0,9	0,9	0,9
Pašurbjošās skrūves 3,5x9,5/11mm	gab.	-	-	-	12,0	12,0	12,0
Pašurbjošās skrūves Nida 3,5x25 mm	gab.	8,0	8,0	8,0	8,0	8,0	8,0
Pašurbjošās skrūves Nida 3,5x35 mm	gab.	8,0	8,0	8,0	8,0	8,0	8,0
Pašurbjošās skrūves Nida 3,5x55 mm	gab.	24,0	24,0	24,0	24,0	24,0	24,0
Līmlente šuvēm Nida	tek.m	2,8	2,8	2,8	2,8	2,8	2,8
Akustiskās izolācijas līmlente Nida	tek.m	1,1	1,1	1,1	1,1	1,1	1,1
Ģipša špaktele Nida Start	kg	1,8	1,8	1,8	1,8	1,8	1,8
Ģipša špaktele Nida Finisz	kg	0,2	0,2	0,2	0,2	0,2	0,2
Minerālvate [4]	m²	1,0	1,0	1,0	1,0	1,0	1,0

[3] Kā alternatīvu izmantojiet Tērauda leņķus vai 2 U 50 profilus visā konstrukcijas garumā.
[4] Pielietojums atbilstoši prasībām. Ja attiecībā uz biezumu un / vai kopējo blīvumu tiek izmantots cits izolācijas materiāls, nekā tas, kas minēts tehniskajā specifikācijā (Nida sausās apdares sistēmas - risinājumu katalogs), nepieciešams sazināties ar attiecīgo Siniat tehnisko konsultantu (detalizētas reģionu kartes pieejamas 1092.-1093. lpp.).
Patēriņa standartos nav ņemti vērā materiālie zaudējumi.

PIRMIE TIRGŪ SAUSĀS BŪVES SISTĒMAS MARĶĒTA ZĪME CE

Lūdzu, atrodiet mūsu kanālu Siniat Nida YouTube

nida Siena

Ugunsizturības klase:	Maksimālā akustiskā izolācija:	Maksimālais būves augstums:	Būves svars 1m²:	Saistītā dokumenta numurs:
(R)EI15 (R)EI60	51 dB	3250 mm	27,0-41,0 kg	ETA 15/0301

Ekspluatācijas īpašību deklarācija:
DoP/Wall System /0005/15.11.2016

SISTĒMAS:
87N50

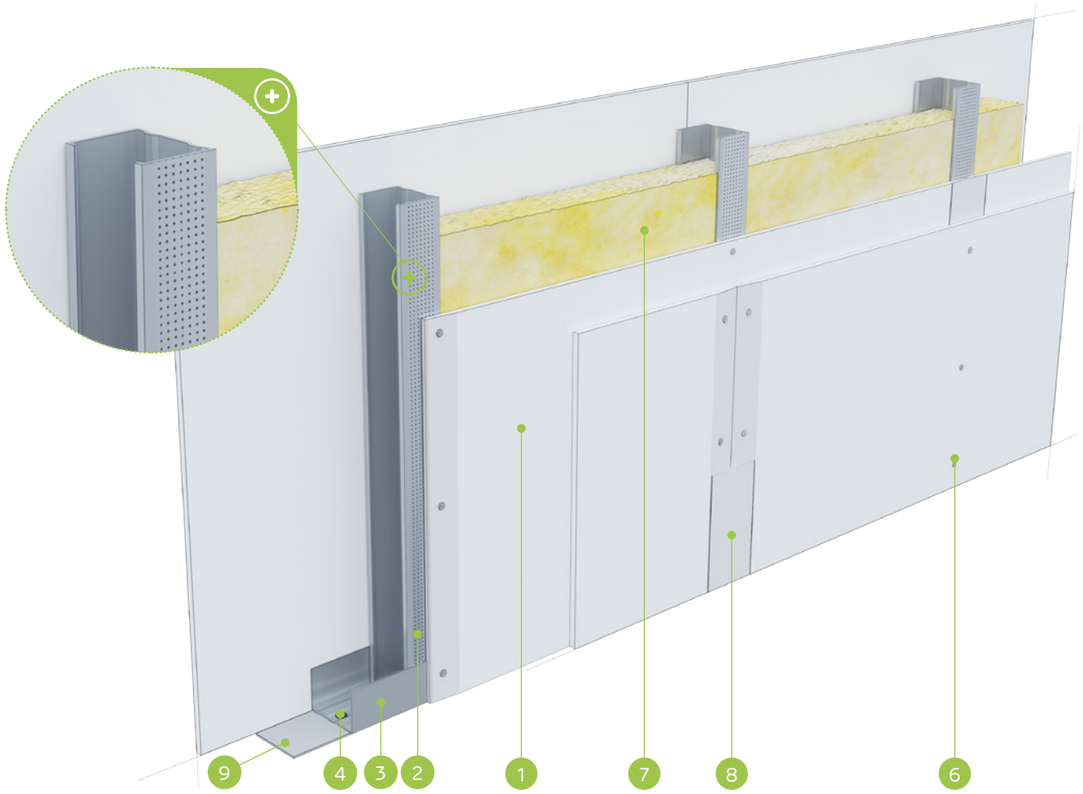

MATERIĀLI:

1. Ģipškartona plāksnes Nida
2. Profils Nida C 50
3. Profils Nida U 50
4. Dībelis Nida
5. Pašurbjošās skrūves Nida 3,5 x 25 mm
6. Pašurbjošās skrūves Nida 3,5 x 35 mm
7. Izolācijas materiāls minerālvate
8. Šuve starp ģipškartona plāksnēm tiek veidota no Nida ģipša masas ar Nida šuvju līmlenti
9. Blīvējošā akustiskās izolācijas lente Nida, platums 50 mm

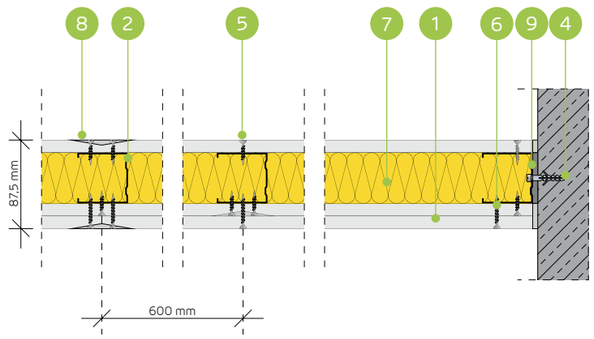

STARPSIENU SISTĒMA AR NIDA C50 NESOŠO KONSTRUKCIJU (NESIMETRISKS PLĀKŠŅU IZKĀRTOJUMS)

TEHNISKIE PARAMETRI

Sienas tips Nida Siena [2]	Režģa konstrukcija	Ģipša plākšņu apšuvums		Izolācijas materiāls				Maksimālais sienas augstums - h [1]	Akustiskā izolācija			Būves svars	Ugunsizturības klase	Izmantošanas kategorija	Īpašā sistēma
				Attiecībā uz skaņas izolāciju		Attiecībā uz ugunsreakciju		Ugunsreakcijas jomā							
	Nida	Nida	Biezums	[mm]	blīvums [kg/m³]	[mm]	blīvums [kg/m³]	[mm]	Rw [dB]	Ra1 [dB]	Ra2 [dB]	[kg]	[min.]	Klase ETAG 003	
87N50/Expert	C50	Expert	2x12,5/12,5	50	12,0	50	10,0	3250	42	38	31	27,0	(R)EI15	II	-
87N50/Ūdens [3]	C50	Ūdens	2x12,5/12,5	50	12,0	50	10,0	3250	42	38	31	29,0	(R)EI15	III	-
87N50/Uguns+	C50	Uguns Pluss	2x12,5/12,5	50	12,0	50	30,0	3250	44	39	32	33,0	(R)EI60	III	-
87N50/ÚdensUguns+	C50	Ūdens Uguns Plusss	2x12,5/12,5	50	12,0	50	30,0	3250	44	39	32	33,0	(R)EI60	III	-
87N50/Cietā	C50	Cietā	2x12,5/12,5	50	14,5	50	30,0	3250	50	43	35	41,0	(R)EI60	III	●
87N50/Hydro	C50	Hydro	2x12,5/12,5	50	12,0	50	50,0	3250	44	39	32	35,0	(R)EI60	III	●
87N50/Klusā	C50	Klusā	2x12,5/12,5	50	14,5	50	30,0	3250	51	46	39	41,0	(R)EI60	III	-

[1] Maksimālais augstums saskaņā ar tehnisko atzinumu ITB 1060/11/R12NK.
[2] Eiropas tehniskais novērtējums ETA 15/0301. Augstāku prasību gadījumā attiecībā uz maksimālo augstumu ir atļauts veikt nesošās konstrukcijas sablīvēšanu līdz 400 mm un 300 mm.
[3] Telpās ar relatīvo gaisa mitrumu līdz 85 % stūra sekcijās pret intensīvu ūdens iedarbību ieteicams izmantot Nida Hydro ģipša šķiedru plāksnes (horizontālām un vertikālām virsmām vannas, dušas utt. zonās).
Siniat tehnoloģijas ugunsdrošo starpsienu sistēmas darbojas kā ugunsdrošas barjeras uguns iedarbības gadījumā abās pusēs.

MATERIĀLU PATĒRIŅŠ UZ 1 M² STARPSIENAS NIDA SIENA SISTĒMĀ

Materiāla nosaukums	Mērv.	Sistēmas tips Nida Siena						
		87N50/Expert	87N50/Ūdens	87N50/Uguns+	87N50/ ÚdensUguns+	87N50/Cietā	87N50/Hydro	87N50/Klusā
		Materiāla patēriņš uz 1 m²						
Plāksne Nida Expert 12,5 mm	m²	3,0	-	-	-	-	-	-
Plāksne Nida Ūdens 12,5 mm	m²	-	3,0	-	-	-	-	-
Plāksne Nida Uguns Pluss 12,5 mm	m²	-	-	3,0	-	-	-	-
Plāksne Nida Ūdens Uguns Plusss 12,5 mm	m²	-	-	-	3,0	-	-	-
Plāksne Nida Cietā 12,5 mm	m²	-	-	-	-	3,0	-	-
Plāksne Nida Hydro 12,5 mm	m²	-	-	-	-	-	3,0	-
Plāksne Nida Klusā 12,5 mm	m²	-	-	-	-	-	-	3,0
Profils Nida C50	tek.m	1,8	1,8	1,8	1,8	1,8	1,8	1,8
Profils Nida U50	tek.m	0,7	0,7	0,7	0,7	0,7	0,7	0,7
Dībelis Nida	gab.	0,8	0,8	0,8	0,8	0,8	0,8	0,8
Pašurbjošās skrūves Nida 3,5x25 mm	gab.	8,0	8,0	8,0	8,0	-	-	-
Pašurbjošās skrūves Nida 3,5x35 mm	gab.	12,0	12,0	12,0	12,0	-	-	-
Pašurbjošās skrūves Nida Cietā 35 (3,9x35 mm)	gab.	-	-	-	-	20,0	-	20,0
Pašurbjošās skrūves Nida Hydro C4 3,5x25 mm	gab.	-	-	-	-	-	8,0	-
Pašurbjošās skrūves Nida Hydro C4 3,5x41 mm	gab.	-	-	-	-	-	12,0	-
Līmlente šuvēm Nida	tek.m	2,8	2,8	2,8	2,8	2,8	2,8	2,8
Akustiskās izolācijas līmlente Nida	tek.m	1,1	1,1	1,1	1,1	1,1	1,1	1,1
Ģipša špaktele Nida Start	kg	0,9	0,9	0,9	0,9	-	-	0,9
Ģipša špaktele Nida Finisz	kg	0,2	0,2	0,2	0,2	-	-	0,2
Gatavā špakteļmasa Nida Hydromix [4]	kg	-	-	-	-	1,1	1,1	-
Minerālvate [5]	m²	1,0	1,0	1,0	1,0	1,0	1,0	1,0

[4] Izmantojot ģipša šķiedru plāksnes Nida Cietā, kā alternatīvu varat izmantot arī Nida Planfix Fresh ģipša špakteli.
[5] Pielietojums atbilstoši prasībām. Ja attiecībā uz biezumu un / vai kopējo blīvumu tiek izmantots cits izolācijas materiāls, nekā tas, kas minēts tehniskajā specifikācijā (Nida sausās apdares sistēmas - risinājumu katalogs), nepieciešams sazināties ar attiecīgo Siniat tehnisko konsultantu (detalizētas reģionu kartes pieejamas 1092.-1093. lpp.).
Patēriņa standartos nav ņemti vērā materiālie zaudējumi.

PIRMIE TIRGŪ SAUSĀS BŪVES SISTĒMAS MARĶĒTA ZĪME CE

Lūdzu, atrodiet mūsu kanālu Siniat Nida YouTube

nida Siena

Ugunsizturības klase:	Maksimālā akustiskā izolācija:	Maksimālais būves augstums:	Būves svars 1m²:	Saistītā dokumenta numurs:
(R)EI15 (R)EI60	54 dB	4500 mm	27,0-42,0 kg	ETA 15/0301

Ekspluatācijas īpašību deklarācija:
DoP/Wall System /0001/15.11.2016

SISTĒMAS:
112N75

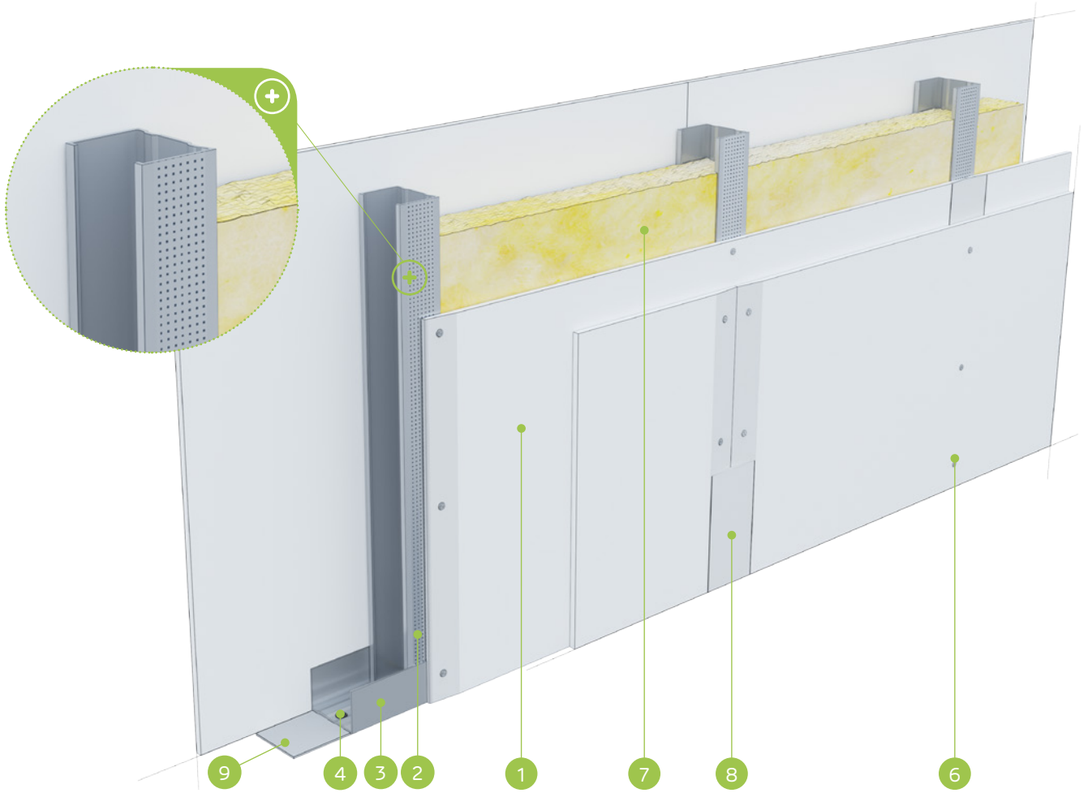

MATERIĀLI:

1. Ģipškartona plāksnes Nida
2. Profils Nida C 75
3. Profils Nida U 75
4. Dībelis Nida
5. Pašurbjošās skrūves Nida 3,5 x 25 mm
6. Pašurbjošās skrūves Nida 3,5 x 35 mm
7. Izolācijas materiāls minerālvate
8. Šuve starp ģipškartona plāksnēm tiek veidota no Nida ģipša masas ar Nida šuvju līmlenti
9. Blīvējošā akustiskās izolācijas lente Nida, platums 70 mm

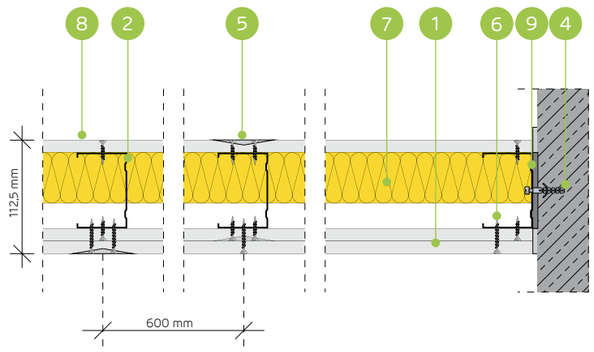

STARPSIENU SISTĒMA AR NIDA C75 NESOŠO KONSTRUKCIJU (NESIMETRISKS PLĀKŠŅU IZKĀRTOJUMS)

TEHNISKIE PARAMETRI

Sienas tips Nida Siena [2]	Režģa konstrukcija	Ģipša plākšņu apšuvums		Izolācijas materiāls				Maksimālais sienas augstums - h [1]	Akustiskā izolācija			Būves svars	Ugunsizturības klase	Izmantošanas kategorija	Īpašā sistēma
				Attiecībā uz skaņas izolāciju		Attiecībā uz ugunsreakciju		Ugunsreakcijas jomā							
	Nida	Nida	Biezums	[mm]	blīvums [kg/m³]	[mm]	blīvums [kg/m³]	[mm]	Rw [dB]	Ra1 [dB]	Ra2 [dB]	[kg]	[min.]	Klase ETAG 003	
112N75/Expert	C75	Expert	2x12,5/12,5	75	14,5	50	10,0	4500	46	41	33	27,0	(R)EI15	III	-
112N75/Ūdens [3]	C75	Ūdens	2x12,5/12,5	75	14,5	50	10,0	4500	46	41	33	29,0	(R)EI15	III	-
112N75/Uguns+	C75	Uguns Pluss	2x12,5/12,5	50	12,0	50	30,0	4500	47	44	37	33,0	(R)EI60	III	-
112N75/ŪdensUguns+	C75	Ūdens Uguns Plusss	2x12,5/12,5	50	12,0	50	30,0	4500	47	44	37	33,0	(R)EI60	III	-
112N75/Cietā	C75	Cietā	2x12,5/12,5	75	14,5	50	30,0	4500	51	48	41	42,0	(R)EI60	III	●
112N75/Hydro	C75	Hydro	2x12,5/12,5	50	12,0	50	50,0	4500	47	44	37	36,0	(R)EI60	III	●
112N75/Klusā	C75	Klusā	2x12,5/12,5	75	14,5	50	30,0	4500	54	50	43	42,0	(R)EI60	III	-

[1] Maksimālais augstums saskaņā ar tehnisko atzinumu ITB 1060/11/R12NK.
[2] Eiropas tehniskais novērtējums ETA 15/0301. Augstāku prasību gadījumā attiecībā uz maksimālo augstumu ir atļauts veikt nesošās konstrukcijas sablīvēšanu līdz 400 mm un 300 mm.
[3] Telpās ar relatīvo gaisa mitrumu līdz 85 % stūra sekcijās pret intensīvu ūdens iedarbību ieteicams izmantot Nida Hydro ģipša šķiedru plāksnes (horizontālām un vertikālām virsmām vannas, dušas utt. zonās).
Siniat tehnoloģijas ugunsdrošo starpsienu sistēmas darbojas kā ugunsdrošas barjeras uguns iedarbības gadījumā abās pusēs.

MATERIĀLU PATĒRIŅŠ UZ 1 M² STARPSIENAS NIDA SIENA SISTĒMĀ

Materiāla nosaukums	Mērv.	Sistēmas tips Nida Siena						
		112N75/Expert	112N75/Ūdens	112N75/Uguns+	112N75/ ŪdensUguns+	112N75/Cietā	112N75/Hydro	112N75/Klusā
		Materiāla patēriņš uz 1 m²						
Plāksne Nida Expert 12,5 mm	m²	3,0	-	-	-	-	-	-
Plāksne Nida Ūdens 12,5 mm	m²	-	3,0	-	-	-	-	-
Plāksne Nida Uguns Pluss 12,5 mm	m²	-	-	3,0	-	-	-	-
Plāksne Nida Ūdens Uguns Plusss 12,5 mm	m²	-	-	-	3,0	-	-	-
Plāksne Nida Cietā 12,5 mm	m²	-	-	-	-	3,0	-	-
Plāksne Nida Hydro 12,5 mm	m²	-	-	-	-	-	3,0	-
Plāksne Nida Klusā 12,5 mm	m²	-	-	-	-	-	-	3,0
Profils Nida C75	tek.m	1,8	1,8	1,8	1,8	1,8	1,8	1,8
Profils Nida U75	tek.m	0,7	0,7	0,7	0,7	0,7	0,7	0,7
Dībelis Nida	gab.	0,8	0,8	0,8	0,8	0,8	0,8	0,8
Pašurbjošās skrūves Nida 3,5x25 mm	gab.	8,0	8,0	8,0	8,0	-	-	-
Pašurbjošās skrūves Nida 3,5x35 mm	gab.	12,0	12,0	12,0	12,0	-	-	-
Pašurbjošās skrūves Nida Cietā 35 (3,9x35 mm)	gab.	-	-	-	-	20,0	-	20,0
Pašurbjošās skrūves Nida Hydro C4 3,5x25 mm	gab.	-	-	-	-	-	8,0	-
Pašurbjošās skrūves Nida Hydro C4 3,5x41 mm	gab.	-	-	-	-	-	12,0	-
Līmlente šuvēm Nida	tek.m	2,8	2,8	2,8	2,8	2,8	2,8	2,8
Akustiskās izolācijas līmlente Nida	tek.m	1,1	1,1	1,1	1,1	1,1	1,1	1,1
Ģipša špaktele Nida Start	kg	0,9	0,9	0,9	0,9	-	-	0,9
Ģipša špaktele Nida Finisz	kg	0,2	0,2	0,2	0,2	-	-	0,2
Gatavā špakteļmasa Nida Hydromix [4]	kg	-	-	-	-	1,1	1,1	-
Minerālvate [5]	m²	1,0	1,0	1,0	1,0	1,0	1,0	1,0

[4] Izmantojot ģipša šķiedru plāksnes Nida Cietā, kā alternatīvu varat izmantot arī Nida Planfix Fresh ģipša špakteli.
[5] Pielietojums atbilstoši prasībām. Ja attiecībā uz biezumu un / vai kopējo blīvumu tiek izmantots cits izolācijas materiāls, nekā tas, kas minēts tehniskajā specifikācijā (Nida sausās apdares sistēmas - risinājumu katalogs), nepieciešams sazināties ar attiecīgo Siniat tehnisko konsultantu (detalizētas reģionu kartes pieejamas 1092.-1093. lpp.).
Patēriņa standartos nav ņemti vērā materiālie zaudējumi.

PIRMIE TIRGŪ
SAUSĀS BŪVES SISTĒMAS
MARĶĒTA ZĪME CE

Lūdzu, atrodiet mūsu kanālu Siniat Nida
YouTube

nida Siena

Ugunsizturības klase:	Maksimālā akustiskā izolācija:	Maksimālais būves augstums:	Būves svars 1m²:	Saistītā dokumenta numurs:
(R)EI15 (R)EI60	56 dB	5000 mm	27,0-42,0 kg	ETA 15/0301

Ekspluatācijas īpašību deklarācija:
DoP/Wall System /0001/15.11.2016

SISTĒMAS:
137N100

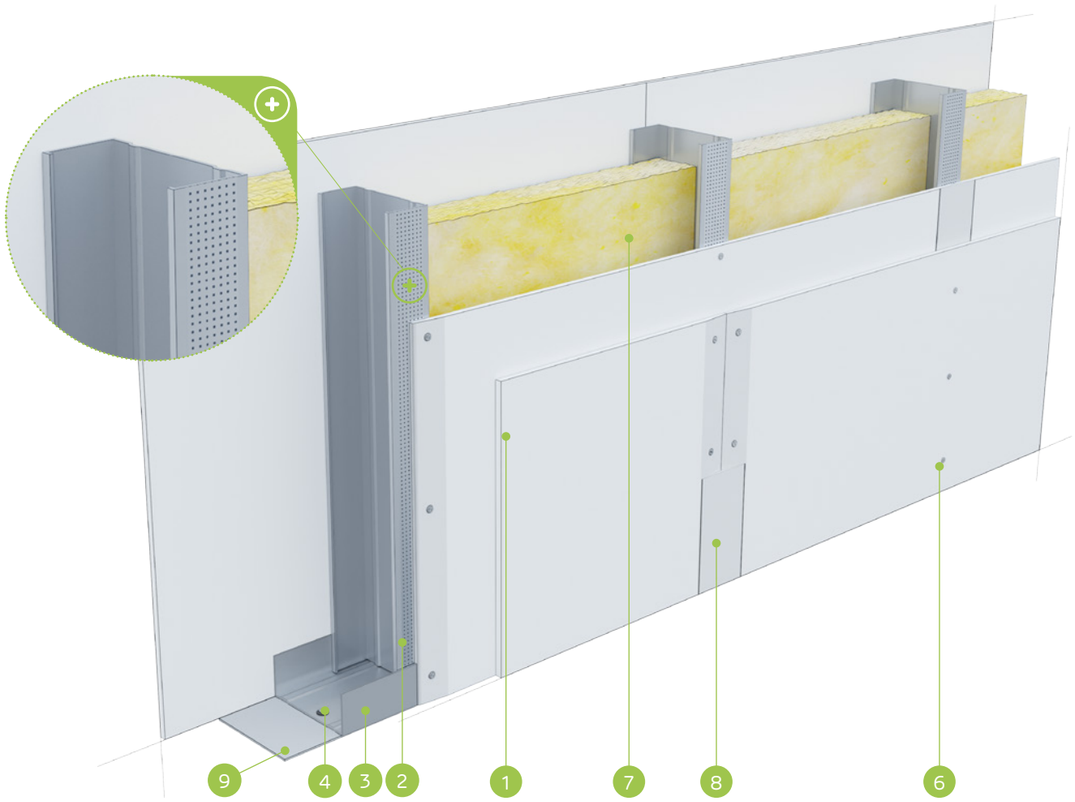

MATERIĀLI:

1. Ģipškartona plāksnes Nida
2. Profils Nida C 100
3. Profils Nida U 100
4. Dībelis Nida
5. Pašurbjošās skrūves Nida 3,5 x 25 mm
6. Pašurbjošās skrūves Nida 3,5 x 35 mm
7. Izolācijas materiāls minerālvate
8. Šuve starp ģipškartona plāksnēm tiek veidota no Nida ģipša masas ar Nida šuvju līmlenti
9. Blīvējošā akustiskās izolācijas lente Nida, platums 95 mm

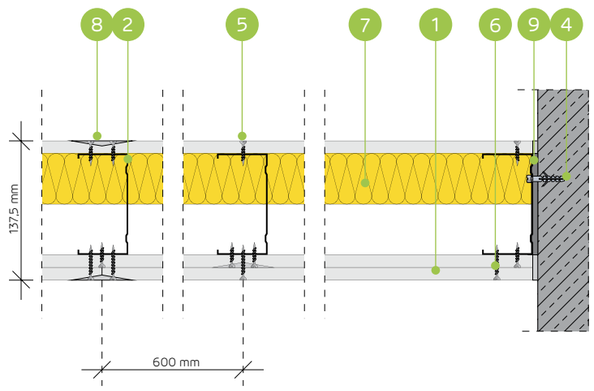

STARPSIENU SISTĒMA AR NIDA C75 NESOŠO KONSTRUKCIJU (NESIMETRISKS PLĀKŠŅU IZKĀRTOJUMS)

TEHNISKIE PARAMETRI

Sienas tips Nida Siena [2]	Režģa konstrukcija	Ģipša plākšņu apšuvums		Izolācijas materiāls				Maksimālais sienas augstums - h [1]	Akustiskā izolācija			Būves svars	Ugunsizturības klase	Izmantošanas kategorija	Īpašā sistēma
				Attiecībā uz skaņas izolāciju		Attiecībā uz ugunsreakciju		Ugunsreakcijas jomā							
	Nida	Nida	Biezums	[mm]	blīvums [kg/m³]	[mm]	blīvums [kg/m³]	[mm]	Rw [dB]	Ra1 [dB]	Ra2 [dB]	[kg]	[min.]	Klase ETAG 003	
137N100/Expert	C100	Expert	2x12,5/12,5	100	14,5	50	10,0	5000	50	47	39	27,0	(R)EI15	IV	-
137N100/Ūdens [3]	C100	Ūdens	2x12,5/12,5	100	14,5	50	10,0	5000	50	47	39	30,0	(R)EI15	IV	-
137N100/Uguns+	C100	Uguns Pluss	2x12,5/12,5	100	12,0	50	30,0	5000	50	48	43	33,0	(R)EI60	IV	-
137N100/ÚdensUguns+	C100	Ūdens Uguns Plusss	2x12,5/12,5	100	12,0	50	30,0	5000	50	48	43	33,0	(R)EI60	IV	-
137N100/Cietā	C100	Cietā	2x12,5/12,5	100	14,5	50	30,0	5000	54	51	43	42,0	(R)EI60	IV	●
137N100/Hydro	C100	Hydro	2x12,5/12,5	100	12,0	50	50,0	5000	50	48	43	36,0	(R)EI60	IV	●
137N100/Klusā	C100	Klusā	2x12,5/12,5	100	14,5	50	30,0	5000	56	53	47	42,0	(R)EI60	IV	-

[1] Maksimālais augstums saskaņā ar tehnisko atzinumu ITB 1060/11/R12NK.
[2] Eiropas tehniskais novērtējums ETA 15/0301. Augstāku prasību gadījumā attiecībā uz maksimālo augstumu ir atļauts veikt nesošās konstrukcijas sablīvēšanu līdz 400 mm un 300 mm.
[3] Telpās ar relatīvo gaisa mitrumu līdz 85 % stūra sekcijās pret intensīvu ūdens iedarbību ieteicams izmantot Nida Hydro ģipša šķiedru plāksnes (horizontālām un vertikālām virsmām vannas, dušas utt. zonās).
Siniat tehnoloģijas ugunsdrošo starpsienu sistēmas darbojas kā ugunsdrošas barjeras uguns iedarbības gadījumā abās pusēs.

MATERIĀLU PATĒRIŅŠ UZ 1 M² STARPSIENAS NIDA SIENA SISTĒMĀ

Materiāla nosaukums	Mērv.	Sistēmas tips Nida Siena						
		137N100/ Expert	137N100/Ūdens	137N100/ Uguns+	137N100/ ÚdensUguns+	137N100/Cietā	137N100/Hydro	137N100/Klusā
		Materiāla patēriņš uz 1 m²						
Plāksne Nida Expert 12,5 mm	m²	3,0	-	-	-	-	-	-
Plāksne Nida Ūdens 12,5 mm	m²	-	3,0	-	-	-	-	-
Plāksne Nida Uguns Pluss 12,5 mm	m²	-	-	3,0	-	-	-	-
Plāksne Nida Ūdens Uguns Plusss 12,5 mm	m²	-	-	-	3,0	-	-	-
Plāksne Nida Cietā 12,5 mm	m²	-	-	-	-	3,0	-	-
Plāksne Nida Hydro 12,5 mm	m²	-	-	-	-	-	3,0	-
Plāksne Nida Klusā 12,5 mm	m²	-	-	-	-	-	-	3,0
Profils Nida C100	tek.m	1,8	1,8	1,8	1,8	1,8	1,8	1,8
Profils Nida U100	tek.m	0,7	0,7	0,7	0,7	0,7	0,7	0,7
Dībelis Nida	gab.	0,8	0,8	0,8	0,8	0,8	0,8	0,8
Pašurbjošās skrūves Nida 3,5x25 mm	gab.	8,0	8,0	8,0	8,0	-	-	-
Pašurbjošās skrūves Nida 3,5x35 mm	gab.	12,0	12,0	12,0	12,0	-	-	-
Pašurbjošās skrūves Nida Cietā 35 (3,9x35 mm)	gab.	-	-	-	-	20,0	-	20,0
Pašurbjošās skrūves Nida Hydro C4 3,5x25 mm	gab.	-	-	-	-	-	8,0	-
Pašurbjošās skrūves Nida Hydro C4 3,5x41 mm	gab.	-	-	-	-	-	12,0	-
Līmlente šuvēm Nida	tek.m	2,8	2,8	2,8	2,8	2,8	2,8	2,8
Akustiskās izolācijas līmlente Nida	tek.m	1,1	1,1	1,1	1,1	1,1	1,1	1,1
Ģipša špaktele Nida Start	kg	0,9	0,9	0,9	0,9	-	-	0,9
Ģipša špaktele Nida Finisz	kg	0,2	0,2	0,2	0,2	-	-	0,2
Gatavā špaktelmasa Nida Hydromix [4]	kg	-	-	-	-	1,1	1,1	-
Minerālvate [5]	m²	1,0	1,0	1,0	1,0	1,0	1,0	1,0

[4] Izmantojot ģipša šķiedru plāksnes Nida Cietā, kā alternatīvu varat izmantot arī Nida Planfix Fresh ģipša špakteli.
[5] Pielietojums atbilstoši prasībām. Ja attiecībā uz biezumu un / vai kopējo blīvumu tiek izmantots cits izolācijas materiāls, nekā tas, kas minēts tehniskajā specifikācijā (Nida sausās apdares sistēmas - risinājumu katalogs), nepieciešams sazināties ar attiecīgo Siniat tehnisko konsultantu (detalizētas reģionu kartes pieejamas 1092.-1093. lpp.).
Patēriņa standartos nav ņemti vērā materiālie zaudējumi.

PIRMIE TIRGŪ SAUSĀS BŪVES SISTĒMAS MARĶĒTA ZĪME CE

Lūdzu, atrodiet mūsu kanālu Siniat Nida YouTube

nida Siena

Ugunsizturības klase:	Maksimālā akustiskā izolācija:	Maksimālais būves augstums:	Būves svars 1m²:	Saistītā dokumenta numurs:
(R)EI60	59 dB	10000 mm	45,0-47,0 kg	ETA 15/0301

Ekspluatācijas īpašību deklarācija:
DoP/Wall System /0007/15.11.2016

SISTĒMAS:
SW150

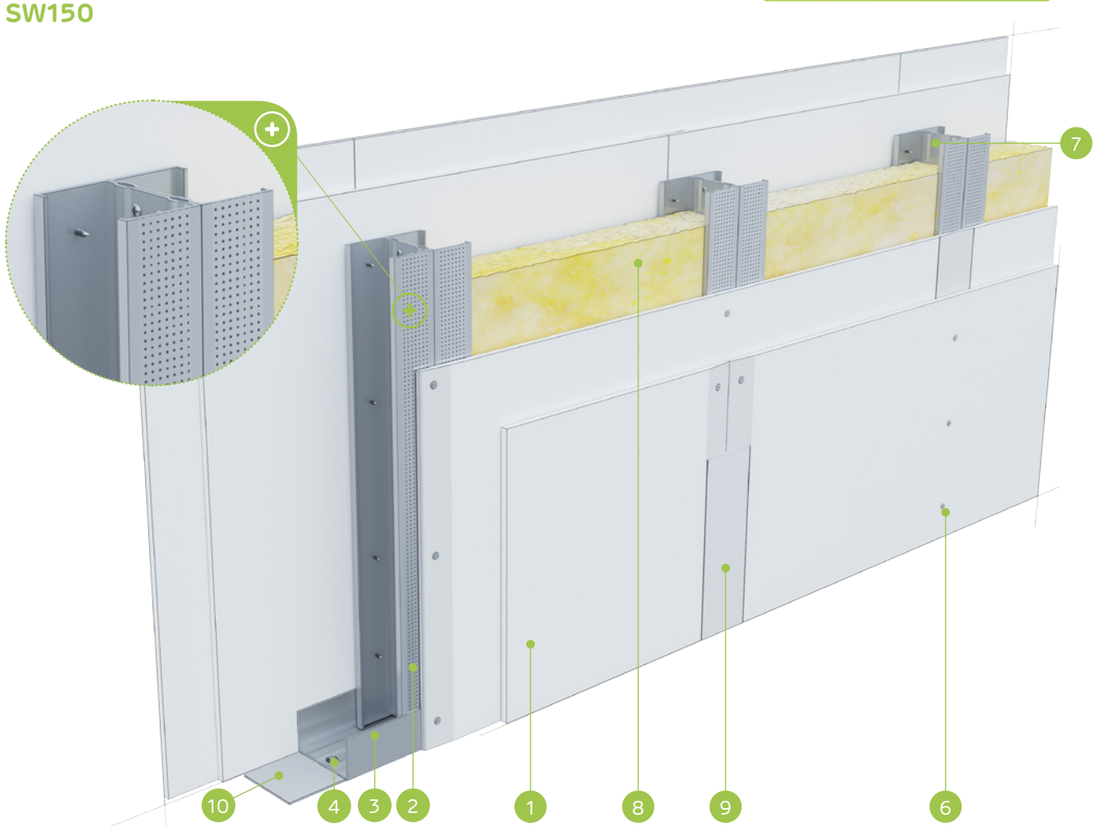

MATERIĀLI:

1. Ģipškartona plāksnes Nida
2. Profils Nida C 100 (dubultais)
3. Profils Nida U 100 (augšā Nida U 100/80)
4. Dībelis Nida
5. Pašurbjošās skrūves Nida 3,5 x 25 mm
6. Pašurbjošās skrūves Nida 3,5 x 35 mm
7. Pašurbjošās skrūves Nida 3,5 x 9,5/11 mm
8. Izolācijas materiāls minerālvate
9. Šuve starp ģipškartona plāksnēm tiek veidota no Nida ģipša masas ar Nida šuvju līmlenti
10. Blīvējošā akustiskās izolācijas lente Nida, platums 95 mm

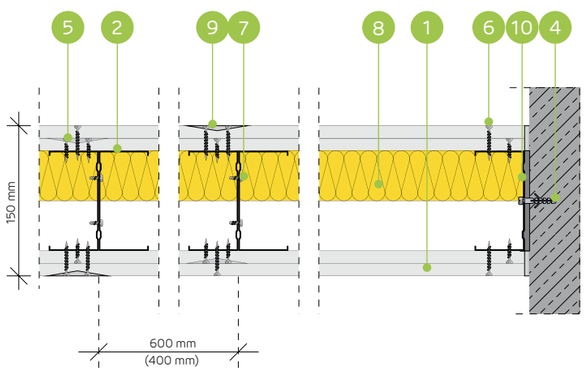

AUGSTU STARPSIENU SISTĒMA AR VIENU VAI DUBULTO NESOŠO NIDA C100 KONSTRUKCIJU (SIENAS AUGSTUMĀ NO 10 M)

TEHNISKIE PARAMETRI

Sienas tips Nida Siena [2]	Režģa konstrukcija	Nida profilu aksiālais atstatums	Ģipša plākšņu apšuvums		Izolācijas materiāls				Maksimālais sienas augstums - h [1]	Akustiskā izolācija			Būves svars	Ugunsizturības klase	Izmantošanas kategorija	Īpašā sistēma
					Attiecībā uz skaņas izolāciju		Attiecībā uz ugunsreakciju		Ugunsreakcijas jomā							
	Nida	[mm]	Nida	Biezums	[mm]	blīvums [kg/m³]	[mm]	blīvums [kg/m³]	[mm]	Rw [dB]	Ra1 [dB]	Ra2 [dB]	[kg]	[min.]	Klase ETAG 003	
SW150-300/Uguns+	C100	300	Uguns Pluss	2x12,5	100	14,5	- [3]	- [3]	9000	59	57	53	45,0	(R)EI60	IV	●
SW150-300/ŪdensUguns+	C100	300	Ūdens Uguns Plusss	2x12,5	100	14,5	- [3]	- [3]	9000	59	57	53	45,0	(R)EI60	IV	●
SWSW150/Uguns+	2xC100	600	Uguns Pluss	2x12,5	100	14,5	- [3]	- [3]	9000	59	57	53	45,0	(R)EI60	IV	●
SWSW150/ŪdensUguns+	2xC100	600	Ūdens Uguns Plusss	2x12,5	100	14,5	- [3]	- [3]	9000	59	57	53	45,0	(R)EI60	IV	●
SWSW150-400/Uguns+	2xC100	400	Uguns Pluss	2x12,5	-	-	- [3]	- [3]	10000	-	-	-	47,0	(R)EI60	IV	●
SWSW150-400/ŪdensUguns+	2xC100	400	Ūdens Uguns Plusss	2x12,5	-	-	- [3]	- [3]	10000	-	-	-	47,0	(R)EI60	IV	●

[1] Maksimālais augstums saskaņā ar tehnisko atzinumu ITB 1060/11/R12NK.
[2] Eiropas tehniskais novērtējums ETA 15/0301. Ugunsdrošības klasifikācija ITB 1060/15/R92NP.
[3] Iespējama izolācijas materiāla izmantošana - tukšums vai minerālvate (stikla vai akmens) ar blīvumu 15-50 kg/m³.
Siniat tehnoloģijas ugunsdrošo starpsienu sistēmas darbojas kā ugunsdrošas barjeras uguns iedarbības gadījumā abās pusēs.

MATERIĀLU PATĒRIŅŠ UZ 1 M² STARPSIENAS NIDA SIENA SISTĒMĀ

Materiāla nosaukums	Mērv.	Sistēmas tips Nida Siena					
		SW150-300/ Uguns+	SW150-300/ ŪdensUguns+	SWSW150/Uguns+	SWSW150/ ŪdensUguns+	SWSW150-400/ Uguns+	SWSW150-400/ ŪdensUguns+
		Materiāla patēriņš uz 1 m²					
Plāksne Nida Uguns Pluss 12,5 mm	m²	4,0	-	4,0	-	4,0	-
Plāksne Nida Ūdens Uguns Plusss 12,5 mm	m²	-	4,0	-	4,0	-	4,0
Profils Nida C100	tek.m	3,6	3,6	3,6	3,6	5,4	5,4
Profils Nida U100	tek.m	0,35	0,35	0,35	0,35	0,35	0,35
Profils Nida U100 (īpašais)	tek.m	- [4]	- [4]	- [4]	- [4]	- [4]	- [4]
Dībelis Nida	gab.	1,6	1,6	0,8	0,8	1,2	1,2
Pašurbjošās skrūves 3,5x9,5/11mm	gab.	-	-	6,0	6,0	9,0	9,0
Pašurbjošās skrūves Nida 3,5x25 mm	gab.	8,0	8,0	8,0	8,0	12,0	12,0
Pašurbjošās skrūves Nida 3,5x35 mm	gab.	24,0	24,0	24,0	24,0	36,0	36,0
Līmlente šuvēm Nida	tek.m	2,8	2,8	2,8	2,8	2,8	2,8
Akustiskās izolācijas līmlente Nida	tek.m	1,1	1,1	1,1	1,1	1,1	1,1
Ģipša špaktele Nida Start	kg	1,2	1,2	1,2	1,2	1,2	1,2
Ģipša špaktele Nida Finisz	kg	0,2	0,2	0,2	0,2	0,2	0,2
Minerālvate [5]	m²	1,0	1,0	1,0	1,0	1,0	1,0

[4] Patēriņš atkarībā no maksimālā konstrukcijas augstuma.
[5] Pielietojums atbilstoši prasībām. Ja attiecībā uz biezumu un / vai kopējo blīvumu tiek izmantots cits izolācijas materiāls, nekā tas, kas minēts tehniskajā specifikācijā (Nida sausās apdares sistēmas - risinājumu katalogs), nepieciešams sazināties ar attiecīgo Siniat tehnisko konsultantu (detalizētas reģionu kartes pieejamas 1092.-1093. lpp.).
Patēriņa standartos nav ņemti vērā materiālie zaudējumi.

PIRMIE TIRGŪ
SAUSĀS BŪVES SISTĒMAS
MARĶĒTA ZĪME CE

Lūdzu, atrodiet mūsu kanālu Siniat Nida YouTube

nida Siena

Ugunsizturības klase:	Maksimālā akustiskā izolācija:	Maksimālais būves augstums:	Būves svars 1m²:	Saistītā dokumenta numurs:
(R)EI90	59 dB	10000 mm	66,0-68,0 kg	ETA 15/0301

Ekspluatācijas īpašību deklarācija:
DoP/Wall System /0007/15.11.2016

SISTĒMAS:
SW175

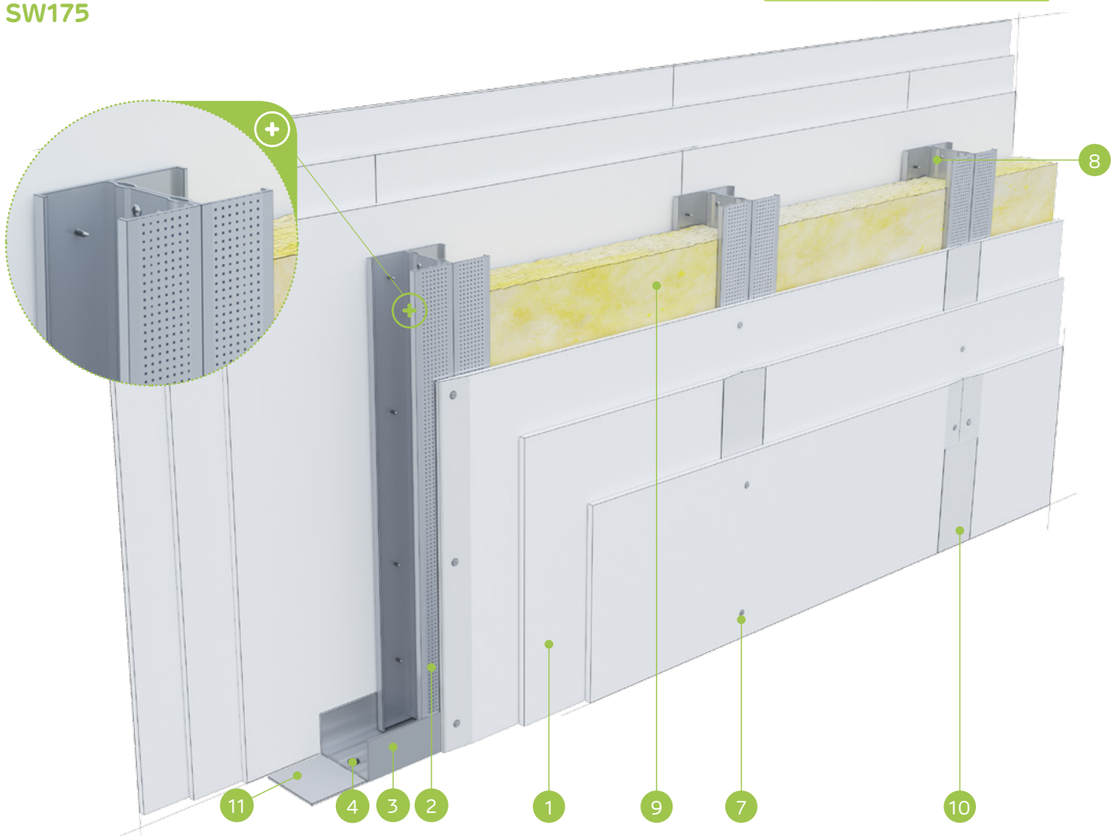

MATERIĀLI:

1. Ģipškartona plāksnes Nida
2. Profils Nida C 100 (dubultais)
3. Profils Nida U 100 (augšā Nida U 100/80)
4. Dībelis Nida
5. Pašurbjošās skrūves Nida 3,5 x 25 mm
6. Pašurbjošās skrūves Nida 3,5 x 35 mm
7. Pašurbjošās skrūves Nida 3,5 x 55 mm
8. Pašurbjošās skrūves Nida 3,5 x 9,5/11 mm
9. Izolācijas materiāls minerālvate
10. Šuve starp ģipškartona plāksnēm tiek veidota no Nida ģipša masas ar Nida šuvju līmlenti
11. Blīvējošā akustiskās izolācijas lente Nida, platums 95 mm

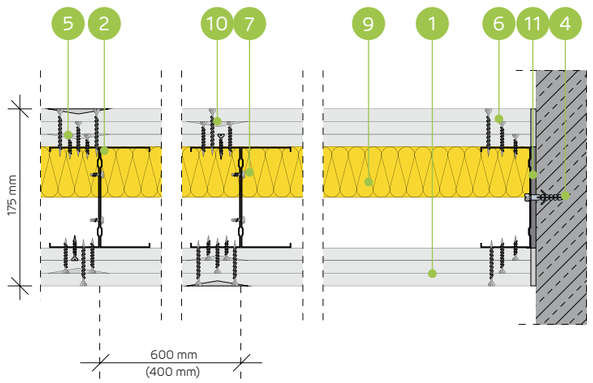

AUGSTU STARPSIENU SISTĒMA AR VIENU VAI DUBULTO NESOŠO NIDA C100 KONSTRUKCIJU (SIENAS AUGSTUMĀ NO 10 M)

TEHNISKIE PARAMETRI

Sienas tips Nida Siena [2]	Režģa konstrukcija	Nida profilu aksiālais atstatums	Ģipša plākšņu apšuvums		Izolācijas materiāls				Maksimālais sienas augstums - h [1]	Akustiskā izolācija			Būves svars	Ugunsizturības klase	Izmantošanas kategorija	Īpašā sistēma
					Attiecībā uz skaņas izolāciju		Attiecībā uz ugunsreakciju		Ugunsreakcijas jomā							
	Nida	[mm]	Nida	Biezums	[mm]	blīvums [kg/m³]	[mm]	blīvums [kg/m³]	[mm]	Rw [dB]	Ra1 [dB]	Ra2 [dB]	[kg]	[min.]	Klase ETAG 003	
SW175-300/Uguns+	C100	300	Uguns Pluss	3x12,5	100	14,5	- [3]	- [3]	9000	59	57	53	66,0	(R)EI120	IV	●
SW175-300/ŪdensUguns+	C100	300	Ūdens Uguns Plusss	3x12,5	100	14,5	- [3]	- [3]	9000	59	57	53	66,0	(R)EI120	IV	●
SWSW175/Uguns+	2xC100	600	Uguns Pluss	3x12,5	100	14,5	- [3]	- [3]	9000	59	57	53	66,0	(R)EI120	IV	●
SWSW175/ŪdensUguns+	2xC100	600	Ūdens Uguns Plusss	3x12,5	100	14,5	- [3]	- [3]	9000	59	57	53	66,0	(R)EI120	IV	●
SWSW175-400/Uguns+	2xC100	400	Uguns Pluss	3x12,5	-	-	- [3]	- [3]	10000	-	-	-	68,0	(R)EI120	IV	●
SWSW175-400/ŪdensUguns+	2xC100	400	Ūdens Uguns Plusss	3x12,5	-	-	- [3]	- [3]	10000	-	-	-	68,0	(R)EI120	IV	●

[1] Maksimālais augstums saskaņā ar tehnisko atzinumu ITB 1060/11/R12NK.
[2] Eiropas tehniskais novērtējums ETA 15/0301. Ugunsdrošības klasifikācija ITB 1060/15/R92NP.
[3] Iespējama izolācijas materiāla izmantošana - tukšums vai minerālvate (stikla vai akmens) ar blīvumu 15-50 kg/m³.
Siniat tehnoloģijas ugunsdrošo starpsienu sistēmas darbojas kā ugunsdrošas barjeras uguns iedarbības gadījumā abās pusēs.

MATERIĀLU PATĒRIŅŠ UZ 1 M² STARPSIENAS NIDA SIENA SISTĒMĀ

Materiāla nosaukums	Mērv.	Sistēmas tips Nida Siena					
		SW175-300/ Uguns+	SW175-300/ ŪdensUguns+	SWSW175/Uguns+	SWSW175/ ŪdensUguns+	SWSW175-400/ Uguns+	SWSW175-400/ ŪdensUguns+
		Materiāla patēriņš uz 1 m²					
Plāksne Nida Uguns Pluss 12,5 mm	m²	6,0	-	6,0	-	6,0	-
Plāksne Nida Ūdens Uguns Plusss 12,5 mm	m²	-	6,0	-	6,0	-	6,0
Profils Nida C100	tek.m	3,6	3,6	3,6	3,6	5,4	5,4
Profils Nida U100	tek.m	0,35	0,35	0,35	0,35	0,35	0,35
Profils Nida U100 (īpašais)	tek.m	- [4]	- [4]	- [4]	- [4]	- [4]	- [4]
Dībelis Nida	gab.	1,6	1,6	0,8	0,8	1,2	1,2
Pašurbjošās skrūves 3,5x9,5/11mm	gab.	-	-	6,0	6,0	9,0	9,0
Pašurbjošās skrūves Nida 3,5x25 mm	gab.	8,0	8,0	8,0	8,0	12,0	12,0
Pašurbjošās skrūves Nida 3,5x35 mm	gab.	8,0	8,0	8,0	8,0	12,0	12,0
Pašurbjošās skrūves Nida 3,5x55 mm	gab.	24,0	24,0	24,0	24,0	36,0	36,0
Līmlente šuvēm Nida	tek.m	2,8	2,8	2,8	2,8	2,8	2,8
Akustiskās izolācijas līmlente Nida	tek.m	1,1	1,1	1,1	1,1	1,1	1,1
Ģipša špaktele Nida Start	kg	1,8	1,8	1,8	1,8	1,8	1,8
Ģipša špaktele Nida Finisz	kg	0,2	0,2	0,2	0,2	0,2	0,2
Minerālvate [5]	m²	1,0	1,0	1,0	1,0	1,0	1,0

[4] Patēriņš atkarībā no maksimālā konstrukcijas augstuma.
[5] Pielietojums atbilstoši prasībām. Ja attiecībā uz biezumu un / vai kopējo blīvumu tiek izmantots cits izolācijas materiāls, nekā tas, kas minēts tehniskajā specifikācijā (Nida sausās apdares sistēmas - risinājumu katalogs), nepieciešams sazināties ar attiecīgo Siniat tehnisko konsultantu (detalizētas reģionu kartes pieejamas 1092.-1093. lpp.).
Patēriņa standartos nav ņemti vērā materiālie zaudējumi.

nida Siena

Ugunsizturības klase:	Maksimālā akustiskā izolācija:	Maksimālais būves augstums:	Būves svars 1m²:	Saistītā dokumenta numurs:
(R)EI120	60 dB	10000 mm	87,0-89,0 kg	ETA 15/0301

Ekspluatācijas īpašību deklarācija:
DoP/Wall System /0007/15.11.2016

SISTĒMAS:
SW190

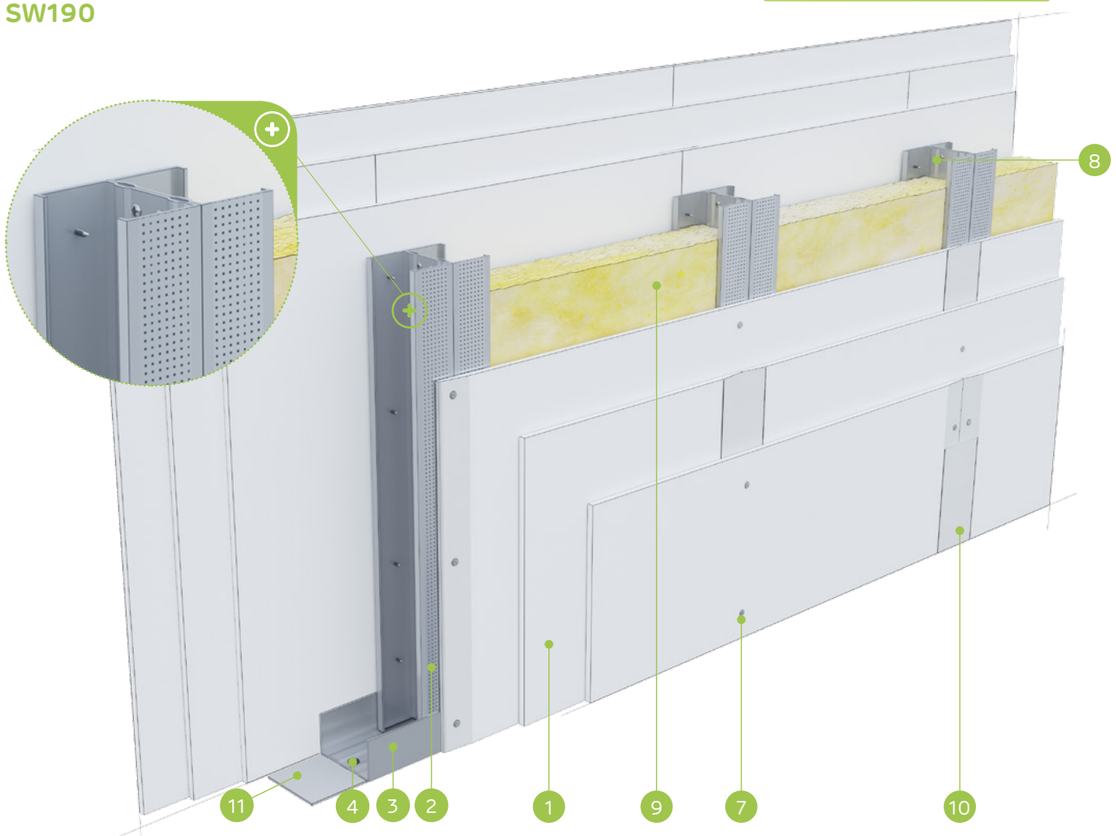

MATERIĀLI:

1. Ģipškartona plāksnes Nida
2. Profils Nida C 100 (dubultais)
3. Profils Nida U 100 (augšā Nida U 100/80)
4. Dībelis Nida
5. Pašurbjošās skrūves Nida 3,5 x 25 mm
6. Pašurbjošās skrūves Nida 3,5 x 45 mm
7. Pašurbjošās skrūves Nida 3,5 x 55 mm
8. Pašurbjošās skrūves Nida 3,5 x 9,5/11 mm
9. Izolācijas materiāls minerālvate
10. Šuve starp ģipškartona plāksnēm tiek veidota no Nida ģipša masas ar Nida šuvju līmlenti
11. Blīvējošā akustiskās izolācijas lente Nida, platums 95 mm

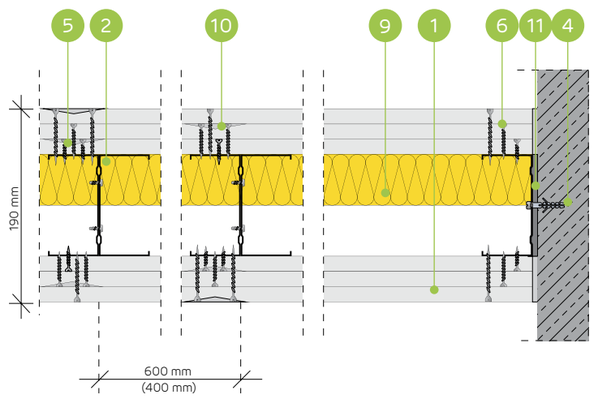

AUGSTU STARPSIENU SISTĒMA AR VIENU VAI DUBULTO NESOŠO NIDA C100 KONSTRUKCIJU (SIENAS AUGSTUMĀ NO 10 M)

TEHNISKIE PARAMETRI

Sienas tips Nida Siena [2]	Režģa konstrukcija	Nida profilu aksiālais atstatums	Ģipša plākšņu apšuvums		Izolācijas materiāls				Maksimālais sienas augstums - h [1]	Akustiskā izolācija			Būves svars	Ugunsizturības klase	Izmantošanas kategorija	Īpašā sistēma
					Attiecībā uz skaņas izolāciju		Attiecībā uz ugunsreakciju		Ugunsreakcijas jomā							
	Nida	[mm]	Nida	Biezums	[mm]	blīvums [kg/m³]	[mm]	blīvums [kg/m³]	[mm]	Rw [dB]	Ra1 [dB]	Ra2 [dB]	[kg]	[min.]	Klase ETAG 003	
SW190-300/Uguns+	C100	300	Uguns Pluss	3x15,0	-	-	- [3]	- [3]	10000	-	-	-	87,0	(R)EI120	IV	●
SWSW190/Uguns+	2xC100	600	Uguns Pluss	3x15,0	50	45,0	- [3]	- [3]	10000	60	58	54	87,0	(R)EI120	IV	●
SWSW190-400/Uguns+	2xC100	400	Uguns Pluss	3x15,0	-	-	- [3]	- [3]	11000	-	-	-	89,0	(R)EI120	IV	●

[1] Maksimālais augstums saskaņā ar tehnisko atzinumu ITB 1060/11/R12NK.
[2] Eiropas tehniskais novērtējums ETA 15/0301. Ugunsdrošības klasifikācija ITB 1060/15/R92NP.
[3] Iespējama izolācijas materiāla izmantošana - tukšums vai minerālvate (stikla vai akmens) ar blīvumu 15-50 kg/m³.
Siniat tehnoloģijas ugunsdrošo starpsienu sistēmas darbojas kā ugunsdrošas barjeras uguns iedarbības gadījumā abās pusēs.

MATERIĀLU PATĒRIŅŠ UZ 1 M² STARPSIENAS NIDA SIENA SISTĒMĀ

Materiāla nosaukums	Mērv.	Sistēmas tips Nida Siena		
		SW190-300/Uguns+	SWSW190/Uguns+	SWSW190-400/Uguns+
		Materiāla patēriņš uz 1 m²		
Plāksne Nida Uguns Pluss 15,0 mm	m²	6,0	6,0	6,0
Profils Nida C100	tek.m	3,6	3,6	5,4
Profils Nida U100	tek.m	035	0,35	0,35
Profils Nida U100 (īpašais)	tek.m	- [4]	- [4]	- [4]
Dībelis Nida	gab.	1,6	0,8	1,2
Pašurbjošās skrūves 3,5x9,5/11mm	gab.	-	6,0	9,0
Pašurbjošās skrūves Nida 3,5x25 mm	gab.	8,0	8,0	12,0
Pašurbjošās skrūves Nida 3,5x45 mm	gab.	8,0	8,0	12,0
Pašurbjošās skrūves Nida 3,5x55 mm	gab.	24,0	24,0	36,0
Līmlente šuvēm Nida	tek.m	2,8	2,8	2,8
Akustiskās izolācijas līmlente Nida	tek.m	1,1	1,1	1,1
Ģipša špaktele Nida Start	kg	1,8	1,8	1,8
Ģipša špaktele Nida Finisz	kg	0,2	0,2	0,2
Minerālvate [5]	m²	1,0	1,0	1,0

[4] Patēriņš atkarībā no maksimālā konstrukcijas augstuma.
[5] Pieliet̄ojums atbilstoši prasībām. Ja attiecībā uz biezumu un / vai kopējo blīvumu tiek izmantots cits izolācijas materiāls, nekā tas, kas minēts tehniskajā specifikācijā (Nida sausās apdares sistēmas - risinājumu katalogs), nepieciešams sazināties ar attiecīgo Siniat tehnisko konsultantu (detalizētas reģionu kartes pieejamas 1092.-1093. lpp.).
Patēriņa standartos nav ņemti vērā materiālie zaudējumi.

PIRMIE TIRGŪ
SAUSĀS BŪVES SISTĒMAS
MARĶĒTA ZĪME CE

Lūdzu, atrodiet mūsu kanālu Siniat Nida
YouTube

STARPSIENAS

nida Siena

Ugunsizturības klase:	Maksimālā akustiskā izolācija:	Maksimālais būves augstums:	Būves svars 1m²:	Saistītā dokumenta numurs:
(R)EI120	62 dB	11000 mm	56,0-60,0 kg	ETA 15/0301

Ekspluatācijas īpašību deklarācija:
DoP/Wall System /0007/15.11.2016

SISTĒMAS:

SW150-400; SW150-300; SWSW150; SWSW150-400; SWSW150-300

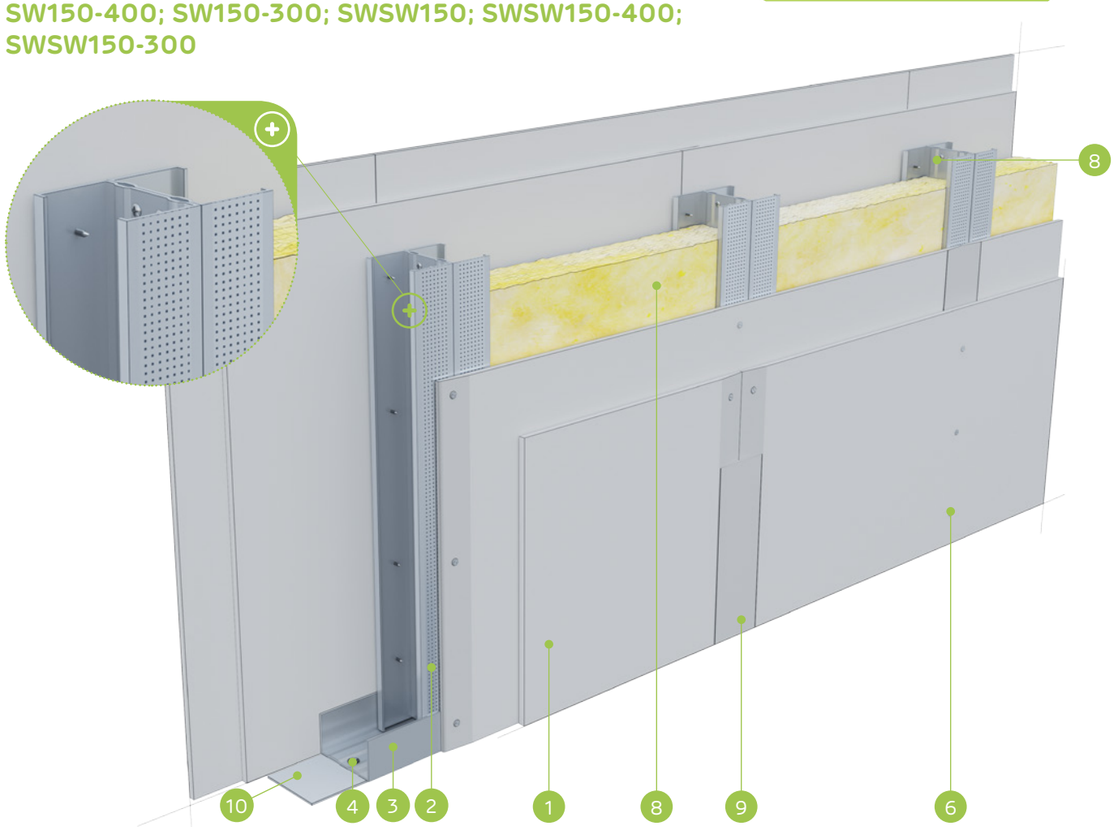

MATERIĀLI:

1. Ģipša šķiedru plāksne Nida Cietā
2. Profils Nida C 100 (dubultais)
3. Profils Nida U 100 (augšā Nida U 100/80)
4. Dībelis Nida
5. Pašurbjošās skrūves Nida 3,5 x 25 mm
6. Pašurbjošās skrūves Nida 3,5 x 35 mm
7. Pašurbjošās skrūves Nida 3,5 x 9,5/11 mm
8. Izolācijas materiāls minerālvate
9. Šuve starp ģipškartona plāksnēm tiek veidota no Nida ģipša masas ar Nida šuvju līmlenti
10. Blīvējošā akustiskās izolācijas lente Nida, platums 95 mm

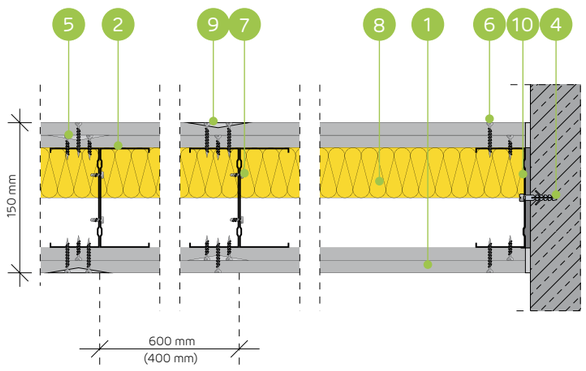

AUGSTU STARPSIENU SISTĒMA AR VIENU VAI DUBULTO NESOŠO NIDA C100 KONSTRUKCIJU (SIENAS AUGSTUMĀ NO 11 M)

TEHNISKIE PARAMETRI

Sienas tips Nida Siena [2]	Režģa konstrukcija	Nida profilu aksiālais atstatums	Ģipša plākšņu apšuvums		Izolācijas materiāls				Maksimālais sienas augstums - h [1]	Akustiskā izolācija			Būves svars	Ugunsizturības klase	Izmantošanas kategorija	Īpašā sistēma
					Attiecībā uz skaņas izolāciju		Attiecībā uz ugunsreakciju		Ugunsreakcijas jomā							
	Nida	[mm]	Nida	Biezums	[mm]	blīvums [kg/m³]	[mm]	blīvums [kg/m³]	[mm]	Rw [dB]	Ra1 [dB]	Ra2 [dB]	[kg]	[min.]	Klase ETAG 003	
SW150-400/Cietā	C100	400	Cietā	2x12,5	-	-	50	50,0	8250	-	-	-	56,0	(R)EI120	IV	●
SW150-300/Cietā	C100	300	Cietā	2x12,5	-	-	50	50,0	9000	-	-	-	57,0	(R)EI120	IV	●
SWSW150/Cietā	2xC100	600	Cietā	2x12,5	100	14,5	50	50,0	9000	62	60	56	57,0	(R)EI120	IV	●
SWSW150-400/Cietā	2xC100	400	Cietā	2x12,5	-	-	50	50,0	10250	-	-	-	58,0	(R)EI120	IV	●
SWSW150-300/Cietā	2xC100	300	Cietā	2x12,5	-	-	50	50,0	11000	-	-	-	60,0	(R)EI120	IV	●

[1] Maksimālais augstums saskaņā ar tehnisko atzinumu ITB 1060/11/R12NK.
[2] Eiropas tehniskais novērtējums ETA 15/0301.
Siniat tehnoloģijas ugunsdrošo starpsienu sistēmas darbojas kā ugunsdrošas barjeras uguns iedarbības gadījumā abās pusēs.

MATERIĀLU PATĒRIŅŠ UZ 1 M² STARPSIENAS NIDA SIENA SISTĒMĀ

Materiāla nosaukums	Mērv.	Sistēmas tips Nida Siena				
		SW150-400/Cietā	SW150-300/Cietā	SWSW150/Cietā	SWSW150-400/Cietā	SWSW150-300/Cietā
		Materiāla patēriņš uz 1 m²				
Plāksne Nida Cietā 12,5 mm	m²	4,0	4,0	4,0	4,0	4,0
Profils Nida C100	tek.m	2,7	3,6	3,6	5,4	7,2
Profils Nida U100	tek.m	0,35	0,35	0,35	0,35	0,35
Profils Nida U100 (īpašais)	tek.m	- [3]	- [3]	- [3]	- [3]	- [3]
Dībelis Nida	gab.	1,2	1,6	0,8	1,2	1,6
Pašurbjošās skrūves 3,5x9,5/11mm	gab.	-	-	6,0	9,0	12,0
Pašurbjošās skrūves Nida Cietā 35 (3,9x35 mm)	gab.	48,0	32,0	32,0	48,0	64,0
Līmlente šuvēm Nida	tek.m	2,8	2,8	2,8	2,8	2,8
Akustiskās izolācijas līmlente Nida	tek.m	1,1	1,1	1,1	1,1	1,1
Ģipša špaktele Nida Hydromix	kg	1,4	1,4	1,4	1,4	1,4
Minerālvate [4]	m²	1,0	1,0	1,0	1,0	1,0

[3] Patēriņš atkarībā no maksimālā konstrukcijas augstuma.
[4] Pielietojums atbilstoši prasībām. Ja attiecībā uz biezumu un / vai kopējo blīvumu tiek izmantots cits izolācijas materiāls, nekā tas, kas minēts tehniskajā specifikācijā (Nida sausās apdares sistēmas - risinājumu katalogs), nepieciešams sazināties ar attiecīgo Siniat tehnisko konsultantu (detalizētas reģionu kartes pieejamas 1092.-1093. lpp.).
Patēriņa standartos nav ņemti vērā materiālie zaudējumi.

PIRMIE TIRGŪ SAUSĀS BŪVES SISTĒMAS MARĶĒTA ZĪME CE

Atklājiet Nida Cietās plāksnes iespējas
– apmeklējiet www.siniat.lv un lejupielādējiet brošūras!

nida Siena

Ugunsizturības klase:	Maksimālā akustiskā izolācija:	Maksimālais būves augstums:	Būves svars 1m²:	Saistītā dokumenta numurs:
neattiecas	50 dB	6450 mm	27,0-40,0 kg	ETA 15/0301

Ekspluatācijas īpašību deklarācija:
DoP/Wall System /0006/15.11.2016

SISTĒMAS:
75G50; 100G75; 125G100; 87,5G50; 112,5G75; 137,5G100

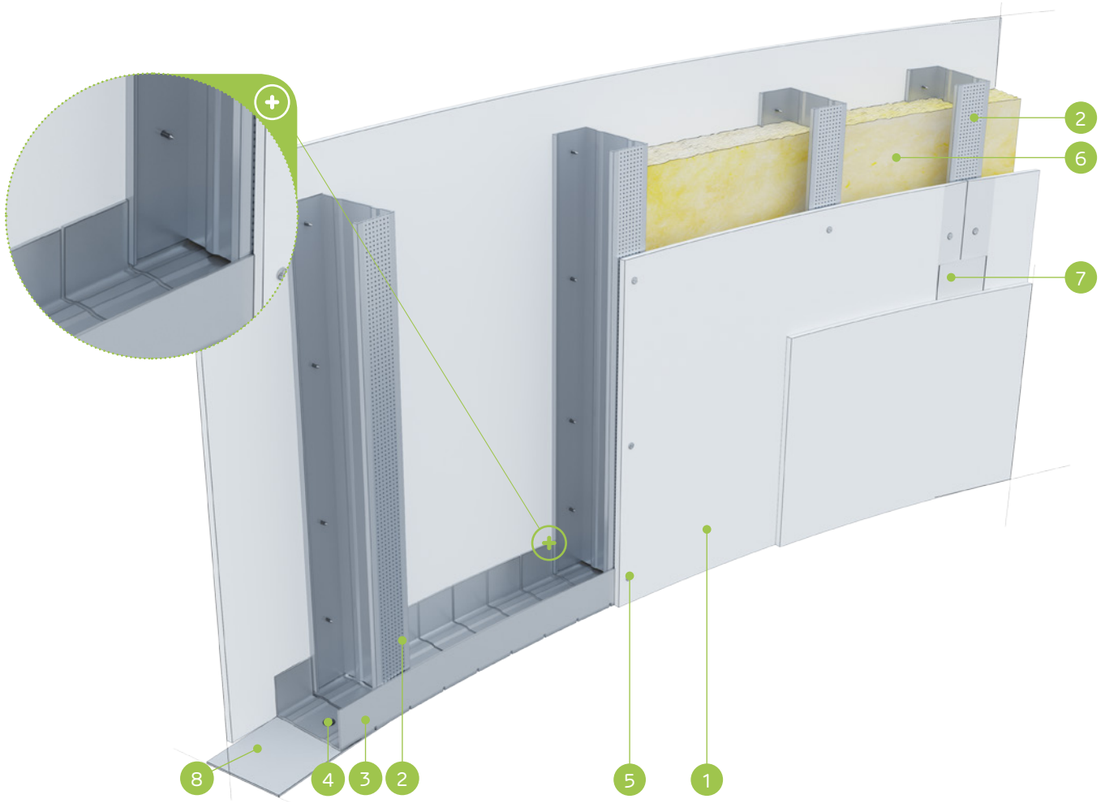

MATERIĀLI:

1. Ģipškartona plāksne Nida Liektā 6,25 mm
2. Profils Nida C 50 / C 75 / C 100
3. Profils Nida U 50 / U 75 / U 100 griezts
4. Dībelis Nida
5. Pašurbjošās skrūves Nida 3,5 x 25 mm
6. Izolācijas materiāls minerālvate
7. Šuve starp ģipškartona plāksnēm tiek veidota no Nida ģipša masas ar Nida šuvju līmlenti
8. Blīvējošā akustiskās izolācijas lente Nida, platums 50/75/90 mm

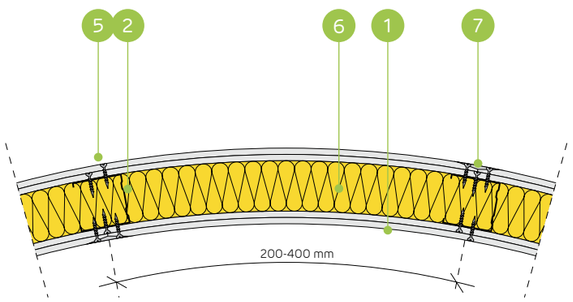

LĪKLĪNIJU STARPSIENU SISTĒMA AR NIDA C50, C75, C100 NESOŠO KONSTRUKCIJU

TEHNISKIE PARAMETRI

Sienas tips Nida Siena [2]	Režģa konstrukcija	Ģipša plākšņu apšuvums		Izolācijas materiāls		Maksimālais sienas augstums - h [1]	Akustiskā izolācija			Būves svars	Ugunsizturības klase
				Attiecībā uz skaņas izolāciju							
	Nida	Nida	Biezums	[mm]	blīvums [kg/m³]	[mm]	Rw [dB]	Ra1 [dB]	Ra2 [dB]	[kg]	[min.]
75G50/Liektā	C50	Liektā	2x6,25	50	12,0	4000	46	41	34	27,0	-
100G75/Liektā	C75	Liektā	2x6,25	50	12,0	5250	46	41	34	28,0	-
125G100/Liektā	C100	Liektā	2x6,25	50	12,0	6450	46	41	34	29,0	-
87,5G50/Liektā	C50	Liektā	3x6,25	50	12,0	4000	50	44	36	38,0	-
112,5G75/Liektā	C75	Liektā	3x6,25	50	12,0	5250	50	44	36	39,0	-
137,5G100/Liektā	C100	Liektā	3x6,25	50	12,0	6450	50	44	36	40,0	-

[1] Maksimālais augstums saskaņā ar tehnisko atzinumu ITB 1060/11/R12NK.
[2] Eiropas tehniskais novērtējums ETA 15/0301.

MATERIĀLU PATĒRIŅŠ UZ 1 M² STARPSIENAS NIDA SIENA SISTĒMĀ

Materiāla nosaukums	Mērv.	Sistēmas tips Nida Siena					
		75G50/Liektā	100G75/Liektā	125G100/Liektā	87,5G50/Liektā	112,5G75/Liektā	137,5G100/Liektā
		Materiāla patēriņš uz 1 m²					
Plāksne Nida Liektā 6,25 mm	m²	4,0	4,0	4,0	6,0	6,0	6,0
Profils Nida C50	tek.m	7,2	-	-	7,2	-	-
Profils Nida C75	tek.m	-	7,2	-	-	7,2	-
Profils Nida C100	tek.m	-	-	7,2	-	-	7,2
Profils Nida U50, griezts	tek.m	0,7	-	-	0,7	-	-
Profils Nida U75, griezts	tek.m	-	0,7	-	-	0,7	-
Profils Nida U100, griezts	tek.m	-	-	0,7	-	-	0,7
Dībelis Nida	gab.	2,4	2,4	2,4	2,4	2,4	2,4
Pašurbjošās skrūves Nida 3,5x25 mm	gab.	128,0	128,0	128,0	160,0	160,0	160,0
Līmlente šuvēm Nida	tek.m	2,8	2,8	2,8	2,8	2,8	2,8
Akustiskās izolācijas līmlente Nida	tek.m	1,1	1,1	1,1	1,1	1,1	1,1
Ģipša špaktele Nida Start	kg	1,2	1,2	1,2	1,8	1,8	1,8
Ģipša špaktele Nida Finisz	kg	0,2	0,2	0,2	0,2	0,2	0,2
Minerālvate [3]	m²	1,0	1,0	1,0	1,0	1,0	1,0

[3] Pielietojums atbilstoši prasībām. Ja attiecībā uz biezumu un / vai kopējo blīvumu tiek izmantots cits izolācijas materiāls, nekā tas, kas minēts tehniskajā specifikācijā (Nida sausās apdares sistēmas - risinājumu katalogs), nepieciešams sazināties ar attiecīgo Siniat tehnisko konsultantu (detalizētas reģionu kartes pieejamas 1092.-1093. lpp.).
Patēriņa standartos nav ņemti vērā materiālie zaudējumi.

PIRMIE TIRGŪ SAUSĀS BŪVES SISTĒMAS MARĶĒTA ZĪME CE

Lūdzu, atrodiet mūsu kanālu Siniat Nida YouTube

STARPSIENAS

nida Siena

Ugunsizturības klase:	Maksimālā akustiskā izolācija:	Maksimālais būves augstums:	Būves svars 1m²:	Saistītā dokumenta numurs:
(R)EI120	59 dB	6500 mm	59,0 kg	ETA 15/0301

DoP/Wall System /0009/15.11.2016
DoP/Wall System /0010/15.11.2016

SISTĒMAS:

125AA75(BS); 150AA100(BS)

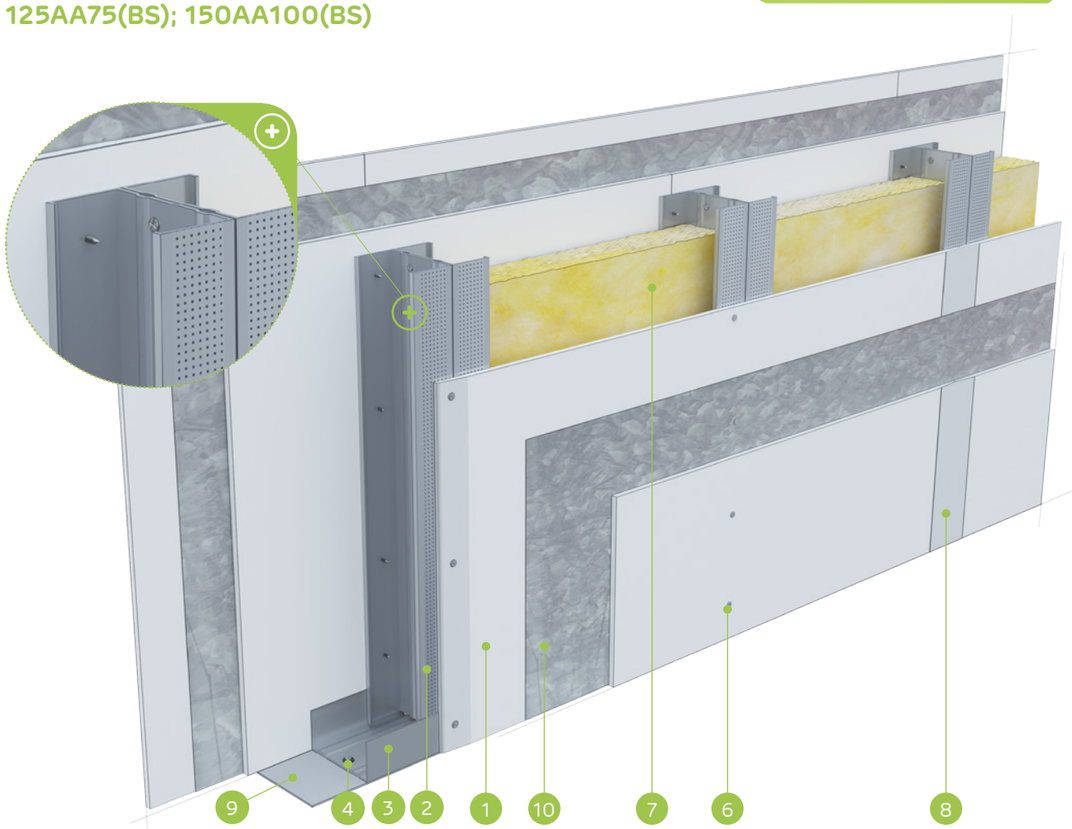

MATERIĀLI:

1. Ģipškartona plāksnes Nida
2. Profils Nida C 75 / 100 (dubultais)
3. Profils Nida U 75 / 100
4. Dībelis Nida
5. Pašurbjošās skrūves Nida 3,5 x 25 mm
6. Pašurbjošās skrūves Nida 3,5 x 35 mm
7. Izolācijas materiāls minerālvate
8. Šuve starp ģipškartona plāksnēm tiek veidota no Nida ģipša masas ar Nida šuvju līmlenti
9. Blīvējošā akustiskās izolācijas lente Nida, platums 70 mm
10. Cinkota Tērauda loksne, biez. 0,5 mm (abpusēji)

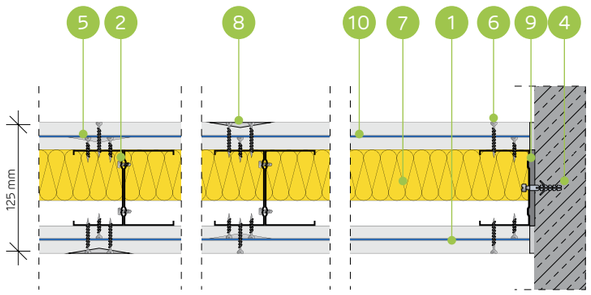

STARPISTABU STARPSIENU SISTĒMA AR DUBULTO NIDA C75 UN C100 KONSTRUKCIJU, KAS KALPO ARĪ PAR C UN 4. KLASES PRETIELAUŠANĀS BARJERU

TEHNISKIE PARAMETRI

Sienas tips Nida Siena [2]	Režģa konstrukcija	Ģipša plākšņu apšuvums		Izolācijas materiāls		Maksimālais sienas augstums - h [1]	Akustiskā izolācija			Pretielaušanās izturība [3]		Būves svars	Ugunsizturības klase	Izmantošanas kategorija	Īpašā sistēma
				Attiecībā uz skaņas izolāciju		Ugunsreakcijas jomā				PN-ENV 1627:2006	PN-B-92270:1990				
	Nida	Nida	Biezums	[mm]	blīvums [kg/m³]	[mm]	Rw [dB]	Ra1 [dB]	Ra2 [dB]	Klase	Klase	[kg]	[min.]	Klase ETAG 003	
125AA75/Uguns+(BS)Cietā	2xC75	Uguns Pluss + Cietā	2x12,5	75	14,5	6500	58	56	50	4	C	59,0	(R)EI120	IV	●
125AA75/ŪdensUguns+(BS)Cietā	2xC75	Uguns Pluss + Cietā	2x12,5	75	14,5	6500	58	56	50	4	C	59,0	(R)EI120	IV	●
150AA100/Uguns+(BS)Cietā	2xC100	Uguns Pluss + Cietā	2x12,5	100	14,5	6500	59	57	53	4	C	59,0	(R)EI120	IV	●
150AA100/ŪdensUguns+(BS)Cietā	2xC100	Uguns Pluss + Cietā	2x12,5	100	14,5	6500	59	57	53	4	C	59,0	(R)EI120	IV	●

[1] Maksimālais augstums saskaņā ar tehnisko atzinumu ITB 1060/11/R12NK; ITB 1060/12/R48NK; ITB 1060/11/R42NK.
[2] Eiropas tehniskais novērtējums ETA 15/0301.
[3] Pretielaušanās barjeras klase noteikta saskaņā ar tehnisko atzinumu ITB1060/10/R01NK.
Siniat tehnoloģijas ugunsdrošo starpsienu sistēmas darbojas kā ugunsdrošas barjeras uguns iedarbības gadījumā abās pusēs.

MATERIĀLU PATĒRIŅŠ UZ 1 M² STARPSIENAS NIDA SIENA SISTĒMĀ

Materiāla nosaukums	Mērv.	Sistēmas tips Nida Siena			
		125AA75/Uguns+(BS)Cietā	125AA75/ŪdensUguns+(BS) Cietā	150AA100/Uguns+(BS)Cietā	150AA100/ŪdensUguns+(BS) Cietā
		Materiāla patēriņš uz 1 m²			
Plāksne Nida Uguns Pluss 12,5 mm	m²	2,0	-	2,0	-
Plāksne Nida Ūdens Uguns Plusss 12,5 mm	m²	-	2,0	-	2,0
Plāksne Nida Cietā 12,5 mm	m²	2,0	2,0	2,0	2,0
Cinkota Tērauda loksne, 0,5 mm	m²	2,0	2,0	2,0	2,0
Profils Nida C75	tek.m	3,6	3,6	-	-
Profils Nida C100	tek.m	-	-	3,6	3,6
Profils Nida U75	tek.m	0,7	0,7	-	-
Profils Nida U100	tek.m	-	-	0,7	0,7
Kniedes	gab.	4,0	4,0	4,0	4,0
Dībelis Nida	gab.	0,9	0,9	0,9	0,9
Pašurbjošās skrūves 3,5x9,5/11mm	gab.	6,0	6,0	6,0	6,0
Pašurbjošās skrūves Nida 3,5x25 mm	gab.	8,0	8,0	8,0	8,0
Pašurbjošās skrūves Nida Cietā 35 (3,9x35 mm)	gab.	24,0	24,0	24,0	24,0
Līmlente šuvēm Nida	tek.m	2,8	2,8	2,8	2,8
Akustiskās izolācijas līmlente Nida	tek.m	1,1	1,1	1,1	1,1
Gatavā špakteļmasa Nida Hydromix [4]	kg	1,4	1,4	1,4	1,4
Minerālvate [5]	m²	1,0	1,0	1,0	1,0

[4] Izmantojot ģipša šķiedru plāksnes Nida Cietā, kā alternatīvu varat izmantot arī Nida Planfix Fresh ģipša špakteli.
[5] Pielietojums atbilstoši prasībām. Ja attiecībā uz biezumu un / vai kopējo blīvumu tiek izmantots cits izolācijas materiāls, nekā tas, kas minēts tehniskajā specifikācijā (Nida sausās apdares sistēmas - risinājumu katalogs), nepieciešams sazināties ar attiecīgo Siniat tehnisko konsultantu (detalizētas reģionu kartes pieejamas 1092.-1093. lpp.).
Patēriņa standartos nav ņemti vērā materiālie zaudējumi.

nida Siena

Ugunsizturības klase:	Maksimālā akustiskā izolācija:	Maksimālais būves augstums:	Būves svars 1m²:	Saistītā dokumenta numurs:
(R)EI120	70 dB	19850 mm	93,0-114,0 kg	ETA 15/0301

Ekspluatācijas īpašību deklarācija:
DoP/Wall System /0008/15.11.2016

SISTĒMAS:
SLA

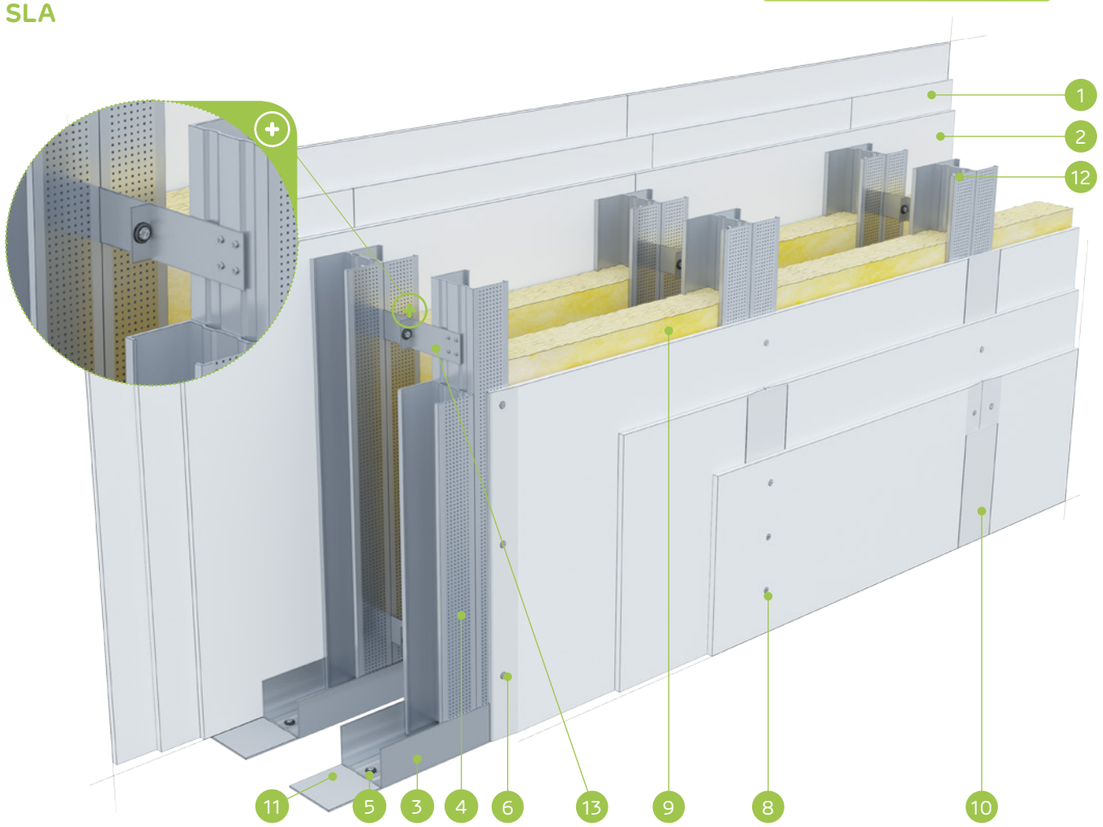

MATERIĀLI:

1. Ģipškartona plāksnes Nida Uguns Pluss 15,0 mm
2. Plāksne Nida Uguns Pluss 18,0 mm
3. Profils Nida C 100 (dubultais)
4. Profils Nida U 100 (augšā Nida U 100/80)
5. Dībelis Nida
6. Pašurbjošās skrūves Nida 3,5 x 35 mm
7. Pašurbjošās skrūves Nida 3,5 x 55 mm
8. Pašurbjošās skrūves Nida 4,2 x 70 mm
9. Izolācijas materiāls minerālvate ar 100 mm biezumu
10. Šuve starp ģipškartona plāksnēm tiek veidota no Nida ģipša masas ar Nida šuvju līmlenti
11. Blīvējošā akustiskās izolācijas lente Nida, platums 95 mm
12. Pašurbjošās skrūves Nida 3,5 x 9,5/11 mm
13. Akustiskais savienotājs Phoni SL

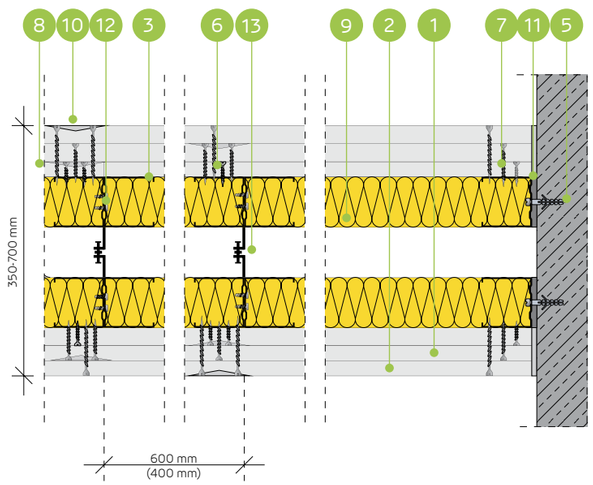

AKUSTISKĀ DIVRINDU KINO STARPSIENU SISTĒMA AR DUBULTO NESOŠO NIDA C100 VAI UA100 KONSTRUKCIJU (KINO SIENAS)

TEHNISKIE PARAMETRI

Sienas tips Nida Siena [2]	Režģa konstrukcija	Nida profilu aksiālais atstatums	Ģipša plākšņu apšuvums		Izolācijas materiāls: Akmens vate		Maksimālais sienas augstums - h [1]	Akustiskā izolācija			Būves svars	Ugunsizturības klase [1]	Izmantošanas kategorija	Īpašā sistēma
	Nida	[mm]	Nida	Biezums	[mm]	blīvums [kg/m³]	[mm]	Rw [dB]	Ra1 [dB]	Ra2 [dB]	[kg]	[min.]	Klase ETAG 003	
SLA/CC/Uguns+	2xC100	600	Uguns Pluss	2x15,0+18,0 15,0+2x18,0	2x100	65,0	12000	70	68	62	93,0	(R)EI120	IV	●
SLA/CC-400/Uguns+	2xC100	400	Uguns Pluss	2x15,0+18,0 15,0+2x18,0	2x100	65,0	14000	70	68	62	96,0	(R)EI120	IV	●
SLA/CC-300/Uguns+	2xC100	300	Uguns Pluss	2x15,0+18,0 15,0+2x18,0	2x100	65,0	16000	70	68	62	100,0	(R)EI120	IV	●
SLA/UAUA-400/Uguns+	2xUA100	400	Uguns Pluss	2x15,0+18,0 15,0+2x18,0	2x100	65,0	19850	70	68	62	114,0	(R)EI120	IV	●

[1] Individuālie apstiprinājumi..
[2] Eiropas tehniskais novērtējums ETA 15/0301.
Siniat tehnoloģijas ugunsdrošo starpsienu sistēmas darbojas kā ugunsdrošas barjeras uguns iedarbības gadījumā abās pusēs.

MATERIĀLU PATĒRIŅŠ UZ 1 M² STARPSIENAS NIDA SIENA SISTĒMĀ

Materiāla nosaukums	Mērv.	Sistēmas tips Nida Siena: SLA/CC/Uguns+	SLA/CC-400/Uguns+	SLA/CC-300/Uguns+	SLA/UAUA-400/Uguns+
		Materiāla patēriņš uz 1 m²			
Plāksne Nida Uguns Pluss 15 mm	m²	3,0	3,0	3,0	3,0
Plāksne Nida Uguns Pluss 18 mm	m²	3,0	3,0	3,0	3,0
Profils Nida C100	tek.m	7,2	10,8	14,4	-
Profils Nida U100	tek.m	0,7	0,7	0,7	0,7
Profils Nida U100 (īpašais)	tek.m	- [3]	- [3]	- [3]	- [3]
Profils Nida UA100	tek.m	-	-	-	10,8
Akustiskais savienotājs Phoni SL	gab.	1,4	2,1	2,8	2,1
Leņķis Nida UA100 profilam	gab.	-	-	-	1,0
Dībelis Nida	gab.	1,6	2,4	3,2	4,4
Skrūve Nida M8	gab.	-	-	-	3,0
Pašurbjošās skrūves 3,5x9,5/11mm	gab.	12,0	18,0	24,0	-
Pašurbjošās skrūves Nida 3,5x25 mm	gab.	4,0	6,0	8,0	6,0
Pašurbjošās skrūves Nida 3,5x35 mm	gab.	4,0	6,0	8,0	6,0
Pašurbjošās skrūves Nida 3,5x45 mm	gab.	4,0	6,0	8,0	6,0
Pašurbjošās skrūves Nida 3,5x55 mm	gab.	4,0	6,0	8,0	6,0
Pašurbjošās skrūves Nida 3,5x70 mm	gab.	24,0	36,0	48,0	36,0
Līmlente šuvēm Nida	tek.m	2,8	2,8	2,8	2,8
Akustiskās izolācijas līmlente Nida	tek.m	2,2	2,2	2,2	2,2
Ģipša špaktele Nida Start	kg	1,8	1,8	1,8	1,8
Ģipša špaktele Nida Finisz	kg	0,2	0,2	0,2	0,2
Minerālvate [4]	m²	2,0	2,0	2,0	2,0

[3] Patēriņš atkarībā no maksimālā konstrukcijas augstuma.
[4] Pielietojums atbilstoši prasībām. Ja attiecībā uz biezumu un / vai kopējo blīvumu tiek izmantots cits izolācijas materiāls, nekā tas, kas minēts tehniskajā specifikācijā (Nida sausās apdares sistēmas - risinājumu katalogs), nepieciešams sazināties ar attiecīgo Siniat tehnisko konsultantu (detalizētas reģionu kartes pieejamas 1092.-1093. lpp.).
Patēriņa standartos nav ņemti vērā materiālie zaudējumi.

PIRMIE TIRGŪ SAUSĀS BŪVES SISTĒMAS MARĶĒTA ZĪME CE

Lūdzu, atrodiet mūsu kanālu Siniat Nida YouTube

PIEKARAMIE GRIESTI UN GRIESTU SEGUMI

Pēc sienām otrs populārākais Nida ģipškartona un ģipša plākšņu pielietojums ir piekaramajiem griestiem. Tās var pildīt, piemēram, zem griestiem esošo instalācijas vai konstrukcijas elementu apslēpšanas funkciju. Tās var veidot arī ugunsdrošu barjeru vai veidot skaņas un termoizolāciju. Piekaramo griestu režģa konstrukcijas apdare parasti tiek veidota no Nida Expert 12,5 mm vai Nida Uguns Plus 12,5 mm vai 15 mm plāksnēm. Īpašiem skaņu absorbējošiem griestiem tiek izmantotas Nida Sonic perforētās plāksnes. Piekaramo griestu režģa konstrukcija parasti tiek veidota no auksti velmētiem Tērauda profiliem Nida CD 60 un Nida UD 27, kas tiek uzstādīti viena vai divu līmeņu krustveida sistēmā. Piekaramo griestu stropes veido grozāmi āķi ar atsperi un stiprināšanas stieņi, vai tādu griestu gadījumā, kas paredzēti kā ugunsdrošības aizsardzība, nonija āķi vai elementi tiešai stiprināšanai Nida ES, EL.

NODAĻU SARAKSTS

PK48/12,5; PK48/15; PK48/18 460
PK48/25; PK48/30 462
PK48/37,5; PK48/40; PK48/55; PK48/60 464
ES/CD60-12,5; ES/CD60-15; ES/CD60-18 466
ES/CD60-25; ES/CD60-30 468
ES/CD60-37,5; ES/CD60-40; ES/CD60-55; ES/CD60-60 470
EL/CD60-12,5; EL/CD60-15; EL/CD60-18 472
EL/CD60-25; EL/CD60-30 474
EL/CD60-37,5; EL/CD60-40; EL/CD60-55; EL/CD60-60 476
WP/CD60-12,5; WP/CD60-15; WP/CD60-18 478
WP/CD60-25; WP/CD60-30 480
WP/CD60-37,5; WP/CD60-40; WP/CD60-55; WP/CD60-60 482
WO/CD60-12,5; WO/CD60-25 484
WON/CD60-12,5; WON/CD60-15; WON/CD60-18 486
WON/CD60-25; WON/CD60-30 488
WON/CD60-37,5; WON/CD60-40; WON/CD60-60 490
JK/ES/CD60-12,5; JK/ES/CD60-15; JK/ES/CD60-18 492
JK/ES/CD60-25; JK/ES/CD60-30 494
JK/ES/CD60-37,5; 0JK/ES/CD60-40; K/ES/CD60-55; JK/ES/CD60-60 496
JK/EL/CD60-12,5; JK/EL/CD60-15; JK/EL/CD60-18 498
JK/EL/CD60-25; JK/EL/CD60-30 500
JK/EL/CD60-37,5; JK/EL/CD60-40; JK/EL/CD60-55; JK/EL/CD60-60 502
JK/WP/CD60-12,5; JK/WP/CD60-15; JK/WP/CD60-18 504
JK/WP/CD60-25; JK/WP/CD60-30 506
JK/WP/CD60-37,5; JK/WP/CD60-40; JK/WP/CD60-55; JK/WP/CD60-60 508
JK/WO/CD60-12,5; JK/WO/CD60-25 510
JK/WON/CD60-12,5; JK/WON/CD60-15; JK/WON/CD60-18 512
JK/WON/CD60-25; JK/WON/CD60-30 514
JK/WON/CD60-37,5; JK/WON/CD60-40; JK/WON/CD60-55; JK/WON/CD60-60 516
DK/ES/CD60-12,5; DK/ES/CD60-15; DK/ES/CD60-18 518
DK/ES/CD60-25; DK/ES/CD60-30 520
DK/ES/CD60- 37,5; DK/ES/CD60-40; DK/ES/CD60-55; DK/ES/CD60-60 522
DK/EL/CD60-12,5; DK/EL/CD60-15; DK/EL/CD60-18 524
DK/EL/CD60-25; DK/EL/CD60-30 526
DK/EL/CD60-37,5; DK/EL/CD60-40; DK/EL/CD60-55; DK/EL/CD60-60 528
DK/WP/CD/60-12,5; DK/WP/CD/60-15; DK/WP/CD/60-18 530
DK/WP/CD60-25; DK/WP/CD60-30 532
DK/WP/CD60-37,5; DK/WP/CD60-40; DK/WP/CD60-55; DK/WP/CD60-60 534
DK/WO/CD60-12,5; DK/WO/CD60-25 536
DK/WON/CD60-12,5; DK/WON/CD60-15; DK/WON/CD60-18 538
DK/WON/CD60-25; DK/WON/CD60-30 540
DK/WONCD60-25/MW; DK/WONCD60-25/MW; DK/WONCD60-30/MW; DK/WONCD60-30/MW 542
DK/WON/CD60-37,5; DK/WON/CD60-40; DK/WON/CD60-55; DK/WON/CD60-60 544
DK/WON/CD60-13/RTG; DK/WON/CD60-13,5/RTG; DK/WON/CD60-14/RTG; DK/WON/CD60-14,5/RTG; DK/WON/CD60-15/RTG; DK/WON/CD60-15,5/RTG 546
DK/MFC-12,5; DK/MFC-15; DK/MFC-18 548
DK/MFC-25; DK/MFC-30 550
DK/MFC-37,5; DK/MFC-40; DK/MFC-55; DK/MFC-60 552
ES/CD60-12,5/LIEKTĀ; EL/CD60-12,5/LIEKTĀ; WP/CD60-12,5/LIEKTA 554
DK/WO/CD60-12,5/SONIC 556
DK/WO/CD60-12,5/SONIC 558
DK/WON/CD60-12,5; DK/WON/CD60-25; DK/WON/CD60-37,5; DK/WON/CD60-50; DK/WON/CD60-62,5 560
DK/PG/UA/CD60-12,5; DK/PG/UA/CD60-25 562
DK/PG/UA/CD60-60/MW; DK/PG/UA/CD60-60/MW 564

nida Griesti PIEKARAMIE GRIESTI UN GRIESTU SEGUMI

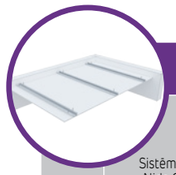

Lappuse	Sistēmas tips Nida Griesti	Režģa konstrukcija			Ģipša plākšņu apšuvums		Minimālais piekāršanas augstums	Būves svars 1 m²	Ugunsizturības klase	Maksimālā Nida griestu slodze:		Triecienizturība [3]
		Nida profila tips	Maksimālais Nida nesošo profilu atstatums	Maksimālais stropju atstatums	Nida	Biezums				bez ugunsizturības [1]	ar ugunsizturību [2]	
			[mm]	[mm]			[mm]	[kg]	[min.]	[kg/m²]	[kg/m²]	Ugunsizturības
GRIESTU SEGUMU SISTĒMA AR CEPURU PROFILIEM NIDA PK48												
460	PK48/12,5/Expert	PK48	400/500	1200	Expert	12,5	27,5	9,9	-	30/24	-	1A
460	PK48/12,5/Ūdens	PK48	400/500	1200	Ūdens	12,5	27,5	10,4	-	30/24	-	1A
460	PK48/12,5/Uguns+	PK48	400	900	Uguns Plus	12,5	27,5	11,7	(R)EI15	66	7,5	1A
460	PK48/12,5/ŪdensUguns+	PK48	400	900	Ūdens Uguns Plus	12,5	27,5	11,7	(R)EI15	66	7,5	1A
460	PK48/12,5/Cietā	PK48	400	900	Cietā	12,5	27,5	14,5	(R)EI15	66	7,5	1A
460	PK48/12,5/Hydro	PK48	400	900	Hydro	12,5	27,5	12,5	(R)EI15	66	7,5	1A
460	PK48/15/Uguns+	PK48	400	900	Uguns Plus	15,0	30	15,2	(R)EI15	66	7,5	1A
460	PK48/15/Cietā	PK48	400	900	Cietā	15,0	30	17,1	(R)EI15	66	7,5	1A
460	PK48/15/Hydro	PK48	400	900	Hydro	15,0	30	15,2	(R)EI15	66	7,5	1A
460	PK48/18/Uguns+	PK48	400	900	Uguns Plus	18,0	33	15,9	(R)EI30	66	7,5	1A
462	PK48/25/Expert	PK48	400/500	1200	Expert	2x12,5	40	18,1	-	33/26	-	1A
462	PK48/25/Ūdens	PK48	400/500	1200	Ūdens	2x12,5	40	19,1	-	33/26	-	1A
462	PK48/25/Uguns+	PK48	400	900	Uguns Plus	2x12,5	40	21,7	(R)EI45	72	7,5	1A
462	PK48/25/ŪdensUguns+	PK48	400	900	Ūdens Uguns Plus	2x12,5	40	21,7	(R)EI45	72	7,5	1A
462	PK48/25/Cietā	PK48	400	900	Cietā	2x12,5	40	27,3	(R)EI45	72	7,5	1A
462	PK48/25/Hydro	PK48	400	900	Hydro	2x12,5	40	23,3	(R)EI45	72	7,5	1A
462	PK48/30/Uguns+	PK48	400	900	Uguns Plus	2x15,0	45	28,7	(R)EI60	72	7,5	1A
462	PK48/30/Cietā	PK48	400	900	Cietā	2x15,0	45	32,5	(R)EI60	72	7,5	1A
462	PK48/30/Hydro	PK48	400	900	Hydro	2x15,0	45	28,7	(R)EI60	72	7,5	1A
464	PK48/37,5/Uguns+	PK48	400	900	Uguns Plus	3x12,5	52,5	31,7	(R)EI60	88	7,5	1A
464	PK48/37,5/ŪdensUguns+	PK48	400	900	Ūdens Uguns Plus	3x12,5	52,5	31,7	(R)EI60	88	7,5	1A
464	PK48/37,5/Cietā	PK48	400	900	Cietā	3x12,5	52,5	40,1	(R)EI60	88	7,5	1A
464	PK48/37,5/Hydro	PK48	400	900	Hydro	3x12,5	52,5	34,1	(R)EI60	88	7,5	1A
464	PK48/40/Uguns+	PK48	400	850	Uguns Plus	2x12,5+15,0	55	35,2	(R)EI90	93	7,5	1A
464	PK48/40/Cietā	PK48	400	850	Cietā	2x12,5+15,0	55	42,7	(R)EI90	93	7,5	1A
464	PK48/40/Hydro	PK48	400	850	Hydro	2x12,5+15,0	55	36,8	(R)EI90	93	7,5	1A
464	PK48/55/Uguns+	PK48	400	750	Uguns Plus	2x12,5+2x15,0	75	48,7	(R)EI120	100	7,5	1A
464	PK48/60/Uguns+	PK48	400	750	Uguns Plus	4x15,0	75	55,7	(R)EI120	100	7,5	1A
464	PK48/60/Cietā	PK48	400	750	Cietā	4x15,0	75	63,3	(R)EI120	100	7,5	1A
464	PK48/60/Hydro	PK48	400	750	Hydro	4x15,0	75	55,7	(R)EI120	100	7,5	1A

[1] Pieļaujamā slodze, ieskaitot: pašmasu, izolācijas materiālu un papildu tehnoloģisko slodzi. Tehniskais atzinums 1060/12/R14NK.
[2] Papildu slodze, pamatojoties uz ugunsdrošības klasifikāciju ITB 1060/13/R54NP, LBO-302-K/15.
[3] Saskaņā ar tehniskā atzinuma ITB 01060/12/R34NK I daļu un II daļu

Lappuse	Sistēmas tips Nida Griesti	Režģa konstrukcija			Ģipša plākšņu apšuvums		Minimālais piekāršanas augstums	Būves svars 1 m²	Ugunsizturības klase	Maksimālā Nida griestu slodze:		Triecienizturība [3]
		Nida profila tips	Maksimālais Nida nesošo profilu atstatums	Maksimālais stropju atstatums	Nida	Biezums				bez ugunsizturības [1]	ar ugunsizturību [2]	
			[mm]	[mm]			[mm]	[kg]	[min.]	[kg/m²]	[kg/m²]	Ugunsizturības
PIEKARAMO GRIESTU SISTĒMA AR NESOŠO KONSTRUKCIJUNIDA CD60 (NIDA ES60)												
466	ES/CD60-12,5/Expert	CD60	400	1200	Expert	12,5	42,5	9,9	-	60	-	1A
466	ES/CD60-12,5/Ūdens	CD60	400	1200	Ūdens	12,5	42,5	10,4	-	60	-	1A
466	ES/CD60-12,5/Uguns+	CD60	400	900	Uguns Plus	12,5	42,5	11,7	(R)EI15	80	7,5	1A
466	ES/CD60-12,5/ŪdensUguns+	CD60	400	900	Ūdens Uguns Plus	12,5	42,5	11,7	(R)EI15	80	7,5	1A
466	ES/CD60-12,5/Cietā	CD60	400	900	Cietā	12,5	42,5	14,5	(R)EI15	80	7,5	1A
466	ES/CD60-12,5/Hydro	CD60	400	900	Hydro	12,5	42,5	12,5	(R)EI15	80	7,5	1A
466	ES/CD60-15/Uguns+	CD60	400	850	Uguns Plus	15,0	45	15,2	(R)EI15	85	7,5	1A
466	ES/CD60-15/Cietā	CD60	400	850	Cietā	15,0	45	17,1	(R)EI15	85	7,5	1A
466	ES/CD60-15/Hydro	CD60	400	850	Hydro	15,0	45	15,2	(R)EI15	85	7,5	1A
466	ES/CD60-18/Uguns+	CD60	400	850	Uguns Plus	18,0	48	15,9	(R)EI30	85	7,5	1A
468	ES/CD60-25/Expert	CD60	400	1200	Expert	2x12,5	55	18,1	-	65	-	1A
468	ES/CD60-25/Ūdens	CD60	400	1200	Ūdens	2x12,5	55	19,1	-	65	-	1A
468	ES/CD60-25/Uguns+	CD60	400	850	Uguns Plus	2x12,5	55	21,7	(R)EI45	92	7,5	1A
468	ES/CD60-25/ŪdensUguns+	CD60	400	850	Ūdens Uguns Plus	2x12,5	55	21,7	(R)EI45	92	7,5	1A
468	ES/CD60-25/Cietā	CD60	400	850	Cietā	2x12,5	55	27,3	(R)EI45	92	7,5	1A
468	ES/CD60-25/Hydro	CD60	400	850	Hydro	2x12,5	55	23,3	(R)EI45	92	7,5	1A
468	ES/CD60-30/Uguns+	CD60	400	850	Uguns Plus	2x15,0	60	28,7	(R)EI60	92	7,5	1A
468	ES/CD60-30/Cietā	CD60	400	850	Cietā	2x15,0	60	32,5	(R)EI60	92	7,5	1A
468	ES/CD60-30/Hydro	CD60	400	850	Hydro	2x15,0	60	28,7	(R)EI60	92	7,5	1A
470	ES/CD60-37,5/Uguns+	CD60	400	750	Uguns Plus	3x12,5	67,5	31,7	(R)EI60	100	7,5	1A
470	ES/CD60-37,5/ŪdensUguns+	CD60	400	750	Ūdens Uguns Plus	3x12,5	67,5	31,7	(R)EI60	100	7,5	1A
470	ES/CD60-37,5/Cietā	CD60	400	750	Cietā	3x12,5	67,5	40,1	(R)EI60	100	7,5	1A
470	ES/CD60-37,5/Hydro	CD60	400	750	Hydro	3x12,5	67,5	34,1	(R)EI60	100	7,5	1A
470	ES/CD60-40/Uguns+	CD60	400	750	Uguns Plus	2x12,5+15,0	70	35,2	(R)EI90	100	7,5	1A
470	ES/CD60-40/Cietā	CD60	400	750	Cietā	2x12,5+15,0	70	42,7	(R)EI90	100	7,5	1A
470	ES/CD60-40/Hydro	CD60	400	750	Hydro	2x12,5+15,0	70	36,8	(R)EI90	100	7,5	1A
470	ES/CD60-55/Uguns+	CD60	400	650	Uguns Plus	2x12,5+2x15,0	90	48,7	(R)EI120	100	7,5	1A
470	ES/CD60-60/Uguns+	CD60	400	650	Uguns Plus	4x15,0	90	55,7	(R)EI120	100	7,5	1A
470	ES/CD60-60/Cietā	CD60	400	650	Cietā	4x15,0	90	63,3	(R)EI120	100	7,5	1A
470	ES/CD60-60/Hydro	CD60	400	650	Hydro	4x15,0	90	55,7	(R)EI120	100	7,5	1A

[1] Pieļaujamā slodze, ieskaitot: pašmasu, izolācijas materiālu un papildu tehnoloģisko slodzi. Tehniskais atzinums 1060/12/R14NK.
[2] Papildu slodze, pamatojoties uz ugunsdrošības klasifikāciju ITB 1060/13/R54NP, LBO-302-K/15.
[3] Saskaņā ar tehniskā atzinuma ITB 01060/12/R34NK I daļu un II daļu

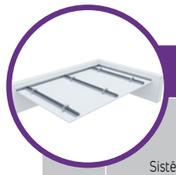

Lappuse	Sistēmas tips Nida Griesti	Režģa konstrukcija			Ģipša plākšņu apšuvums		Minimālais piekāršanas augstums	Būves svars 1 m²	Ugunsizturības klase	Maksimālā Nida griestu slodze:		Triecienizturība [3]
		Nida profila tips	Maksimālais Nida nesošo profilu atstatums	Maksimālais stropju atstatums						bez ugunsizturības [1]	ar ugunsizturību [2]	
			[mm]	[mm]	Nida	Biezums	[mm]	[kg]	[min.]	[kg/m²]	[kg/m²]	Ugunsizturības
PIEKARAMO GRIESTU SISTĒMA AR NESOŠO KONSTRUKCIJUNIDA CD60 (NIDA EL60)												
472	EL/CD60-12,5/Expert	CD60	400	1200	Expert	12,5	62,5	9,9	-	60	-	1A
472	EL/CD60-12,5/Ūdens	CD60	400	1200	Ūdens	12,5	62,5	10,4	-	60	-	1A
472	EL/CD60-12,5/Uguns+	CD60	400	900	Uguns Plus	12,5	62,5	11,7	(R)EI15	80	7,5	1A
472	EL/CD60-12,5/ŪdensUguns+	CD60	400	900	Ūdens Uguns Plus	12,5	62,5	11,7	(R)EI15	80	7,5	1A
472	EL/CD60-12,5/Cietā	CD60	400	900	Cietā	12,5	62,5	14,5	(R)EI15	80	7,5	1A
472	EL/CD60-12,5/Hydro	CD60	400	900	Hydro	12,5	62,5	12,5	(R)EI15	80	7,5	1A
472	EL/CD60-15/Uguns+	CD60	400	850	Uguns Plus	15,0	65	15,2	(R)EI15	85	7,5	1A
472	EL/CD60-15/Cietā	CD60	400	850	Cietā	15,0	65	17,1	(R)EI15	85	7,5	1A
472	EL/CD60-15/Hydro	CD60	400	850	Hydro	15,0	65	15,2	(R)EI15	85	7,5	1A
472	EL/CD60-18/Uguns+	CD60	400	850	Uguns Plus	18,0	68	15,9	(R)EI30	85	7,5	1A
474	EL/CD60-25/Expert	CD60	400	1200	Expert	2x12,5	75	18,1	-	65	-	1A
474	EL/CD60-25/Ūdens	CD60	400	1200	Ūdens	2x12,5	75	19,1	-	65	-	1A
474	EL/CD60-25/Uguns+	CD60	400	850	Uguns Plus	2x12,5	75	21,7	(R)EI45	92	7,5	1A
474	EL/CD60-25/ŪdensUguns+	CD60	400	850	Ūdens Uguns Plus	2x12,5	75	21,7	(R)EI45	92	7,5	1A
474	EL/CD60-25/Cietā	CD60	400	850	Cietā	2x12,5	75	27,3	(R)EI45	92	7,5	1A
474	EL/CD60-25/Hydro	CD60	400	850	Hydro	2x12,5	75	23,3	(R)EI45	92	7,5	1A
474	EL/CD60-30/Uguns+	CD60	400	850	Uguns Plus	2x15,0	80	28,7	(R)EI60	92	7,5	1A
474	EL/CD60-30/Cietā	CD60	400	850	Cietā	2x15,0	80	32,5	(R)EI60	92	7,5	1A
474	EL/CD60-30/Hydro	CD60	400	850	Hydro	2x15,0	80	28,7	(R)EI60	92	7,5	1A
476	EL/CD60-37,5/Uguns+	CD60	400	750	Uguns Plus	3x12,5	87,5	31,7	(R)EI60	100	7,5	1A
476	EL/CD60-37,5/ŪdensUguns+	CD60	400	750	Ūdens Uguns Plus	3x12,5	87,5	31,7	(R)EI60	100	7,5	1A
476	EL/CD60-37,5/Cietā	CD60	400	750	Cietā	3x12,5	87,5	40,1	(R)EI60	100	7,5	1A
476	EL/CD60-37,5/Hydro	CD60	400	750	Hydro	3x12,5	87,5	34,1	(R)EI60	100	7,5	1A
476	EL/CD60-40/Uguns+	CD60	400	750	Uguns Plus	2x12,5+15,0	90	35,2	(R)EI90	100	7,5	1A
476	EL/CD60-40/Cietā	CD60	400	750	Cietā	2x12,5+15,0	90	42,7	(R)EI90	100	7,5	1A
476	EL/CD60-40/Hydro	CD60	400	750	Hydro	2x12,5+15,0	90	36,8	(R)EI90	100	7,5	1A
476	EL/CD60-55/Uguns+	CD60	400	650	Uguns Plus	2x12,5+2x15,0	11055	48,7	(R)EI120	100	7,5	1A
476	EL/CD60-60/Uguns+	CD60	400	650	Uguns Plus	4x15,0	110	55,7	(R)EI120	100	7,5	1A
476	EL/CD60-60/Cietā	CD60	400	650	Cietā	4x15,0	110	63,3	(R)EI120	100	7,5	1A
476	EL/CD60-60/Hydro	CD60	400	650	Hydro	4x15,0	110	55,7	(R)EI120	100	7,5	1A

[1] Pieļaujamā slodze, ieskaitot: pašmasu, izolācijas materiālu un papildu tehnoloģisko slodzi. Tehniskais atzinums 1060/12/R14NK.
[2] Papildu slodze, pamatojoties uz ugunsdrošības klasifikāciju ITB 1060/13/R54NP, LBO-302-K/15.
[3] Saskaņā ar tehniskā atzinuma ITB 01060/12/R34NK I daļu un II daļu

Lappuse	Sistēmas tips Nida Griesti	Režģa konstrukcija			Ģipša plākšņu apšuvums		Minimālais piekāršanas augstums	Būves svars 1 m²	Ugunsizturības klase	Maksimālā Nida griestu slodze:		Triecienizturība [3]
		Nida profila tips	Maksimālais Nida nesošo profilu atstatums	Maksimālais stropju atstatums						bez ugunsizturības [1]	ar ugunsizturību [2]	
			[mm]	[mm]	Nida	Biezums	[mm]	[kg]	[min.]	[kg/m²]	[kg/m²]	Ugunsizturības
PIEKARAMO GRIESTU SISTĒMA AR NESOŠO KONSTRUKCIJUNIDA CD60 (NIDA WP60)												
478	WP/CD60-12,5/Expert	CD60	400	1200	Expert	12,5	62,5	9,9	-	60	-	1A
478	WP/CD60-12,5/Ūdens	CD60	400	1200	Ūdens	12,5	62,5	10,4	-	60	-	1A
478	WP/CD60-12,5/Uguns+	CD60	400	900	Uguns Plus	12,5	62,5	11,7	(R)EI15	80	7,5	1A
478	WP/CD60-12,5/ŪdensUguns+	CD60	400	900	Ūdens Uguns Plus	12,5	62,5	11,7	(R)EI15	80	7,5	1A
478	WP/CD60-12,5/Cietā	CD60	400	900	Cietā	12,5	62,5	14,5	(R)EI15	80	7,5	1A
478	WP/CD60-12,5/Hydro	CD60	400	900	Hydro	12,5	62,5	12,5	(R)EI15	80	7,5	1A
478	WP/CD60-15/Uguns+	CD60	400	850	Uguns Plus	15,0	65	15,2	(R)EI15	85	7,5	1A
478	WP/CD60-15/Cietā	CD60	400	850	Cietā	15,0	65	17,1	(R)EI15	85	7,5	1A
478	WP/CD60-15/Hydro	CD60	400	850	Hydro	15,0	65	15,2	(R)EI15	85	7,5	1A
478	WP/CD60-18/Uguns+	CD60	400	850	Uguns Plus	18,0	68	15,9	(R)EI30	85	7,5	1A
480	WP/CD60-25/Expert	CD60	400	1200	Expert	2x12,5	75	18,1	-	65	-	1A
480	WP/CD60-25/Ūdens	CD60	400	1200	Ūdens	2x12,5	75	19,1	-	65	-	1A
480	WP/CD60-25/Uguns+	CD60	400	850	Uguns Plus	2x12,5	75	21,7	(R)EI45	92	7,5	1A
480	WP/CD60-25/ŪdensUguns+	CD60	400	850	Ūdens Uguns Plus	2x12,5	75	21,7	(R)EI45	92	7,5	1A
480	WP/CD60-25/Cietā	CD60	400	850	Cietā	2x12,5	75	27,3	(R)EI45	92	7,5	1A
480	WP/CD60-25/Hydro	CD60	400	850	Hydro	2x12,5	75	23,3	(R)EI45	92	7,5	1A
480	WP/CD60-30/Uguns+	CD60	400	850	Uguns Plus	2x15,0	80	28,7	(R)EI60	92	7,5	1A
480	WP/CD60-30/Cietā	CD60	400	850	Cietā	2x15,0	80	32,5	(R)EI60	92	7,5	1A
480	WP/CD60-30/Hydro	CD60	400	850	Hydro	2x15,0	80	28,7	(R)EI60	92	7,5	1A
482	WP/CD60-37,5/Uguns+	CD60	400	750	Uguns Plus	3x12,5	87,5	31,7	(R)EI60	100	7,5	1A
482	WP/CD60-37,5/ŪdensUguns+	CD60	400	750	Ūdens Uguns Plus	3x12,5	87,5	31,7	(R)EI60	100	7,5	1A
482	WP/CD60-37,5/Cietā	CD60	400	750	Cietā	3x12,5	87,5	40,1	(R)EI60	100	7,5	1A
482	WP/CD60-37,5/Hydro	CD60	400	750	Hydro	3x12,5	87,5	34,1	(R)EI60	100	7,5	1A
482	WP/CD60-40/Uguns+	CD60	400	750	Uguns Plus	2x12,5+15,0	90	35,2	(R)EI90	100	7,5	1A
482	WP/CD60-40/Cietā	CD60	400	750	Cietā	2x12,5+15,0	90	42,7	(R)EI90	100	7,5	1A
482	WP/CD60-40/Hydro	CD60	400	750	Hydro	2x12,5+15,0	90	36,8	(R)EI90	100	7,5	1A
482	WP/CD60-55/Uguns+	CD60	400	650	Uguns Plus	2x12,5+2x15,0	110	48,7	(R)EI120	100	7,5	1A
482	WP/CD60-60/Uguns+	CD60	400	650	Uguns Plus	4x15,0	110	55,7	(R)EI120	100	7,5	1A
482	WP/CD60-60/Cietā	CD60	400	650	Cietā	4x15,0	110	63,3	(R)EI120	100	7,5	1A
482	WP/CD60-60/Hydro	CD60	400	650	Hydro	4x15,0	110	55,7	(R)EI120	100	7,5	1A

[1] Pieļaujamā slodze, ieskaitot: pašmasu, izolācijas materiālu un papildu tehnoloģisko slodzi. Tehniskais atzinums 1060/12/R14NK.
[2] Papildu slodze, pamatojoties uz ugunsdrošības klasifikāciju ITB 1060/13/R54NP, LBO-302-K/15.
[3] Saskaņā ar tehniskā atzinuma ITB 01060/12/R34NK I daļu un II daļu

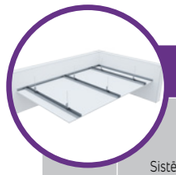

Lappuse	Sistēmas tips Nida Griesti	Režģa konstrukcija: Nida profila tips	Režģa konstrukcija: Maksimālais Nida nesošo profilu atstatums [mm]	Režģa konstrukcija: Maksimālais stropju atstatums [mm]	Ģipša plākšņu apšuvums: Nida	Ģipša plākšņu apšuvums: Biezums [mm]	Minimālais piekāršanas augstums [mm]	Būves svars 1 m² [kg]	Ugunsizturības klase [min.]	Maksimālā Nida griestu slodze: bez ugunsizturības[1] [kg/m²]	Maksimālā Nida griestu slodze: ar ugunsizturību[2] [kg/m²]	Triecienizturība[3] Ugunsizturības
PIEKARAMO GRIESTU SISTĒMA AR NESOŠO KONSTRUKCIJUNIDA CD60 (NIDA WO60)												
484	WO/CD60-12,5/Expert	CD60	400	1200	Expert	12,5	192,5	9,9	-	60	-	1A
484	WO/CD60-12,5/Ūdens	CD60	400	1200	Ūdens	12,5	192,5	10,4	-	60	-	1A
484	WO/CD60-25/Expert	CD60	400	1200	Expert	2x12,5	205	18,1	-	65	-	1A
484	WO/CD60-25/Ūdens	CD60	400	1200	Ūdens	2x12,5	205	19,1	-	65	-	1A

Lappuse	Sistēmas tips Nida Griesti	Režģa konstrukcija: Nida profila tips	Režģa konstrukcija: Maksimālais Nida nesošo profilu atstatums [mm]	Režģa konstrukcija: Maksimālais stropju atstatums [mm]	Ģipša plākšņu apšuvums: Nida	Ģipša plākšņu apšuvums: Biezums [mm]	Minimālais piekāršanas augstums [mm]	Būves svars 1 m² [kg]	Ugunsizturības klase [min.]	Maksimālā Nida griestu slodze: bez ugunsizturības[1] [kg/m²]	Maksimālā Nida griestu slodze: ar ugunsizturību[2] [kg/m²]	Triecienizturība[3] Ugunsizturības
PIEKARAMO GRIESTU SISTĒMA AR NESOŠO KONSTRUKCIJUNIDA CD60 (NIDA WON60)												
486	WON/CD60-12,5/Expert	CD60	400	1200	Expert	12,5	192,5	9,9	-	60	-	1A
486	WON/CD60-12,5/Ūdens	CD60	400	1200	Ūdens	12,5	192,5	10,4	-	60	-	1A
486	WON/CD60-12,5/Uguns+	CD60	400	900	Uguns Plus	12,5	192,5	11,7	(R)EI15	80	7,5	1A
486	WON/CD60-12,5/ ŪdensUguns+	CD60	400	900	Ūdens Uguns Plus	12,5	192,5	11,7	(R)EI15	80	7,5	1A
486	WON/CD60-12,5/Cietā	CD60	400	900	Cietā	12,5	192,5	14,5	(R)EI15	80	7,5	1A
486	WON/CD60-12,5/Hydro	CD60	400	900	Hydro	12,5	192,5	12,5	(R)EI15	80	7,5	1A
486	WON/CD60-15/Uguns+	CD60	400	850	Uguns Plus	15,0	195	15,2	(R)EI15	85	7,5	1A
486	WON/CD60-15/Cietā	CD60	400	850	Cietā	15,0	195	17,1	(R)EI15	85	7,5	1A
486	WON/CD60-15/Hydro	CD60	400	850	Hydro	15,0	195	15,2	(R)EI15	85	7,5	1A
486	WON/CD60-18/Uguns+	CD60	400	850	Uguns Plus	18,0	198	15,9	(R)EI30	85	7,5	1A
488	WON/CD60-25/Expert	CD60	400	1200	Expert	2x12,5	205	18,1	-	65	-	1A
488	WON/CD60-25/Ūdens	CD60	400	1200	Ūdens	2x12,5	205	19,1	-	65	-	1A
488	WON/CD60-25/Uguns+	CD60	400	850	Uguns Plus	2x12,5	205	21,7	(R)EI45	92	7,5	1A
488	WON/CD60-25/ŪdensUguns+	CD60	400	850	Ūdens Uguns Plus	2x12,5	205	21,7	(R)EI45	92	7,5	1A
488	WON/CD60-25/Cietā	CD60	400	850	Cietā	2x12,5	205	27,3	(R)EI45	92	7,5	1A
488	WON/CD60-25/Hydro	CD60	400	850	Hydro	2x12,5	205	23,3	(R)EI45	92	7,5	1A
488	WON/CD60-30/Uguns+	CD60	400	850	Uguns Plus	2x15,0	210	28,7	(R)EI60	92	7,5	1A
488	WON/CD60-30/Cietā	CD60	400	850	Cietā	2x15,0	210	32,5	(R)EI60	92	7,5	1A
488	WON/CD60-30/Hydro	CD60	400	850	Hydro	2x15,0	210	28,7	(R)EI60	92	7,5	1A
490	WON/CD60-37,5/Uguns+	CD60	400	750	Uguns Plus	3x12,5	217,5	31,7	(R)EI60	100	7,5	1A
490	WON/CD60-37,5/ŪdensUguns+	CD60	400	750	Ūdens Uguns Plus	3x12,5	217,5	31,7	(R)EI60	100	7,5	1A
490	WON/CD60-37,5/Cietā	CD60	400	750	Cietā	3x12,5	217,5	40,1	(R)EI60	100	7,5	1A
490	WON/CD60-37,5/Hydro	CD60	400	750	Hydro	3x12,5	217,5	34,1	(R)EI60	100	7,5	1A
490	WON/CD60-40/Uguns+	CD60	400	750	Uguns Plus	2x12,5+15,0	220	35,2	(R)EI90	100	7,5	1A
490	WON/CD60-40/Cietā	CD60	400	750	Cietā	2x12,5+15,0	220	42,7	(R)EI90	100	7,5	1A
490	WON/CD60-40/Hydro	CD60	400	750	Hydro	2x12,5+15,0	220	36,8	(R)EI90	100	7,5	1A
490	WON/CD60-55/Uguns+	CD60	400	650	Uguns Plus	2x12,5+2x15,0	240	48,7	(R)EI120	100	7,5	1A
490	WON/CD60-60/Uguns+	CD60	400	650	Uguns Plus	4x15,0	240	55,7	(R)EI120	100	7,5	1A
490	WON/CD60-60/Cietā	CD60	400	650	Cietā	4x15,0	240	63,3	(R)EI120	100	7,5	1A
490	WON/CD60-60/Hydro	CD60	400	650	Hydro	4x15,0	240	55,7	(R)EI120	100	7,5	1A

[1] Pieļaujamā slodze, ieskaitot: pašmasu, izolācijas materiālu un papildu tehnoloģisko slodzi. Tehniskais atzinums 1060/12/R14NK.
[2] Papildu slodze, pamatojoties uz ugunsdrošības klasifikāciju ITB 1060/13/R54NP, LBO-302-K/15.
[3] Saskaņā ar tehniskā atzinuma ITB 01060/12/R34NK I daļu un II daļu

Lappuse	Sistēmas tips Nida Griesti	Režģa konstrukcija: Nida profila tips	Režģa konstrukcija: Maksimālais Nida CD60 galveno profilu atstatums [mm]	Režģa konstrukcija: Maksimālais Nida CD60 nesošo profilu atstatums [mm]	Režģa konstrukcija: Maksimālais stropju atstatums [mm]	Ģipša plākšņu apšuvums: Nida	Ģipša plākšņu apšuvums: Biezums [mm]	Minimālais piekāršanas augstums [mm]	Būves svars 1 m² [kg]	Ugunsizturības klase [min.]	Maksimālā Nida griestu slodze: bez ugunsizturības[1] [kg/m²]	Maksimālā Nida griestu slodze: ar ugunsizturību[2] [kg/m²]	Triecienizturība[3] Ugunsizturības
PIEKARAMO GRIESTU SISTĒMA AR VIENA LĪMEŅA KRUSTVEIDA NESOŠO KONSTRUKCIJU NIDA CD60 (NIDA ES60)													
492	JK/ES/CD60-12,5/Expert	CD60/CD60	1200	500	1200	Expert	12,5	42,5	10,9	-	23	-	1A
492	JK/ES/CD60-12,5/Ūdens	CD60/CD60	1200	500	1200	Ūdens	12,5	42,5	11,4	-	23	-	1A
492	JK/ES/CD60-12,5/Uguns+	CD60/CD60	1200	500	900	Uguns Plus	12,5	42,5	12,7	(R)EI15	41	7,5	1A
492	JK/ES/CD60-12,5/ŪdensUguns+	CD60/CD60	1200	500	900	Ūdens Uguns Plus	12,5	42,5	12,7	(R)EI15	41	7,5	1A
492	JK/ES/CD60-12,5/Cietā	CD60/CD60	1200	500	900	Cietā	12,5	42,5	15,5	(R)EI15	41	7,5	1A
492	JK/ES/CD60-12,5/Hydro	CD60/CD60	1200	500	900	Hydro	12,5	42,5	13,5	(R)EI15	41	7,5	1A
492	JK/ES/CD60-15/Uguns+	CD60/CD60	1200	500	850	Uguns Plus	15,0	45	16,2	(R)EI15	44	7,5	1A
492	JK/ES/CD60-15/Cietā	CD60/CD60	1200	500	850	Cietā	15,0	45	18,1	(R)EI15	44	7,5	1A
492	JK/ES/CD60-15/Hydro	CD60/CD60	1200	500	850	Hydro	15,0	45	16,2	(R)EI15	44	7,5	1A
492	JK/ES/CD60-18/Uguns+	CD60/CD60	1200	500	850	Uguns Plus	18,0	48	16,9	(R)EI30	44	7,5	1A
494	JK/ES/CD60-25/Expert	CD60/CD60	1200	500	1200	Expert	2x12,5	55	19,1	-	25	-	1A
494	JK/ES/CD60-25/Ūdens	CD60/CD60	1200	500	1200	Ūdens	2x12,5	55	20,1	-	25	-	1A
494	JK/ES/CD60-25/Uguns+	CD60/CD60	1200	500	850	Uguns Plus	2x12,5	55	22,7	(R)EI45	47	7,5	1A
494	JK/ES/CD60-25/ŪdensUguns+	CD60/CD60	1200	500	850	Ūdens Uguns Plus	2x12,5	55	22,7	(R)EI45	47	7,5	1A
494	JK/ES/CD60-25/Cietā	CD60/CD60	1200	500	850	Cietā	2x12,5	55	28,3	(R)EI45	47	7,5	1A
494	JK/ES/CD60-25/Hydro	CD60/CD60	1200	500	850	Hydro	2x12,5	55	24,3	(R)EI45	47	7,5	1A
494	JK/ES/CD60-30/Uguns+	CD60/CD60	1200	500	850	Uguns Plus	2x15,0	60	29,7	(R)EI60	47	7,5	1A
494	JK/ES/CD60-30/Cietā	CD60/CD60	1200	500	850	Cietā	2x15,0	60	33,5	(R)EI60	47	7,5	1A
494	JK/ES/CD60-30/Hydro	CD60/CD60	1200	500	850	Hydro	2x15,0	60	29,7	(R)EI60	47	7,5	1A
496	JK/ES/CD60-37,5/Uguns+	CD60/CD60	1200	500	750	Uguns Plus	3x12,5	67,5	32,7	(R)EI60	65	7,5	1A
496	JK/ES/CD60-37,5/ŪdensUguns+	CD60/CD60	1200	500	750	Ūdens Uguns Plus	3x12,5	67,5	32,7	(R)EI60	65	7,5	1A
496	JK/ES/CD60-37,5/Cietā	CD60/CD60	1200	500	750	Cietā	3x12,5	67,5	41,1	(R)EI60	65	7,5	1A
496	JK/ES/CD60-37,5/Hydro	CD60/CD60	1200	500	750	Hydro	3x12,5	67,5	35,1	(R)EI60	65	7,5	1A
496	JK/ES/CD60-40/Uguns+	CD60/CD60	850	500	750	Uguns Plus	2x12,5+15,0	70	36,2	(R)EI90	65	7,5	1A
496	JK/ES/CD60-40/Cietā	CD60/CD60	850	500	750	Cietā	2x12,5+15,0	70	43,7	(R)EI90	65	7,5	1A
496	JK/ES/CD60-40/Hydro	CD60/CD60	850	500	750	Hydro	2x12,5+15,0	70	37,8	(R)EI90	65	7,5	1A
496	JK/ES/CD60-55/Uguns+	CD60	650	500	650	Uguns Plus	2x12,5+2x15,0	90	49,7	(R)EI120	75	7,5	1A
496	JK/ES/CD60-60/Uguns+	CD60/CD60	650	500	650	Uguns Plus	4x15,0	90	56,7	(R)EI120	75	7,5	1A
496	JK/ES/CD60-60/Cietā	CD60/CD60	650	500	650	Cietā	4x15,0	90	64,3	(R)EI120	75	7,5	1A
496	JK/ES/CD60-60/Hydro	CD60/CD60	650	500	650	Hydro	4x15,0	90	56,7	(R)EI120	75	7,5	1A

[1] Pieļaujamā slodze, ieskaitot: pašmasu, izolācijas materiālu un papildu tehnoloģisko slodzi. Tehniskais atzinums 1060/12/R14NK.
[2] Papildu slodze, pamatojoties uz ugunsdrošības klasifikāciju ITB 1060/13/R54NP, LBO-302-K/15.
[3] Saskaņā ar tehniskā atzinuma ITB 01060/12/R34NK I daļu un II daļu

PIRMIE TIRGŪ
SAUSĀS BŪVES SISTĒMAS
MARĶĒTA ZĪME CE

Lūdzu, atrodiet mūsu
kanālu Siniat Nida
YouTube

Lappuse	Sistēmas tips Nida Griesti	Režģa konstrukcija				Ģipša plākšņu apšuvums		Minimālais piekāršanas augstums	Būves svars 1 m²	Ugunsizturības klase	Maksimālā Nida griestu slodze:		Triecienizturība[3]
		Nida profila tips	Maksimālais Nida CD60 galveno profilu atstatums	Maksimālais Nida CD60 nesošo profilu atstatums	Maksimālais stropju atstatums						bez ugunsizturības[1]	ar ugunsizturību[2]	
			[mm]	[mm]	[mm]	Nida	Biezums	[mm]	[kg]	[min.]	[kg/m²]	[kg/m²]	Ugunsizturības
PIEKARAMO GRIESTU SISTĒMA AR VIENA LĪMEŅA KRUSTVEIDA NESOŠO KONSTRUKCIJU NIDA CD60 (NIDA EL60)													
498	JK/EL/CD60-12,5/Expert	CD60/CD60	1200	500	1200	Expert	12,5	62,5	10,9	-	23	-	1A
498	JK/EL/CD60-12,5/Ūdens	CD60/CD60	1200	500	1200	Ūdens	12,5	62,5	11,4	-	23	-	1A
498	JK/EL/CD60-12,5/Uguns+	CD60/CD60	1200	500	900	Uguns Plus	12,5	62,5	12,7	(R)EI15	41	7,5	1A
498	JK/EL/CD60-12,5/ŪdensUguns+	CD60/CD60	1200	500	900	Ūdens Uguns Plus	12,5	62,5	12,7	(R)EI15	41	7,5	1A
498	JK/EL/CD60-12,5/Cietā	CD60/CD60	1200	500	900	Cietā	12,5	62,5	15,5	(R)EI15	41	7,5	1A
498	JK/EL/CD60-12,5/Hydro	CD60/CD60	1200	500	900	Hydro	12,5	62,5	13,5	(R)EI15	41	7,5	1A
498	JK/EL/CD60-15/Uguns+	CD60/CD60	1200	500	850	Uguns Plus	15,0	65	16,2	(R)EI15	44	7,5	1A
498	JK/EL/CD60-15/Cietā	CD60/CD60	1200	500	850	Cietā	15,0	65	18,1	(R)EI15	44	7,5	1A
498	JK/EL/CD60-15/Hydro	CD60/CD60	1200	500	850	Hydro	15,0	65	16,2	(R)EI15	44	7,5	1A
498	JK/EL/CD60-18/Uguns+	CD60/CD60	1200	500	850	Uguns Plus	18,0	68	16,9	(R)EI30	44	7,5	1A
500	JK/EL/CD60-25/Expert	CD60/CD60	1200	500	1200	Expert	2x12,5	75	19,1	-	25	-	1A
500	JK/EL/CD60-25/Ūdens	CD60/CD60	1200	500	1200	Ūdens	2x12,5	75	20,1	-	25	-	1A
500	JK/EL/CD60-25/Uguns+	CD60/CD60	1200	500	850	Uguns Plus	2x12,5	75	22,7	(R)EI45	47	7,5	1A
500	JK/EL/CD60-25/ŪdensUguns+	CD60/CD60	1200	500	850	Ūdens Uguns Plus	2x12,5	75	22,7	(R)EI45	47	7,5	1A
500	JK/EL/CD60-25/Cietā	CD60/CD60	1200	500	850	Cietā	2x12,5	75	28,3	(R)EI45	47	7,5	1A
500	JK/EL/CD60-25/Hydro	CD60/CD60	1200	500	850	Hydro	2x12,5	75	24,3	(R)EI45	47	7,5	1A
500	JK/EL/CD60-30/Uguns+	CD60/CD60	1200	500	850	Uguns Plus	2x15,0	80	29,7	(R)EI60	47	7,5	1A
500	JK/EL/CD60-30/Cietā	CD60/CD60	1200	500	850	Cietā	2x15,0	80	33,5	(R)EI60	47	7,5	1A
500	JK/EL/CD60-30/Hydro	CD60/CD60	1200	500	850	Hydro	2x15,0	80	29,7	(R)EI60	47	7,5	1A
502	JK/EL/CD60-37,5/Uguns+	CD60/CD60	1200	500	750	Uguns Plus	3x12,5	87,5	32,7	(R)EI60	65	7,5	1A
502	JK/EL/CD60-37,5/ŪdensUguns+	CD60/CD60	1200	500	750	Ūdens Uguns Plus	3x12,5	87,5	32,7	(R)EI60	65	7,5	1A
502	JK/EL/CD60-37,5/Cietā	CD60/CD60	1200	500	750	Cietā	3x12,5	87,5	41,1	(R)EI60	65	7,5	1A
502	JK/EL/CD60-37,5/Hydro	CD60/CD60	1200	500	750	Hydro	3x12,5	87,5	35,1	(R)EI60	65	7,5	1A
502	JK/EL/CD60-40/Uguns+	CD60/CD60	850	500	750	Uguns Plus	2x12,5+15,0	90	36,2	(R)EI90	65	7,5	1A
502	JK/EL/CD60-40/Cietā	CD60/CD60	850	500	750	Cietā	2x12,5+15,0	90	43,7	(R)EI90	65	7,5	1A
502	JK/EL/CD60-40/Hydro	CD60/CD60	850	500	750	Hydro	2x12,5+15,0	90	37,8	(R)EI90	65	7,5	1A
502	JK/EL/CD60-55/Uguns+	CD60	650	500	650	Uguns Plus	2x12,5+2x15,0	110	49,7	(R)EI120	75	7,5	1A
502	JK/EL/CD60-60/Uguns+	CD60/CD60	650	500	650	Uguns Plus	4x15,0	110	56,7	(R)EI120	75	7,5	1A
502	JK/EL/CD60-60/Cietā	CD60/CD60	650	500	650	Cietā	4x15,0	110	64,3	(R)EI120	75	7,5	1A
502	JK/EL/CD60-60/Hydro	CD60/CD60	650	500	650	Hydro	4x15,0	110	56,7	(R)EI120	75	7,5	1A

[1] Pieļaujamā slodze, ieskaitot: pašmasu, izolācijas materiālu un papildu tehnoloģisko slodzi. Tehniskais atzinums 1060/12/R14NK.
[2] Papildu slodze, pamatojoties uz ugunsdrošības klasifikāciju ITB 1060/13/R54NP, LBO-302-K/15.
[3] Saskaņā ar tehniskā atzinuma ITB 01060/12/R34NK I daļu un II daļu

Lappuse	Sistēmas tips Nida Griesti	Režģa konstrukcija				Ģipša plākšņu apšuvums		Minimālais piekāršanas augstums	Būves svars 1 m²	Ugunsizturības klase	Maksimālā Nida griestu slodze:		Triecienizturība[3]
		Nida profila tips	Maksimālais Nida CD60 galveno profilu atstatums	Maksimālais Nida CD60 nesošo profilu atstatums	Maksimālais stropju atstatums						bez ugunsizturības[1]	ar ugunsizturību[2]	
			[mm]	[mm]	[mm]	Nida	Biezums	[mm]	[kg]	[min.]	[kg/m²]	[kg/m²]	Ugunsizturības
PIEKARAMO GRIESTU SISTĒMA AR VIENA LĪMEŅA KRUSTVEIDA NESOŠO KONSTRUKCIJU NIDA CD60 (NIDA WP60)													
504	JK/WP/CD60-12,5/Expert	CD60/CD60	1200	500	1200	Expert	12,5	62,5	10,9	-	23	-	1A
504	JK/WP/CD60-12,5/Ūdens	CD60/CD60	1200	500	1200	Ūdens	12,5	62,5	11,4	-	23	-	1A
504	JK/WP/CD60-12,5/Uguns+	CD60/CD60	1200	500	900	Uguns Plus	12,5	62,5	12,7	(R)EI15	41	7,5	1A
504	JK/WP/CD60-12,5/ŪdensUguns+	CD60/CD60	1200	500	900	Ūdens Uguns Plus	12,5	62,5	12,7	(R)EI15	41	7,5	1A
504	JK/WP/CD60-12,5/Cietā	CD60/CD60	1200	500	900	Cietā	12,5	62,5	15,5	(R)EI15	41	7,5	1A
504	JK/WP/CD60-12,5/Hydro	CD60/CD60	1200	500	900	Hydro	12,5	62,5	13,5	(R)EI15	41	7,5	1A
504	JK/WP/CD60-15/Uguns+	CD60/CD60	1200	500	850	Uguns Plus	15,0	65	16,2	(R)EI15	44	7,5	1A
504	JK/WP/CD60-15/Cietā	CD60/CD60	1200	500	850	Cietā	15,0	65	18,1	(R)EI15	44	7,5	1A
504	JK/WP/CD60-15/Hydro	CD60/CD60	1200	500	850	Hydro	15,0	65	16,2	(R)EI15	44	7,5	1A
504	JK/WP/CD60-18/Uguns+	CD60/CD60	1200	500	850	Uguns Plus	18,0	68	16,9	(R)EI30	44	7,5	1A
506	JK/WP/CD60-25/Expert	CD60/CD60	1200	500	1200	Expert	2x12,5	75	19,1	-	25	-	1A
506	JK/WP/CD60-25/Ūdens	CD60/CD60	1200	500	1200	Ūdens	2x12,5	75	20,1	-	25	-	1A
506	JK/WP/CD60-25/Uguns+	CD60/CD60	1200	500	850	Uguns Plus	2x12,5	75	22,7	(R)EI45	47	7,5	1A
506	JK/WP/CD60-25/ŪdensUguns+	CD60/CD60	1200	500	850	Ūdens Uguns Plus	2x12,5	75	22,7	(R)EI45	47	7,5	1A
506	JK/WP/CD60-25/Cietā	CD60/CD60	1200	500	850	Cietā	2x12,5	75	28,3	(R)EI45	47	7,5	1A
506	JK/WP/CD60-25/Hydro	CD60/CD60	1200	500	850	Hydro	2x12,5	75	24,3	(R)EI45	47	7,5	1A
506	JK/WP/CD60-30/Uguns+	CD60/CD60	1200	500	850	Uguns Plus	2x15,0	80	29,7	(R)EI60	47	7,5	1A
506	JK/WP/CD60-30/Cietā	CD60/CD60	1200	500	850	Cietā	2x15,0	80	33,5	(R)EI60	47	7,5	1A
506	JK/WP/CD60-30/Hydro	CD60/CD60	1200	500	850	Hydro	2x15,0	80	29,7	(R)EI60	47	7,5	1A
508	JK/WP/CD60-37,5/Uguns+	CD60/CD60	1200	500	750	Uguns Plus	3x12,5	87,5	32,7	(R)EI60	65	7,5	1A
508	JK/WP/CD60-37,5/ŪdensUguns+	CD60/CD60	1200	500	750	Ūdens Uguns Plus	3x12,5	87,5	32,7	(R)EI60	65	7,5	1A
508	JK/WP/CD60-37,5/Cietā	CD60/CD60	1200	500	750	Cietā	3x12,5	87,5	41,1	(R)EI60	65	7,5	1A
508	JK/WP/CD60-37,5/Hydro	CD60/CD60	1200	500	750	Hydro	3x12,5	87,5	35,1	(R)EI60	65	7,5	1A
508	JK/WP/CD60-40/Uguns+	CD60/CD60	850	500	750	Uguns Plus	2x12,5+15,0	90	36,2	(R)EI90	65	7,5	1A
508	JK/WP/CD60-40/Cietā	CD60/CD60	850	500	750	Cietā	2x12,5+15,0	90	43,7	(R)EI90	65	7,5	1A
508	JK/WP/CD60-40/Hydro	CD60/CD60	850	500	750	Hydro	2x12,5+15,0	90	37,8	(R)EI90	65	7,5	1A
508	JK/WP/CD60-55/Uguns+	CD60	650	500	650	Uguns Plus	2x12,5+2x15,0	110	49,7	(R)EI120	75	7,5	1A
508	JK/WP/CD60-60/Uguns+	CD60/CD60	650	500	650	Uguns Plus	4x15,0	110	56,7	(R)EI120	75	7,5	1A
508	JK/WP/CD60-60/Cietā	CD60/CD60	650	500	650	Cietā	4x15,0	110	64,3	(R)EI120	75	7,5	1A
508	JK/WP/CD60-60/Hydro	CD60/CD60	650	500	650	Hydro	4x15,0	110	56,7	(R)EI120	75	7,5	1A

[1] Pieļaujamā slodze, ieskaitot: pašmasu, izolācijas materiālu un papildu tehnoloģisko slodzi. Tehniskais atzinums 1060/12/R14NK.
[2] Papildu slodze, pamatojoties uz ugunsdrošības klasifikāciju ITB 1060/13/R54NP, LBO-302-K/15.
[3] Saskaņā ar tehniskā atzinuma ITB 01060/12/R34NK I daļu un II daļu

PIRMIE TIRGŪ SAUSĀS BŪVES SISTĒMAS MARĶĒTA ZĪME CE

Lūdzu, atrodiet mūsu kanālu Siniat Nida YouTube

Lappuse	Sistēmas tips Nida Griesti	Režģa konstrukcija: Nida profila tips	Režģa konstrukcija: Maksimālais Nida CD60 galveno profilu atstatums [mm]	Režģa konstrukcija: Maksimālais Nida CD60 nesošo profilu atstatums [mm]	Režģa konstrukcija: Maksimālais stropju atstatums [mm]	Ģipša plākšņu apšuvums: Nida	Ģipša plākšņu apšuvums: Biezums	Minimālais piekāršanas augstums [mm]	Būves svars 1 m² [kg]	Ugunsizturības klase [min.]	Maksimālā Nida griestu slodze: bez ugunsizturības[1] [kg/m²]	Maksimālā Nida griestu slodze: ar ugunsizturību[2] [kg/m²]	Triecienizturība[3] Ugunsizturības
PIEKARAMO GRIESTU SISTĒMA AR VIENA LĪMEŅA KRUSTVEIDA NESOŠO KONSTRUKCIJU NIDA CD60 (NIDA WO60)													
510	JK/WO/CD60-12,5/Expert	CD60/CD60	1200	500	1200	Expert	12,5	192,5	10,9	-	23	-	1A
510	JK/WO/CD60-12,5/Ūdens	CD60/CD60	1200	500	1200	Ūdens	12,5	192,5	11,4	-	23	-	1A
510	JK/WO/CD60-25/Expert	CD60/CD60	1200	500	1200	Expert	2x12,5	205	19,1	-	25	-	1A
510	JK/WO/CD60-25/Ūdens	CD60/CD60	1200	500	1200	Ūdens	2x12,5	205	20,1	-	25	-	1A

Lappuse	Sistēmas tips Nida Griesti	Režģa konstrukcija: Nida profila tips	Režģa konstrukcija: Maksimālais Nida CD60 galveno profilu atstatums [mm]	Režģa konstrukcija: Maksimālais Nida CD60 nesošo profilu atstatums [mm]	Režģa konstrukcija: Maksimālais stropju atstatums [mm]	Ģipša plākšņu apšuvums: Nida	Ģipša plākšņu apšuvums: Biezums	Minimālais piekāršanas augstums [mm]	Būves svars 1 m² [kg]	Ugunsizturības klase [min.]	Maksimālā Nida griestu slodze: bez ugunsizturības[1] [kg/m²]	Maksimālā Nida griestu slodze: ar ugunsizturību[2] [kg/m²]	Triecienizturība[3] Ugunsizturības
PIEKARAMO GRIESTU SISTĒMA AR VIENA LĪMEŅA KRUSTVEIDA NESOŠO KONSTRUKCIJU NIDA CD60 (NIDA WON60)													
512	JK/WON/CD60-12,5/Expert	CD60/CD60	1200	500	1200	Expert	12,5	192,5	10,9	-	23	-	1A
512	JK/WON/CD60-12,5/Ūdens	CD60/CD60	1200	500	1200	Ūdens	12,5	192,5	11,4	-	23	-	1A
512	JK/WON/CD60-12,5/Uguns+	CD60/CD60	1200	500	900	Uguns Plus	12,5	192,5	12,7	(R)EI15	41	7,5	1A
512	JK/WON/CD60-12,5/ŪdensUguns+	CD60/CD60	1200	500	900	Ūdens Uguns Plus	12,5	192,5	12,7	(R)EI15	41	7,5	1A
512	JK/WON/CD60-12,5/Cietā	CD60/CD60	1200	500	900	Cietā	12,5	192,5	15,5	(R)EI15	41	7,5	1A
512	JK/WON/CD60-12,5/Hydro	CD60/CD60	1200	500	900	Hydro	12,5	192,5	13,5	(R)EI15	41	7,5	1A
512	JK/WON/CD60-15/Uguns+	CD60/CD60	1200	500	850	Uguns Plus	15,0	195	16,2	(R)EI15	44	7,5	1A
512	JK/WON/CD60-15/Cietā	CD60/CD60	1200	500	850	Cietā	15,0	195	18,1	(R)EI15	44	7,5	1A
512	JK/WON/CD60-15/Hydro	CD60/CD60	1200	500	850	Hydro	15,0	195	16,2	(R)EI15	44	7,5	1A
512	JK/WON/CD60-18/Uguns+	CD60/CD60	1200	500	850	Uguns Plus	18,0	198	16,9	(R)EI30	44	7,5	1A
514	JK/WON/CD60-25/Expert	CD60/CD60	1200	500	1200	Expert	2x12,5	205	19,1	-	25	-	1A
514	JK/WON/CD60-25/Ūdens	CD60/CD60	1200	500	1200	Ūdens	2x12,5	205	20,1	-	25	-	1A
514	JK/WON/CD60-25/Uguns+	CD60/CD60	1200	500	850	Uguns Plus	2x12,5	205	22,7	(R)EI45	47	7,5	1A
514	JK/WON/CD60-25/ŪdensUguns+	CD60/CD60	1200	500	850	Ūdens Uguns Plus	2x12,5	205	22,7	(R)EI45	47	7,5	1A

[1] Pieļaujamā slodze, ieskaitot: pašmasu, izolācijas materiālu un papildu tehnoloģisko slodzi. Tehniskais atzinums 1060/12/R14NK.
[2] Papildu slodze, pamatojoties uz ugunsdrošības klasifikāciju ITB 1060/13/R54NP, LBO-302-K/15.
[3] Saskaņā ar tehniskā atzinuma ITB 01060/12/R34NK I daļu un II daļu

Lappuse	Sistēmas tips Nida Griesti	Režģa konstrukcija: Nida profila tips	Režģa konstrukcija: Maksimālais Nida CD60 galveno profilu atstatums [mm]	Režģa konstrukcija: Maksimālais Nida CD60 nesošo profilu atstatums [mm]	Režģa konstrukcija: Maksimālais stropju atstatums [mm]	Ģipša plākšņu apšuvums: Nida	Ģipša plākšņu apšuvums: Biezums	Minimālais piekāršanas augstums [mm]	Būves svars 1 m² [kg]	Ugunsizturības klase [min.]	Maksimālā Nida griestu slodze: bez ugunsizturības[1] [kg/m²]	Maksimālā Nida griestu slodze: ar ugunsizturību[2] [kg/m²]	Triecienizturība[3] Ugunsizturības
514	JK/WON/CD60-25/Cietā	CD60/CD60	1200	500	850	Cietā	2x12,5	205	28,3	(R)EI45	47	7,5	1A
514	JK/WON/CD60-25/Hydro	CD60/CD60	1200	500	850	Hydro	2x12,5	205	24,3	(R)EI45	47	7,5	1A
514	JK/WON/CD60-30/Uguns+	CD60/CD60	1200	500	850	Uguns Plus	2x15,0	210	29,7	(R)EI60	47	7,5	1A
514	JK/WON/CD60-30/Cietā	CD60/CD60	1200	500	850	Cietā	2x15,0	210	33,5	(R)EI60	47	7,5	1A
514	JK/WON/CD60-30/Hydro	CD60/CD60	1200	500	850	Hydro	2x15,0	210	29,7	(R)EI60	47	7,5	1A
516	JK/WON/CD60-37,5/Uguns+	CD60/CD60	1200	500	750	Uguns Plus	3x12,5	217,5	32,7	(R)EI60	65	7,5	1A
516	JK/WON/CD60-37,5/ŪdensUguns+	CD60/CD60	1200	500	750	Ūdens Uguns Plus	3x12,5	217,5	32,7	(R)EI60	65	7,5	1A
516	JK/WON/CD60-37,5/Cietā	CD60/CD60	1200	500	750	Cietā	3x12,5	217,5	41,1	(R)EI60	65	7,5	1A
516	JK/WON/CD60-37,5/Hydro	CD60/CD60	1200	500	750	Hydro	3x12,5	217,5	35,1	(R)EI60	65	7,5	1A
516	JK/WON/CD60-40/Uguns+	CD60/CD60	850	500	750	Uguns Plus	2x12,5+15,0	220	36,2	(R)EI90	65	7,5	1A
516	JK/WON/CD60-40/Cietā	CD60/CD60	850	500	750	Cietā	2x12,5+15,0	220	43,7	(R)EI90	65	7,5	1A
516	JK/WON/CD60-40/Hydro	CD60/CD60	850	500	750	Hydro	2x12,5+15,0	220	37,8	(R)EI90	65	7,5	1A
516	JK/WON/CD60-55/Uguns+	CD60	650	500	650	Uguns Plus	2x12,5+2x15,0	240	49,7	(R)EI120	75	7,5	1A
516	JK/WON/CD60-60/Uguns+	CD60/CD60	650	500	650	Uguns Plus	4x15,0	240	56,7	(R)EI120	75	7,5	1A
516	JK/WON/CD60-60/Cietā	CD60/CD60	650	500	650	Cietā	4x15,0	240	64,3	(R)EI120	75	7,5	1A
516	JK/WON/CD60-60/Hydro	CD60/CD60	650	500	650	Hydro	4x15,0	240	56,7	(R)EI120	75	7,5	1A

[1] Pieļaujamā slodze, ieskaitot: pašmasu, izolācijas materiālu un papildu tehnoloģisko slodzi. Tehniskais atzinums 1060/12/R14NK.
[2] Papildu slodze, pamatojoties uz ugunsdrošības klasifikāciju ITB 1060/13/R54NP, LBO-302-K/15.
[3] Saskaņā ar tehniskā atzinuma ITB 01060/12/R34NK I daļu un II daļu

Lappuse	Sistēmas tips Nida Griesti	Režģa konstrukcija: Nida profila tips	Režģa konstrukcija: Maksimālais Nida CD60 galveno profilu atstatums [mm]	Režģa konstrukcija: Maksimālais Nida CD60 nesošo profilu atstatums [mm]	Režģa konstrukcija: Maksimālais stropju atstatums [mm]	Ģipša plākšņu apšuvums: Nida	Ģipša plākšņu apšuvums: Biezums	Minimālais piekāršanas augstums [mm]	Būves svars 1 m² [kg]	Ugunsizturības klase [min.]	Maksimālā Nida griestu slodze: bez ugunsizturības[1] [kg/m²]	Maksimālā Nida griestu slodze: ar ugunsizturību[2] [kg/m²]	Triecienizturība[3] Ugunsizturības
PIEKARAMO GRIESTU SISTĒMA AR DIVU LĪMEŅU KRUSTVEIDA NESOŠO KONSTRUKCIJU NIDA CD60 (NIDA ES60)													
518	DK/ES/CD60-12,5/Expert	CD60/CD60	1200	400/500	1000	Expert	12,5	82,5	10,9	-	20/18	-	1A
518	DK/ES/CD60-12,5/Ūdens	CD60/CD60	1200	400/500	1000	Ūdens	12,5	82,5	11,4	-	20/18	-	1A
518	DK/ES/CD60-12,5/Uguns+	CD60/CD60	1000	400	900	Uguns Plus	12,5	82,5	12,7	(R)EI15	31	7,5	1A
518	DK/ES/CD60-12,5/ŪdensUguns+	CD60/CD60	1000	400	900	Ūdens Uguns Plus	12,5	82,5	12,7	(R)EI15	31	7,5	1A
518	DK/ES/CD60-12,5/Cietā	CD60/CD60	1000	400	900	Cietā	12,5	82,5	15,5	(R)EI15	31	7,5	1A
518	DK/ES/CD60-12,5/Hydro	CD60/CD60	1000	400	900	Hydro	12,5	82,5	13,5	(R)EI15	31	7,5	1A
518	DK/ES/CD60-15/Uguns+	CD60/CD60	1000	400	850	Uguns Plus	15,0	85	16,2	(R)EI15	36	7,5	1A
518	DK/ES/CD60-15/Cietā	CD60/CD60	1000	400	850	Cietā	15,0	85	18,1	(R)EI15	36	7,5	1A
518	DK/ES/CD60-15/Hydro	CD60/CD60	1000	400	850	Hydro	15,0	85	16,2	(R)EI15	36	7,5	1A
518	DK/ES/CD60-18/Uguns+	CD60/CD60	1000	400	850	Uguns Plus	18,0	88	16,9	(R)EI30	36	7,5	1A
520	DK/ES/CD60-25/Expert	CD60/CD60	1000	400	1000	Expert	2x12,5	95	19,1	-	24	-	1A
520	DK/ES/CD60-25/Ūdens	CD60/CD60	1000	400	900	Ūdens	2x12,5	95	20,1	-	31	-	1A
520	DK/ES/CD60-25/Uguns+	CD60/CD60	1000	400	850	Uguns Plus	2x12,5	95	22,7	(R)EI45	36	7,5	1A
520	DK/ES/CD60-25/ŪdensUguns+	CD60/CD60	1000	400	850	Ūdens Uguns Plus	2x12,5	95	22,7	(R)EI45	36	7,5	1A
520	DK/ES/CD60-25/Cietā	CD60/CD60	1000	400	850	Cietā	2x12,5	95	28,3	(R)EI45	36	7,5	1A
520	DK/ES/CD60-25/Hydro	CD60/CD60	1000	400	850	Hydro	2x12,5	95	24,3	(R)EI45	36	7,5	1A
520	DK/ES/CD60-30/Uguns+	CD60/CD60	1000	400	850	Uguns Plus	2x15,0	100	29,7	(R)EI60	36	7,5	1A
520	DK/ES/CD60-30/Cietā	CD60/CD60	1000	400	850	Cietā	2x15,0	100	33,5	(R)EI60	36	7,5	1A
520	DK/ES/CD60-30/Hydro	CD60/CD60	1000	400	850	Hydro	2x15,0	100	29,7	(R)EI60	36	7,5	1A
522	DK/ES/CD60-37,5/Uguns+	CD60/CD60	1000	400	750	Uguns Plus	3x12,5	107,5	32,7	(R)EI60	49	7,5	1A
522	DK/ES/CD60-37,5/ŪdensUguns+	CD60/CD60	1000	400	750	Ūdens Uguns Plus	3x12,5	107,5	32,7	(R)EI60	49	7,5	1A
522	DK/ES/CD60-37,5/Cietā	CD60/CD60	1000	400	750	Cietā	3x12,5	107,5	41,1	(R)EI60	49	7,5	1A
522	DK/ES/CD60-37,5/Hydro	CD60/CD60	1000	400	750	Hydro	3x12,5	107,5	35,1	(R)EI60	49	7,5	1A
522	DK/ES/CD60-40/Uguns+	CD60/CD60	850	400	750	Uguns Plus	2x12,5+15,0	110	36,2	(R)EI90	58	7,5	1A
522	DK/ES/CD60-40/Cietā	CD60/CD60	850	400	750	Cietā	2x12,5+15,0	110	43,7	(R)EI90	58	7,5	1A
522	DK/ES/CD60-40/Hydro	CD60/CD60	850	400	750	Hydro	2x12,5+15,0	110	37,8	(R)EI90	58	7,5	1A
522	DK/ES/CD60-55/Uguns+	CD60/CD60	650	400	650	Uguns Plus	2x12,5+2x15,0	130	49,7	(R)EI120	87	7,5	1A
522	DK/ES/CD60-60/Uguns+	CD60/CD60	650	400	650	Uguns Plus	4x15,0	130	56,7	(R)EI120	87	7,5	1A
522	DK/ES/CD60-60/Cietā	CD60/CD60	650	400	650	Cietā	4x15,0	130	64,3	(R)EI120	87	7,5	1A
522	DK/ES/CD60-60/Hydro	CD60/CD60	650	400	650	Hydro	4x15,0	130	56,7	(R)EI120	87	7,5	1A

[1] Pieļaujamā slodze, ieskaitot: pašmasu, izolācijas materiālu un papildu tehnoloģisko slodzi. Tehniskais atzinums 1060/12/R14NK.
[2] Papildu slodze, pamatojoties uz ugunsdrošības klasifikāciju ITB 1060/13/R54NP, LBO-302-K/15.
[3] Saskaņā ar tehniskā atzinuma ITB 01060/12/R34NK I daļu un II daļu

Lappuse	Sistēmas tips Nida Griesti	Režģa konstrukcija: Nida profila tips	Režģa konstrukcija: Maksimālais Nida CD60 galveno profilu atstatums [mm]	Režģa konstrukcija: Maksimālais Nida CD60 nesošo profilu atstatums [mm]	Režģa konstrukcija: Maksimālais stropju atstatums [mm]	Ģipša plākšņu apšuvums: Nida	Ģipša plākšņu apšuvums: Biezums	Minimālais piekāršanas augstums [mm]	Būves svars 1 m² [kg]	Ugunsizturības klase [min.]	Maksimālā Nida griestu slodze: bez ugunsizturības[1] [kg/m²]	Maksimālā Nida griestu slodze: ar ugunsizturību[2] [kg/m²]	Triecienizturība[3] Ugunsizturības
PIEKARAMO GRIESTU SISTĒMA AR DIVU LĪMEŅU KRUSTVEIDA NESOŠO KONSTRUKCIJU NIDA CD60 (NIDA EL60)													
524	DK/EL/CD60-12,5/Expert	CD60/CD60	1200	400/500	1000	Expert	12,5	102,5	10,9	-	20/18	-	1A
524	DK/EL/CD60-12,5/Ūdens	CD60/CD60	1200	400/500	1000	Ūdens	12,5	102,5	11,4	-	20/18	-	1A
524	DK/EL/CD60-12,5/Uguns+	CD60/CD60	1000	400	900	Uguns Plus	12,5	102,5	12,7	(R)EI15	31	7,5	1A
524	DK/EL/CD60-12,5/ŪdensUguns+	CD60/CD60	1000	400	900	Ūdens Uguns Plus	12,5	102,5	12,7	(R)EI15	31	7,5	1A
524	DK/EL/CD60-12,5/Cietā	CD60/CD60	1000	400	900	Cietā	12,5	102,5	15,5	(R)EI15	31	7,5	1A
524	DK/EL/CD60-12,5/Hydro	CD60/CD60	1000	400	900	Hydro	12,5	102,5	13,5	(R)EI15	31	7,5	1A
524	DK/EL/CD60-15/Uguns+	CD60/CD60	1000	400	850	Uguns Plus	15,0	105	16,2	(R)EI15	36	7,5	1A
524	DK/EL/CD60-15/Cietā	CD60/CD60	1000	400	850	Cietā	15,0	105	18,1	(R)EI15	36	7,5	1A
524	DK/EL/CD60-15/Hydro	CD60/CD60	1000	400	850	Hydro	15,0	105	16,2	(R)EI15	36	7,5	1A
524	DK/EL/CD60-18/Uguns+	CD60/CD60	1000	400	850	Uguns Plus	18,0	108	16,9	(R)EI30	36	7,5	1A
526	DK/EL/CD60-25/Expert	CD60/CD60	1000	400	1000	Expert	2x12,5	115	19,1	-	24	-	1A
526	DK/EL/CD60-25/Ūdens	CD60/CD60	1000	400	900	Ūdens	2x12,5	115	20,1	-	31	-	1A
526	DK/EL/CD60-25/Uguns+	CD60/CD60	1000	400	850	Uguns Plus	2x12,5	115	22,7	(R)EI45	36	7,5	1A
526	DK/EL/CD60-25/ŪdensUguns+	CD60/CD60	1000	400	850	Ūdens Uguns Plus	2x12,5	115	22,7	(R)EI45	36	7,5	1A
526	DK/EL/CD60-25/Cietā	CD60/CD60	1000	400	850	Cietā	2x12,5	115	28,3	(R)EI45	36	7,5	1A
526	DK/EL/CD60-25/Hydro	CD60/CD60	1000	400	850	Hydro	2x12,5	115	24,3	(R)EI45	36	7,5	1A
526	DK/EL/CD60-30/Uguns+	CD60/CD60	1000	400	850	Uguns Plus	2x15,0	120	29,7	(R)EI60	36	7,5	1A
526	DK/EL/CD60-30/Cietā	CD60/CD60	1000	400	850	Cietā	2x15,0	120	33,5	(R)EI60	36	7,5	1A
526	DK/EL/CD60-30/Hydro	CD60/CD60	1000	400	850	Hydro	2x15,0	120	29,7	(R)EI60	36	7,5	1A
528	DK/EL/CD60-37,5/Uguns+	CD60/CD60	1000	400	750	Uguns Plus	3x12,5	127,5	32,7	(R)EI60	49	7,5	1A
528	DK/EL/CD60-37,5/ŪdensUguns+	CD60/CD60	1000	400	750	Ūdens Uguns Plus	3x12,5	127,5	32,7	(R)EI60	49	7,5	1A
528	DK/EL/CD60-37,5/Cietā	CD60/CD60	1000	400	750	Cietā	3x12,5	127,5	41,1	(R)EI60	49	7,5	1A
528	DK/EL/CD60-37,5/Hydro	CD60/CD60	1000	400	750	Hydro	3x12,5	127,5	35,1	(R)EI60	49	7,5	1A
528	DK/EL/CD60-40/Uguns+	CD60/CD60	850	400	750	Uguns Plus	2x12,5+15,0	130	36,2	(R)EI90	58	7,5	1A
528	DK/EL/CD60-40/Cietā	CD60/CD60	850	400	750	Cietā	2x12,5+15,0	130	43,7	(R)EI90	58	7,5	1A
528	DK/EL/CD60-40/Hydro	CD60/CD60	850	400	750	Hydro	2x12,5+15,0	130	37,8	(R)EI90	58	7,5	1A
528	DK/EL/CD60-55/Uguns+	CD60/CD60	650	400	650	Uguns Plus	2x12,5+2x15,0	130	49,7	(R)EI120	87	7,5	1A
528	DK/EL/CD60-60/Uguns+	CD60/CD60	650	400	650	Uguns Plus	4x15,0	150	56,7	(R)EI120	87	7,5	1A
528	DK/EL/CD60-60/Cietā	CD60/CD60	650	400	650	Cietā	4x15,0	150	64,3	(R)EI120	87	7,5	1A
528	DK/EL/CD60-60/Hydro	CD60/CD60	650	400	650	Hydro	4x15,0	150	56,7	(R)EI120	87	7,5	1A

[1] Pieļaujamā slodze, ieskaitot: pašmasu, izolācijas materiālu un papildu tehnoloģisko slodzi. Tehniskais atzinums 1060/12/R14NK.
[2] Papildu slodze, pamatojoties uz ugunsdrošības klasifikāciju ITB 1060/13/R54NP, LBO-302-K/15.
[3] Saskaņā ar tehniskā atzinuma ITB 01060/12/R34NK I daļu un II daļu

Lappuse	Sistēmas tips Nida Griesti	Režģa konstrukcija: Nida profila tips	Režģa konstrukcija: Maksimālais Nida CD60 galveno profilu atstatums [mm]	Režģa konstrukcija: Maksimālais Nida CD60 nesošo profilu atstatums [mm]	Režģa konstrukcija: Maksimālais stropju atstatums [mm]	Ģipša plākšņu apšuvums: Nida	Ģipša plākšņu apšuvums: Biezums [mm]	Minimālais piekāršanas augstums [mm]	Būves svars 1 m² [kg]	Ugunsizturības klase [min.]	Maksimālā Nida griestu slodze: bez ugunsizturības[1] [kg/m²]	Maksimālā Nida griestu slodze: ar ugunsizturību[2] [kg/m²]	Triecienizturība[3] Ugunsizturības
PIEKARAMO GRIESTU SISTĒMA AR DIVU LĪMEŅU KRUSTVEIDA NESOŠO KONSTRUKCIJU NIDA CD60 (NIDA WP60)													
530	DK/WP/CD60-12,5/Expert	CD60/CD60	1200	400/500	1000	Expert	12,5	102,5	10,9	-	20/18	-	1A
530	DK/WP/CD60-12,5/Ūdens	CD60/CD60	1200	400/500	1000	Ūdens	12,5	102,5	11,4	-	20/18	-	1A
530	DK/WP/CD60-12,5/Uguns+	CD60/CD60	1000	400	900	Uguns Plus	12,5	102,5	12,7	(R)EI15	31	7,5	1A
530	DK/WP/CD60-12,5/ŪdensUguns+	CD60/CD60	1000	400	900	Ūdens Uguns Plus	12,5	102,5	12,7	(R)EI15	31	7,5	1A
530	DK/WP/CD60-12,5/Cietā	CD60/CD60	1000	400	900	Cietā	12,5	102,5	15,5	(R)EI15	31	7,5	1A
530	DK/WP/CD60-12,5/Hydro	CD60/CD60	1000	400	900	Hydro	12,5	102,5	13,5	(R)EI15	31	7,5	1A
530	DK/WP/CD60-15/Uguns+	CD60/CD60	1000	400	850	Uguns Plus	15,0	105	16,2	(R)EI15	36	7,5	1A
530	DK/WP/CD60-15/Cietā	CD60/CD60	1000	400	850	Cietā	15,0	105	18,1	(R)EI15	36	7,5	1A
530	DK/WP/CD60-15/Hydro	CD60/CD60	1000	400	850	Hydro	15,0	105	16,2	(R)EI15	36	7,5	1A
530	DK/WP/CD60-18/Uguns+	CD60/CD60	1000	400	850	Uguns Plus	18,0	108	16,9	(R)EI30	36	7,5	1A
532	DK/WP/CD60-25/Expert	CD60/CD60	1000	400	1000	Expert	2x12,5	115	19,1	-	24	-	1A
532	DK/WP/CD60-25/Ūdens	CD60/CD60	1000	400	900	Ūdens	2x12,5	115	20,1	-	31	-	1A
532	DK/WP/CD60-25/Uguns+	CD60/CD60	1000	400	850	Uguns Plus	2x12,5	115	22,7	(R)EI45	36	7,5	1A
532	DK/WP/CD60-25/ŪdensUguns+	CD60/CD60	1000	400	850	Ūdens Uguns Plus	2x12,5	115	22,7	(R)EI45	36	7,5	1A
532	DK/WP/CD60-25/Cietā	CD60/CD60	1000	400	850	Cietā	2x12,5	115	28,3	(R)EI45	36	7,5	1A
532	DK/WP/CD60-25/Hydro	CD60/CD60	1000	400	850	Hydro	2x12,5	115	24,3	(R)EI45	36	7,5	1A
532	DK/WP/CD60-30/Uguns+	CD60/CD60	1000	400	850	Uguns Plus	2x15,0	120	29,7	(R)EI60	36	7,5	1A
532	DK/WP/CD60-30/Cietā	CD60/CD60	1000	400	850	Cietā	2x15,0	120	33,5	(R)EI60	36	7,5	1A
532	DK/WP/CD60-30/Hydro	CD60/CD60	1000	400	850	Hydro	2x15,0	120	29,7	(R)EI60	36	7,5	1A
534	DK/WP/CD60-37,5/Uguns+	CD60/CD60	1000	400	750	Uguns Plus	3x12,5	127,5	32,7	(R)EI60	49	7,5	1A
534	DK/WP/CD60-37,5/ŪdensUguns+	CD60/CD60	1000	400	750	Ūdens Uguns Plus	3x12,5	127,5	32,7	(R)EI60	49	7,5	1A
534	DK/WP/CD60-37,5/Cietā	CD60/CD60	1000	400	750	Cietā	3x12,5	127,5	41,1	(R)EI60	49	7,5	1A
534	DK/WP/CD60-37,5/Hydro	CD60/CD60	1000	400	750	Hydro	3x12,5	127,5	35,1	(R)EI60	49	7,5	1A
534	DK/WP/CD60-40/Uguns+	CD60/CD60	850	400	750	Uguns Plus	2x12,5+15,0	130	36,2	(R)EI90	58	7,5	1A
534	DK/WP/CD60-40/Cietā	CD60/CD60	850	400	750	Cietā	2x12,5+15,0	130	43,7	(R)EI90	58	7,5	1A
534	DK/WP/CD60-40/Hydro	CD60/CD60	850	400	750	Hydro	2x12,5+15,0	130	37,8	(R)EI90	58	7,5	1A
534	DK/WP/CD60-55/Uguns+	CD60/CD60	650	400	650	Uguns Plus	2x12,5+2x15,0	150	49,7	(R)EI120	87	7,5	1A
534	DK/WP/CD60-60/Uguns+	CD60/CD60	650	400	650	Uguns Plus	4x15,0	150	56,7	(R)EI120	87	7,5	1A
534	DK/WP/CD60-60/Cietā	CD60/CD60	650	400	650	Cietā	4x15,0	150	64,3	(R)EI120	87	7,5	1A
534	DK/WP/CD60-60/Hydro	CD60/CD60	650	400	650	Hydro	4x15,0	150	56,7	(R)EI120	87	7,5	1A

Lappuse	Sistēmas tips Nida Griesti	Režģa konstrukcija: Nida profila tips	Režģa konstrukcija: Maksimālais Nida CD60 galveno profilu atstatums [mm]	Režģa konstrukcija: Maksimālais Nida CD60 nesošo profilu atstatums [mm]	Režģa konstrukcija: Maksimālais stropju atstatums [mm]	Ģipša plākšņu apšuvums: Nida	Ģipša plākšņu apšuvums: Biezums [mm]	Minimālais piekāršanas augstums [mm]	Būves svars 1 m² [kg]	Ugunsizturības klase [min.]	Maksimālā Nida griestu slodze: bez ugunsizturības[1] [kg/m²]	Maksimālā Nida griestu slodze: ar ugunsizturību[2] [kg/m²]	Triecienizturība[3] Ugunsizturības
PIEKARAMO GRIESTU SISTĒMA AR DIVU LĪMEŅU KRUSTVEIDA NESOŠO KONSTRUKCIJU NIDA CD60 (NIDA WO60)													
536	DK/WO/CD60-12,5/Expert	CD60/CD60	1200	400/500	1000	Expert	12,5	222,5	10,9	-	20/18	-	1A
536	DK/WO/CD60-12,5/Ūdens	CD60/CD60	1200	400/500	1000	Ūdens	12,5	222,5	11,4	-	20/18	-	1A
536	DK/WO/CD60-25/Expert	CD60/CD60	1000	400	1000	Expert	2x12,5	235	19,1	-	24	-	1A
536	DK/WO/CD60-25/Ūdens	CD60/CD60	1000	400	900	Ūdens	2x12,5	235	20,1	-	31	-	1A

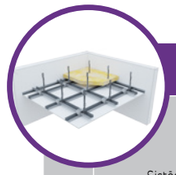

Lappuse	Sistēmas tips Nida Griesti	Režģa konstrukcija: Nida profila tips	Režģa konstrukcija: Maksimālais Nida CD60 galveno profilu atstatums [mm]	Režģa konstrukcija: Maksimālais Nida CD60 nesošo profilu atstatums [mm]	Režģa konstrukcija: Maksimālais stropju atstatums [mm]	Ģipša plākšņu apšuvums: Nida	Ģipša plākšņu apšuvums: Biezums [mm]	Minimālais piekāršanas augstums [mm]	Būves svars 1 m² [kg]	Ugunsizturības klase [min.]	Maksimālā Nida griestu slodze: bez ugunsizturības[1] [kg/m²]	Maksimālā Nida griestu slodze: ar ugunsizturību[2] [kg/m²]	Triecienizturība[3] Ugunsizturības
PIEKARAMO GRIESTU SISTĒMA AR DIVU LĪMEŅU KRUSTVEIDA NESOŠO KONSTRUKCIJU NIDA CD60 (NIDA WON60)													
538	DK/WON/CD60-12,5/Expert	CD60/CD60	1200	400/500	1000	Expert	12,5	222,5	10,9	-	20/18	-	1A
538	DK/WON/CD60-12,5/Ūdens	CD60/CD60	1200	400/500	1000	Ūdens	12,5	222,5	11,4	-	20/18	-	1A
538	DK/WON/CD60-12,5/Uguns+	CD60/CD60	1000	400	900	Uguns Plus	12,5	222,5	12,7	(R)EI15	31	7,5	1A
538	DK/WON/CD60-12,5/ŪdensUguns+	CD60/CD60	1000	400	900	Ūdens Uguns Plus	12,5	222,5	12,7	(R)EI15	31	7,5	1A
538	DK/WON/CD60-12,5/Cietā	CD60/CD60	1000	400	900	Cietā	12,5	222,5	15,5	(R)EI15	31	7,5	1A
538	DK/WON/CD60-12,5/Hydro	CD60/CD60	1000	400	900	Hydro	12,5	222,5	13,5	(R)EI15	31	7,5	1A
538	DK/WON/CD60-15/Uguns+	CD60/CD60	1000	400	850	Uguns Plus	15,0	225	16,2	(R)EI15	36	7,5	1A
538	DK/WON/CD60-15/Cietā	CD60/CD60	1000	400	850	Cietā	15,0	225	18,1	(R)EI15	36	7,5	1A
538	DK/WON/CD60-15/Hydro	CD60/CD60	1000	400	850	Hydro	15,0	225	16,2	(R)EI15	36	7,5	1A
538	DK/WON/CD60-18/Uguns+	CD60/CD60	1000	400	850	Uguns Plus	18,0	228	16,9	(R)EI30	36	7,5	1A
540	DK/WON/CD60-25/Expert	CD60/CD60	1000	400	1000	Expert	2x12,5	235	19,1	-	24	-	1A
540	DK/WON/CD60-25/Ūdens	CD60/CD60	1000	400	900	Ūdens	2x12,5	235	20,1	-	31	-	1A
540	DK/WON/CD60-25/Uguns+	CD60/CD60	1000	400	850	Uguns Plus	2x12,5	235	22,7	(R)EI45	36	7,5	1A
540	DK/WON/CD60-25/ŪdensUguns+	CD60/CD60	1000	400	850	Ūdens Uguns Plus	2x12,5	235	22,7	(R)EI45	36	7,5	1A
540	DK/WON/CD60-25/Cietā	CD60/CD60	1000	400	850	Cietā	2x12,5	235	28,3	(R)EI45	36	7,5	1A
540	DK/WON/CD60-25/Hydro	CD60/CD60	1000	400	850	Hydro	2x12,5	235	24,3	(R)EI45	36	7,5	1A
540	DK/WON/CD60-30/Uguns+	CD60/CD60	1000	400	850	Uguns Plus	2x15,0	240	29,7	(R)EI60	36	7,5	1A
540	DK/WON/CD60-30/Cietā	CD60/CD60	1000	400	850	Cietā	2x15,0	240	33,5	(R)EI60	36	7,5	1A
540	DK/WON/CD60-30/Hydro	CD60/CD60	1000	400	850	Hydro	2x15,0	240	29,7	(R)EI60	36	7,5	1A
544	DK/WON/CD60-37,5/Uguns+	CD60/CD60	1000	400	750	Uguns Plus	3x12,5	247,5	32,7	(R)EI60	49	7,5	1A
544	DK/WON/CD60-37,5/ŪdensUguns+	CD60/CD60	1000	400	750	Ūdens Uguns Plus	3x12,5	247,5	32,7	(R)EI60	49	7,5	1A
544	DK/WON/CD60-37,5/Cietā	CD60/CD60	1000	400	750	Cietā	3x12,5	247,5	41,1	(R)EI60	49	7,5	1A
544	DK/WON/CD60-37,5/Hydro	CD60/CD60	1000	400	750	Hydro	3x12,5	247,5	35,1	(R)EI60	49	7,5	1A
544	DK/WON/CD60-40/Uguns+	CD60/CD60	850	400	750	Uguns Plus	2x12,5+15,0	250	36,2	(R)EI90	58	7,5	1A
544	DK/WON/CD60-40/Cietā	CD60/CD60	850	400	750	Cietā	2x12,5+15,0	250	43,7	(R)EI90	58	7,5	1A
544	DK/WON/CD60-40/Hydro	CD60/CD60	850	400	750	Hydro	2x12,5+15,0	250	37,8	(R)EI90	58	7,5	1A
544	DK/WON/CD60-55/Uguns+	CD60/CD60	650	400	650	Uguns Plus	2x12,5+2x15,0	270	49,7	(R)EI120	87	7,5	1A
544	DK/WON/CD60-60/Uguns+	CD60/CD60	650	400	650	Uguns Plus	4x15,0	270	56,7	(R)EI120	87	7,5	1A
544	DK/WON/CD60-60/Cietā	CD60/CD60	650	400	650	Cietā	4x15,0	270	64,3	(R)EI120	87	7,5	1A
544	DK/WON/CD60-60/Hydro	CD60/CD60	650	400	650	Hydro	4x15,0	270	56,7	(R)EI120	87	7,5	1A

[1] Pieļaujamā slodze, ieskaitot: pašmasu, izolācijas materiālu un papildu tehnoloģisko slodzi. Tehniskais atzinums 1060/12/R14NK.
[2] Papildu slodze, pamatojoties uz ugunsdrošības klasifikāciju ITB 1060/13/R54NP, LBO-302-K/15.
[3] Saskaņā ar tehnisko atzinumu ITB 01060/12/R34NK I daļu un II daļu

PIEKARAMIE GRIESTI UN GRIESTU SEGUMI

Lappuse	Sistēmas tips Nida Griesti	Režģa konstrukcija: Nida profila tips	Režģa konstrukcija: Maksimālais Nida CD60 galveno profilu atstatums [mm]	Režģa konstrukcija: Maksimālais Nida CD60 nesošo profilu atstatums [mm]	Režģa konstrukcija: Maksimālais Nida stropju atstatums [mm]	Ģipša plākšņu apšuvums: Tirdzniecības nosaukums Nida	Ģipša plākšņu apšuvums: Biezums [mm]	Izolācijas materiāls: Minerālvate	Izolācijas materiāls: Biezums [mm]	Izolācijas materiāls: Blīvums [kg/m³]	Minimālais piekāršanas augstums [mm]	Būves svars 1 m² [kg]	Ugunsizturības klase [1] [min.]	Maksimālā Nida griestu slodze: bez ugunsizturības [2] [kg/m²]	Maksimālā Nida griestu slodze: ar ugunsizturību [kg/m²]	Triecienizturība [3] Ugunsizturības	Īpašā sistēma
PIEKARAMO GRIESTU SISTĒMA AR DIVU LĪMEŅU KRUSTVEIDA NESOŠO KONSTRUKCIJU NIDA CD60 (NIDA WON60) - UGUNSIZTURĪBA NO ABĀM PUSĒM																	
542	DK/WONCD60-25/MW/Uguns+	CD60/CD60	950	400	776	Uguns Plus	2x12,5	akmens	2x50	25	235	25,2	(R)EI30	33	2,5	1A	●
542	DK/WONCD60-25/MW/ÜdensUguns+	CD60/CD60	950	400	776	Ūdens Uguns Plus	2x12,5	akmens	2x50	25	235	25,2	(R)EI30	33	2,5	1A	●
542	DK/WONCD60-30/MW/Uguns+	CD60/CD60	950	400	776	Uguns Plus	2x15,0	akmens	2x50	25	240	32,2	(R)EI60	33	2,5	1A	●
542	DK/WONCD60-30/MW/ÜdensUguns+	CD60/CD60	950	400	776	Ūdens Uguns Plus	2x15,0	akmens	2x50	25	240	32,2	(R)EI60	33	2,5	1A	●

[1] Ugunsdrošības klasifikācija ITB 1060.1.3/14/R82NZP, ITB 1060.2.3/14/R82NZP. Ugunsizturības klase - atbilst nosacījumiem, ugunij iedarbojoties no augšas un apakšas.
[2] Pieļaujamā slodze, ieskaitot: pašmasu, izolācijas materiālu un papildu tehnoloģisko slodzi. Tehniskais atzinums 1060/12/R14NK.
[3] Saskaņā ar tehniskā atzinuma ITB 01060/12/R34NK I daļu un II daļu

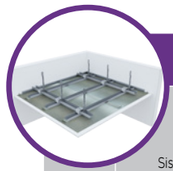

Lappuse	Sistēmas tips Nida Griesti	Režģa konstrukcija: Nida profila tips	Režģa konstrukcija: Maksimālais Nida CD60 galveno profilu atstatums [mm]	Režģa konstrukcija: Maksimālais Nida CD60 nesošo profilu atstatums [mm]	Režģa konstrukcija: Maksimālais Nida stropju atstatums [mm]	Ģipša plākšņu apšuvums: Nida	Ģipša plākšņu apšuvums: Biezums [mm]	Minimālais piekāršanas augstums [mm]	Būves svars 1 m² [kg]	Ugunsizturības klase [min.]	Maksimālā Nida griestu slodze: bez ugunsizturības [1] [kg/m²]	Triecienizturība [2] Ugunsizturības
PIEKARAMO GRIESTU SISTĒMA AR DIVU LĪMEŅU KRUSTVEIDA NESOŠO KONSTRUKCIJU NIDA CD60 (NIDA RTG)												
546	DK/WON/CD60-13/RTG	CD60/CD60	1000	400	900	RTG	12,5 + 0,5	83,0	18,6	-	31	1A
546	DK/WON/CD60-13,5/RTG	CD60/CD60	1000	400	850	RTG	12,5 + 1,0	83,5	24,3	-	36	1A
546	DK/WON/CD60-14/RTG	CD60/CD60	1000	400	750	RTG	12,5 + 1,5	84,0	30,0	-	49	1A
546	DK/WON/CD60-14,5/RTG	CD60/CD60	1000	400	750	RTG	12,5 + 2,0	84,5	35,7	-	49	1A
546	DK/WON/CD60-15/RTG	CD60/CD60	850	400	750	RTG	12,5 + 2,5	85,0	41,4	-	58	1A
546	DK/WON/CD60-15,5/RTG	CD60/CD60	650	400	650	RTG	12,5 + 3,0	85,5	47,1	-	87	1A

[1] Pieļaujamā slodze, ieskaitot: pašmasu, izolācijas materiālu un papildu tehnoloģisko slodzi. Tehniskais atzinums 1060/12/R14NK.
[2] Saskaņā ar tehniskā atzinuma ITB 01060/12/R34NK I daļu un II daļu

Lappuse	Sistēmas tips Nida Griesti	Režģa konstrukcija: Nida profila tips	Režģa konstrukcija: Maksimālais Nida CD60 galveno profilu atstatums [mm]	Režģa konstrukcija: Maksimālais Nida CD60 nesošo profilu atstatums [mm]	Režģa konstrukcija: Maksimālais stropju atstatums [mm]	Ģipša plākšņu apšuvums: Nida	Ģipša plākšņu apšuvums: Biezums	Minimālais piekāršanas augstums [mm]	Būves svars 1 m² [kg]	Ugunsizturības klase [min.]	Maksimālā Nida griestu slodze: bez ugunsizturības [1] [kg/m²]	Maksimālā Nida griestu slodze: ar ugunsizturību [2] [kg/m²]	Triecienizturība [3] Ugunsizturības
PIEKARAMO GRIESTU SISTĒMA AR DIVU LĪMEŅU KRUSTVEIDA NESOŠO KONSTRUKCIJU NIDA MF													
548	DK/MFC-12,5/Expert	MFCP44/MFCC50	1200	400	1200	Expert	12,5	82,5	10,9	-	31	-	1A
548	DK/MFC-12,5/Ūdens	MFCP44/MFCC50	1200	400	1200	Ūdens	12,5	82,5	11,4	-	31	-	1A
548	DK/MFC-12,5/Uguns+	MFCP44/MFCC50	1200	400	1200	Uguns Plus	12,5	82,5	12,7	(R)EI15	31	7,5	1A
548	DK/MFC-12,5/ÜdensUguns+	MFCP44/MFCC50	1200	400	1200	Ūdens Uguns Plus	12,5	82,5	12,7	(R)EI15	31	7,5	1A
548	DK/MFC-12,5/Cietā	MFCP44/MFCC50	1200	400	1200	Cietā	12,5	82,5	15,5	(R)EI15	31	7,5	1A
548	DK/MFC-12,5/Hydro	MFCP44/MFCC50	1200	400	1200	Hydro	12,5	82,5	13,5	(R)EI15	31	7,5	1A
548	DK/MFC-15/Uguns+	MFCP44/MFCC50	1200	400	1200	Uguns Plus	15,0	85	16,2	(R)EI15	31	7,5	1A
548	DK/MFC-15/Cietā	MFCP44/MFCC50	1200	400	1200	Cietā	15,0	85	18,1	(R)EI15	31	7,5	1A
548	DK/MFC-15/Hydro	MFCP44/MFCC50	1200	400	1200	Hydro	15,0	85	16,2	(R)EI15	31	7,5	1A
548	DK/MFC-18/Uguns+	MFCP44/MFCC50	1200	400	1200	Uguns Plus	18,0	88	16,9	(R)EI30	31	7,5	1A
550	DK/MFC-25/Expert	MFCP44/MFCC50	1200	400	1200	Expert	2x12,5	95	19,1	-	31	-	1A
550	DK/MFC-25/Ūdens	MFCP44/MFCC50	1200	400	1200	Ūdens	2x12,5	95	20,1	-	31	-	1A
550	DK/MFC-25/Uguns+	MFCP44/MFCC50	1200	400	1200	Uguns Plus	2x12,5	95	22,7	(R)EI45	31	7,5	1A
550	DK/MFC-25/ÜdensUguns+	MFCP44/MFCC50	1200	400	1200	Ūdens Uguns Plus	2x12,5	95	22,7	(R)EI45	31	7,5	1A
550	DK/MFC-25/Cietā	MFCP44/MFCC50	1200	400	1200	Cietā	2x12,5	95	28,3	(R)EI45	31	7,5	1A
550	DK/MFC-25/Hydro	MFCP44/MFCC50	1200	400	1200	Hydro	2x12,5	95	24,3	(R)EI45	31	7,5	1A
550	DK/MFC-30/Uguns+	MFCP44/MFCC50	900	400	1200	Uguns Plus	2x15,0	100	29,7	(R)EI60	41	7,5	1A
550	DK/MFC-30/Cietā	MFCP44/MFCC50	900	400	1200	Cietā	2x15,0	100	33,5	(R)EI60	41	7,5	1A
550	DK/MFC-30/Hydro	MFCP44/MFCC50	900	400	1200	Hydro	2x15,0	100	29,7	(R)EI60	41	7,5	1A
552	DK/MFC-37,5/Uguns+	MFCP44/MFCC50	850	400	1200	Uguns Plus	3x12,5	107,5	32,7	(R)EI60	43	7,5	1A
552	DK/MFC-37,5/ÜdensUguns+	MFCP44/MFCC50	850	400	1200	Ūdens Uguns Plus	3x12,5	107,5	32,7	(R)EI60	43	7,5	1A
552	DK/MFC-37,5/Cietā	MFCP44/MFCC50	850	400	1200	Cietā	3x12,5	107,5	41,1	(R)EI60	43	7,5	1A
552	DK/MFC-37,5/Hydro	MFCP44/MFCC50	850	400	1200	Hydro	3x12,5	107,5	35,1	(R)EI60	43	7,5	1A
552	DK/MFC-40/Uguns+	MFCP44/MFCC50	800	400	1200	Uguns Plus	2x12,5+15,0	110	36,2	(R)EI90	46	7,5	1A
552	DK/MFC-40/Cietā	MFCP44/MFCC50	800	400	1200	Cietā	2x12,5+15,0	110	43,7	(R)EI90	46	7,5	1A
552	DK/MFC-40/Hydro	MFCP44/MFCC50	800	400	1200	Hydro	2x12,5+15,0	110	37,8	(R)EI90	46	7,5	1A
552	DK/MFC-55/Uguns+	MFCP44/MFCC50	500	400	1200	Uguns Plus	2x12,5+2x15,0	130	49,7	(R)EI120	73	7,5	1A
552	DK/MFC-60/Uguns+	MFCP44/MFCC50	500	400	1200	Uguns Plus	4x15,0	130	56,7	(R)EI120	73	7,5	1A
552	DK/MFC-60/Cietā	MFCP44/MFCC50	500	400	1200	Cietā	4x15,0	130	64,3	(R)EI120	73	7,5	1A
552	DK/MFC-60/Hydro	MFCP44/MFCC50	500	400	1200	Hydro	4x15,0	130	56,7	(R)EI120	73	7,5	1A

Lappuse	Sistēmas tips Nida Griesti	Režģa konstrukcija: Nida profila tips	Režģa konstrukcija: Maksimālais Nida CD60 galveno profilu atstatums [mm]	Režģa konstrukcija: Stropju tips [mm]	Režģa konstrukcija: Maksimālais Nida stropju atstatums [mm]	Ģipša plākšņu apšuvums: Nida	Ģipša plākšņu apšuvums: Biezums	Būves svars 1 m² [kg]	Ugunsizturības klase [min.]	Triecienizturība [3] Ugunsizturības
PIEKARAMO GRIESTU SISTĒMA AR NESOŠO KONSTRUKCIJU NIDA CD 60 (CILINDRISKA PLAKNE)										
554	ES/CD60-12,5/Liektā	CD60	300	ES	1000	Liektā	2x6,5	12,0	-	1A
554	EL/CD60-12,5/Liektā	CD60	300	EL	1000	Liektā	2x6,5	12,0	-	1A
554	WP/CD60-12,5/Liektā	CD60	300	WP	1000	Liektā	2x6,5	12,0	-	1A

[1] Pieļaujamā slodze, ieskaitot: pašmasu, izolācijas materiālu un papildu tehnoloģisko slodzi. Tehniskais atzinums 1060/12/R14NK.
[2] Papildu slodze, pamatojoties uz ugunsdrošības klasifikāciju ITB 1060/13/R54NP, LBO-302-K/15.
[3] Saskaņā ar tehniskā atzinuma ITB 01060/12/R34NK I daļu un II daļu

PIRMIE TIRGŪ
SAUSĀS BŪVES SISTĒMAS
MARĶĒTA ZĪME CE

Lūdzu, atrodiet mūsu
kanālu Siniat Nida
YouTube

Lappuse	Sistēmas tips Nida Griesti	Ģipša plākšņu apšuvums			Nesošā konstrukcija [2]				Izolācijas materiāls		Piekāršanas augstums	Skaņas absorbcijas koeficients [3]	Būves svars 1m² [4]	Ugunsizturības klase	Triecieniztur-ība [1]
		Nida	Biezums [mm]	Apzīmējums sask. ar standartu	Nida profila tips	Nida WO60 stropju atstatums	Nida CD60 galveno profilu atstatums	Nida CD60 nesošo profilu atstatums	Minerālvate						
						[mm]	[mm]	[mm]		[mm]	[mm]	α_w	[mm]	[min.]	Ugunsizturības
AKUSTISKO PIEKARAMO GRIESTU SISTĒMA NIDA SONIC															
556	DK/WO/CD60-12,5/ SonicR6n0	Sonic R6n0	12,5	A	CD60	900	1000	300	stikla vate	40	400	0,45	10,0	-	1A
556	DK/WO/CD60-12,5/ SonicR8n0	Sonic R8n0	12,5	A	CD60	900	1000	300	stikla vate	40	400	0,65	10,0	-	1A
556	DK/WO/CD60-12,5/ SonicR10n0	Sonic R10n0	12,5	A	CD60	900	1000	300	stikla vate	40	400	0,65	10,0	-	1A
556	DK/WO/CD60-12,5/ SonicR12n0	Sonic R12n0	12,5	A	CD60	900	1000	300	stikla vate	40	400	0,70	10,0	-	1A
556	DK/WO/CD60-12,5/ SonicR15n0	Sonic R15n0	12,5	A	CD60	900	1000	300	stikla vate	40	400	0,70	10,0	-	1A
556	DK/WO/CD60-12,5/ SonicRN8/15/20n0	Sonic RN8/15/20n0	12,5	A	CD60	900	1000	300	stikla vate	40	400	0,45	10,0	-	1A
556	DK/WO/CD60-12,5/ SonicR8/12n0	Sonic R8/12n0	12,5	A	CD60	900	1000	300	stikla vate	40	400	0,60	10,0	-	1A
556	DK/WO/CD60-12,5/ SonicR12/20n0	Sonic R12/20n0	12,5	A	CD60	900	1000	300	stikla vate	40	400	0,70	10,0	-	1A
556	DK/WO/CD60-12,5/ SonicRN12/20/35n0	Sonic RN12/20/35n0	12,5	A	CD60	900	1000	300	-	-	400	0,40	10,0	-	1A
556	DK/WO/CD60-12,5/ SonicC8n0	Sonic C8n0	12,5	A	CD60	900	1000	300	-	-	400	0,60	10,0	-	1A
556	DK/WO/CD60-12,5/ SonicC12n0	Sonic C12n0	12,5	A	CD60	900	1000	300	-	-	400	0,55	10,0	-	1A
558	DK/WO/CD60-12,5/ SonicR15n1	Sonic R15n1	12,5	A	CD60	900	1000	300	stikla vate	80	300	0,60	10,0	-	1A
558	DK/WO/CD60-12,5/ SonicR12n2	Sonic R12n2	12,5	A	CD60	900	1000	300	stikla vate	80	300	0,60	10,0	-	1A
558	DK/WO/CD60-12,5/ SonicR15n8	Sonic R15n8	12,5	A	CD60	900	1000	300	stikla vate	80	300	0,50	10,0	-	1A
558	DK/WO/CD60-12,5/ SonicC10n8	Sonic C10n8	12,5	A	CD60	900	1000	300	stikla vate	80	300	0,70	10,0	-	1A
558	DK/WO/CD60-12,5/ SonicL5x80n8	Sonic L5x80n8	12,5	A	CD60	900	1000	300	stikla vate	80	300	0,55	10,0	-	1A

[1] Saskaņā ar tehniskā atzinuma ITB 01060/12/R34NK I daļu un II daļu
[2] Iespējams izmantot visu veidu Nida nesošās konstrukcijas un stropes, tās savstarpēji aizvietojot.
[3] Akustiskās pārbaudes ziņojums ITB: NA-1162/P/2004 (LA-1197a/2005).
[4] Svarā netiek ņemts vērā izolācijas materiāla svars.

Lappuse	Sistēmas tips Nida Griesti	Režģa konstrukcija				Ģipša plākšņu apšuvums		Minimālais piekāršanas augstums	Būves svars 1 m²	Ugunsizturības klase	Maksimālā Nida griestu slodze:		Triecieniztur-ība [3]
		Nida profila tips	Maksimālais Nida CD60 galveno profilu atstatums	Maksimālais Nida CD60 nesošo profilu atstatums	Maksimālais Nida stropju atstatums						bez ugunsizturības [1]	ar ugunsizturību [2]	
			[mm]	[mm]	[mm]	Nida	Biezums	[mm]	[kg]	[min.]	[kg/m²]	[kg/m²]	Ugunsizturības
PIEKARAMO GRIESTU SISTĒMA AR NESOŠO KONSTRUKCIJU NIDA (SISTĒMA GRIESTI ZEM GRIESTIEM)													
560	DK/WON/CD60-12,5/Klusā	CD60/CD60	1000	400	900	Klusā	12,5	222,5	15,5	(R)EI15	31	16	1A
560	DK/WON/CD60-12,5/Smagā	CD60/CD60	1000	400	900	Smagā	12,5	222,5	15,5	(R)EI15	31	16	1A
560	DK/WON/CD60-25/Klusā	CD60/CD60	1000	400	850	Klusā	2x12,5	235	28,3	(R)EI45	36	16	1A
560	DK/WON/CD60-25/Smagā	CD60/CD60	1000	400	850	Smagā	2x12,5	235	28,3	(R)EI45	36	16	1A
560	DK/WON/CD60-37,5/Klusā	CD60/CD60	1000	400	750	Klusā	3x12,5	247,5	41,1	(R)EI60	49	16	1A
560	DK/WON/CD60-37,5/Smagā	CD60/CD60	1000	400	750	Smagā	3x12,5	247,5	41,1	(R)EI60	49	16	1A
560	DK/WON/CD60-50/Klusā	CD60/CD60	850	400	750	Klusā	4x12,5	250	43,7	(R)EI90	58	16	1A
560	DK/WON/CD60-50/Smagā	CD60/CD60	850	400	750	Smagā	4x12,5	250	43,7	(R)EI90	58	16	1A
560	DK/WON/CD60-62,5/Klusā	CD60/CD60	650	400	650	Klusā	5x12,5	270	64,3	(R)EI120	87	16	1A
560	DK/WON/CD60-62,5/Smagā	CD60/CD60	650	400	650	Smagā	5x12,5	270	64,3	(R)EI120	87	16	1A

[1] Pieļaujamā slodze, ieskaitot: pašmasu, izolācijas materiālu un papildu tehnoloģisko slodzi. Tehniskais atzinums 1060/12/R14NK.
[2] Papildu slodze, pamatojoties uz ugunsdrošības klasifikāciju LBO-438-K/14 (iespēja piekārt griestus zem griestiem, nezaudējot ugunsizturību).
[3] Saskaņā ar tehniskā atzinuma ITB 01060/12/R34NK I daļu un II daļu

Lappuse	Sistēmas tips Nida Griesti	Nida profila tips	Krustveida savienotājs Nida	Režģa konstrukcija: Strope - vītnots stienis (ø)	Maksimālais Nida UA50 galveno profilu atstatums [2]	Maksimālais Nida CD60 nesošo profilu atstatums	Maksimālais Nida stropju atstatums	Ģipša plākšņu apšuvums		Minimālais piekāršanas augstums	Būves svars 1 m²	Ugunsizturības klase	Triecieniztur-ība [1]
				[mm]	[mm]	[mm]	[mm]	Nida	Biezums	[mm]	[kg]	[min.]	Ugunsizturības
PIEKARAMO GRIESTU SISTĒMA AR DIVU LĪMEŅU KRUSTVEIDA NESOŠO KONSTRUKCIJU NIDA UAR50 / NIDA CD60													
562	DK/PG/UA/CD60-12,5/Expert	UA50/CD60	LK UA50-CD60	8	1500	400	1750	Expert	12,5	222,5	10,9	-	1A
562	DK/PG/UA/CD60-12,5/Ūdens	UA50/CD60	LK UA50-CD60	8	1500	400	1750	Ūdens	12,5	222,5	11,4	-	1A
562	DK/PG/UA/CD60-12,5/ Uguns+	UA50/CD60	LK UA50-CD60	8	1500	400	1750	Uguns Plus	12,5	222,5	12,7	-	1A
562	DK/PG/UA/CD60-12,5/ ŪdensUguns+	UA50/CD60	LK UA50-CD60	8	1500	400	1750	Ūdens Uguns Plus	12,5	222,5	12,7	-	1A
562	DK/PG/UA/CD60-12,5/Cietā	UA50/CD60	LK UA50-CD60	8	1100	400	1200	Cietā	12,5	222,5	15,5	-	1A
562	DK/PG/UA/CD60-12,5/Hydro	UA50/CD60	LK UA50-CD60	8	1100	400	1200	Hydro	12,5	222,5	13,5	-	1A
562	DK/PG/UA/CD60-25/Expert	UA50/CD60	LK UA50-CD60	8	1100	400	1200	Expert	2x12,5	235	19,1	-	1A
562	DK/PG/UA/CD60-25/Ūdens	UA50/CD60	LK UA50-CD60	8	1100	400	1200	Ūdens	2x12,5	235	20,1	-	1A
562	DK/PG/UA/CD60-25/Uguns+	UA50/CD60	LK UA50-CD60	8	1100	400	1200	Uguns Plus	2x12,5	235	22,7	-	1A
562	DK/PG/UA/CD60-25/ ŪdensUguns+	UA50/CD60	LK UA50-CD60	8	1100	400	1200	Ūdens Uguns Plus	2x12,5	235	22,7	-	1A
562	DK/PG/UA/CD60-25/Cietā	UA50/CD60	LK UA50-CD60	8	1100	400	1200	Cietā	2x12,5	235	28,3	-	1A
562	DK/PG/UA/CD60-25/Hydro	UA50/CD60	LK UA50-CD60	8	1100	400	1200	Hydro	2x12,5	235	24,3	-	1A

[1] Saskaņā ar tehniskā atzinuma ITB 01060/12/R34NK I daļu un II daļu.
[2] Gadījumā, ja tiek izmantotas citas galvenā profila un stropes elementu konfigurācijas, skatiet tabulu 566. lappusē.

Lappuse	Sistēmas tips Nida Griesti	Režģa konstrukcija				Ģipša plākšņu apšuvums		Izolācijas materiāls			Minimālais piekāršanas augstums	Būves svars 1 m²	Ugunsizturības klase [2]	Maksimālā slodze	Triecieniztur-ība [1]	Īpašā sistēma
		Nida profila tips	Maksimālais Nida CD60 galveno profilu atstatums	Maksimālais Nida CD60 nesošo profilu atstatums	Maksimālais stropju atstatums (vītnots stienis, ø 8)	Tirdzniecības nosaukums	Biezums	Minerālvate	Biezums	Blīvums						
			[mm]	[mm]	[mm]	Nida	[mm]		[mm]	[kg/m³]	[mm]	[kg]	[min.]	[kg/m²]	Ugunsizturības	
PIEKARAMO GRIESTU SISTĒMA AR DIVU LĪMEŅU KRUSTVEIDA NESOŠO KONSTRUKCIJU NIDA UA50 / NIDA CD60 - UGUNSIZTURĪBA NO ABĀM PUSĒM																
564	DK/PG/UA/CD60-60/MW/Uguns+	UAR50/ CD60	800	400	700	Uguns Plus	4x15,0	akmens	2x50	25	300	62,5	(R)EI120	2,5	1A	•
564	DK/PG/UA/CD60-60/MW/ ŪdensUguns+	UAR50/ CD60	800	400	700	Ūdens Uguns Plus	4x15,0	akmens	2x50	25	300	62,5	(R)EI120	2,5	1A	•

[1] Saskaņā ar tehniskā atzinuma ITB 01060/12/R34NK I daļu un II daļu.
[2] Ugunsdrošības klasifikācija ITB 1060.3.3/14/R82NZP. Ugunsizturības klase - atbilst nosacījumiem, ugunij iedarbojoties no augšas un apakšas.

PIEKARAMIE GRIESTI UN GRIESTU SEGUMI

nida Griesti

Ugunsizturības klase:	Maksimālā apdares slodze:	Minimālais piekāršanas augstums:	Būves svars 1m²:	Saistītā dokumenta numurs:
(R)EI15 (R)EI30	66 kg/m²	27,5 mm	9,9-17,1 kg	EN13964:2004+A1

Ekspluatācijas īpašību deklarācija:
DoP/Ceiling System/0023/15.11.2016

SISTĒMAS:

PK48/12,5; PK48/15; PK48/18

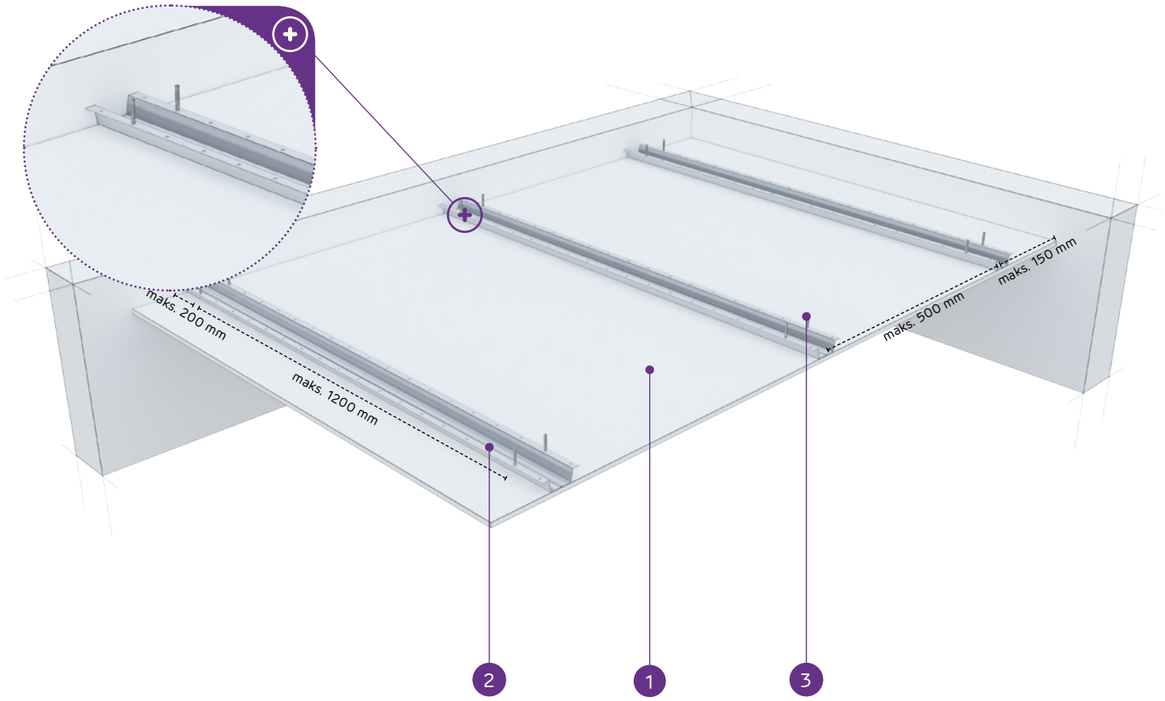

MATERIĀLI:

1. Ģipškartona plāksnes Nida
2. Cepures profils Nida PK48
3. Tērauda enkurošanas elements

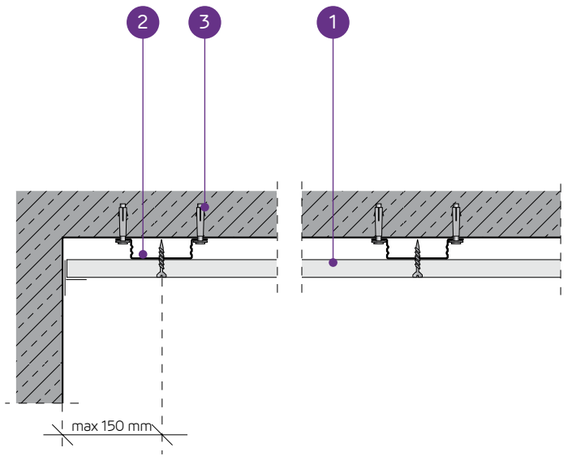

GRIESTU SEGUMU SISTĒMA AR CEPURU PROFILIEM NIDA PK48

TEHNISKIE PARAMETRI

Sistēmas tips Nida Griesti	Režģa konstrukcija			Ģipša plākšņu apšuvums		Minimālais piekāršanas augstums	Būves svars 1 m²	Ugunsizturības klase	Maksimālā Nida griestu slodze:		Triecienizturība[3]
	Nida profila tips	Maksimālais Nida nesošo profilu atstatums	Maksimālais stropju atstatums						bez ugunsizturības[1]	ar ugunsizturību[2]	
		[mm]	[mm]	Nida	Biezums	[mm]	[kg]	[min.]	[kg/m²]	[kg/m²]	Ugunsizturības
PK48/12,5/Expert	PK48	400/500	1200	Expert	12,5	27,5	9,9	-	30/24	-	1A
PK48/12,5/Ūdens[4]	PK48	400/500	1200	Ūdens	12,5	27,5	10,4	-	30/24	-	1A
PK48/12,5/Uguns+	PK48	400	900	Uguns Plus	12,5	27,5	11,7	(R)EI15	66	7,5	1A
PK48/12,5/ŪdensUguns+	PK48	400	900	Ūdens Uguns Plus	12,5	27,5	11,7	(R)EI15	66	7,5	1A
PK48/12,5/Cietā	PK48	400	900	Cietā	12,5	27,5	14,5	(R)EI15	66	7,5	1A
PK48/12,5/Hydro	PK48	400	900	Hydro	12,5	27,5	12,5	(R)EI15	66	7,5	1A
PK48/15/Uguns+	PK48	400	900	Uguns Plus	15,0	30	15,2	(R)EI15	66	7,5	1A
PK48/15/Cietā	PK48	400	900	Cietā	15,0	30	17,1	(R)EI15	66	7,5	1A
PK48/15/Hydro	PK48	400	900	Hydro	15,0	30	15,2	(R)EI15	66	7,5	1A
PK48/18/Uguns+	PK48	400	900	Uguns Plus	18,0	33	15,9	(R)EI30	66	7,5	1A

[1] Pieļaujamā slodze, ieskaitot: pašmasu, izolācijas materiālu un papildu tehnoloģisko slodzi. Tehniskais atzinums 1060/12/R14NK.
[2] Papildu slodze, pamatojoties uz ugunsdrošības klasifikāciju ITB 1060/13/R54NP, LBO-302-K/15.
[3] Saskaņā ar tehnisko atzinuma ITB 01060/12/R34NK I daļu un II daļu.
[4] Telpās ar relatīvo gaisa mitrumu līdz 85 % stūra sekcijās pret intensīvu ūdens iedarbību ieteicams izmantot Nida Hydro ģipša šķiedru plāksnes (horizontālām un vertikālām virsmām vannas, dušas utt. zonās).

MATERIĀLU PATĒRIŅŠ UZ 1M² GRIESTU SEGUMA NIDA GRIESTI SISTĒMĀ

Materiāla nosaukums	Mērv.	Sistēmas tips Nida Griesti									
		PK48/12,5/ Expert	PK48/12,5/ Ūdens	PK48/12,5/ Uguns+	PK48/12,5/ ŪdensUguns+	PK48/12,5/ Cietā	PK48/12,5/ Hydro	PK48/15/ Uguns+	PK48/15/ Cietā	PK48/15/ Hydro	PK48/18/ Uguns+
		Materiāla patēriņš uz 1 m²									
Plāksne Nida Expert 12,5 mm	m²	1,0	-	-	-	-	-	-	-	-	-
Plāksne Nida Ūdens 12,5 mm	m²	-	1,0	-	-	-	-	-	-	-	-
Plāksne Nida Uguns Plus 12,5 mm	m²	-	-	1,0	-	-	-	-	-	-	-
Plāksne Nida Ūdens Uguns Plus 12,5 mm	m²	-	-	-	1,0	-	-	-	-	-	-
Plāksne Nida Cietā 12,5 mm	m²	-	-	-	-	1,0	-	-	-	-	-
Plāksne Nida Hydro 12,5 mm	m²	-	-	-	-	-	1,0	-	-	-	-
Plāksne Nida Uguns Plus 15,0 mm	m²	-	-	-	-	-	-	1,0	-	-	-
Plāksne Nida Cietā 15,0 mm	m²	-	-	-	-	-	-	-	1,0	-	-
Plāksne Nida Hydro 15,0 mm	m²	-	-	-	-	-	-	-	-	1,0	-
Plāksne Nida Uguns Plus 18,0 mm	m²	-	-	-	-	-	-	-	-	-	1,0
Profils Nida PK48	tek.m	2,5	2,5	2,5	2,5	2,5	2,5	2,5	2,5	2,5	2,5
Tērauda enkurošanas elements[5]	gab.	6,0	6,0	6,0	6,0	6,0	6,0	6,0	6,0	6,0	6,0
Pašurbjošās skrūves Nida 3,5x25 mm	gab.	18,0	18,0	18,0	18,0	-	-	18,0	-	-	-
Pašurbjošās skrūves Nida 3,5x35 mm	gab.	-	-	-	-	-	-	-	-	-	18,0
Pašurbjošās skrūves Nida Cietā 35 (3,9x35 mm)	gab.	-	-	-	-	18,0	-	-	18,0	-	-
Pašurbjošās skrūves Nida Hydro C4 3,5x25 mm	gab.	-	-	-	-	-	18,0	-	-	18,0	-
Līmlente šuvēm Nida	tek.m	1,4	1,4	1,4	1,4	1,4	1,4	1,4	1,4	1,4	1,4
Ģipša špaktele Nida Start	kg	0,3	0,3	0,3	0,3	-	-	0,3	-	-	0,3
Ģipša špaktele Nida Finisz	kg	0,1	0,1	0,1	0,1	-	-	0,1	-	-	0,1
Gatavā špaktelmasa Nida Hydromix[6]	kg	-	-	-	-	0,4	0,4	-	0,4	0,4	-

[5] Enkurošanas elementa tips jāizvēlas individuāli, ņemot vērā griestu konstrukcijas tipu un kopējo būves svaru.
[6] Izmantojot ģipša šķiedru plāksnes Nida Cietā, kā alternatīvu varat izmantot arī Nida Planfix Fresh ģipša špakteli.
Patēriņa standartos nav ņemti vērā materiālie zaudējumi.

PIRMIE TIRGŪ SAUSĀS BŪVES SISTĒMAS MARĶĒTA ZĪME CE

Lūdzu, atrodiet mūsu kanālu Siniat Nida YouTube

SAUSĀS BŪVES SISTĒMAS

PIEKARAMIE GRIESTI UN GRIESTU SEGUMI

nida Griesti

Ugunsizturības klase:	Maksimālā apdares slodze:	Minimālais piekāršanas augstums:	Būves svars 1m²:	Saistītā dokumenta numurs:
(R)EI45 (R)EI60	72 kg/m²	40 mm	18,1-32,5 kg	EN13964:2004+A1

Ekspluatācijas īpašību deklarācija:
DoP/Ceiling System/0023/15.11.2016

SISTĒMAS:

PK48/25; PK48/30

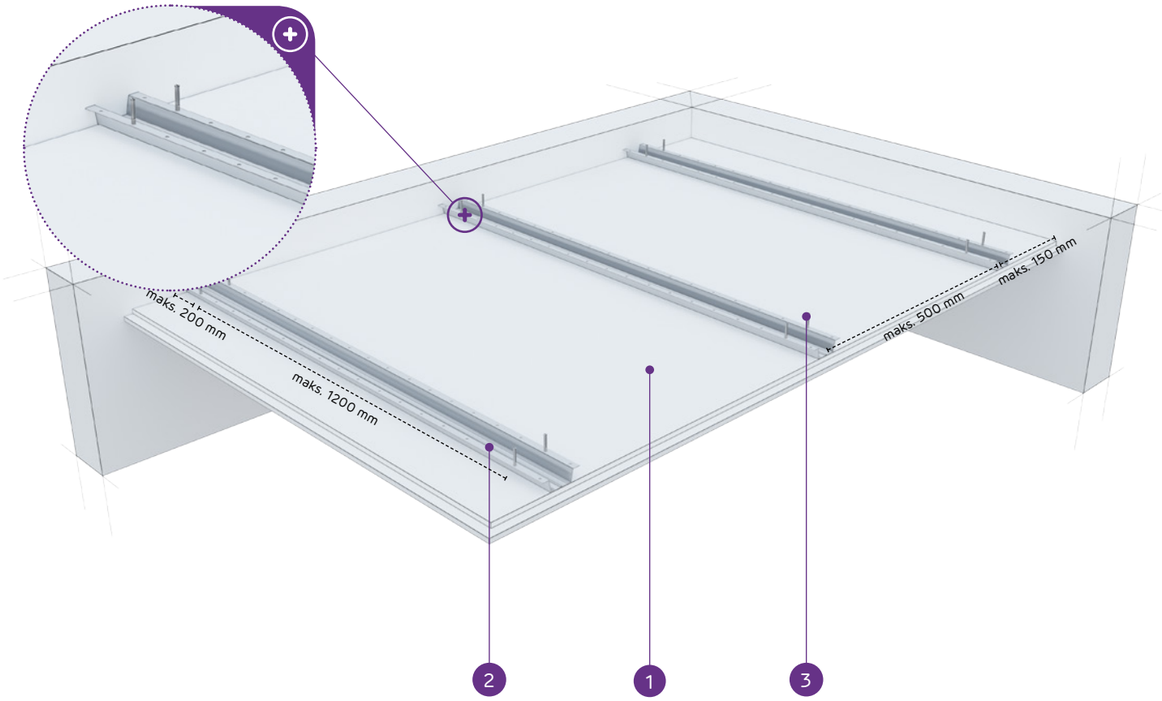

MATERIĀLI:

1. Ģipškartona plāksnes Nida
2. Cepures profils Nida PK48
3. Tērauda enkurošanas elements

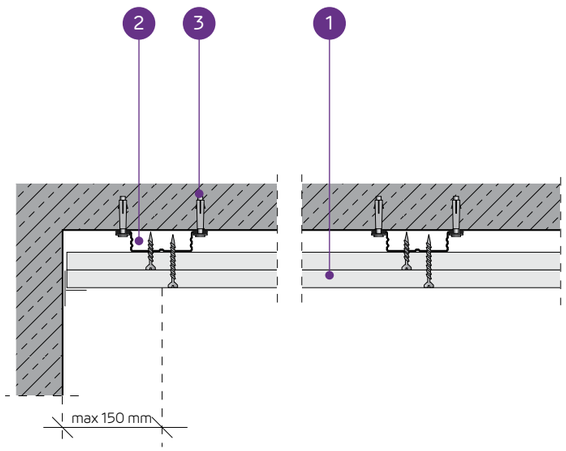

GRIESTU SEGUMU SISTĒMA AR CEPURU PROFILIEM NIDA PK48

TEHNISKIE PARAMETRI

Sistēmas tips Nida Griesti	Režģa konstrukcija			Ģipša plākšņu apšuvums		Minimālais piekāršanas augstums	Būves svars 1 m²	Ugunsizturības klase	Maksimālā Nida griestu slodze:		Triecienizturība [3]
	Nida profila tips	Maksimālais Nida nesošo profilu atstatums	Maksimālais stropju atstatums						bez ugunsizturības [1]	ar ugunsizturību [2]	
		[mm]	[mm]	Nida	Biezums	[mm]	[kg]	[min.]	[kg/m²]	[kg/m²]	Ugunsizturības
PK48/25/Expert	PK48	400/500	1200	Expert	2x12,5	40	18,1	-	33/26	-	1A
PK48/25/Ūdens [4]	PK48	400/500	1200	Ūdens	2x12,5	40	19,1	-	33/26	-	1A
PK48/25/Uguns+	PK48	400	900	Uguns Plus	2x12,5	40	21,7	(R)EI45	72	7,5	1A
PK48/25/ŪdensUguns+	PK48	400	900	Ūdens Uguns Plus	2x12,5	40	21,7	(R)EI45	72	7,5	1A
PK48/25/Cietā	PK48	400	900	Cietā	2x12,5	40	27,3	(R)EI45	72	7,5	1A
PK48/25/Hydro	PK48	400	900	Hydro	2x12,5	40	23,3	(R)EI45	72	7,5	1A
PK48/30/Uguns+	PK48	400	900	Uguns Plus	2x15,0	45	28,7	(R)EI60	72	7,5	1A
PK48/30/Cietā	PK48	400	900	Cietā	2x15,0	45	32,5	(R)EI60	72	7,5	1A
PK48/30/Hydro	PK48	400	900	Hydro	2x15,0	45	28,7	(R)EI60	72	7,5	1A

[1] Pieļaujamā slodze, ieskaitot: pašmasu, izolācijas materiālu un papildu tehnoloģisko slodzi. Tehniskais atzinums 1060/12/R14NK.
[2] Papildu slodze, pamatojoties uz ugunsdrošības klasifikāciju ITB 1060/13/R54NP, LBO-302-K/15.
[3] Saskaņā ar tehniskā atzinuma ITB 01060/12/R34NK I daļu un II daļu.
[4] Telpās ar relatīvo gaisa mitrumu līdz 85 % stūra sekcijās pret intensīvu ūdens iedarbību ieteicams izmantot Nida Hydro ģipša šķiedru plāksnes (horizontālām un vertikālām virsmām vannas, dušas utt. zonās).

MATERIĀLU PATĒRIŅŠ UZ 1M² GRIESTU SEGUMA NIDA GRIESTI SISTĒMĀ

Materiāla nosaukums	Mērv.	Sistēmas tips Nida Griesti								
		PK48/25/ Expert	PK48/25/ Ūdens	PK48/25/ Uguns+	PK48/25/ ŪdensUguns+	PK48/25/ Cietā	PK48/25/ Hydro	PK48/30/ Uguns+	PK48/30/ Cietā	PK48/30/ Hydro
		Materiāla patēriņš uz 1 m²								
Plāksne Nida Expert 12,5 mm	m²	2,0	-	-	-	-	-	-	-	-
Plāksne Nida Ūdens 12,5 mm	m²	-	2,0	-	-	-	-	-	-	-
Plāksne Nida Uguns Plus 12,5 mm	m²	-	-	2,0	-	-	-	-	-	-
Plāksne Nida Ūdens Uguns Plus 12,5 mm	m²	-	-	-	2,0	-	-	-	-	-
Plāksne Nida Cietā 12,5 mm	m²	-	-	-	-	2,0	-	-	-	-
Plāksne Nida Hydro 12,5 mm	m²	-	-	-	-	-	2,0	-	-	-
Plāksne Nida Uguns Plus 15,0 mm	m²	-	-	-	-	-	-	2,0	-	-
Plāksne Nida Cietā 15,0 mm	m²	-	-	-	-	-	-	-	2,0	-
Plāksne Nida Hydro 15,0 mm	m²	-	-	-	-	-	-	-	-	2,0
Profils Nida PK48	tek.m	2,5	2,5	2,5	2,5	2,5	2,5	2,5	2,5	2,5
Tērauda enkurošanas elements [5]	gab.	6,0	6,0	6,0	6,0	6,0	6,0	6,0	6,0	6,0
Pašurbjošās skrūves Nida 3,5x25 mm	gab.	6,0	6,0	6,0	6,0	-	-	6,0	-	-
Pašurbjošās skrūves Nida 3,5x35 mm	gab.	18,0	18,0	18,0	18,0	-	-	-	-	-
Pašurbjošās skrūves Nida 3,5x45 mm	gab.	-	-	-	-	-	-	18,0	-	-
Pašurbjošās skrūves Nida Cietā 35 (3,9x35 mm)	gab.	-	-	-	-	24,0	-	-	6,0	-
Pašurbjošās skrūves Nida Cietā 45 (3,9x45 mm)	gab.	-	-	-	-	-	-	-	18,0	-
Pašurbjošās skrūves Nida Hydro C4 3,5x25 mm	gab.	-	-	-	-	-	6,0	-	-	6,0
Pašurbjošās skrūves Nida Hydro C4 3,5x41 mm	gab.	-	-	-	-	-	18,0	-	-	18,0
Līmlente šuvēm Nida	tek.m	1,4	1,4	1,4	1,4	1,4	1,4	1,4	1,4	1,4
Ģipša špaktele Nida Start	kg	0,6	0,6	0,6	0,6	-	-	0,6	-	-
Ģipša špaktele Nida Finisz	kg	0,1	0,1	0,1	0,1	-	-	0,1	-	-
Gatavā špakteļmasa Nida Hydromix [6]	kg	-	-	-	-	0,7	0,7	-	0,7	0,7

[5] Enkurošanas elementa tips jāizvēlas individuāli, ņemot vērā griestu konstrukcijas tipu un kopējo būves svaru.
[6] Izmantojot ģipša šķiedru plāksnes Nida Cietā, kā alternatīvu varat izmantot arī Nida Planfix Fresh ģipša špakteli.
Patēriņa standarts nav ņemti vērā materiālie zaudējumi.

PIEKARAMIE GRIESTI UN GRIESTU SEGUMI

nida Griesti

Ugunsizturības klase:	Maksimālā apdares slodze:	Minimālais piekāršanas augstums:	Būves svars 1m²:	Saistītā dokumenta numurs:
(R)EI60 (R)EI120	100 kg/m²	52,5 mm	31,7-63,3 kg	EN13964:2004+A1

Ekspluatācijas īpašību deklarācija:
DoP/Ceiling System/0023/15.11.2016

SISTĒMAS:

PK48/37,5; PK48/40; PK48/55; PK48/60

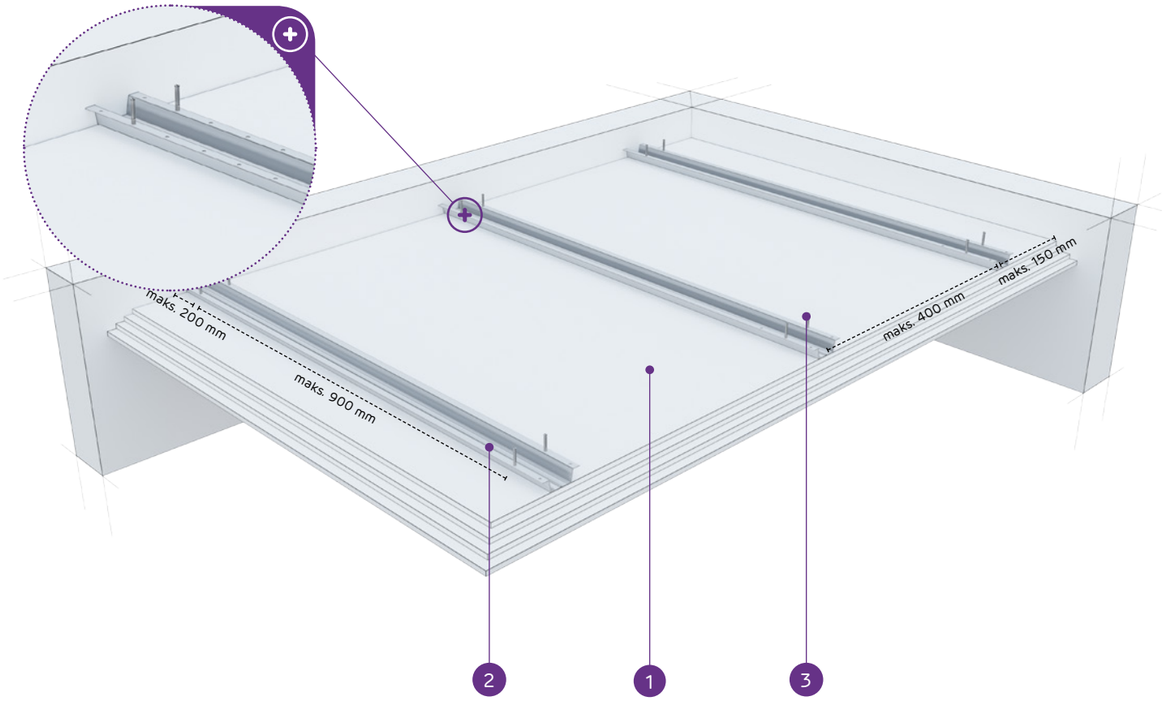

MATERIĀLI:

1. Ģipškartona plāksnes Nida
2. Cepures profils Nida PK48
3. Tērauda enkurošanas elements

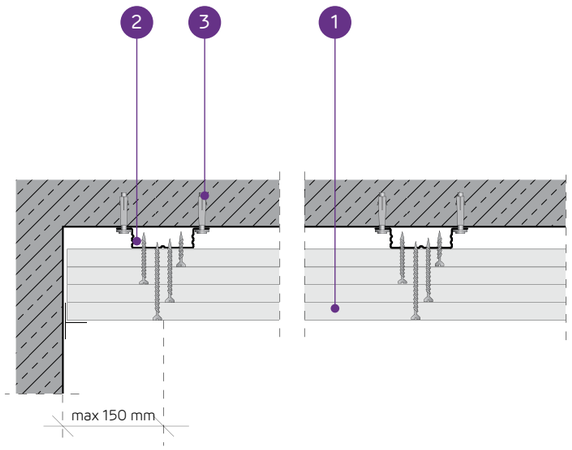

GRIESTU SEGUMU SISTĒMA AR CEPURU PROFILIEM NIDA PK48

TEHNISKIE PARAMETRI

Sistēmas tips Nida Griesti	Režģa konstrukcija			Ģipša plākšņu apšuvums		Minimālais piekāršanas augstums	Būves svars 1 m²	Ugunsizturības klase	Maksimālā Nida griestu slodze:		Triecienizturība [3]
	Nida profila tips	Maksimālais Nida nesošo profilu atstatums	Maksimālais stropju atstatums						bez ugunsizturības [1]	ar ugunsizturību [2]	
		[mm]	[mm]	Nida	Biezums	[mm]	[kg]	[min.]	[kg/m²]	[kg/m²]	Ugunsizturības
PK48/37,5/Uguns+	PK48	400	900	Uguns Plus	3x12,5	52,5	31,7	(R)EI60	88	7,5	1A
PK48/37,5/ŪdensUguns+	PK48	400	900	Ūdens Uguns Plus	3x12,5	52,5	31,7	(R)EI60	88	7,5	1A
PK48/37,5/Cietā	PK48	400	900	Cietā	3x12,5	52,5	40,1	(R)EI60	88	7,5	1A
PK48/37,5/Hydro	PK48	400	900	Hydro	3x12,5	52,5	34,1	(R)EI60	88	7,5	1A
PK48/40/Uguns+	PK48	400	850	Uguns Plus	2x12,5+15,0	55	35,2	(R)EI90	93	7,5	1A
PK48/40/Cietā	PK48	400	850	Cietā	2x12,5+15,0	55	42,7	(R)EI90	93	7,5	1A
PK48/40/Hydro	PK48	400	850	Hydro	2x12,5+15,0	55	36,8	(R)EI90	93	7,5	1A
PK48/55/Uguns+	PK48	400	750	Uguns Plus	2x12,5+2x15,0	75	48,7	(R)EI120	100	7,5	1A
PK48/60/Uguns+	PK48	400	750	Uguns Plus	4x15,0	75	55,7	(R)EI120	100	7,5	1A
PK48/60/Cietā	PK48	400	750	Cietā	4x15,0	75	63,3	(R)EI120	100	7,5	1A
PK48/60/Hydro	PK48	400	750	Hydro	4x15,0	75	55,7	(R)EI120	100	7,5	1A

[1] Pieļaujamā slodze, ieskaitot: pašmasu, izolācijas materiālu un papildu tehnoloģisko slodzi. Tehniskais atzinums 1060/12/R14NK.
[2] Papildu slodze, pamatojoties uz ugunsdrošības klasifikāciju ITB 1060/13/R54NP, LBO-302-K/15.
[3] Saskaņā ar tehnisko atzinumu ITB 01060/12/R34NK I daļu un II daļu

MATERIĀLU PATĒRIŅŠ UZ 1M² GRIESTU SEGUMA NIDA GRIESTI SISTĒMĀ

Materiāla nosaukums	Mērv.	Sistēmas tips Nida Griesti										
		PK48/37,5/ Uguns+	PK48/37,5/ ŪdensUguns+	PK48/37,5/ Cietā	PK48/37,5/ Hydro	PK48/40/ Uguns+	PK48/40/ Cietā	PK48/40/ Hydro	PK48/55/ Uguns+	PK48/60/ Uguns+	PK48/60/ Cietā	PK48/60/ Hydro
		Materiāla patēriņš uz 1 m²										
Plāksne Nida Uguns Plus 12,5 mm	m²	3,0	-	-	-	2,0	-	-	2,0	-	-	-
Plāksne Nida Ūdens Uguns Plus 12,5 mm	m²	-	3,0	-	-	-	-	-	-	-	-	-
Plāksne Nida Cietā 12,5 mm	m²	-	-	3,0	-	-	2,0	-	-	-	-	-
Plāksne Nida Hydro 12,5 mm	m²	-	-	-	3,0	-	-	2,0	-	-	-	-
Plāksne Nida Uguns Plus 15,0 mm	m²	-	-	-	-	1,0	-	-	2,0	4,0	-	-
Plāksne Nida Cietā 15,0 mm	m²	-	-	-	-	-	1,0	-	-	-	4,0	-
Plāksne Nida Hydro 15,0 mm	m²	-	-	-	-	-	-	1,0	-	-	-	4,0
Profils Nida PK48	tek.m	2,5	2,5	2,5	2,5	2,5	2,5	2,5	2,5	2,5	2,5	2,5
Tērauda enkurošanas elements [4]	gab.	6,0	6,0	6,0	6,0	6,1	6,1	6,1	6,7	6,7	6,7	6,7
Pašurbjošās skrūves Nida 3,5x25 mm	gab.	6,0	6,0	-	-	6,0	-	-	6,0	6,0	-	-
Pašurbjošās skrūves Nida 3,5x35 mm	gab.	6,0	6,0	-	-	6,0	-	-	-	-	-	-
Pašurbjošās skrūves Nida 3,5x45 mm	gab.	-	-	-	-	-	-	-	6,0	6,0	-	-
Pašurbjošās skrūves Nida 3,5x55 mm	gab.	18,0	18,0	-	-	18,0	-	-	6,0	6,0	-	-
Pašurbjošās skrūves Nida 4,2x70 mm	gab.	-	-	-	-	-	-	-	18,0	18,0	-	-
Pašurbjošās skrūves Nida Cietā 35 (3,9x35 mm)	gab.	-	-	12,0	-	-	12,0	-	-	-	6,0	-
Pašurbjošās skrūves Nida Cietā 45 (3,9x45 mm)	gab.	-	-	-	-	-	-	-	-	-	6,0	-
Pašurbjošās skrūves Nida Cietā 55 (3,9x55 mm)	gab.	-	-	18,0	-	-	18,0	-	-	-	6,0	-
Pašurbjošās skrūves Nida Cietā 70 (4,2x70 mm)	gab.	-	-	-	-	-	-	-	-	-	18,0	-
Pašurbjošās skrūves Nida Hydro C4 3,5x25 mm	gab.	-	-	-	6,0	-	-	6,0	-	-	-	6,0
Pašurbjošās skrūves Nida Hydro C4 3,5x41 mm	gab.	-	-	-	6,0	-	-	6,0	-	-	-	6,0
Pašurbjošās skrūves Nida Hydro C4 3,5x55 mm	gab.	-	-	-	18,0	-	-	18,0	-	-	-	6,0
Pašurbjošās skrūves Nida Hydro C4 4,2x70 mm	gab.	-	-	-	-	-	-	-	-	-	-	18,0
Līmlente šuvēm Nida	tek.m	1,4	1,4	1,4	1,4	1,4	1,4	1,4	1,4	1,4	1,4	1,4
Ģipša špaktele Nida Start	kg	0,9	0,9	-	-	0,9	-	-	1,2	1,2	-	-
Ģipša špaktele Nida Finisz	kg	0,1	0,1	-	-	0,1	-	-	0,1	0,1	-	-
Gatavā špakteļmasa Nida Hydromix [5]	kg	-	-	1,0	1,0	-	1,0	1,0	-	-	1,3	1,3

[4] Enkurošanas elementa tips jāizvēlas individuāli, ņemot vērā griestu konstrukcijas tipu un kopējo būves svaru.
[5] Izmantojot ģipša šķiedru plāksnes Nida Cietā, kā alternatīvu varat izmantot arī Nida Planfix Fresh ģipša špakteli.
Patēriņa standartos nav ņemti vērā materiālie zaudējumi.

PIRMIE TIRGŪ
SAUSĀS BŪVES SISTĒMAS
MARKĒTA ZĪME CE

Lūdzu, atrodiet mūsu kanālu Siniat Nida
YouTube

PIEKARAMIE GRIESTI UN GRIESTU SEGUMI

nida Griesti

Ugunsizturības klase:	Maksimālā apdares slodze:	Minimālais piekāršanas augstums:	Būves svars 1m²:	Saistītā dokumenta numurs:
(R)EI15 (R)EI30	85 kg/m²	42,5 mm	9,9-17,1 kg	EN13964:2004+A1

Ekspluatācijas īpašību deklarācija:
DoP/Ceiling System/0021/15.11.2016

SISTĒMAS:

ES/CD60-12,5; ES/CD60-15; ES/CD60-18

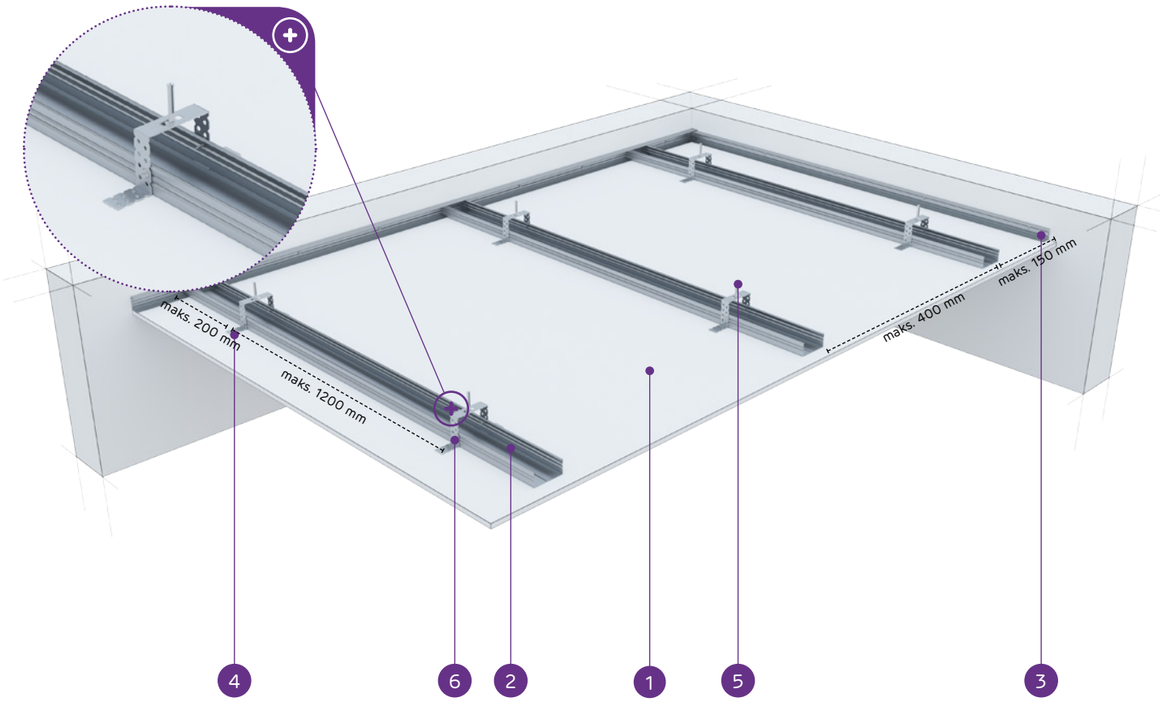

MATERIĀLI:

1. Ģipškartona plāksnes Nida
2. Profils Nida CD 60
3. Profils Nida UD 27
4. Stiprinājuma elements Nida ES 60
5. Tērauda enkurošanas elements
6. Pašurbjošās skrūves Nida 3,5 x 9,5/11 mm

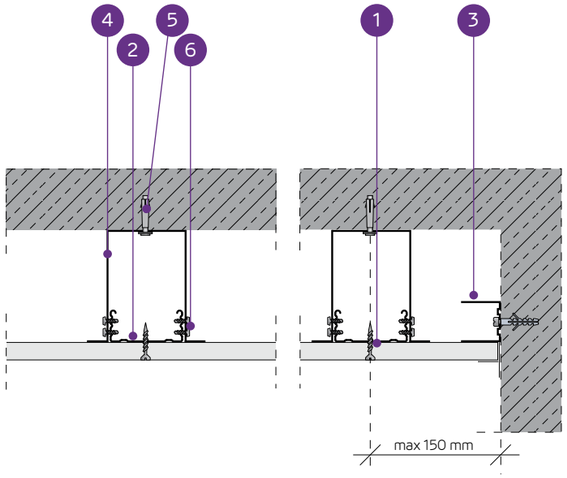

PIEKARAMO GRIESTU SISTĒMA AR NESOŠO KONSTRUKCIJU NIDA CD60 (NIDA ES60)

TEHNISKIE PARAMETRI

Sistēmas tips Nida Griesti	Režģa konstrukcija			Ģipša plākšņu apšuvums		Minimālais piekāršanas augstums	Būves svars 1 m²	Ugunsizturības klase	Maksimālā Nida griestu slodze:		Triecienizturība [3]
	Nida profila tips	Maksimālais Nida CD60 nesošo profilu atstatums	Maksimālais stropju atstatums						bez ugunsizturības [1]	ar ugunsizturību [2]	
		[mm]	[mm]	Nida	Biezums	[mm]	[kg]	[min.]	[kg/m²]	[kg/m²]	Ugunsizturības
ES/CD60-12,5/Expert	CD60	400	1200	Expert	12,5	42,5	9,9	-	60	-	1A
ES/CD60-12,5/Ūdens [4]	CD60	400	1200	Ūdens	12,5	42,5	10,4	-	60	-	1A
ES/CD60-12,5/Uguns+	CD60	400	900	Uguns Plus	12,5	42,5	11,7	(R)EI15	80	7,5	1A
ES/CD60-12,5/ÚdensUguns+	CD60	400	900	Ūdens Uguns Plus	12,5	42,5	11,7	(R)EI15	80	7,5	1A
ES/CD60-12,5/Cietā	CD60	400	900	Cietā	12,5	42,5	14,5	(R)EI15	80	7,5	1A
ES/CD60-12,5/Hydro	CD60	400	900	Hydro	12,5	42,5	12,5	(R)EI15	80	7,5	1A
ES/CD60-15/Uguns+	CD60	400	850	Uguns Plus	15,0	45	15,2	(R)EI15	85	7,5	1A
ES/CD60-15/Cietā	CD60	400	850	Cietā	15,0	45	17,1	(R)EI15	85	7,5	1A
ES/CD60-15/Hydro	CD60	400	850	Hydro	15,0	45	15,2	(R)EI15	85	7,5	1A
ES/CD60-18/Uguns+	CD60	400	850	Uguns Plus	18,0	48	15,9	(R)EI30	85	7,5	1A

[1] Pieļaujamā slodze, ieskaitot: pašmasu, izolācijas materiālu un papildu tehnoloģisko slodzi. Tehniskais atzinums 1060/12/R14NK.
[2] Papildu slodze, pamatojoties uz ugunsdrošības klasifikāciju ITB 1060/13/R54NP, LBO-302-K/15.
[3] Saskaņā ar tehniskā atzinuma ITB 01060/12/R34NK I daļu un II daļu.
[4] Telpās ar relatīvo gaisa mitrumu līdz 85 % stūra sekcijās pret intensīvu ūdens iedarbību ieteicams izmantot Nida Hydro ģipša šķiedru plāksnes (horizontālām un vertikālām virsmām vannas, dušas utt. zonās).

MATERIĀLU PATĒRIŅŠ UZ 1M² PIEKARAMO GRIESTU W SISTĒMĀ NIDA GRIESTI

Materiāla nosaukums	Mērv.	Sistēmas tips Nida Griesti									
		ES/CD60-12,5/ Expert	ES/CD60-12,5/ Ūdens	ES/CD60-12,5/ Uguns+	ES/CD60-12,5/ ÚdensUguns+	ES/CD60-12,5/ Cietā	ES/CD60-12,5/ Hydro	ES/CD60-15/ Uguns+	ES/CD60-15/ Cietā	ES/CD60-15/ Hydro	ES/CD60-18/ Uguns+
		Materiāla patēriņš uz 1 m²									
Plāksne Nida Expert 12,5 mm	m²	1,0	-	-	-	-	-	-	-	-	-
Plāksne Nida Ūdens 12,5 mm	m²	-	1,0	-	-	-	-	-	-	-	-
Plāksne Nida Uguns Plus 12,5 mm	m²	-	-	1,0	-	-	-	-	-	-	-
Plāksne Nida Ūdens Uguns Plus 12,5 mm	m²	-	-	-	1,0	-	-	-	-	-	-
Plāksne Nida Cietā 12,5 mm	m²	-	-	-	-	1,0	-	-	-	-	-
Plāksne Nida Hydro 12,5 mm	m²	-	-	-	-	-	1,0	-	-	-	-
Plāksne Nida Uguns Plus 15,0 mm	m²	-	-	-	-	-	-	1,0	-	-	-
Plāksne Nida Cietā 15,0 mm	m²	-	-	-	-	-	-	-	1,0	-	-
Plāksne Nida Hydro 15,0 mm	m²	-	-	-	-	-	-	-	-	1,0	-
Plāksne Nida Uguns Plus 18,0 mm	m²	-	-	-	-	-	-	-	-	-	1,0
Profils Nida CD60	tek.m	2,5	2,5	2,5	2,5	2,5	2,5	2,5	2,5	2,5	2,5
Profils Nida UD27	tek.m	0,6	0,6	0,6	0,6	0,6	0,6	0,6	0,6	0,6	0,6
Stiprinājuma elements Nida ES60	gab.	3,0	3,0	3,0	3,0	3,0	3,0	3,0	3,0	3,0	3,0
Gareniskais savienotājs Nida LW60	gab.	0,6	0,6	0,6	0,6	0,6	0,6	0,6	0,6	0,6	0,6
Tērauda enkurošanas elements [5]	gab.	3,6	3,6	3,6	3,6	3,6	3,6	3,6	3,6	3,6	3,6
Pašurbjošās skrūves Nida 3,5x9,5/11 mm	gab.	12,0	12,0	12,0	12,0	12,0	12,0	12,0	12,0	12,0	12,0
Pašurbjošās skrūves Nida 3,5x25 mm	gab.	18,0	18,0	18,0	18,0	-	-	18,0	-	-	-
Pašurbjošās skrūves Nida 3,5x35 mm	gab.	-	-	-	-	-	-	-	-	-	18,0
Pašurbjošās skrūves Nida Cietā 35 (3,9x35 mm)	gab.	-	-	-	-	18,0	-	-	18,0	-	-
Pašurbjošās skrūves Nida Hydro C4 3,5x25 mm	gab.	-	-	-	-	-	18,0	-	-	18,0	-
Līmlente šuvēm Nida	tek.m	1,4	1,4	1,4	1,4	1,4	1,4	1,4	1,4	1,4	1,4
Ģipša špaktele Nida Start	kg	0,3	0,3	0,3	0,3	-	-	0,3	-	-	0,3
Ģipša špaktele Nida Finisz	kg	0,1	0,1	0,1	0,1	-	-	0,1	-	-	0,1
Gatavā špaktelmasa Nida Hydromix [6]	kg	-	-	-	-	0,4	0,4	-	0,4	0,4	-
Minerālvate [7]	m²	1,0	1,0	1,0	1,0	1,0	1,0	1,0	1,0	1,0	1,0

[5] Enkurošanas elementa tips jāizvēlas individuāli, ņemot vērā griestu konstrukcijas tipu un kopējo būves svaru.
[6] Izmantojot ģipša šķiedru plāksnes Nida Cietā, kā alternatīvu varat izmantot arī Nida Planfix Fresh ģipša špakteli.
[7] Pielietojums atbilstoši prasībām.
Patēriņa standartos nav ņemti vērā materiālie zaudējumi.

PIRMIE TIRGŪ SAUSĀS BŪVES SISTĒMAS MARĶĒTA ZĪME CE

Lūdzu, atrodiet mūsu kanālu Siniat Nida YouTube

PIEKARAMIE GRIESTI UN GRIESTU SEGUMI

nida Griesti

Ugunsizturības klase:	Maksimālā apdares slodze:	Minimālais piekāršanas augstums:	Būves svars 1m²:	Saistītā dokumenta numurs:
(R)EI45 (R)EI60	92 kg/m²	55 mm	18,1-32,5 kg	EN13964:2004+A1

Ekspluatācijas īpašību deklarācija:
DoP/Ceiling System/0021/15.11.2016

SISTĒMAS:

ES/CD60-25; ES/CD60-30

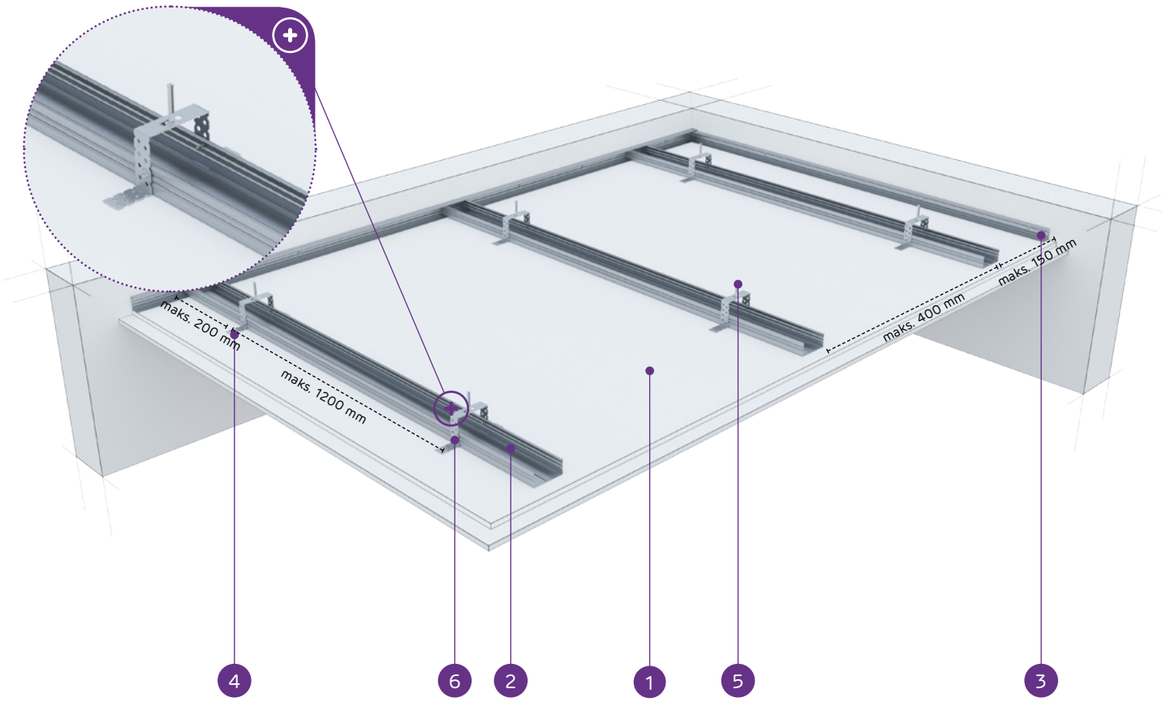

MATERIĀLI:

1. Ģipškartona plāksnes Nida
2. Profils Nida CD 60
3. Profils Nida UD 27
4. Stiprinājuma elements Nida ES 60
5. Tērauda enkurošanas elements
6. Pašurbjošās skrūves Nida 3,5 x 9,5/11 mm

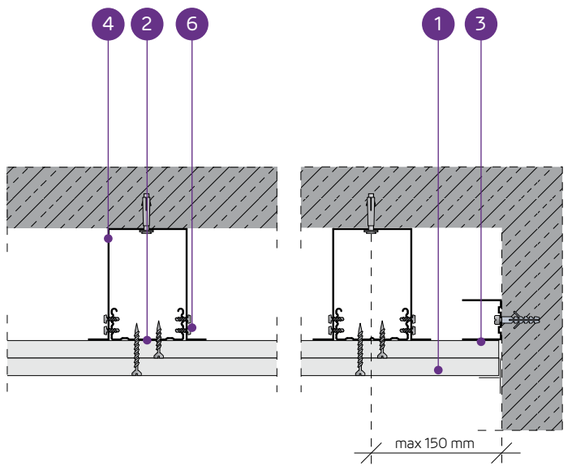

PIEKARAMO GRIESTU SISTĒMA AR NESOŠO KONSTRUKCIJU NIDA CD60 (NIDA ES60)

TEHNISKIE PARAMETRI

Sistēmas tips Nida Griesti	Režģa konstrukcija			Ģipša plākšņu apšuvums		Minimālais piekāršanas augstums	Būves svars 1 m²	Ugunsizturības klase	Maksimālā Nida griestu slodze:		Triecienizturība[3]
	Nida profila tips	Maksimālais Nida CD60 nesošo profilu atstatums	Maksimālais stropju atstatums						bez ugunsizturības[1]	ar ugunsizturību[2]	
		[mm]	[mm]	Nida	Biezums	[mm]	[kg]	[min.]	[kg/m²]	[kg/m²]	Ugunsizturības
ES/CD60-25/Expert	CD60	400	1200	Expert	2x12,5	55	18,1	-	65	-	1A
ES/CD60-25/Ūdens[4]	CD60	400	1200	Ūdens	2x12,5	55	19,1	-	65	-	1A
ES/CD60-25/Uguns+	CD60	400	850	Uguns Plus	2x12,5	55	21,7	(R)EI45	92	7,5	1A
ES/CD60-25/ŪdensUguns+	CD60	400	850	Ūdens Uguns Plus	2x12,5	55	21,7	(R)EI45	92	7,5	1A
ES/CD60-25/Cietā	CD60	400	850	Cietā	2x12,5	55	27,3	(R)EI45	92	7,5	1A
ES/CD60-25/Hydro	CD60	400	850	Hydro	2x12,5	55	23,3	(R)EI45	92	7,5	1A
ES/CD60-30/Uguns+	CD60	400	850	Uguns Plus	2x15,0	60	28,7	(R)EI60	92	7,5	1A
ES/CD60-30/Cietā	CD60	400	850	Cietā	2x15,0	60	32,5	(R)EI60	92	7,5	1A
ES/CD60-30/Hydro	CD60	400	850	Hydro	2x15,0	60	28,7	(R)EI60	92	7,5	1A

[1] Pieļaujamā slodze, ieskaitot: pašmasu, izolācijas materiālu un papildu tehnoloģisko slodzi. Tehniskais atzinums 1060/12/R14NK.
[2] Papildu slodze, pamatojoties uz ugunsdrošības klasifikāciju ITB 1060/13/R54NP, LBO-302-K/15.
[3] Saskaņā ar tehniskā atzinuma ITB 01060/12/R34NK I daļu un II daļu.
[4] Telpās ar relatīvo gaisa mitrumu līdz 85 % stūra sekcijās pret intensīvu ūdens iedarbību ieteicams izmantot Nida Hydro ģipša šķiedru plāksnes (horizontālām un vertikālām virsmām vannas, dušas utt. zonās).

MATERIĀLU PATĒRIŅŠ UZ 1M² PIEKARAMO GRIESTU W SISTĒMĀ NIDA GRIESTI

Materiāla nosaukums	Mērv.	Sistēmas tips Nida Griesti								
		ES/CD60-25/ Expert	ES/CD60-25/ Ūdens	ES/CD60-25/ Uguns+	ES/CD60-25/ ŪdensUguns+	ES/CD60-25/ Cietā	ES/CD60-25/ Hydro	ES/CD60-30/ Uguns+	ES/CD60-30/ Cietā	ES/CD60-30/ Hydro
		Materiāla patēriņš uz 1 m²								
Plāksne Nida Expert 12,5 mm	m²	2,0	-	-	-	-	-	-	-	-
Plāksne Nida Ūdens 12,5 mm	m²	-	2,0	-	-	-	-	-	-	-
Plāksne Nida Uguns Plus 12,5 mm	m²	-	-	2,0	-	-	-	-	-	-
Plāksne Nida Ūdens Uguns Plus 12,5 mm	m²	-	-	-	2,0	-	-	-	-	-
Plāksne Nida Cietā 12,5 mm	m²	-	-	-	-	2,0	-	-	-	-
Plāksne Nida Hydro 12,5 mm	m²	-	-	-	-	-	2,0	-	-	-
Plāksne Nida Uguns Plus 15,0 mm	m²	-	-	-	-	-	-	2,0	-	-
Plāksne Nida Cietā 15,0 mm	m²	-	-	-	-	-	-	-	2,0	-
Plāksne Nida Hydro 15,0 mm	m²	-	-	-	-	-	-	-	-	2,0
Profils Nida CD60	tek.m	2,5	2,5	2,5	2,5	2,5	2,5	2,5	2,5	2,5
Profils Nida UD27	tek.m	0,6	0,6	0,6	0,6	0,6	0,6	0,6	0,6	0,6
Stiprinājuma elements Nida ES60	gab.	3,0	3,0	3,0	3,0	3,0	3,0	3,0	3,0	3,0
Gareniskais savienotājs Nida LW60	gab.	0,6	0,6	0,6	0,6	0,6	0,6	0,6	0,6	0,6
Tērauda enkurošanas elements[5]	gab.	3,6	3,6	3,6	3,6	3,6	3,6	3,6	3,6	3,6
Pašurbjošās skrūves Nida 3,5x9,5/11 mm	gab.	12,0	12,0	12,0	12,0	12,0	12,0	12,0	12,0	12,0
Pašurbjošās skrūves Nida 3,5x25 mm	gab.	6,0	6,0	6,0	6,0	-	-	6,0	-	-
Pašurbjošās skrūves Nida 3,5x35 mm	gab.	18,0	18,0	18,0	18,0	-	-	-	-	-
Pašurbjošās skrūves Nida 3,5x45 mm	gab.	-	-	-	-	-	-	18,0	-	-
Pašurbjošās skrūves Nida Cietā 35 (3,9x35 mm)	gab.	-	-	-	-	24,0	-	-	6,0	-
Pašurbjošās skrūves Nida Cietā 45 (3,9x45 mm)	gab.	-	-	-	-	-	-	-	18,0	-
Pašurbjošās skrūves Nida Hydro C4 3,5x25 mm	gab.	-	-	-	-	-	6,0	-	-	6,0
Pašurbjošās skrūves Nida Hydro C4 3,5x41 mm	gab.	-	-	-	-	-	18,0	-	-	18,0
Līmlente šuvēm Nida	tek.m	1,4	1,4	1,4	1,4	1,4	1,4	1,4	1,4	1,4
Ģipša špaktele Nida Start	kg	0,6	0,6	0,6	0,6	-	-	0,6	-	-
Ģipša špaktele Nida Finisz	kg	0,1	0,1	0,1	0,1	-	-	0,1	-	-
Gatavā špakteļmasa Nida Hydromix[6]	kg	-	-	-	-	0,7	0,7	-	0,7	0,7
Minerālvate[7]	m²	1,0	1,0	1,0	1,0	1,0	1,0	1,0	1,0	1,0

[5] Enkurošanas elementa tips jāizvēlas individuāli, ņemot vērā griestu konstrukcijas tipu un kopējo būves svaru.
[6] Izmantojot ģipša šķiedru plāksnes Nida Cietā, kā alternatīvu varat izmantot arī Nida Planfix Fresh ģipša špakteli.
[7] Pielietojums atbilstoši prasībām.
Patēriņa standartos nav ņemti vērā materiālie zaudējumi.

PIRMIE TIRGŪ
SAUSĀS BŪVES SISTĒMAS
MARKĒTA ZĪME CE

Lūdzu, atrodiet mūsu kanālu Siniat Nida
YouTube

PIEKARAMIE GRIESTI UN GRIESTU SEGUMI

nida Griesti

Ugunsizturības klase:	Maksimālā apdares slodze:	Minimālais piekāršanas augstums:	Būves svars 1m²:	Saistītā dokumenta numurs:
(R)EI60 (R)EI90 (R)EI120	100 kg/m²	67,5 mm	31,7-63,3 kg	EN13964:2004+A1

Ekspluatācijas īpašību deklarācija:
DoP/Ceiling System/0021/15.11.2016

SISTĒMAS:

ES/CD60-37,5; ES/CD60-40; ES/CD60-55; ES/CD60-60

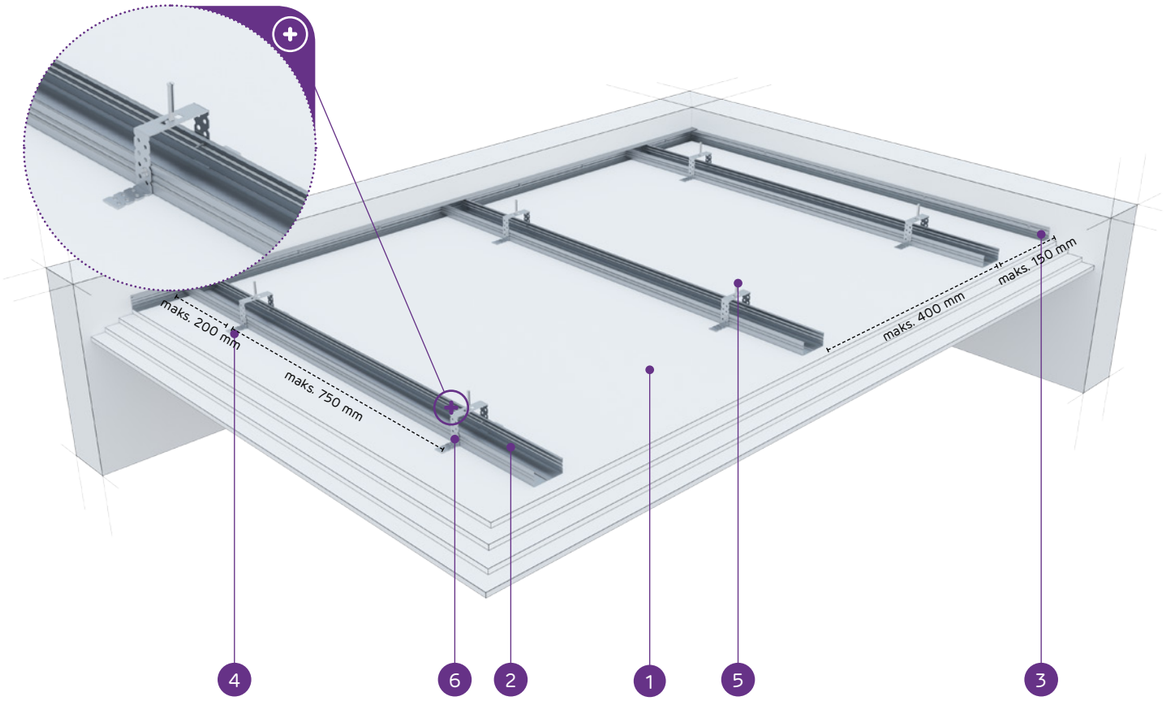

MATERIĀLI:

1. Ģipškartona plāksnes Nida
2. Profils Nida CD 60
3. Profils Nida UD 27
4. Stiprinājuma elements Nida ES 60
5. Tērauda enkurošanas elements
6. Pašurbjošās skrūves Nida 3,5 x 9,5/11 mm

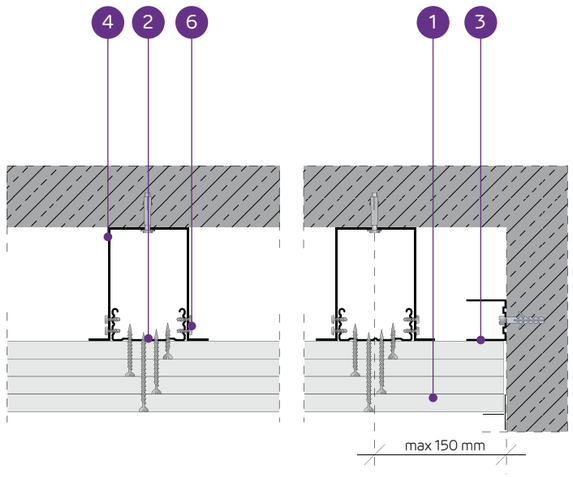

PIEKARAMO GRIESTU SISTĒMA AR NESOŠO KONSTRUKCIJU NIDA CD60 (NIDA ES60)

TEHNISKIE PARAMETRI

Sistēmas tips Nida Griesti	Režģa konstrukcija			Ģipša plāksņu apšuvums		Minimālais piekāršanas augstums	Būves svars 1 m²	Ugunsizturības klase	Maksimālā Nida griestu slodze:		Triecienizturība [3]
	Nida profila tips	Maksimālais Nida CD60 nesošo profilu atstatums	Maksimālais stropju atstatums						bez ugunsizturības [1]	ar ugunsizturību [2]	
		[mm]	[mm]	Nida	Biezums	[mm]	[kg]	[min.]	[kg/m²]	[kg/m²]	Ugunsizturības
ES/CD60-37,5/Uguns+	CD60	400	750	Uguns Plus	3x12,5	67,5	31,7	(R)EI60	100	7,5	1A
ES/CD60-37,5/ ÚdensUguns+	CD60	400	750	Ūdens Uguns Plus	3x12,5	67,5	31,7	(R)EI60	100	7,5	1A
ES/CD60-37,5/Cietā	CD60	400	750	Cietā	3x12,5	67,5	40,1	(R)EI60	100	7,5	1A
ES/CD60-37,5/Hydro	CD60	400	750	Hydro	3x12,5	67,5	34,1	(R)EI60	100	7,5	1A
ES/CD60-40/Uguns+	CD60	400	750	Uguns Plus	2x12,5+15,0	70	35,2	(R)EI90	100	7,5	1A
ES/CD60-40/Cietā	CD60	400	750	Cietā	2x12,5+15,0	70	42,7	(R)EI90	100	7,5	1A
ES/CD60-40/Hydro	CD60	400	750	Hydro	2x12,5+15,0	70	36,8	(R)EI90	100	7,5	1A
ES/CD60-55/Uguns+	CD60	400	650	Uguns Plus	2x12,5+2x15,0	90	48,7	(R)EI120	100	7,5	1A
ES/CD60-60/Uguns+	CD60	400	650	Uguns Plus	4x15,0	90	55,7	(R)EI120	100	7,5	1A
ES/CD60-60/Cietā	CD60	400	650	Cietā	4x15,0	90	63,3	(R)EI120	100	7,5	1A
ES/CD60-60/Hydro	CD60	400	650	Hydro	4x15,0	90	55,7	(R)EI120	100	7,5	1A

[1] Pieļaujamā slodze, ieskaitot: pašmasu, izolācijas materiālu un papildu tehnoloģisko slodzi. Tehniskais atzinums 1060/12/R14NK.
[2] Papildu slodze, pamatojoties uz ugunsdrošības klasifikāciju ITB 1060/13/R54NP, LBO-302-K/15.
[3] Saskaņā ar tehniskā atzinuma ITB 01060/12/R34NK I daļu un II daļu

MATERIĀLU PATĒRIŅŠ UZ 1M² PIEKARAMO GRIESTU W SISTĒMĀ NIDA GRIESTI

Materiāla nosaukums	Mērv.	Sistēmas tips Nida Griesti										
		ES/CD60-37,5/ Uguns+	ES/CD60-37,5/ ÚdensUguns+	ES/CD60-37,5/ Cietā	ES/CD60-37,5/ Hydro	ES/CD60-40/ Uguns+	ES/CD60-40/ Cietā	ES/CD60-40/ Hydro	ES/CD60-55/ Uguns+	ES/CD60-60/ Uguns+	ES/CD60-60/ Cietā	ES/CD60-60/ Hydro
		Materiāla patēriņš uz 1 m²										
Plāksne Nida Uguns Plus 12,5 mm	m²	3,0	-	-	-	2,0	-	-	2,0	-	-	-
Plāksne Nida Ūdens Uguns Plus 12,5 mm	m²	-	3,0	-	-	-	-	-	-	-	-	-
Plāksne Nida Cietā 12,5 mm	m²	-	-	3,0	-	-	2,0	-	-	-	-	-
Plāksne Nida Hydro 12,5 mm	m²	-	-	-	3,0	-	-	2,0	-	-	-	-
Plāksne Nida Uguns Plus 15,0 mm	m²	-	-	-	-	1,0	-	-	2,0	4,0	-	-
Plāksne Nida Cietā 15,0 mm	m²	-	-	-	-	-	1,0	-	-	-	4,0	-
Plāksne Nida Hydro 15,0 mm	m²	-	-	-	-	-	-	1,0	-	-	-	4,0
Profils Nida CD60	tek.m	2,5	2,5	2,5	2,5	2,5	2,5	2,5	2,5	2,5	2,5	2,5
Profils Nida UD27	tek.m	0,6	0,6	0,6	0,6	0,6	0,6	0,6	0,6	0,6	0,6	0,6
Stiprinājuma elements Nida ES60	gab.	3,0	3,0	3,0	3,0	3,5	3,5	3,5	4,0	4,0	4,0	4,0
Gareniskais savienotājs Nida LW60	gab.	0,6	0,6	0,6	0,6	0,6	0,6	0,6	0,6	0,6	0,6	0,6
Tērauda enkurošanas elements [4]	gab.	3,6	3,6	3,6	3,6	4,1	4,1	4,1	4,6	4,6	4,6	4,6
Pašurbjošās skrūves Nida 3,5x9,5/11 mm	gab.	12,0	12,0	12,0	12,0	14,0	14,0	14,0	16,0	16,0	16,0	16,0
Pašurbjošās skrūves Nida 3,5x25 mm	gab.	6,0	6,0	-	-	6,0	-	-	6,0	6,0	-	-
Pašurbjošās skrūves Nida 3,5x35 mm	gab.	6,0	6,0	-	-	6,0	-	-	-	-	-	-
Pašurbjošās skrūves Nida 3,5x45 mm	gab.	-	-	-	-	-	-	-	6,0	6,0	-	-
Pašurbjošās skrūves Nida 3,5x55 mm	gab.	18,0	18,0	-	-	18,0	-	-	6,0	6,0	-	-
Pašurbjošās skrūves Nida 4,2x70 mm	gab.	-	-	-	-	-	-	-	18,0	18,0	-	-
Pašurbjošās skrūves Nida Cietā 35 (3,9x35 mm)	gab.	-	-	12,0	-	-	12,0	-	-	-	6,0	-
Pašurbjošās skrūves Nida Cietā 45 (3,9x45 mm)	gab.	-	-	-	-	-	-	-	-	-	6,0	-
Pašurbjošās skrūves Nida Cietā 55 (3,9x55 mm)	gab.	-	-	18,0	-	-	18,0	-	-	-	6,0	-
Pašurbjošās skrūves Nida Cietā 70 (4,2x70 mm)	gab.	-	-	-	-	-	-	-	-	-	18,0	-
Pašurbjošās skrūves Nida Hydro C4 3,5x25 mm	gab.	-	-	-	6,0	-	-	6,0	-	-	-	6,0
Pašurbjošās skrūves Nida Hydro C4 3,5x41 mm	gab.	-	-	-	6,0	-	-	6,0	-	-	-	6,0
Pašurbjošās skrūves Nida Hydro C4 3,5x55 mm	gab.	-	-	-	18,0	-	-	18,0	-	-	-	6,0
Pašurbjošās skrūves Nida Hydro C4 4,2x70 mm	gab.	-	-	-	-	-	-	-	-	-	-	18,0
Līmlente šuvēm Nida	tek.m	1,4	1,4	1,4	1,4	1,4	1,4	1,4	1,4	1,4	1,4	1,4
Ģipša špaktele Nida Start	kg	0,9	0,9	-	-	0,9	-	-	1,2	1,2	-	-
Ģipša špaktele Nida Finisz	kg	0,1	0,1	-	-	0,1	-	-	0,1	0,1	-	-
Gatavā špaktelmasa Nida Hydromix [5]	kg	-	-	1,0	1,0	-	1,0	1,0	-	-	1,3	1,3
Minerālvate [6]	m²	1,0	1,0	1,0	1,0	1,0	1,0	1,0	1,0	1,0	1,0	1,0

[4] Enkurošanas elementa tips jāizvēlas individuāli, ņemot vērā griestu konstrukcijas tipu un kopējo būves svaru.
[5] Izmantojot ģipša šķiedru plāksnes Nida Cietā, kā alternatīvu varat izmantot arī Nida Planfix Fresh ģipša špakteli.
[6] Pielietojums atbilstoši prasībām.
Patēriņa standartos nav ņemti vērā materiālie zaudējumi.

PIRMIE TIRGŪ SAUSĀS BŪVES SISTĒMAS MARĶĒTA ZĪME CE

Lūdzu, atrodiet mūsu kanālu Siniat Nida YouTube

PIEKARAMIE GRIESTI UN GRIESTU SEGUMI

nida Griesti

Ugunsizturības klase:	Maksimālā apdares slodze:	Minimālais piekāršanas augstums:	Būves svars 1m²:	Saistītā dokumenta numurs:
(R)EI15 (R)EI30	85 kg/m²	62,5 mm	9,9-17,1 kg	EN13964:2004+A1

Ekspluatācijas īpašību deklarācija:
DoP/Ceiling System/0021/15.11.2016

SISTĒMAS:

EL/CD60-12,5; EL/CD60-15; EL/CD60-18

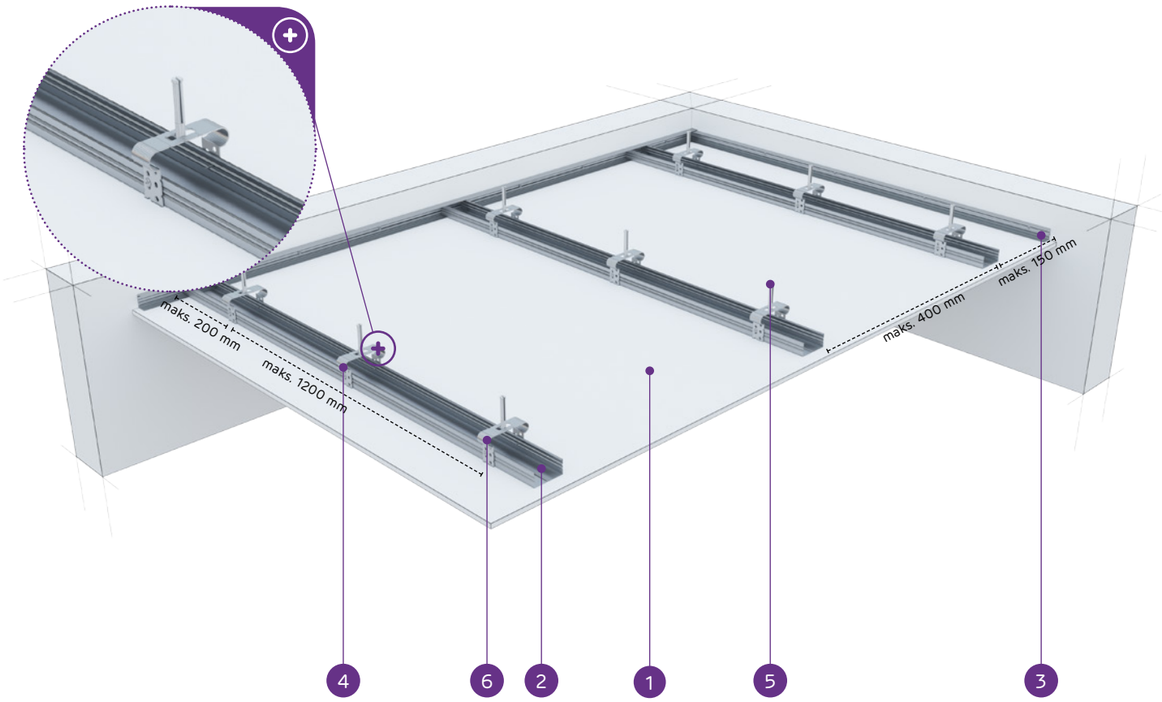

MATERIĀLI:

1. Ģipškartona plāksnes Nida
2. Profils Nida CD 60
3. Profils Nida UD 27
4. Stiprinājuma elements Nida EL 60
5. Tērauda enkurošanas elements
6. Pašurbjošās skrūves Nida 3,5 x 9,5/11 mm

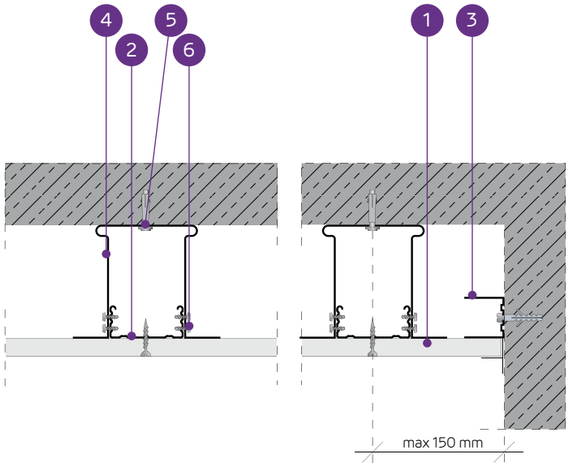

PIEKARAMO GRIESTU SISTĒMA AR NESOŠO KONSTRUKCIJU NIDA CD60 (NIDA EL60)

TEHNISKIE PARAMETRI

Sistēmas tips Nida Griesti	Režģa konstrukcija			Ģipša plākšņu apšuvums		Minimālais piekāršanas augstums	Būves svars 1 m²	Ugunsizturības klase	Maksimālā Nida griestu slodze:		Triecienizturība[3]
	Nida profila tips	Maksimālais Nida CD60 nesošo profilu atstatums	Maksimālais stropju atstatums						bez ugunsizturības[1]	ar ugunsizturību[2]	
		[mm]	[mm]	Nida	Biezums	[mm]	[kg]	[min.]	[kg/m²]	[kg/m²]	Ugunsizturības
EL/CD60-12,5/Expert	CD60	400	1200	Expert	12,5	62,5	9,9	-	60	-	1A
EL/CD60-12,5/Ūdens[4]	CD60	400	1200	Ūdens	12,5	62,5	10,4	-	60	-	1A
EL/CD60-12,5/Uguns+	CD60	400	900	Uguns Plus	12,5	62,5	11,7	(R)EI15	80	7,5	1A
EL/CD60-12,5/ ÚdensUguns+	CD60	400	900	Ūdens Uguns Plus	12,5	62,5	11,7	(R)EI15	80	7,5	1A
EL/CD60-12,5/Cietā	CD60	400	900	Cietā	12,5	62,5	14,5	(R)EI15	80	7,5	1A
EL/CD60-12,5/Hydro	CD60	400	900	Hydro	12,5	62,5	12,5	(R)EI15	80	7,5	1A
EL/CD60-15/Uguns+	CD60	400	850	Uguns Plus	15,0	65	15,2	(R)EI15	85	7,5	1A
EL/CD60-15/Cietā	CD60	400	850	Cietā	15,0	65	17,1	(R)EI15	85	7,5	1A
EL/CD60-15/Hydro	CD60	400	850	Hydro	15,0	65	15,2	(R)EI15	85	7,5	1A
EL/CD60-18/Uguns+	CD60	400	850	Uguns Plus	18,0	68	15,9	(R)EI30	85	7,5	1A

[1] Pieļaujamā slodze, ieskaitot: pašmasu, izolācijas materiālu un papildu tehnoloģisko slodzi. Tehniskais atzinums 1060/12/R14NK.
[2] Papildu slodze, pamatojoties uz ugunsdrošības klasifikāciju ITB 1060/13/R54NP, LBO-302-K/15.
[3] Saskaņā ar tehniskā atzinuma ITB 01060/12/R34NK I daļu un II daļu.
[4] Telpās ar relatīvo gaisa mitrumu līdz 85 % stūra sekcijās pret intensīvu ūdens iedarbību ieteicams izmantot Nida Hydro ģipša šķiedru plāksnes (horizontālām un vertikālām virsmām vannas, dušas utt. zonās).

MATERIĀLU PATĒRIŅŠ UZ 1M² PIEKARAMO GRIESTU W SISTĒMĀ NIDA GRIESTI

Materiāla nosaukums	Mērv.	Sistēmas tips Nida Griesti									
		EL/CD60-12,5/ Expert	EL/CD60-12,5/ Ūdens	EL/CD60-12,5/ Uguns+	EL/CD60-12,5/ ÚdensUguns+	EL/CD60-12,5/ Cietā	EL/CD60-12,5/ Hydro	EL/CD60-15/ Uguns+	EL/CD60-15/ Cietā	EL/CD60-15/ Hydro	EL/CD60-18/ Uguns+
		Materiāla patēriņš uz 1 m²									
Plāksne Nida Expert 12,5 mm	m²	1,0	-	-	-	-	-	-	-	-	-
Plāksne Nida Ūdens 12,5 mm	m²	-	1,0	-	-	-	-	-	-	-	-
Plāksne Nida Uguns Plus 12,5 mm	m²	-	-	1,0	-	-	-	-	-	-	-
Plāksne Nida Ūdens Uguns Plus 12,5 mm	m²	-	-	-	1,0	-	-	-	-	-	-
Plāksne Nida Cietā 12,5 mm	m²	-	-	-	-	1,0	-	-	-	-	-
Plāksne Nida Hydro 12,5 mm	m²	-	-	-	-	-	1,0	-	-	-	-
Plāksne Nida Uguns Plus 15,0 mm	m²	-	-	-	-	-	-	1,0	-	-	-
Plāksne Nida Cietā 15,0 mm	m²	-	-	-	-	-	-	-	1,0	-	-
Plāksne Nida Hydro 15,0 mm	m²	-	-	-	-	-	-	-	-	1,0	-
Plāksne Nida Uguns Plus 18,0 mm	m²	-	-	-	-	-	-	-	-	-	1,0
Profils Nida CD60	tek.m	2,5	2,5	2,5	2,5	2,5	2,5	2,5	2,5	2,5	2,5
Profils Nida UD27	tek.m	0,6	0,6	0,6	0,6	0,6	0,6	0,6	0,6	0,6	0,6
Stiprinājuma elements Nida EL60	gab.	3,0	3,0	3,0	3,0	3,0	3,0	3,0	3,0	3,0	3,0
Gareniskais savienotājs Nida LW60	gab.	0,6	0,6	0,6	0,6	0,6	0,6	0,6	0,6	0,6	0,6
Tērauda enkurošanas elements[5]	gab.	3,6	3,6	3,6	3,6	3,6	3,6	3,6	3,6	3,6	3,6
Pašurbjošās skrūves Nida 3,5x9,5/11 mm	gab.	12,0	12,0	12,0	12,0	12,0	12,0	12,0	12,0	12,0	12,0
Pašurbjošās skrūves Nida 3,5x25 mm	gab.	18,0	18,0	18,0	18,0	-	-	18,0	-	-	-
Pašurbjošās skrūves Nida 3,5x35 mm	gab.	-	-	-	-	-	-	-	-	-	18,0
Pašurbjošās skrūves Nida Cietā 35 (3,9x35 mm)	gab.	-	-	-	-	18,0	-	-	18,0	-	-
Pašurbjošās skrūves Nida Hydro C4 3,5x25 mm	gab.	-	-	-	-	-	18,0	-	-	18,0	-
Līmlente šuvēm Nida	tek.m	1,4	1,4	1,4	1,4	1,4	1,4	1,4	1,4	1,4	1,4
Ģipša špaktele Nida Start	kg	0,3	0,3	0,3	0,3	-	-	0,3	-	-	0,3
Ģipša špaktele Nida Finisz	kg	0,1	0,1	0,1	0,1	-	-	0,1	-	-	0,1
Gatavā špaktelmasa Nida Hydromix[6]	kg	-	-	-	-	0,4	0,4	-	0,4	0,4	-
Minerālvate[7]	m²	1,0	1,0	1,0	1,0	1,0	1,0	1,0	1,0	1,0	1,0

[5] Enkurošanas elementa tips jāizvēlas individuāli, ņemot vērā griestu konstrukcijas tipu un kopējo būves svaru.
[6] Izmantojot ģipša šķiedru plāksnes Nida Cietā, kā alternatīvu varat izmantot arī Nida Planfix Fresh ģipša špakteli.
[7] Pielietojums atbilstoši prasībām.
Patēriņa standartos nav ņemti vērā materiālie zaudējumi.

PIRMIE TIRGŪ SAUSĀS BŪVES SISTĒMAS MARĶĒTA ZĪME CE

Lūdzu, atrodiet mūsu kanālu Siniat Nida YouTube

nida Griesti

Ugunsizturības klase:	Maksimālā apdares slodze:	Minimālais piekāršanas augstums:	Būves svars 1m²:	Saistītā dokumenta numurs:
(R)EI45 (R)EI60	92 kg/m²	18,1 mm	18,1-32,5 kg	EN13964:2004+A1

Ekspluatācijas īpašību deklarācija:
DoP/Ceiling System/0021/15.11.2016

SISTĒMAS:

EL/CD60-25; EL/CD60-30

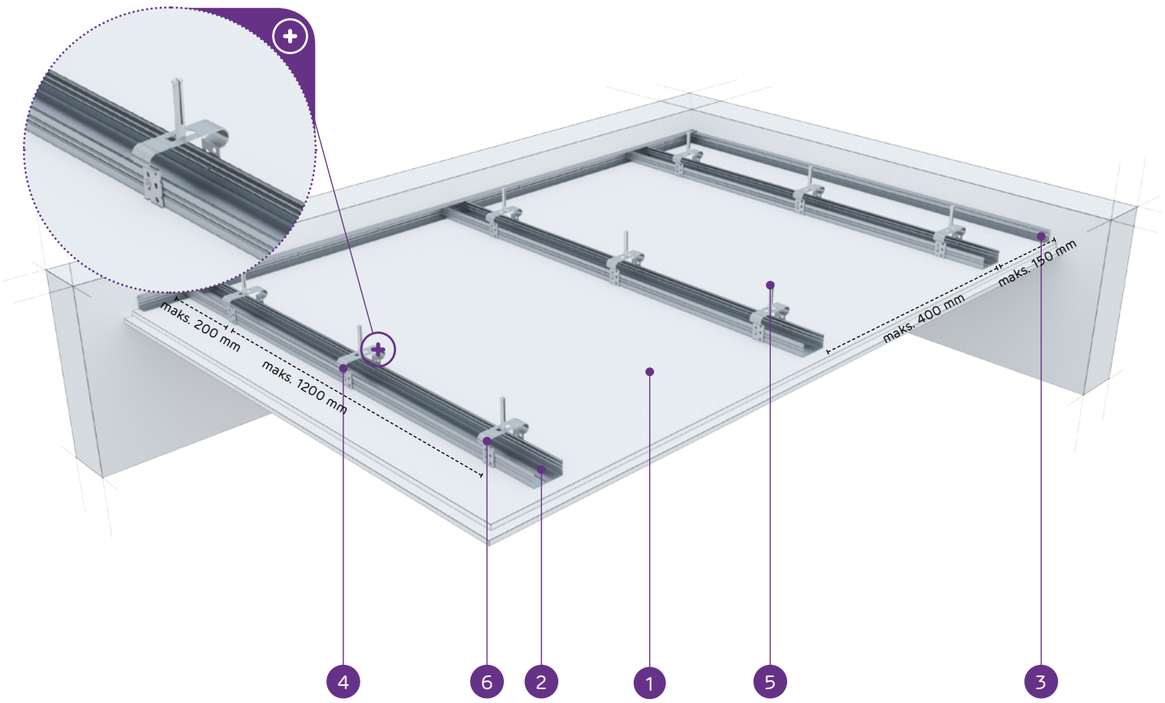

MATERIĀLI:

1. Ģipškartona plāksnes Nida
2. Profils Nida CD 60
3. Profils Nida UD 27
4. Stiprinājuma elements Nida EL 60
5. Tērauda enkurošanas elements
6. Pašurbjošās skrūves Nida 3,5 x 9,5/11 mm

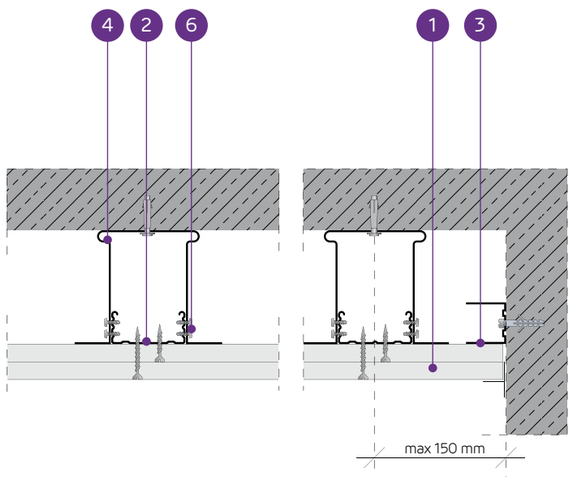

PIEKARAMO GRIESTU SISTĒMA AR NESOŠO KONSTRUKCIJU NIDA CD60 (NIDA EL60)

TEHNISKIE PARAMETRI

Sistēmas tips Nida Griesti	Režģa konstrukcija			Ģipša plākšņu apšuvums		Minimālais piekāršanas augstums	Būves svars 1 m²	Ugunsizturības klase	Maksimālā Nida griestu slodze:		Triecienizturība [3]
	Nida profila tips	Maksimālais Nida CD60 nesošo profilu atstatums	Maksimālais stropju atstatums						bez ugunsizturības [1]	ar ugunsizturību [2]	
		[mm]	[mm]	Nida	Biezums	[mm]	[kg]	[min.]	[kg/m²]	[kg/m²]	Ugunsizturības
EL/CD60-25/Expert	CD60	400	1200	Expert	2x12,5	75	18,1	-	65	-	1A
EL/CD60-25/Ūdens [4]	CD60	400	1200	Ūdens	2x12,5	75	19,1	-	65	-	1A
EL/CD60-25/Uguns+	CD60	400	850	Uguns Plus	2x12,5	75	21,7	(R)EI45	92	7,5	1A
EL/CD60-25/ ÚdensUguns+	CD60	400	850	Ūdens Uguns Plus	2x12,5	75	21,7	(R)EI45	92	7,5	1A
EL/CD60-25/Cietā	CD60	400	850	Cietā	2x12,5	75	27,3	(R)EI45	92	7,5	1A
EL/CD60-25/Hydro	CD60	400	850	Hydro	2x12,5	75	23,3	(R)EI45	92	7,5	1A
EL/CD60-30/Uguns+	CD60	400	850	Uguns Plus	2x15,0	80	28,7	(R)EI60	92	7,5	1A
EL/CD60-30/Cietā	CD60	400	850	Cietā	2x15,0	80	32,5	(R)EI60	92	7,5	1A
EL/CD60-30/Hydro	CD60	400	850	Hydro	2x15,0	80	28,7	(R)EI60	92	7,5	1A

1) Pieļaujamā slodze, ieskaitot: pašmasu, izolācijas materiālu un papildu tehnoloģisko slodzi. Tehniskais atzinums 1060/12/R14NK.
2) Papildu slodze, pamatojoties uz ugunsdrošības klasifikāciju ITB 1060/13/R54NP, LBO-302-K/15.
3) Saskaņā ar tehniskā atzinuma ITB 01060/12/R34NK I daļu un II daļu.
4) Telpās ar relatīvo gaisa mitrumu līdz 85 % stūra sekcijās pret intensīvu ūdens iedarbību ieteicams izmantot Nida Hydro ģipša šķiedru plāksnes (horizontālām un vertikālām virsmām vannas, dušas utt. zonās).

MATERIĀLU PATĒRIŅŠ UZ 1M² PIEKARAMO GRIESTU W SISTĒMĀ NIDA GRIESTI

Materiāla nosaukums	Mērv.	Sistēmas tips Nida Griesti								
		EL/CD60-25/ Expert	EL/CD60-25/ Ūdens	EL/CD60-25/ Uguns+	EL/CD60-25/ ÚdensUguns+	EL/CD60-25/ Cietā	EL/CD60-25/ Hydro	EL/CD60-30/ Uguns+	EL/CD60-30/ Cietā	EL/CD60-30/ Hydro
		Materiāla patēriņš uz 1 m²								
Plāksne Nida Expert 12,5 mm	m²	2,0	-	-	-	-	-	-	-	-
Plāksne Nida Ūdens 12,5 mm	m²	-	2,0	-	-	-	-	-	-	-
Plāksne Nida Uguns Plus 12,5 mm	m²	-	-	2,0	-	-	-	-	-	-
Plāksne Nida Ūdens Uguns Plus 12,5 mm	m²	-	-	-	2,0	-	-	-	-	-
Plāksne Nida Cietā 12,5 mm	m²	-	-	-	-	2,0	-	-	-	-
Plāksne Nida Hydro 12,5 mm	m²	-	-	-	-	-	2,0	-	-	-
Plāksne Nida Uguns Plus 15,0 mm	m²	-	-	-	-	-	-	2,0	-	-
Plāksne Nida Cietā 15,0 mm	m²	-	-	-	-	-	-	-	2,0	-
Plāksne Nida Hydro 15,0 mm	m²	-	-	-	-	-	-	-	-	2,0
Profils Nida CD60	tek.m	2,5	2,5	2,5	2,5	2,5	2,5	2,5	2,5	2,5
Profils Nida UD27	tek.m	0,6	0,6	0,6	0,6	0,6	0,6	0,6	0,6	0,6
Stiprinājuma elements Nida EL60	gab.	3,0	3,0	3,0	3,0	3,0	3,0	3,0	3,0	3,0
Gareniskais savienotājs Nida LW60	gab.	0,6	0,6	0,6	0,6	0,6	0,6	0,6	0,6	0,6
Tērauda enkurošanas elements [5]	gab.	3,6	3,6	3,6	3,6	3,6	3,6	3,6	3,6	3,6
Pašurbjošās skrūves Nida 3,5x9,5/11 mm	gab.	12,0	12,0	12,0	12,0	12,0	12,0	12,0	12,0	12,0
Pašurbjošās skrūves Nida 3,5x25 mm	gab.	6,0	6,0	6,0	6,0	-	-	6,0	-	-
Pašurbjošās skrūves Nida 3,5x35 mm	gab.	18,0	18,0	18,0	18,0	-	-	-	-	-
Pašurbjošās skrūves Nida 3,5x45 mm	gab.	-	-	-	-	-	-	18,0	-	-
Pašurbjošās skrūves Nida Cietā 35 (3,9x35 mm)	gab.	-	-	-	-	24,0	-	-	6,0	-
Pašurbjošās skrūves Nida Cietā 45 (3,9x45 mm)	gab.	-	-	-	-	-	-	-	18,0	-
Pašurbjošās skrūves Nida Hydro C4 3,5x25 mm	gab.	-	-	-	-	-	6,0	-	-	6,0
Pašurbjošās skrūves Nida Hydro C4 3,5x41 mm	gab.	-	-	-	-	-	18,0	-	-	18,0
Līmlente šuvēm Nida	tek.m	1,4	1,4	1,4	1,4	1,4	1,4	1,4	1,4	1,4
Ģipša špaktele Nida Start	kg	0,6	0,6	0,6	0,6	-	-	0,6	-	-
Ģipša špaktele Nida Finisz	kg	0,1	0,1	0,1	0,1	-	-	0,1	-	-
Gatavā špaktelmasa Nida Hydromix [6]	kg	-	-	-	-	0,7	0,7	-	0,7	0,7
Minerālvate [7]	m²	1,0	1,0	1,0	1,0	1,0	1,0	1,0	1,0	1,0

5) Enkurošanas elementa tips jāizvēlas individuāli, ņemot vērā griestu konstrukcijas tipu un kopējo būves svaru.
6) Izmantojot ģipša šķiedru plāksnes Nida Cietā, kā alternatīvu varat izmantot arī Nida Planfix Fresh ģipša špakteli.
7) Pielietojums atbilstoši prasībām.
Patēriņa standartos nav ņemti vērā materiālie zaudējumi.

PIRMIE TIRGŪ SAUSĀS BŪVES SISTĒMAS MARĶĒTA ZĪME CE

Lūdzu, atrodiet mūsu kanālu Siniat Nida YouTube

PIEKARAMIE GRIESTI UN GRIESTU SEGUMI

nida Griesti

Ugunsizturības klase:	Maksimālā apdares slodze:	Minimālais piekāršanas augstums:	Būves svars 1m²:	Saistītā dokumenta numurs:
(R)EI60 (R)EI90 (R)EI120	100 kg/m²	87,5 mm	31,7-63,3 kg	EN13964:2004+A1

Ekspluatācijas īpašību deklarācija:
DoP/Ceiling System/0021/15.11.2016

SISTĒMAS:

EL/CD60-37,5; EL/CD60-40; EL/CD60-55; EL/CD60-60

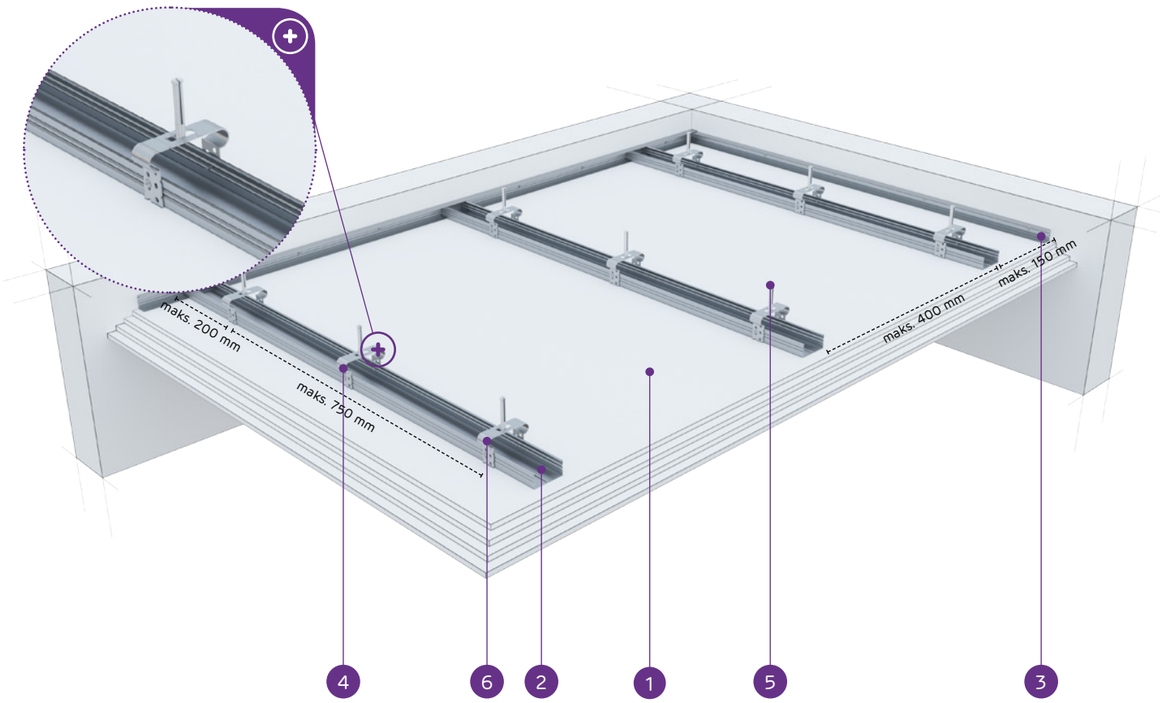

MATERIĀLI:

1. Ģipškartona plāksnes Nida
2. Profils Nida CD 60
3. Profils Nida UD 27
4. Stiprinājuma elements Nida EL 60
5. Tērauda enkurošanas elements
6. Pašurbjošās skrūves Nida 3,5 x 9,5/11 mm

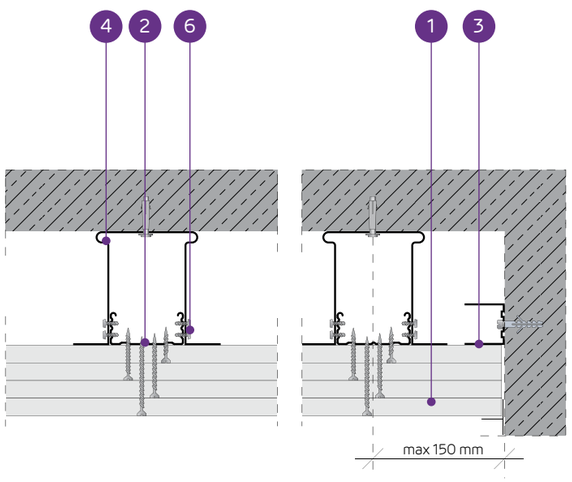

PIEKARAMO GRIESTU SISTĒMA AR NESOŠO KONSTRUKCIJU NIDA CD60 (NIDA EL60)

TEHNISKIE PARAMETRI

Sistēmas tips Nida Griesti	Režģa konstrukcija			Ģipša plāksņu apšuvums		Minimālais piekāršanas augstums	Būves svars 1 m²	Ugunsizturības klase	Maksimālā Nida griestu slodze:		Triecienizturība [3]
	Nida profila tips	Maksimālais Nida CD60 nesošo profilu atstatums	Maksimālais stropju atstatums						bez ugunsizturības [1]	ar ugunsizturību [2]	
		[mm]	[mm]	Nida	Biezums	[mm]	[kg]	[min.]	[kg/m²]	[kg/m²]	Ugunsizturības
EL/CD60-37,5/Uguns+	CD60	400	750	Uguns Plus	3x12,5	87,5	31,7	(R)EI60	100	7,5	1A
EL/CD60-37,5/ ŪdensUguns+	CD60	400	750	Ūdens Uguns Plus	3x12,5	87,5	31,7	(R)EI60	100	7,5	1A
EL/CD60-37,5/Cietā	CD60	400	750	Cietā	3x12,5	87,5	40,1	(R)EI60	100	7,5	1A
EL/CD60-37,5/Hydro	CD60	400	750	Hydro	3x12,5	87,5	34,1	(R)EI60	100	7,5	1A
EL/CD60-40/Uguns+	CD60	400	750	Uguns Plus	2x12,5+15,0	90	35,2	(R)EI90	100	7,5	1A
EL/CD60-40/Cietā	CD60	400	750	Cietā	2x12,5+15,0	90	42,7	(R)EI90	100	7,5	1A
EL/CD60-40/Hydro	CD60	400	750	Hydro	2x12,5+15,0	90	36,8	(R)EI90	100	7,5	1A
EL/CD60-55/Uguns+	CD60	400	650	Uguns Plus	2x12,5+2x15,0	110	48,7	(R)EI120	100	7,5	1A
EL/CD60-60/Uguns+	CD60	400	650	Uguns Plus	4x15,0	110	55,7	(R)EI120	100	7,5	1A
EL/CD60-60/Cietā	CD60	400	650	Cietā	4x15,0	110	63,3	(R)EI120	100	7,5	1A
EL/CD60-60/Hydro	CD60	400	650	Hydro	4x15,0	110	55,7	(R)EI120	100	7,5	1A

[1] Pieļaujamā slodze, ieskaitot: pašmasu, izolācijas materiālu un papildu tehnoloģisko slodzi. Tehniskais atzinums 1060/12/R14NK.
[2] Papildu slodze, pamatojoties uz ugunsdrošības klasifikāciju ITB 1060/13/R54NP, LBO-302-K/15.
[3] Saskaņā ar tehniskā atzinuma ITB 01060/12/R34NK I daļu un II daļu

MATERIĀLU PATĒRIŅŠ UZ 1M² PIEKARAMO GRIESTU W SISTĒMĀ NIDA GRIESTI

Materiāla nosaukums	Mērv.	Sistēmas tips Nida Griesti										
		EL/CD60-37,5/ Uguns+	EL/CD60-37,5/ ŪdensUguns+	EL/CD60-37,5/ Cietā	EL/CD60-37,5/ Hydro	EL/CD60-40/ Uguns+	EL/CD60-40/ Cietā	EL/CD60-40/ Hydro	EL/CD60-55/ Uguns+	EL/CD60-60/ Uguns+	EL/CD60-60/ Cietā	EL/CD60-60/ Hydro
		Materiāla patēriņš uz 1 m²										
Plāksne Nida Uguns Plus 12,5 mm	m²	3,0	-	-	-	2,0	-	-	2,0	-	-	-
Plāksne Nida Ūdens Uguns Plus 12,5 mm	m²	-	3,0	-	-	-	-	-	-	-	-	-
Plāksne Nida Cietā 12,5 mm	m²	-	-	3,0	-	-	2,0	-	-	-	-	-
Plāksne Nida Hydro 12,5 mm	m²	-	-	-	3,0	-	-	2,0	-	-	-	-
Plāksne Nida Uguns Plus 15,0 mm	m²	-	-	-	-	1,0	-	-	2,0	4,0	-	-
Plāksne Nida Cietā 15,0 mm	m²	-	-	-	-	-	1,0	-	-	-	4,0	-
Plāksne Nida Hydro 15,0 mm	m²	-	-	-	-	-	-	1,0	-	-	-	4,0
Profils Nida CD60	tek.m	2,5	2,5	2,5	2,5	2,5	2,5	2,5	2,5	2,5	2,5	2,5
Profils Nida UD27	tek.m	0,6	0,6	0,6	0,6	0,6	0,6	0,6	0,6	0,6	0,6	0,6
Stiprinājuma elements Nida EL60	gab.	3,0	3,0	3,0	3,0	3,5	3,5	3,5	4,0	4,0	4,0	4,0
Gareniskais savienotājs Nida LW60	gab.	0,6	0,6	0,6	0,6	0,6	0,6	0,6	0,6	0,6	0,6	0,6
Tērauda enkurošanas elements [4]	gab.	3,6	3,6	3,6	3,6	4,1	4,1	4,1	4,6	4,6	4,6	4,6
Pašurbjošās skrūves Nida 3,5x9,5/11 mm	gab.	12,0	12,0	12,0	12,0	14,0	14,0	14,0	16,0	16,0	16,0	16,0
Pašurbjošās skrūves Nida 3,5x25 mm	gab.	6,0	6,0	-	-	6,0	-	-	6,0	6,0	-	-
Pašurbjošās skrūves Nida 3,5x35 mm	gab.	6,0	6,0	-	-	6,0	-	-	-	-	-	-
Pašurbjošās skrūves Nida 3,5x45 mm	gab.	-	-	-	-	-	-	-	6,0	6,0	-	-
Pašurbjošās skrūves Nida 3,5x55 mm	gab.	18,0	18,0	-	-	18,0	-	-	6,0	6,0	-	-
Pašurbjošās skrūves Nida 4,2x70 mm	gab.	-	-	-	-	-	-	-	18,0	18,0	-	-
Pašurbjošās skrūves Nida Cietā 35 (3,9x35 mm)	gab.	-	-	12,0	-	-	12,0	-	-	-	6,0	-
Pašurbjošās skrūves Nida Cietā 45 (3,9x45 mm)	gab.	-	-	-	-	-	-	-	-	-	6,0	-
Pašurbjošās skrūves Nida Cietā 55 (3,9x55 mm)	gab.	-	-	18,0	-	-	18,0	-	-	-	6,0	-
Pašurbjošās skrūves Nida Cietā 70 (4,2x70 mm)	gab.	-	-	-	-	-	-	-	-	-	18,0	-
Pašurbjošās skrūves Nida Hydro C4 3,5x25 mm	gab.	-	-	-	6,0	-	-	6,0	-	-	-	6,0
Pašurbjošās skrūves Nida Hydro C4 3,5x41 mm	gab.	-	-	-	6,0	-	-	6,0	-	-	-	6,0
Pašurbjošās skrūves Nida Hydro C4 3,5x55 mm	gab.	-	-	-	18,0	-	-	18,0	-	-	-	6,0
Pašurbjošās skrūves Nida Hydro C4 4,2x70 mm	gab.	-	-	-	-	-	-	-	-	-	-	18,0
Līmlente šuvēm Nida	tek.m	1,4	1,4	1,4	1,4	1,4	1,4	1,4	1,4	1,4	1,4	1,4
Ģipša špaktele Nida Start	kg	0,9	0,9	-	-	0,9	-	-	1,2	1,2	-	-
Ģipša špaktele Nida Finisz	kg	0,1	0,1	-	-	0,1	-	-	0,1	0,1	-	-
Gatavā špaktelmasa Nida Hydromix [5]	kg	-	-	1,0	1,0	-	1,0	1,0	-	-	1,3	1,3
Minerālvate [6]	m²	1,0	1,0	1,0	1,0	1,0	1,0	1,0	1,0	1,0	1,0	1,0

[4] Enkurošanas elementa tips jāizvēlas individuāli, ņemot vērā griestu konstrukcijas tipu un kopējo būves svaru.
[5] Izmantojot ģipša šķiedru plāksnes Nida Cietā, kā alternatīvu varat izmantot arī Nida Planfix Fresh ģipša špaktelī.
[6] Pielietojums atbilstoši prasībām.
Patēriņa standartos nav ņemti vērā materiālie zaudējumi.

PIRMIE TIRGŪ SAUSĀS BŪVES SISTĒMAS MARĶĒTA ZĪME CE

Lūdzu, atrodiet mūsu kanālu Siniat Nida YouTube

PIEKARAMIE GRIESTI UN GRIESTU SEGUMI

nida Griesti

Ugunsizturības klase:	Maksimālā apdares slodze:	Minimālais piekāršanas augstums:	Būves svars 1m²:	Saistītā dokumenta numurs:
(R)EI15 (R)EI30	85 kg/m²	62,5 mm	9,9-17,1 kg	EN13964:2004+A1

Ekspluatācijas īpašību deklarācija:
DoP/Ceiling System/0021/15.11.2016

SISTĒMAS:

WP/CD60-12,5; WP/CD60-15; WP/CD60-18

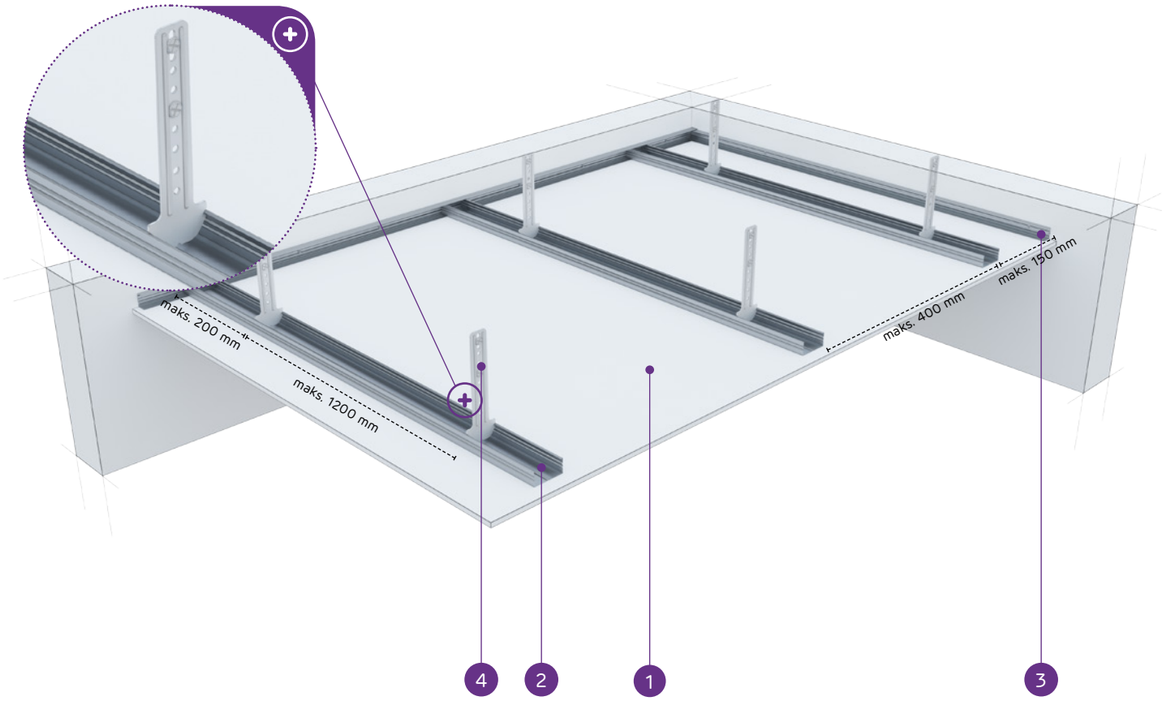

MATERIĀLI:

1. Ģipškartona plāksnes Nida
2. Profils Nida CD 60
3. Profils Nida UD 27
4. Stiprinājuma elements Nida WP 60
5. Tērauda enkurošanas elements

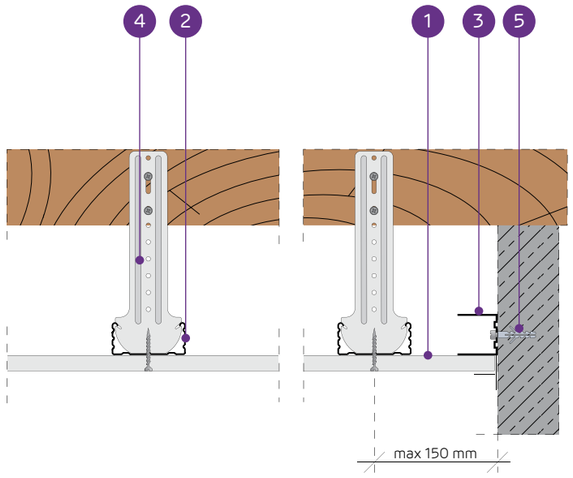

PIEKARAMO GRIESTU SISTĒMA AR NESOŠO KONSTRUKCIJU NIDA CD60 (NIDA WP60)

TEHNISKIE PARAMETRI

Sistēmas tips Nida Griesti	Režģa konstrukcija			Ģipša plākšņu apšuvums		Minimālais piekāršanas augstums	Būves svars 1 m²	Ugunsizturības klase	Maksimālā Nida griestu slodze:		Triecienizturība[3]
	Nida profila tips	Maksimālais Nida CD60 nesošo profilu atstatums	Maksimālais stropju atstatums						bez ugunsizturības[1]	ar ugunsizturību[2]	
		[mm]	[mm]	Nida	Biezums	[mm]	[kg]	[min.]	[kg/m²]	[kg/m²]	Ugunsizturības
WP/CD60-12,5/Expert	CD60	400	1200	Expert	12,5	62,5	9,9	-	60	-	1A
WP/CD60-12,5/Ūdens[4]	CD60	400	1200	Ūdens	12,5	62,5	10,4	-	60	-	1A
WP/CD60-12,5/Uguns+	CD60	400	900	Uguns Plus	12,5	62,5	11,7	(R)EI15	80	7,5	1A
WP/CD60-12,5/ ŪdensUguns+	CD60	400	900	Ūdens Uguns Plus	12,5	62,5	11,7	(R)EI15	80	7,5	1A
WP/CD60-12,5/Cietā	CD60	400	900	Cietā	12,5	62,5	14,5	(R)EI15	80	7,5	1A
WP/CD60-12,5/Hydro	CD60	400	900	Hydro	12,5	62,5	12,5	(R)EI15	80	7,5	1A
WP/CD60-15/Uguns+	CD60	400	850	Uguns Plus	15,0	65	15,2	(R)EI15	85	7,5	1A
WP/CD60-15/Cietā	CD60	400	850	Cietā	15,0	65	17,1	(R)EI15	85	7,5	1A
WP/CD60-15/Hydro	CD60	400	850	Hydro	15,0	65	15,2	(R)EI15	85	7,5	1A
WP/CD60-18/Uguns+	CD60	400	850	Uguns Plus	18,0	68	15,9	(R)EI30	85	7,5	1A

[1] Pieļaujamā slodze, ieskaitot: pašmasu, izolācijas materiālu un papildu tehnoloģisko slodzi. Tehniskais atzinums 1060/12/R14NK.
[2] Papildu slodze, pamatojoties uz ugunsdrošības klasifikāciju ITB 1060/13/R54NP, LBO-302-K/15.
[3] Saskaņā ar tehniskā atzinuma ITB 01060/12/R34NK I daļu un II daļu.
[4] Telpās ar relatīvo gaisa mitrumu līdz 85 % stūra sekcijās pret intensīvu ūdens iedarbību ieteicams izmantot Nida Hydro ģipša šķiedru plāksnes (horizontālām un vertikālām virsmām vannas, dušas utt. zonās).

MATERIĀLU PATĒRIŅŠ UZ 1M² PIEKARAMO GRIESTU W SISTĒMĀ NIDA GRIESTI

Materiāla nosaukums	Mērv.	Sistēmas tips Nida Griesti									
		WP/CD60-12,5/ Expert	WP/CD60-12,5/ Ūdens	WP/CD60-12,5/ Uguns+	WP/CD60-12,5/ ŪdensUguns+	WP/CD60-12,5/ Cietā	WP/CD60-12,5/ Hydro	WP/CD60-15/ Uguns+	WP/CD60-15/ Cietā	WP/CD60-15/ Hydro	WP/CD60-18/ Uguns+
		Materiāla patēriņš uz 1 m²									
Plāksne Nida Expert 12,5 mm	m²	1,0	-	-	-	-	-	-	-	-	-
Plāksne Nida Ūdens 12,5 mm	m²	-	1,0	-	-	-	-	-	-	-	-
Plāksne Nida Uguns Plus 12,5 mm	m²	-	-	1,0	-	-	-	-	-	-	-
Plāksne Nida Ūdens Uguns Plus 12,5 mm	m²	-	-	-	1,0	-	-	-	-	-	-
Plāksne Nida Cietā 12,5 mm	m²	-	-	-	-	1,0	-	-	-	-	-
Plāksne Nida Hydro 12,5 mm	m²	-	-	-	-	-	1,0	-	-	-	-
Plāksne Nida Uguns Plus 15,0 mm	m²	-	-	-	-	-	-	1,0	-	-	-
Plāksne Nida Cietā 15,0 mm	m²	-	-	-	-	-	-	-	1,0	-	-
Plāksne Nida Hydro 15,0 mm	m²	-	-	-	-	-	-	-	-	1,0	-
Plāksne Nida Uguns Plus 18,0 mm	m²	-	-	-	-	-	-	-	-	-	1,0
Profils Nida CD60	tek.m	2,5	2,5	2,5	2,5	2,5	2,5	2,5	2,5	2,5	2,5
Profils Nida UD27	tek.m	0,6	0,6	0,6	0,6	0,6	0,6	0,6	0,6	0,6	0,6
Mansarda piekare Nida WP60	gab.	3,0	3,0	3,0	3,0	3,0	3,0	3,0	3,0	3,0	3,0
Gareniskais savienotājs Nida LW60	gab.	0,6	0,6	0,6	0,6	0,6	0,6	0,6	0,6	0,6	0,6
Tērauda enkurošanas elements[5]	gab.	3,6	3,6	3,6	3,6	3,6	3,6	3,6	3,6	3,6	3,6
Pašurbjošās skrūves Nida 3,5x25 mm	gab.	18,0	18,0	18,0	18,0	-	-	18,0	-	-	-
Pašurbjošās skrūves Nida 3,5x35 mm	gab.	-	-	-	-	-	-	-	-	-	18,0
Pašurbjošās skrūves Nida Cietā 35 (3,9x35 mm)	gab.	-	-	-	-	18,0	-	-	18,0	-	-
Pašurbjošās skrūves Nida Hydro C4 3,5x25 mm	gab.	-	-	-	-	-	18,0	-	-	18,0	-
Līmlente šuvēm Nida	tek.m	1,4	1,4	1,4	1,4	1,4	1,4	1,4	1,4	1,4	1,4
Ģipša špaktele Nida Start	kg	0,3	0,3	0,3	0,3	-	-	0,3	-	-	0,3
Ģipša špaktele Nida Finisz	kg	0,1	0,1	0,1	0,1	-	-	0,1	-	-	0,1
Gatavā špaktelmasa Nida Hydromix[6]	kg	-	-	-	-	0,4	0,4	-	0,4	0,4	-
Minerālvate[7]	m²	1,0	1,0	1,0	1,0	1,0	1,0	1,0	1,0	1,0	1,0

[5] Enkurošanas elementa tips jāizvēlas individuāli, ņemot vērā griestu konstrukcijas tipu un kopējo būves svaru.
[6] Izmantojot ģipša šķiedru plāksnes Nida Cietā, kā alternatīvu varat izmantot arī Nida Planfix Fresh ģipša špakteli.
[7] Pielietojums atbilstoši prasībām.
Patēriņa standartos nav ņemti vērā materiālie zaudējumi.

PIRMIE TIRGŪ SAUSĀS BŪVES SISTĒMAS MARĶĒTA ZĪME CE

Lūdzu, atrodiet mūsu kanālu Siniat Nida YouTube

PIEKARAMIE GRIESTI UN GRIESTU SEGUMI

nida Griesti

Ugunsizturības klase:	Maksimālā apdares slodze:	Minimālais piekāršanas augstums:	Būves svars 1m²:	Saistītā dokumenta numurs:
(R)EI45 (R)EI60	92 kg/m²	75 mm	18,1-32,5 kg	EN13964:2004+A1

Ekspluatācijas īpašību deklarācija:
DoP/Ceiling System/0021/15.11.2016

SISTĒMAS:

WP/CD60-25; WP/CD60-30

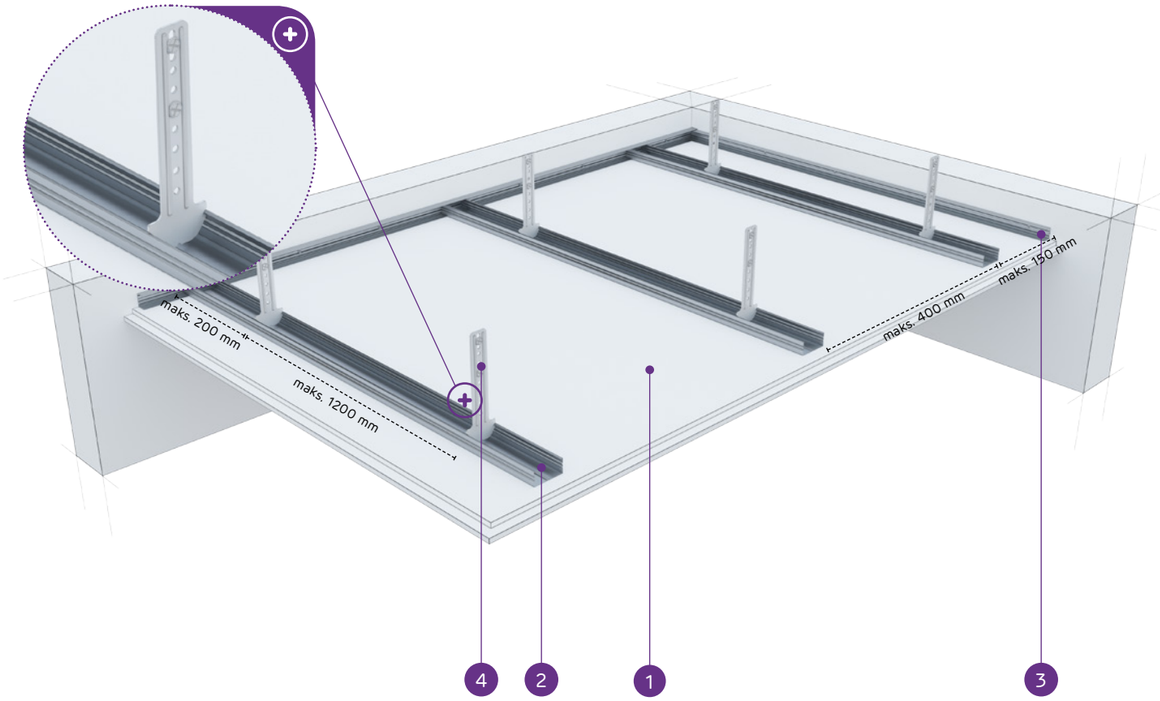

MATERIĀLI:

1. Ģipškartona plāksnes Nida
2. Profils Nida CD 60
3. Profils Nida UD 27
4. Stiprinājuma elements Nida WP 60
5. Tērauda enkurošanas elements

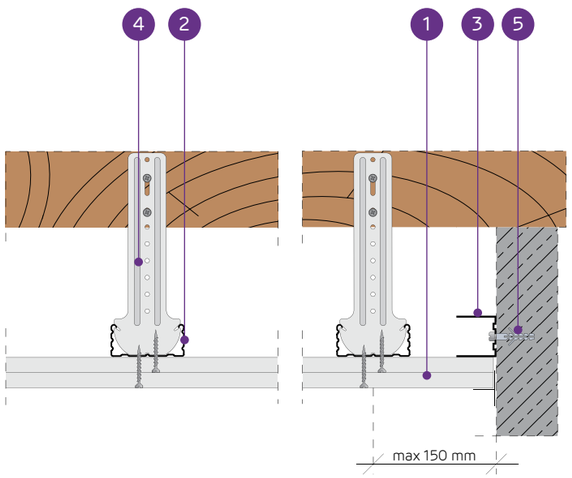

PIEKARAMO GRIESTU SISTĒMA AR NESOŠO KONSTRUKCIJU NIDA CD60 (NIDA WP60)

TEHNISKIE PARAMETRI

Sistēmas tips Nida Griesti	Režģa konstrukcija			Ģipša plākšņu apšuvums		Minimālais piekāršanas augstums	Būves svars 1 m²	Ugunsizturības klase	Maksimālā Nida griestu slodze:		Triecienizturība [3]
	Nida profila tips	Maksimālais Nida CD60 nesošo profilu atstatums	Maksimālais stropju atstatums						bez ugunsizturības [1]	ar ugunsizturību [2]	
		[mm]	[mm]	Nida	Biezums	[mm]	[kg]	[min.]	[kg/m²]	[kg/m²]	Ugunsizturības
WP/CD60-25/Expert	CD60	400	1200	Expert	2x12,5	75	18,1	-	65	-	1A
WP/CD60-25/Ūdens [4]	CD60	400	1200	Ūdens	2x12,5	75	19,1	-	65	-	1A
WP/CD60-25/Uguns+	CD60	400	850	Uguns Plus	2x12,5	75	21,7	(R)EI45	92	7,5	1A
WP/CD60-25/ ŪdensUguns+	CD60	400	850	Ūdens Uguns Plus	2x12,5	75	21,7	(R)EI45	92	7,5	1A
WP/CD60-25/Cietā	CD60	400	850	Cietā	2x12,5	75	27,3	(R)EI45	92	7,5	1A
WP/CD60-25/Hydro	CD60	400	850	Hydro	2x12,5	75	23,3	(R)EI45	92	7,5	1A
WP/CD60-30/Uguns+	CD60	400	850	Uguns Plus	2x15,0	80	28,7	(R)EI60	92	7,5	1A
WP/CD60-30/Cietā	CD60	400	850	Cietā	2x15,0	80	32,5	(R)EI60	92	7,5	1A
WP/CD60-30/Hydro	CD60	400	850	Hydro	2x15,0	80	28,7	(R)EI60	92	7,5	1A

[1] Pieļaujamā slodze, ieskaitot: pašmasu, izolācijas materiālu un papildu tehnoloģisko slodzi. Tehniskais atzinums 1060/12/R14NK.
[2] Papildu slodze, pamatojoties uz ugunsdrošības klasifikāciju ITB 1060/13/R54NP, LBO-302-K/15.
[3] Saskaņā ar tehniskā atzinuma ITB 01060/12/R34NK I daļu un II daļu.
[4] Telpās ar relatīvo gaisa mitrumu līdz 85 % stūra sekcijās pret intensīvu ūdens iedarbību ieteicams izmantot Nida Hydro ģipša šķiedru plāksnes (horizontālām un vertikālām virsmām vannas, dušas utt. zonās).

MATERIĀLU PATĒRIŅŠ UZ 1M² PIEKARAMO GRIESTU W SISTĒMĀ NIDA GRIESTI

Materiāla nosaukums	Mērv.	Sistēmas tips Nida Griesti								
		WP/CD60-25/ Expert	WP/CD60-25/ Ūdens	WP/CD60-25/ Uguns+	WP/CD60-25/ ŪdensUguns+	WP/CD60-25/ Cietā	WP/CD60-25/ Hydro	WP/CD60-30/ Uguns+	WP/CD60-30/ Cietā	WP/CD60-30/ Hydro
		Materiāla patēriņš uz 1 m²								
Plāksne Nida Expert 12,5 mm	m²	2,0	-	-	-	-	-	-	-	-
Plāksne Nida Ūdens 12,5 mm	m²	-	2,0	-	-	-	-	-	-	-
Plāksne Nida Uguns Plus 12,5 mm	m²	-	-	2,0	-	-	-	-	-	-
Plāksne Nida Ūdens Uguns Plus 12,5 mm	m²	-	-	-	2,0	-	-	-	-	-
Plāksne Nida Cietā 12,5 mm	m²	-	-	-	-	2,0	-	-	-	-
Plāksne Nida Hydro 12,5 mm	m²	-	-	-	-	-	2,0	-	-	-
Plāksne Nida Uguns Plus 15,0 mm	m²	-	-	-	-	-	-	2,0	-	-
Plāksne Nida Cietā 15,0 mm	m²	-	-	-	-	-	-	-	2,0	-
Plāksne Nida Hydro 15,0 mm	m²	-	-	-	-	-	-	-	-	2,0
Profils Nida CD60	tek.m	2,5	2,5	2,5	2,5	2,5	2,5	2,5	2,5	2,5
Profils Nida UD27	tek.m	0,6	0,6	0,6	0,6	0,6	0,6	0,6	0,6	0,6
Mansarda piekare Nida WP60	gab.	3,0	3,0	3,0	3,0	3,0	3,0	3,0	3,0	3,0
Gareniskais savienotājs Nida LW60	gab.	0,6	0,6	0,6	0,6	0,6	0,6	0,6	0,6	0,6
Tērauda enkurošanas elements [5]	gab.	3,6	3,6	3,6	3,6	3,6	3,6	3,6	3,6	3,6
Pašurbjošās skrūves Nida 3,5x25 mm	gab.	6,0	6,0	6,0	6,0	-	-	6,0	-	-
Pašurbjošās skrūves Nida 3,5x35 mm	gab.	18,0	18,0	18,0	18,0	-	-	-	-	-
Pašurbjošās skrūves Nida 3,5x45 mm	gab.	-	-	-	-	-	-	18,0	-	-
Pašurbjošās skrūves Nida Cietā 35 (3,9x35 mm)	gab.	-	-	-	-	24,0	-	-	6,0	-
Pašurbjošās skrūves Nida Cietā 45 (3,9x45 mm)	gab.	-	-	-	-	-	-	-	18,0	-
Pašurbjošās skrūves Nida Hydro C4 3,5x25 mm	gab.	-	-	-	-	-	6,0	-	-	6,0
Pašurbjošās skrūves Nida Hydro C4 3,5x41 mm	gab.	-	-	-	-	-	18,0	-	-	18,0
Līmlente šuvēm Nida	tek.m	1,4	1,4	1,4	1,4	1,4	1,4	1,4	1,4	1,4
Ģipša špaktele Nida Start	kg	0,6	0,6	0,6	0,6	-	-	0,6	-	-
Ģipša špaktele Nida Finisz	kg	0,1	0,1	0,1	0,1	-	-	0,1	-	-
Gatavā špaktelmasa Nida Hydromix [6]	kg	-	-	-	-	0,7	0,7	-	0,7	0,7
Minerālvate [7]	m²	1,0	1,0	1,0	1,0	1,0	1,0	1,0	1,0	1,0

[5] Enkurošanas elementa tips jāizvēlas individuāli, ņemot vērā griestu konstrukcijas tipu un kopējo būves svaru.
[6] Izmantojot ģipša šķiedru plāksnes Nida Cietā, kā alternatīvu varat izmantot arī Nida Planfix Fresh ģipša špakteli.
[7] Pielietojums atbilstoši prasībām.
Patēriņa standartos nav ņemti vērā materiālie zaudējumi.

PIRMIE TIRGŪ
SAUSĀS BŪVES SISTĒMAS
MARKĒTA ZĪME CE

Lūdzu, atrodiet mūsu kanālu Siniat Nida YouTube

PIEKARAMIE GRIESTI UN GRIESTU SEGUMI

nida Griesti

Ugunsizturības klase:	Maksimālā apdares slodze:	Minimālais piekāršanas augstums:	Būves svars 1m²:	Saistītā dokumenta numurs:
(R)EI60 (R)EI90 (R)EI120	100 kg/m²	87,5 mm	31,7-63,3 kg	EN13964:2004+A1

Ekspluatācijas īpašību deklarācija:
DoP/Ceiling System/0021/15.11.2016

SISTĒMAS:

WP/CD60-37,5; WP/CD60-40; WP/CD60-55; WP/CD60-60

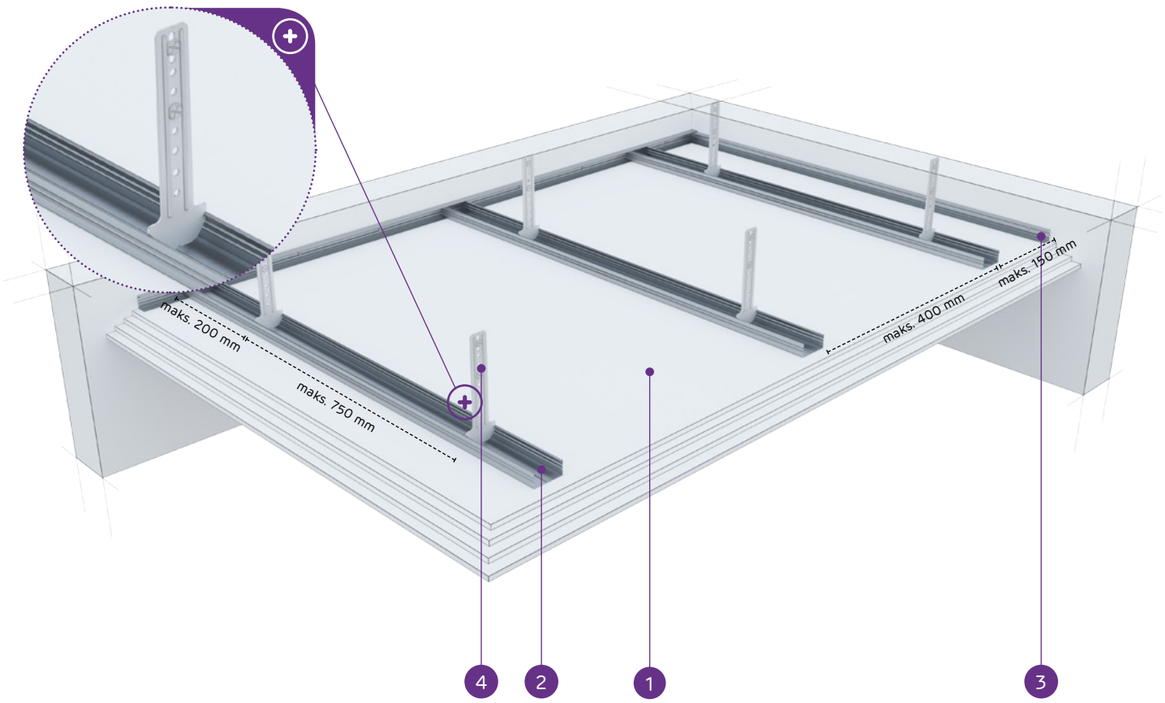

MATERIĀLI:

1. Ģipškartona plāksnes Nida
2. Profils Nida CD 60
3. Profils Nida UD 27
4. Stiprinājuma elements Nida WP 60
5. Tērauda enkurošanas elements

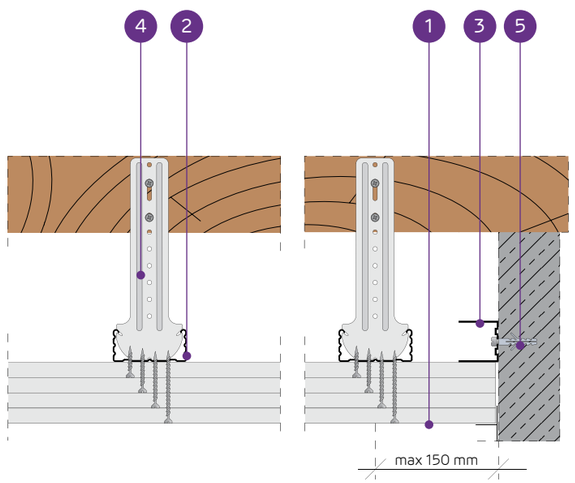

PIEKARAMO GRIESTU SISTĒMA AR NESOŠO KONSTRUKCIJU NIDA CD60 (NIDA WP60)

TEHNISKIE PARAMETRI

Sistēmas tips Nida Griesti	Režģa konstrukcija			Ģipša plākšņu apšuvums		Minimālais piekāršanas augstums	Būves svars 1 m²	Ugunsizturības klase	Maksimālā Nida griestu slodze:		Triecienizturība [3]
	Nida profila tips	Maksimālais Nida CD60 nesošo profilu atstatums	Maksimālais stropju atstatums						bez ugunsizturības [1]	ar ugunsizturību [2]	
		[mm]	[mm]	Nida	Biezums	[mm]	[kg]	[min.]	[kg/m²]	[kg/m²]	Ugunsizturības
WP/CD60-37,5/Uguns+	CD60	400	750	Uguns Plus	3x12,5	87,5	31,7	(R)EI60	100	7,5	1A
WP/CD60-37,5/ ŪdensUguns+	CD60	400	750	Ūdens Uguns Plus	3x12,5	87,5	31,7	(R)EI60	100	7,5	1A
WP/CD60-37,5/Cietā	CD60	400	750	Cietā	3x12,5	87,5	40,1	(R)EI60	100	7,5	1A
WP/CD60-37,5/Hydro	CD60	400	750	Hydro	3x12,5	87,5	34,1	(R)EI60	100	7,5	1A
WP/CD60-40/Uguns+	CD60	400	750	Uguns Plus	2x12,5+15,0	90	35,2	(R)EI90	100	7,5	1A
WP/CD60-40/Cietā	CD60	400	750	Cietā	2x12,5+15,0	90	42,7	(R)EI90	100	7,5	1A
WP/CD60-40/Hydro	CD60	400	750	Hydro	2x12,5+15,0	90	36,8	(R)EI90	100	7,5	1A
WP/CD60-55/Uguns+	CD60	400	650	Uguns Plus	2x12,5+2x15,0	110	48,7	(R)EI120	100	7,5	1A
WP/CD60-60/Uguns+	CD60	400	650	Uguns Plus	4x15,0	110	55,7	(R)EI120	100	7,5	1A
WP/CD60-60/Cietā	CD60	400	650	Cietā	4x15,0	110	63,3	(R)EI120	100	7,5	1A
WP/CD60-60/Hydro	CD60	400	650	Hydro	4x15,0	110	55,7	(R)EI120	100	7,5	1A

[1] Pieļaujamā slodze, ieskaitot: pašmasu, izolācijas materiālu un papildu tehnoloģisko slodzi. Tehniskais atzinums 1060/12/R14NK.
[2] Papildu slodze, pamatojoties uz ugunsdrošības klasifikāciju ITB 1060/13/R54NP, LBO-302-K/15.
[3] Saskaņā ar tehnisko atzinumu ITB 01060/12/R34NK I daļu un II daļu

MATERIĀLU PATĒRIŅŠ UZ 1M² PIEKARAMO GRIESTU W SISTĒMĀ NIDA GRIESTI

Materiāla nosaukums	Mērv.	Sistēmas tips Nida Griesti										
		WP/ CD60-37,5/ Uguns+	WP/ CD60-37,5/ ŪdensUguns+	WP/ CD60-37,5/ Cietā	WP/ CD60-37,5/ Hydro	WP/ CD60-40/ Uguns+	WP/ CD60-40/ Cietā	WP/ CD60-40/ Hydro	WP/CD60-55/ Uguns+	WP/ CD60-60/ Uguns+	WP/ CD60-60/ Cietā	WP/ CD60-60/ Hydro
		Materiāla patēriņš uz 1 m²										
Plāksne Nida Uguns Plus 12,5 mm	m²	3,0	-	-	-	2,0	-	-	2,0	-	-	-
Plāksne Nida Ūdens Uguns Plus 12,5 mm	m²	-	3,0	-	-	-	-	-	-	-	-	-
Plāksne Nida Cietā 12,5 mm	m²	-	-	3,0	-	-	2,0	-	-	-	-	-
Plāksne Nida Hydro 12,5 mm	m²	-	-	-	3,0	-	-	2,0	-	-	-	-
Plāksne Nida Uguns Plus 15,0 mm	m²	-	-	-	-	1,0	-	-	2,0	4,0	-	-
Plāksne Nida Cietā 15,0 mm	m²	-	-	-	-	-	1,0	-	-	-	4,0	-
Plāksne Nida Hydro 15,0 mm	m²	-	-	-	-	-	-	1,0	-	-	-	4,0
Profils Nida CD60	tek.m	2,5	2,5	2,5	2,5	2,5	2,5	2,5	2,5	2,5	2,5	2,5
Profils Nida UD27	tek.m	0,6	0,6	0,6	0,6	0,6	0,6	0,6	0,6	0,6	0,6	0,6
Mansarda piekare Nida WP60	gab.	3,0	3,0	3,0	3,0	3,5	3,5	3,5	4,0	4,0	4,0	4,0
Gareniskais savienotājs Nida LW60	gab.	0,6	0,6	0,6	0,6	0,6	0,6	0,6	0,6	0,6	0,6	0,6
Tērauda enkurošanas elements [4]	gab.	3,6	3,6	3,6	3,6	4,1	4,1	4,1	4,6	4,6	4,6	4,6
Pašurbjošās skrūves Nida 3,5x25 mm	gab.	6,0	6,0	-	-	6,0	-	-	6,0	6,0	-	-
Pašurbjošās skrūves Nida 3,5x35 mm	gab.	6,0	6,0	-	-	6,0	-	-	-	-	-	-
Pašurbjošās skrūves Nida 3,5x45 mm	gab.	-	-	-	-	-	-	-	6,0	6,0	-	-
Pašurbjošās skrūves Nida 3,5x55 mm	gab.	18,0	18,0	-	-	18,0	-	-	6,0	6,0	-	-
Pašurbjošās skrūves Nida 4,2x70 mm	gab.	-	-	-	-	-	-	-	18,0	18,0	-	-
Pašurbjošās skrūves Nida Cietā 35 (3,9x35 mm)	gab.	-	-	12,0	-	-	12,0	-	-	-	6,0	-
Pašurbjošās skrūves Nida Cietā 45 (3,9x45 mm)	gab.	-	-	-	-	-	-	-	-	-	6,0	-
Pašurbjošās skrūves Nida Cietā 55 (3,9x55 mm)	gab.	-	-	18,0	-	-	18,0	-	-	-	6,0	-
Pašurbjošās skrūves Nida Cietā 70 (4,2x70 mm)	gab.	-	-	-	-	-	-	-	-	-	18,0	-
Pašurbjošās skrūves Nida Hydro C4 3,5x25 mm	gab.	-	-	-	6,0	-	-	6,0	-	-	-	6,0
Pašurbjošās skrūves Nida Hydro C4 3,5x41 mm	gab.	-	-	-	6,0	-	-	6,0	-	-	-	6,0
Pašurbjošās skrūves Nida Hydro C4 3,5x55 mm	gab.	-	-	-	18,0	-	-	18,0	-	-	-	6,0
Pašurbjošās skrūves Nida Hydro C4 4,2x70 mm	gab.	-	-	-	-	-	-	-	-	-	-	18,0
Līmlente šuvēm Nida	tek.m	1,4	1,4	1,4	1,4	1,4	1,4	1,4	1,4	1,4	1,4	1,4
Ģipša špaktele Nida Start	kg	0,9	0,9	-	-	0,9	-	-	1,2	1,2	-	-
Ģipša špaktele Nida Finisz	kg	0,1	0,1	-	-	0,1	-	-	0,1	0,1	-	-
Gatavā špaktelmasa Nida Hydromix [5]	kg	-	-	1,0	1,0	-	1,0	1,0	-	-	1,3	1,3
Minerālvate [6]	m²	1,0	1,0	1,0	1,0	1,0	1,0	1,0	1,0	1,0	1,0	1,0

[4] Enkurošanas elementa tips jāizvēlas individuāli, ņemot vērā griestu konstrukcijas tipu un kopējo būves svaru.
[5] Izmantojot ģipša šķiedru plāksnes Nida Cietā, kā alternatīvu varat izmantot arī Nida Planfix Fresh ģipša špakteli.
[6] Pielietojums atbilstoši prasībām.
Patēriņa standarts nav ņemti vērā materiālie zaudējumi.

PIRMIE TIRGŪ SAUSĀS BŪVES SISTĒMAS MARĶĒTA ZĪME CE

Lūdzu, atrodiet mūsu kanālu Siniat Nida YouTube

PIEKARAMIE GRIESTI UN GRIESTU SEGUMI

nida Griesti

Ugunsizturības klase:	Maksimālā apdares slodze:	Minimālais piekāršanas augstums:	Būves svars 1m²:	Saistītā dokumenta numurs:
neattiecas	60 kg/m²	192,5 mm	9,9-19,1 kg	EN13964:2004+A1

Ekspluatācijas īpašību deklarācija:
DoP/Ceiling System/0021/15.11.2016

SISTĒMAS:

WO/CD60-12,5; WO/CD60-25

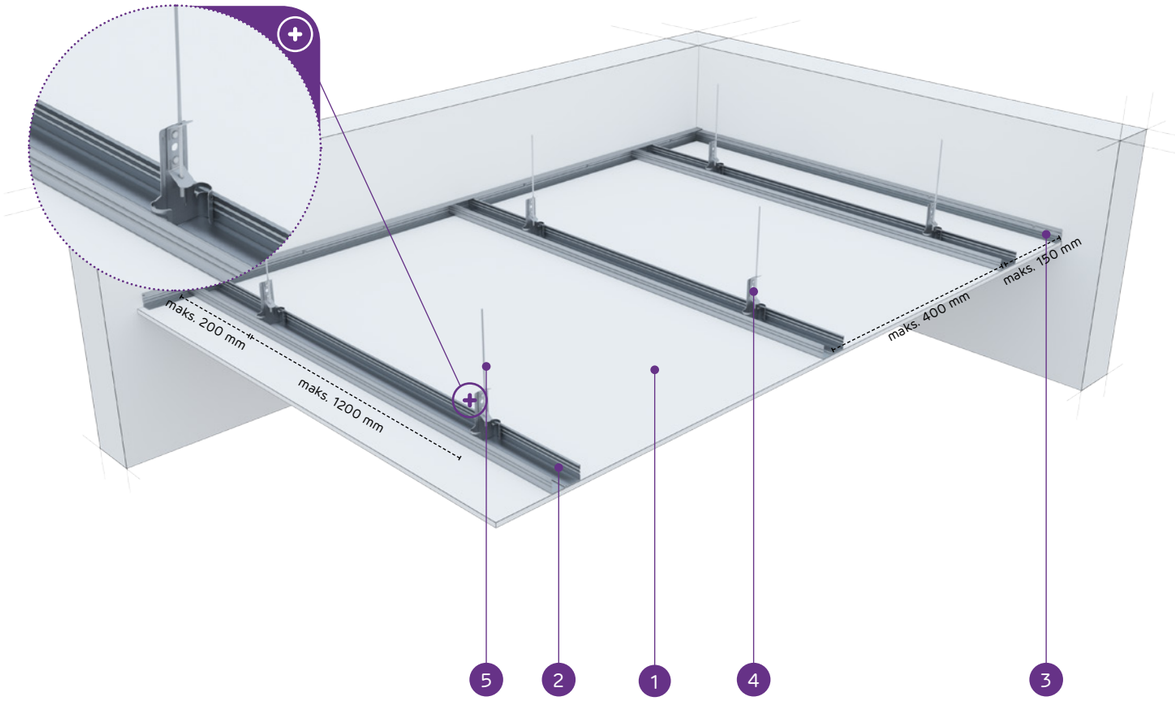

MATERIĀLI:

1. Ģipškartona plāksnes Nida
2. Profils Nida CD 60
3. Profils Nida UD 27
4. Rotējoši stiprināmā piekare Nida WO 60
5. Stiprināšanas stienis Nida
6. Tērauda enkurošanas elements

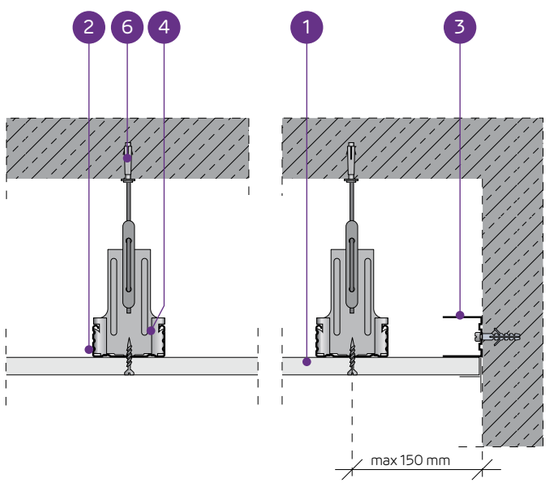

PIEKARAMO GRIESTU SISTĒMA AR NESOŠO KONSTRUKCIJU NIDA CD60 (NIDA WO60)

TEHNISKIE PARAMETRI

Sistēmas tips Nida Griesti	Režģa konstrukcija			Ģipša plākšņu apšuvums		Minimālais piekāršanas augstums	Būves svars 1 m²	Ugunsizturības klase	Maksimālā Nida griestu slodze:		Triecienizturība [2]
	Nida profila tips	Maksimālais Nida CD60 nesošo profilu atstatums	Maksimālais stropju atstatums						bez ugunsizturības [1]	ar ugunsizturību	
		[mm]	[mm]	Nida	Biezums	[mm]	[kg]	[min.]	[kg/m²]	[kg/m²]	Ugunsizturības
WO/CD60-12,5/Expert	CD60	400	1200	Expert	12,5	192,5	9,9	-	60	-	-
WO/CD60-12,5/Ūdens [3]	CD60	400	1200	Ūdens	12,5	192,5	10,4	-	60	-	-
WO/CD60-25/Expert	CD60	400	1200	Expert	2x12,5	205	18,1	-	65	-	-
WO/CD60-25/Ūdens [3]	CD60	400	1200	Ūdens	2x12,5	205	19,1	-	65	-	-

[1] Pieļaujamā slodze, ieskaitot: pašmasu, izolācijas materiālu un papildu tehnoloģisko slodzi. Tehniskais atzinums 1060/12/R14NK.
[2] Saskaņā ar tehnisko atzinuma ITB 01060/12/R34NK I daļu un II daļu.
[3] Telpās ar relatīvo gaisa mitrumu līdz 85 % stūra sekcijās pret intensīvu ūdens iedarbību ieteicams izmantot Nida Hydro ģipša šķiedru plāksnes (horizontālām un vertikālām virsmām vannas, dušas utt. zonās)

MATERIĀLU PATĒRIŅŠ UZ 1M² PIEKARAMO GRIESTU W SISTĒMĀ NIDA GRIESTI

Materiāla nosaukums	Mērv.	Sistēmas tips Nida Griesti			
		WO/CD60-12,5/Expert	WO/CD60-12,5/Ūdens	WO/CD60-25/Expert	WO/CD60-25/Ūdens
		Materiāla patēriņš uz 1 m²			
Plāksne Nida Expert 12,5 mm	m²	1,0	-	2,0	-
Plāksne Nida Ūdens 12,5 mm	m²	-	1,0	-	2,0
Profils Nida CD60	tek.m	2,5	2,5	2,5	2,5
Profils Nida UD27	tek.m	0,6	0,6	0,6	0,6
Rotējoši stiprināmā piekare Nida WO 60	gab.	3,0	3,0	3,0	3,0
Stiprināšanas stienis Nida	gab.	3,0	3,0	3,0	3,0
Gareniskais savienotājs Nida LW60	gab.	0,6	0,6	0,6	0,6
Tērauda enkurošanas elements [4]	gab.	3,6	3,6	3,6	3,6
Pašurbjošās skrūves Nida 3,5x25 mm	gab.	18,0	18,0	6,0	6,0
Pašurbjošās skrūves Nida 3,5x35 mm	gab.	-	-	18,0	18,0
Līmlente šuvēm Nida	tek.m	1,4	1,4	1,4	1,4
Ģipša špaktele Nida Start	kg	0,3	0,3	0,6	0,6
Ģipša špaktele Nida Finisz	kg	0,1	0,1	0,1	0,1
Minerālvate [5]	m²	1,0	1,0	1,0	1,0

[4] Enkurošanas elementa tips jāizvēlas individuāli, ņemot vērā griestu konstrukcijas tipu un kopējo būves svaru.
[5] Pielietojums atbilstoši prasībām.
Patēriņa standarts nav ņemti vērā materiālie zaudējumi.

PIRMIE TIRGŪ SAUSĀS BŪVES SISTĒMAS MARĶĒTA ZĪME CE

Lūdzu, atrodiet mūsu kanālu Siniat Nida YouTube

PIEKARAMIE GRIESTI UN GRIESTU SEGUMI

nida Griesti

Ugunsizturības klase:	Maksimālā apdares slodze:	Minimālais piekāršanas augstums:	Būves svars 1m²:	Saistītā dokumenta numurs:
(R)EI15 (R)EI30	85 kg/m²	192,5 mm	9,9-17,1 kg	EN13964:2004+A1

Ekspluatācijas īpašību deklarācija:
DoP/Ceiling System/0021/15.11.2016

SISTĒMAS:

WON/CD60-12,5; WON/CD60-15; WON/CD60-18

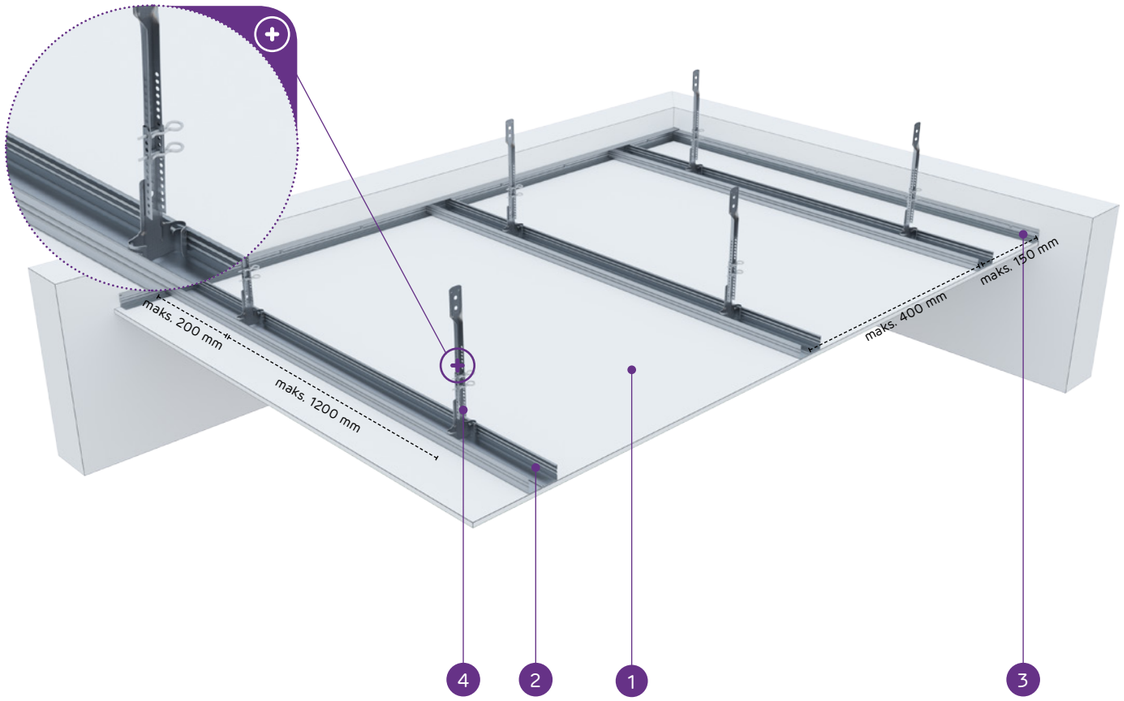

MATERIĀLI:

1. Ģipškartona plāksnes Nida
2. Profils Nida CD 60
3. Profils Nida UD 27
4. Apakšējā rotējošā piekare ar noniju Nida WON 60
5. Tērauda enkurošanas elements

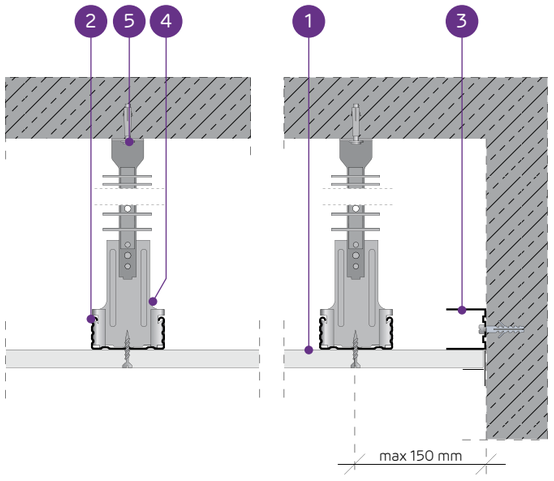

PIEKARAMO GRIESTU SISTĒMA AR NESOŠO KONSTRUKCIJU NIDA CD60 (NIDA WON60)

TEHNISKIE PARAMETRI

Sistēmas tips Nida Griesti	Režģa konstrukcija			Ģipša plākšņu apšuvums		Minimālais piekāršanas augstums	Būves svars 1 m²	Ugunsizturības klase	Maksimālā Nida griestu slodze:		Triecienizturība [3]
	Nida profila tips	Maksimālais Nida CD60 nesošo profilu atstatums	Maksimālais stropju atstatums						bez ugunsizturības [1]	ar ugunsizturību [2]	
		[mm]	[mm]	Nida	Biezums	[mm]	[kg]	[min.]	[kg/m²]	[kg/m²]	Ugunsizturības
WON/CD60-12,5/Expert	CD60	400	1200	Expert	12,5	192,5	9,9	-	60	-	1A
WON/CD60-12,5/Ūdens [4]	CD60	400	1200	Ūdens	12,5	192,5	10,4	-	60	-	1A
WON/CD60-12,5/Uguns+	CD60	400	900	Uguns Plus	12,5	192,5	11,7	(R)EI15	80	7,5	1A
WON/CD60-12,5/ ŪdensUguns+	CD60	400	900	Ūdens Uguns Plus	12,5	192,5	11,7	(R)EI15	80	7,5	1A
WON/CD60-12,5/Cietā	CD60	400	900	Cietā	12,5	192,5	14,5	(R)EI15	80	7,5	1A
WON/CD60-12,5/Hydro	CD60	400	900	Hydro	12,5	192,5	12,5	(R)EI15	80	7,5	1A
WON/CD60-15/Uguns+	CD60	400	850	Uguns Plus	15,0	195	15,2	(R)EI15	85	7,5	1A
WON/CD60-15/Cietā	CD60	400	850	Cietā	15,0	195	17,1	(R)EI15	85	7,5	1A
WON/CD60-15/Hydro	CD60	400	850	Hydro	15,0	195	15,2	(R)EI15	85	7,5	1A
WON/CD60-18/Uguns+	CD60	400	850	Uguns Plus	18,0	198	15,9	(R)EI30	85	7,5	1A

[1] Pieļaujamā slodze, ieskaitot: pašmasu, izolācijas materiālu un papildu tehnoloģisko slodzi. Tehniskais atzinums 1060/12/R14NK.
[2] Papildu slodze, pamatojoties uz ugunsdrošības klasifikāciju ITB 1060/13/R54NP, LBO-302-K/15.
[3] Saskaņā ar tehniskā atzinuma ITB 01060/12/R34NK I daļu un II daļu.
[4] Telpās ar relatīvo gaisa mitrumu līdz 85 % stūra sekcijās pret intensīvu ūdens iedarbību ieteicams izmantot Nida Hydro ģipša šķiedru plāksnes (horizontālām un vertikālām virsmām vannas, dušas utt. zonās).

MATERIĀLU PATĒRIŅŠ UZ 1M² PIEKARAMO GRIESTU W SISTĒMĀ NIDA GRIESTI

Materiāla nosaukums	Mērv.	Sistēmas tips Nida Griesti									
		WON/CD60-12,5/Expert	WON/CD60-12,5/Ūdens	WON/CD60-12,5/Uguns+	WON/CD60-12,5/ŪdensUguns+	WON/CD60-12,5/Cietā	WON/CD60-12,5/Hydro	WON/CD60-15/Uguns+	WON/CD60-15/Cietā	WON/CD60-15/Hydro	WON/CD60-18/Uguns+
		Materiāla patēriņš uz 1 m²									
Plāksne Nida Expert 12,5 mm	m²	1,0	-	-	-	-	-	-	-	-	-
Plāksne Nida Ūdens 12,5 mm	m²	-	1,0	-	-	-	-	-	-	-	-
Plāksne Nida Uguns Plus 12,5 mm	m²	-	-	1,0	-	-	-	-	-	-	-
Plāksne Nida Ūdens Uguns Plus 12,5 mm	m²	-	-	-	1,0	-	-	-	-	-	-
Plāksne Nida Cietā 12,5 mm	m²	-	-	-	-	1,0	-	-	-	-	-
Plāksne Nida Hydro 12,5 mm	m	-	-	-	-	-	1,0	-	-	-	-
Plāksne Nida Uguns Plus 15,0 mm	m²	-	-	-	-	-	-	1,0	-	-	-
Plāksne Nida Cietā 15,0 mm	m²	-	-	-	-	-	-	-	1,0	-	-
Plāksne Nida Hydro 15,0 mm	m²	-	-	-	-	-	-	-	-	1,0	-
Plāksne Nida Uguns Plus 18,0 mm	m²	-	-	-	-	-	-	-	-	-	1,0
Profils Nida CD60	tek.m	2,5	2,5	2,5	2,5	2,5	2,5	2,5	2,5	2,5	2,5
Profils Nida UD27	tek.m	0,6	0,6	0,6	0,6	0,6	0,6	0,6	0,6	0,6	0,6
Rotējoši stiprināmā piekare ar noniju Nida WON 60	gab.	3,0	3,0	3,0	3,0	3,0	3,0	3,0	3,0	3,0	3,0
Augšējā nonija piekare Nida WGN	gab.	3,0	3,0	3,0	3,0	3,0	3,0	3,0	3,0	3,0	3,0
Nonija piekares šķelttapa Nida PWN	gab.	6,0	6,0	6,0	6,0	6,0	6,0	6,0	6,0	6,0	6,0
Gareniskais savienotājs Nida LW60	gab.	0,6	0,6	0,6	0,6	0,6	0,6	0,6	0,6	0,6	0,6
Tērauda enkurošanas elements [5]	gab.	3,6	3,6	3,6	3,6	3,6	3,6	3,6	3,6	3,6	3,6
Pašurbjošās skrūves Nida 3,5x25 mm	gab.	18,0	18,0	18,0	18,0	-	-	18,0	-	-	-
Pašurbjošās skrūves Nida 3,5x35 mm	gab.	-	-	-	-	-	-	-	-	-	18,0
Pašurbjošās skrūves Nida Cietā 35 (3,9x35 mm)	gab.	-	-	-	-	18,0	-	-	18,0	-	-
Pašurbjošās skrūves Nida Hydro C4 3,5x25 mm	gab.	-	-	-	-	-	18,0	-	-	18,0	-
Līmlente šuvēm Nida	tek.m	1,4	1,4	1,4	1,4	1,4	1,4	1,4	1,4	1,4	1,4
Ģipša špaktele Nida Start	kg	0,3	0,3	0,3	0,3	-	-	0,3	-	-	0,3
Ģipša špaktele Nida Finisz	kg	0,1	0,1	0,1	0,1	-	-	0,1	-	-	0,1
Gatavā špakteļmasa Nida Hydromix [6]	kg	-	-	-	-	0,4	0,4	-	0,4	0,4	-
Minerālvate [7]	m²	1,0	1,0	1,0	1,0	1,0	1,0	1,0	1,0	1,0	1,0

[5] Enkurošanas elementa tips jāizvēlas individuāli, ņemot vērā griestu konstrukcijas tipu un kopējo būves svaru.
[6] Izmantojot ģipša šķiedru plāksnes Nida Cietā, kā alternatīvu varat izmantot arī Nida Planfix Fresh ģipša špakteli.
[7] Pielietojums atbilstoši prasībām.
Patēriņa standartos nav ņemti vērā materiālie zaudējumi.

PIRMIE TIRGŪ SAUSĀS BŪVES SISTĒMAS MARĶĒTA ZĪME CE

Lūdzu, atrodiet mūsu kanālu Siniat Nida YouTube

PIEKARAMIE GRIESTI UN GRIESTU SEGUMI

nida Griesti

Ugunsizturības klase:	Maksimālā apdares slodze:	Minimālais piekāršanas augstums:	Būves svars 1m²:	Saistītā dokumenta numurs:
(R)EI45 (R)EI60	92 kg/m²	205 mm	19,1-32,5 kg	EN13964:2004+A1

Ekspluatācijas īpašību deklarācija:
DoP/Ceiling System/0021/15.11.2016

SISTĒMAS:

WON/CD60-25; WON/CD60-30

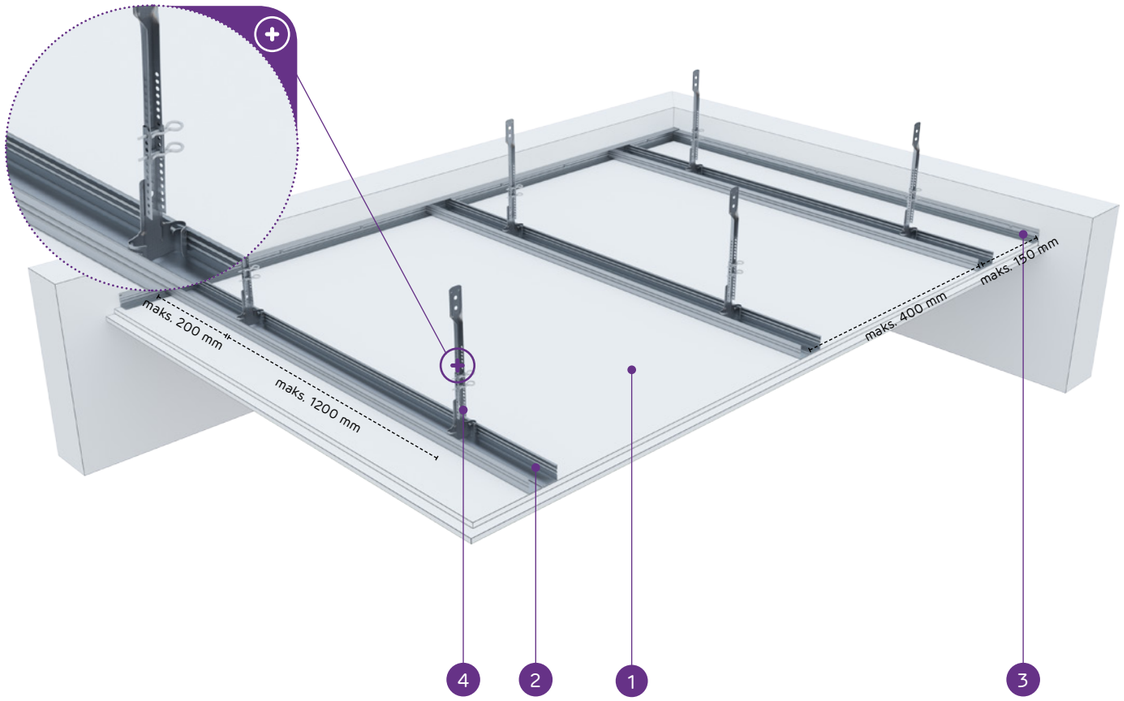

MATERIĀLI:

1. Ģipškartona plāksnes Nida
2. Profils Nida CD 60
3. Profils Nida UD 27
4. Apakšējā rotējošā piekare ar noniju Nida WON 60
5. Tērauda enkurošanas elements

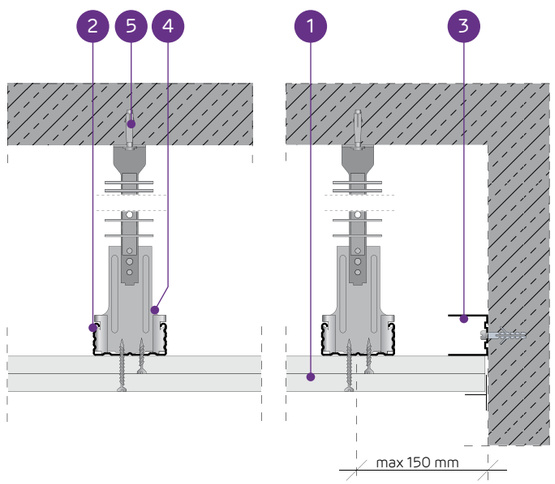

PIEKARAMO GRIESTU SISTĒMA AR NESOŠO KONSTRUKCIJU NIDA CD60 (NIDA WON60)

TEHNISKIE PARAMETRI

Sistēmas tips Nida Griesti	Režģa konstrukcija			Ģipša plākšņu apšuvums		Minimālais piekāršanas augstums	Būves svars 1 m²	Ugunsizturības klase	Maksimālā Nida griestu slodze:		Triecienizturība[3]
	Nida profila tips	Maksimālais Nida CD60 nesošo profilu atstatums	Maksimālais stropju atstatums						bez ugunsizturības[1]	ar ugunsizturību[2]	
		[mm]	[mm]	Nida	Biezums	[mm]	[kg]	[min.]	[kg/m²]	[kg/m²]	Ugunsizturības
WON/CD60-25/Expert	CD60	400	1200	Expert	2x12,5	205	18,1	-	65	-	1A
WON/CD60-25/Ūdens[4]	CD60	400	1200	Ūdens	2x12,5	205	19,1	-	65	-	1A
WON/CD60-25/Uguns+	CD60	400	850	Uguns Plus	2x12,5	205	21,7	(R)EI45	92	7,5	1A
WON/CD60-25/ ÚdensUguns+	CD60	400	850	Ūdens Uguns Plus	2x12,5	205	21,7	(R)EI45	92	7,5	1A
WON/CD60-25/Cietā	CD60	400	850	Cietā	2x12,5	205	27,3	(R)EI45	92	7,5	1A
WON/CD60-25/Hydro	CD60	400	850	Hydro	2x12,5	205	23,3	(R)EI45	92	7,5	1A
WON/CD60-30/Uguns+	CD60	400	850	Uguns Plus	2x15,0	210	28,7	(R)EI60	92	7,5	1A
WON/CD60-30/Cietā	CD60	400	850	Cietā	2x15,0	210	32,5	(R)EI60	92	7,5	1A
WON/CD60-30/Hydro	CD60	400	850	Hydro	2x15,0	210	28,7	(R)EI60	92	7,5	1A

[1] Pieļaujamā slodze, ieskaitot: pašmasu, izolācijas materiālu un papildu tehnoloģisko slodzi. Tehniskais atzinums 1060/12/R14NK.
[2] Papildu slodze, pamatojoties uz ugunsdrošības klasifikāciju ITB 1060/13/R54NP, LBO-302-K/15.
[3] Saskaņā ar tehniskā atzinuma ITB 01060/12/R34NK I daļu un II daļu.
[4] Telpās ar relatīvo gaisa mitrumu līdz 85 % stūra sekcijās pret intensīvu ūdens iedarbību ieteicams izmantot Nida Hydro ģipša šķiedru plāksnes (horizontālām un vertikālām virsmām vannas, dušas utt. zonās).

MATERIĀLU PATĒRIŅŠ UZ 1M² PIEKARAMO GRIESTU W SISTĒMĀ NIDA GRIESTI

Materiāla nosaukums	Mērv.	Sistēmas tips Nida Griesti								
		WON/ CD60-25/ Expert	WON/ CD60-25/ Ūdens	WON/ CD60-25/ Uguns+	WON/ CD60-25/ ÚdensUguns+	WON/ CD60-25/ Cietā	WON/ CD60-25/ Hydro	WON/ CD60-30/ Uguns+	WON/ CD60-30/ Cietā	WON/ CD60-30/ Hydro
		Materiāla patēriņš uz 1 m²								
Plāksne Nida Expert 12,5 mm	m²	2,0	-	-	-	-	-	-	-	-
Plāksne Nida Ūdens 12,5 mm	m²	-	2,0	-	-	-	-	-	-	-
Plāksne Nida Uguns Plus 12,5 mm	m²	-	-	2,0	-	-	-	-	-	-
Plāksne Nida Ūdens Uguns Plus 12,5 mm	m²	-	-	-	2,0	-	-	-	-	-
Plāksne Nida Cietā 12,5 mm	m²	-	-	-	-	2,0	-	-	-	-
Plāksne Nida Hydro 12,5 mm	m²	-	-	-	-	-	2,0	-	-	-
Plāksne Nida Uguns Plus 15,0 mm	m²	-	-	-	-	-	-	2,0	-	-
Plāksne Nida Cietā 15,0 mm	m²	-	-	-	-	-	-	-	2,0	-
Plāksne Nida Hydro 15,0 mm	m²	-	-	-	-	-	-	-	-	2,0
Profils Nida CD60	tek.m	2,5	2,5	2,5	2,5	2,5	2,5	2,5	2,5	2,5
Profils Nida UD27	tek.m	0,6	0,6	0,6	0,6	0,6	0,6	0,6	0,6	0,6
Rotējoši stiprināmā piekare ar noniju Nida WON 60	gab.	3,0	3,0	3,0	3,0	3,0	3,0	3,0	3,0	3,0
Augšējā nonija piekare Nida WGN	gab.	3,0	3,0	3,0	3,0	3,0	3,0	3,0	3,0	3,0
Nonija piekares šķelttapa Nida PWN	gab.	6,0	6,0	6,0	6,0	6,0	6,0	6,0	6,0	6,0
Gareniskais savienotājs Nida LW60	gab.	0,6	0,6	0,6	0,6	0,6	0,6	0,6	0,6	0,6
Tērauda enkurošanas elements[5]	gab.	3,6	3,6	3,6	3,6	3,6	3,6	3,6	3,6	3,6
Pašurbjošās skrūves Nida 3,5x25 mm	gab.	6,0	6,0	6,0	6,0	-	-	6,0	-	-
Pašurbjošās skrūves Nida 3,5x35 mm	gab.	18,0	18,0	18,0	18,0	-	-	-	-	-
Pašurbjošās skrūves Nida 3,5x45 mm	gab.	-	-	-	-	-	-	18,0	-	-
Pašurbjošās skrūves Nida Cietā 35 (3,9x35 mm)	gab.	-	-	-	-	24,0	-	-	6,0	-
Pašurbjošās skrūves Nida Cietā 45 (3,9x45 mm)	gab.	-	-	-	-	-	-	-	18,0	-
Pašurbjošās skrūves Nida Hydro C4 3,5x25 mm	gab.	-	-	-	-	-	6,0	-	-	6,0
Pašurbjošās skrūves Nida Hydro C4 3,5x41 mm	gab.	-	-	-	-	-	18,0	-	-	18,0
Līmlente šuvēm Nida	tek.m	1,4	1,4	1,4	1,4	1,4	1,4	1,4	1,4	1,4
Ģipša špaktele Nida Start	kg	0,6	0,6	0,6	0,6	-	-	0,6	-	-
Ģipša špaktele Nida Finisz	kg	0,1	0,1	0,1	0,1	-	-	0,1	-	-
Gatavā špaktelmasa Nida Hydromix[6]	kg	-	-	-	-	0,7	0,7	-	0,7	0,7
Minerālvate[7]	m²	1,0	1,0	1,0	1,0	1,0	1,0	1,0	1,0	1,0

[5] Enkurošanas elementa tips jāizvēlas individuāli, ņemot vērā griestu konstrukcijas tipu un kopējo būves svaru.
[6] Izmantojot ģipša šķiedru plāksnes Nida Cietā, kā alternatīvu varat izmantot arī Nida Planfix Fresh ģipša špakteli.
[7] Pielietojums atbilstoši prasībām.
Patēriņa standartos nav ņemti vērā materiālie zaudējumi.

PIRMIE TIRGŪ SAUSĀS BŪVES SISTĒMAS MARĶĒTA ZĪME CE

Lūdzu, atrodiet mūsu kanālu Siniat Nida YouTube

nida Griesti

Ugunsizturības klase:	Maksimālā apdares slodze:	Minimālais piekāršanas augstums:	Būves svars 1m²:	Saistītā dokumenta numurs:
(R)EI60 (R)EI90 (R)EI120	100 kg/m²	217,5 mm	31,7-63,3 kg	EN13964:2004+A1

Ekspluatācijas īpašību deklarācija:
DoP/Ceiling System/0021/15.11.2016

SISTĒMAS:

WON/CD60-37,5; WON/CD60-40; WON/CD60-60

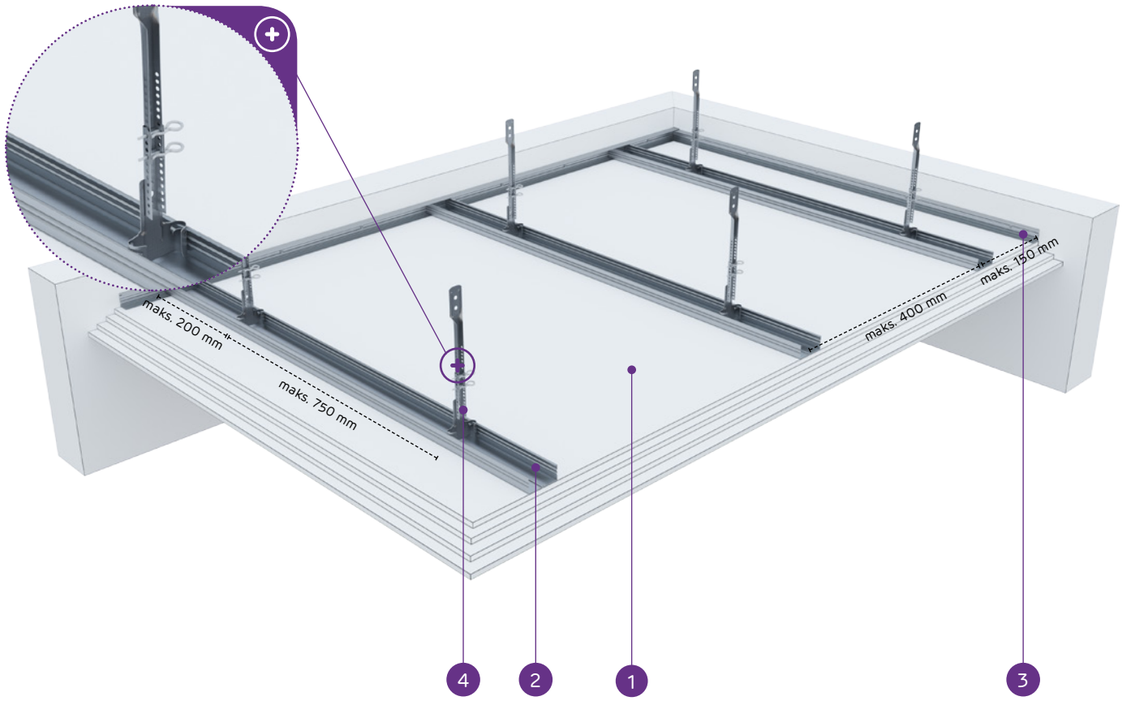

MATERIĀLI:

1. Ģipškartona plāksnes Nida
2. Profils Nida CD 60
3. Profils Nida UD 27
4. Apakšējā rotējošā piekare ar noniju Nida WON 60
5. Tērauda enkurošanas elements

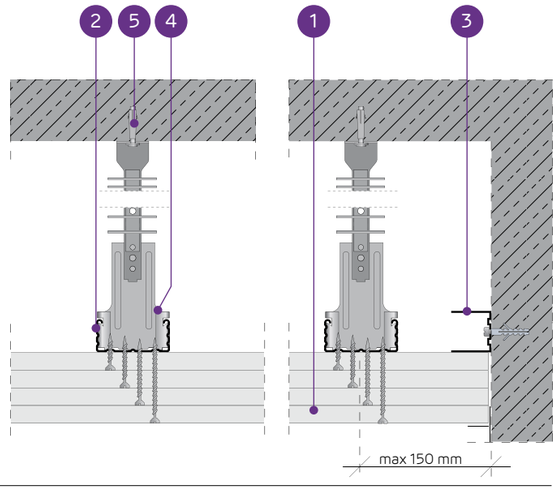

PIEKARAMO GRIESTU SISTĒMA AR NESOŠO KONSTRUKCIJU NIDA CD60 (NIDA WON60)

TEHNISKIE PARAMETRI

Sistēmas tips Nida Griesti	Režģa konstrukcija			Ģipša plākšņu apšuvums		Minimālais piekāršanas augstums	Būves svars 1 m²	Ugunsizturības klase	Maksimālā Nida griestu slodze:		Triecienizturība[3]
	Nida profila tips	Maksimālais Nida CD60 nesošo profilu atstatums	Maksimālais stropju atstatums	Nida	Biezums				bez ugunsizturības[1]	ar ugunsizturību[2]	
		[mm]	[mm]			[mm]	[kg]	[min.]	[kg/m²]	[kg/m²]	Ugunsizturības
WON/CD60-37,5/Uguns+	CD60	400	750	Uguns Plus	3x12,5	217,5	31,7	(R)EI60	100	7,5	1A
WON/CD60-37,5/ŪdensUguns+	CD60	400	750	Ūdens Uguns Plus	3x12,5	217,5	31,7	(R)EI60	100	7,5	1A
WON/CD60-37,5/Cietā	CD60	400	750	Cietā	3x12,5	217,5	40,1	(R)EI60	100	7,5	1A
WON/CD60-37,5/Hydro	CD60	400	750	Hydro	3x12,5	217,5	34,1	(R)EI60	100	7,5	1A
WON/CD60-40/Uguns+	CD60	400	750	Uguns Plus	2x12,5+15,0	220	35,2	(R)EI90	100	7,5	1A
WON/CD60-40/Cietā	CD60	400	750	Cietā	2x12,5+15,0	220	42,7	(R)EI90	100	7,5	1A
WON/CD60-40/Hydro	CD60	400	750	Hydro	2x12,5+15,0	220	36,8	(R)EI90	100	7,5	1A
WON/CD60-55/Uguns+	CD60	400	650	Uguns Plus	2x12,5+2x15,0	240	48,7	(R)EI120	100	7,5	1A
WON/CD60-60/Uguns+	CD60	400	650	Uguns Plus	4x15,0	240	55,7	(R)EI120	100	7,5	1A
WON/CD60-60/Cietā	CD60	400	650	Cietā	4x15,0	240	63,3	(R)EI120	100	7,5	1A
WON/CD60-60/Hydro	CD60	400	650	Hydro	4x15,0	240	55,7	(R)EI120	100	7,5	1A

[1] Pieļaujamā slodze, ieskaitot: pašmasu, izolācijas materiālu un papildu tehnoloģisko slodzi. Tehniskais atzinums 1060/12/R14NK.
[2] Papildu slodze, pamatojoties uz ugunsdrošības klasifikāciju ITB 1060/13/R54NP, LBO-302-K/15.
[3] Saskaņā ar tehniskā atzinuma ITB 01060/12/R34NK I daļu un II daļu

MATERIĀLU PATĒRIŅŠ UZ 1M² PIEKARAMO GRIESTU W SISTĒMĀ NIDA GRIESTI

Materiāla nosaukums	Mērv.	Sistēmas tips Nida Griesti										
		WON/CD60-37,5/Uguns+	WON/CD60-37,5/ŪdensUguns+	WON/CD60-37,5/Cietā	WON/CD60-37,5/Hydro	WON/CD60-40/Uguns+	WON/CD60-40/Cietā	WON/CD60-40/Hydro	WON/CD60-55/Uguns+	WON/CD60-60/Uguns+	WON/CD60-60/Cietā	WON/CD60-60/Hydro
		Materiāla patēriņš uz 1 m²										
Plāksne Nida Uguns Plus 12,5 mm	m²	3,0	-	-	-	2,0	-	-	2,0	-	-	-
Plāksne Nida Ūdens Uguns Plus 12,5 mm	m²	-	3,0	-	-	-	-	-	-	-	-	-
Plāksne Nida Cietā 12,5 mm	m²	-	-	3,0	-	-	2,0	-	-	-	-	-
Plāksne Nida Hydro 12,5 mm	m²	-	-	-	3,0	-	-	2,0	-	-	-	-
Plāksne Nida Uguns Plus 15,0 mm	m²	-	-	-	-	1,0	-	-	2,0	4,0	-	-
Plāksne Nida Cietā 15,0 mm	m²	-	-	-	-	-	1,0	-	-	-	4,0	-
Plāksne Nida Hydro 15,0 mm	m²	-	-	-	-	-	-	1,0	-	-	-	4,0
Profils Nida CD60	tek.m	2,5	2,5	2,5	2,5	2,5	2,5	2,5	2,5	2,5	2,5	2,5
Profils Nida UD27	tek.m	0,6	0,6	0,6	0,6	0,6	0,6	0,6	0,6	0,6	0,6	0,6
Rotējoši stiprināmā piekare ar noniju Nida WON 60	gab.	3,0	3,0	3,0	3,0	3,5	3,5	3,5	4,0	4,0	4,0	4,0
Augšējā nonija piekare Nida WGN	gab.	3,0	3,0	3,0	3,0	3,5	3,5	3,5	4,0	4,0	4,0	4,0
Nonija piekares šķelttapa Nida PWN	gab.	6,0	6,0	6,0	6,0	7,0	7,0	7,0	8,0	8,0	8,0	8,0
Gareniskais savienotājs Nida LW60	gab.	0,6	0,6	0,6	0,6	0,6	0,6	0,6	0,6	0,6	0,6	0,6
Tērauda enkurošanas elements[4]	gab.	3,6	3,6	3,6	3,6	4,1	4,1	4,1	4,6	4,6	4,6	4,6
Pašurbjošās skrūves Nida 3,5x25 mm	gab.	6,0	6,0	-	-	6,0	-	-	6,0	6,0	-	-
Pašurbjošās skrūves Nida 3,5x35 mm	gab.	6,0	6,0	-	-	6,0	-	-	-	-	-	-
Pašurbjošās skrūves Nida 3,5x45 mm	gab.	-	-	-	-	-	-	-	6,0	6,0	-	-
Pašurbjošās skrūves Nida 3,5x55 mm	gab.	18,0	18,0	-	-	18,0	-	-	6,0	6,0	-	-
Pašurbjošās skrūves Nida 4,2x70 mm	gab.	-	-	-	-	-	-	-	18,0	18,0	-	-
Pašurbjošās skrūves Nida Cietā 35 (3,9x35 mm)	gab.	-	-	12,0	-	-	12,0	-	-	-	6,0	-
Pašurbjošās skrūves Nida Cietā 45 (3,9x45 mm)	gab.	-	-	-	-	-	-	-	-	-	6,0	-
Pašurbjošās skrūves Nida Cietā 55 (3,9x55 mm)	gab.	-	-	18,0	-	-	18,0	-	-	-	6,0	-
Pašurbjošās skrūves Nida Cietā 70 (4,2x70 mm)	gab.	-	-	-	-	-	-	-	-	-	18,0	-
Pašurbjošās skrūves Nida Hydro C4 3,5x25 mm	gab.	-	-	-	6,0	-	-	6,0	-	-	-	6,0
Pašurbjošās skrūves Nida Hydro C4 3,5x41 mm	gab.	-	-	-	6,0	-	-	6,0	-	-	-	6,0
Pašurbjošās skrūves Nida Hydro C4 3,5x55 mm	gab.	-	-	-	18,0	-	-	18,0	-	-	-	6,0
Pašurbjošās skrūves Nida Hydro C4 4,2x70 mm	gab.	-	-	-	-	-	-	-	-	-	-	18,0
Līmlente šuvēm Nida	tek.m	1,4	1,4	1,4	1,4	1,4	1,4	1,4	1,4	1,4	1,4	1,4
Ģipša špaktele Nida Start	kg	0,9	0,9	-	-	0,9	-	-	1,2	1,2	-	-
Ģipša špaktele Nida Finisz	kg	0,1	0,1	-	-	0,1	-	-	0,1	0,1	-	-
Gatavā špaktelmasa Nida Hydromix[5]	kg	-	-	1,0	1,0	-	1,0	1,0	-	-	1,3	1,3
Minerālvate[6]	m²	1,0	1,0	1,0	1,0	1,0	1,0	1,0	1,0	1,0	1,0	1,0

[4] Enkurošanas elementa tips jāizvēlas individuāli, ņemot vērā griestu konstrukcijas tipu un kopējo būves svaru.
[5] Izmantojot ģipša šķiedru plāksnes Nida Cietā, kā alternatīvu varat izmantot arī Nida Planfix Fresh ģipša špakteli.
[6] Pielietojums atbilstoši prasībām.
Patēriņa standartos nav ņemti vērā materiālie zaudējumi.

PIRMIE TIRGŪ
SAUSĀS BŪVES SISTĒMAS
MARĶĒTA ZĪME CE

Lūdzu, atrodiet mūsu kanālu Siniat Nida
YouTube

PIEKARAMIE GRIESTI UN GRIESTU SEGUMI

nida Griesti

Ugunsizturības klase:	Maksimālā apdares slodze:	Minimālais piekāršanas augstums:	Būves svars 1m²:	Saistītā dokumenta numurs:
(R)EI15 (R)EI30	41 kg/m²	42,5 mm	10,9-18,1 kg	EN13964:2004+A1

Ekspluatācijas īpašību deklarācija:
DoP/Ceiling System/0024/15.11.2016

SISTĒMAS:

JK/ES/CD60-12,5; JK/ES/CD60-15; JK/ES/CD60-18

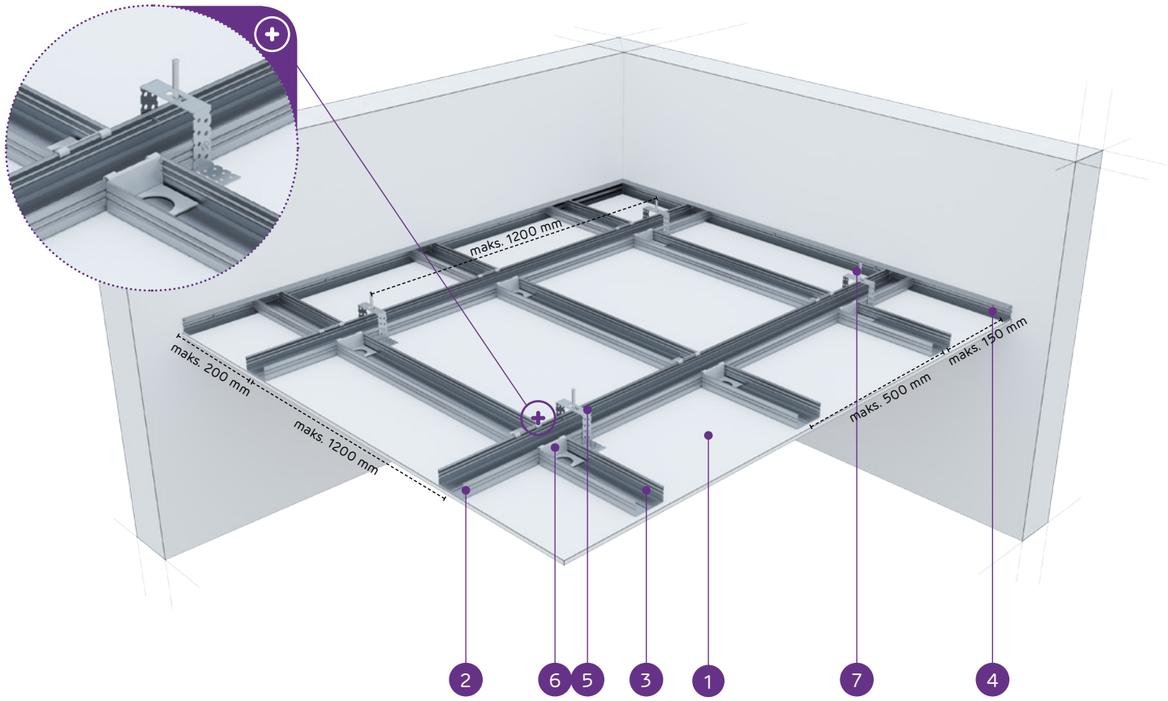

MATERIĀLI:

1. Ģipškartona plāksnes Nida
2. Galvenais profils Nida CD 60
3. Nesošais profils Nida CD 60
4. Profils Nida UD 27
5. Stiprinājuma elements Nida ES 60
6. Šķērseniskais vienpusīgais savienotājs Nida LPJ 60 vai šķērseniskais divpusīgais savienotājs Nida LPP 60
7. Tērauda enkurošanas elements

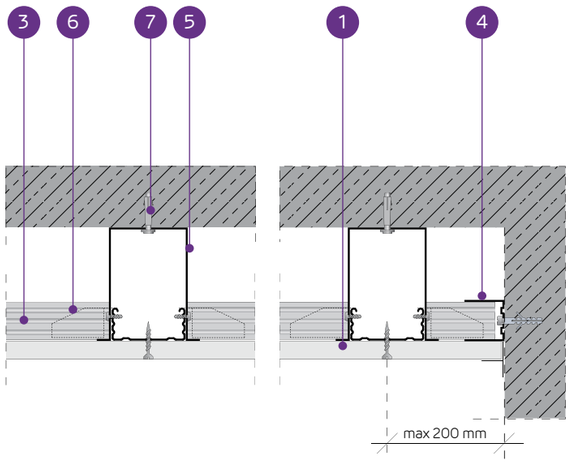

PIEKARAMO GRIESTU SISTĒMA AR VIENA LĪMEŅA KRUSTVEIDA NESOŠO KONSTRUKCIJU NIDA CD60 (NIDA ES60)

TEHNISKIE PARAMETRI

Sistēmas tips Nida Griesti	Režģa konstrukcija				Ģipša plākšņu apšuvums		Minimālais piekāršanas augstums	Būves svars 1 m²	Ugunsizturības klase	Maksimālā Nida griestu slodze:		Triecienizturība[3]
	Nida profila tips	Maksimālais Nida CD60 galveno profilu atstatums	Maksimālais Nida CD60 nesošo profilu atstatums	Maksimālais Nida stropju atstatums						bez ugunsizturības[1]	ar ugunsizturību[2]	
		[mm]	[mm]	[mm]	Nida	Biezums	[mm]	[kg]	[min.]	[kg/m²]	[kg/m²]	Ugunsizturības
JK/ES/CD60-12,5/Expert	CD60/CD60	1200	500	1200	Expert	12,5	42,5	10,9	-	23	-	1A
JK/ES/CD60-12,5/Ūdens[4]	CD60/CD60	1200	500	1200	Ūdens	12,5	42,5	11,4	-	23	-	1A
JK/ES/CD60-12,5/Uguns+	CD60/CD60	1200	500	900	Uguns Plus	12,5	42,5	12,7	(R)EI15	41	7,5	1A
JK/ES/CD60-12,5/ ŪdensUguns+	CD60/CD60	1200	500	900	Ūdens Uguns Plus	12,5	42,5	12,7	(R)EI15	41	7,5	1A
JK/ES/CD60-12,5/Cietā	CD60/CD60	1200	500	900	Cietā	12,5	42,5	15,5	(R)EI15	41	7,5	1A
JK/ES/CD60-12,5/Hydro	CD60/CD60	1200	500	900	Hydro	12,5	42,5	13,5	(R)EI15	41	7,5	1A
JK/ES/CD60-15/Uguns+	CD60/CD60	1200	500	900	Uguns Plus	15,0	45	16,2	(R)EI15	41	7,5	1A
JK/ES/CD60-15/Cietā	CD60/CD60	1200	500	900	Cietā	15,0	45	18,1	(R)EI15	41	7,5	1A
JK/ES/CD60-15/Hydro	CD60/CD60	1200	500	900	Hydro	15,0	45	16,2	(R)EI15	41	7,5	1A
JK/ES/CD60-18/Uguns+	CD60/CD60	1200	500	850	Uguns Plus	18,0	48	16,9	(R)EI30	41	7,5	1A

[1] Pieļaujamā slodze, ieskaitot: pašmasu, izolācijas materiālu un papildu tehnoloģisko slodzi. Tehniskais atzinums 1060/12/R14NK.
[2] Papildu slodze, pamatojoties uz ugunsdrošības klasifikāciju ITB 1060/13/R54NP, LBO-302-K/15.
[3] Saskaņā ar tehniskā atzinuma ITB 01060/12/R34NK I daļu un II daļu.
[4] Telpās ar relatīvo gaisa mitrumu līdz 85 % stūra sekcijās pret intensīvu ūdens iedarbību ieteicams izmantot Nida Hydro ģipša šķiedru plāksnes (horizontālām un vertikālām virsmām vannas, dušas utt. zonās).

MATERIĀLU PATĒRIŅŠ UZ 1M² PIEKARAMO GRIESTU W SISTĒMĀ NIDA GRIESTI

Materiāla nosaukums	Mērv.	Sistēmas tips Nida Griesti									
		JK/ES/ CD60-12,5/ Expert	JK/ES/ CD60-12,5/ Ūdens	JK/ES/ CD60-12,5/ Uguns+	JK/ES/ CD60-12,5/ ŪdensUguns+	JK/ES/ CD60-12,5/ Cietā	JK/ES/ CD60-12,5/ Hydro	JK/ES/ CD60-15/ Uguns+	JK/ES/ CD60-15/ Cietā	JK/ES/ CD60-15/ Hydro	JK/ES/ CD60-18/ Uguns+
		Materiāla patēriņš uz 1 m²									
Plāksne Nida Expert 12,5 mm	m²	1,0	-	-	-	-	-	-	-	-	-
Plāksne Nida Ūdens 12,5 mm	m²	-	1,0	-	-	-	-	-	-	-	-
Plāksne Nida Uguns Plus 12,5 mm	m²	-	-	1,0	-	-	-	-	-	-	-
Plāksne Nida Ūdens Uguns Plus 12,5 mm	m²	-	-	-	1,0	-	-	-	-	-	-
Plāksne Nida Cietā 12,5 mm	m²	-	-	-	-	1,0	-	-	-	-	-
Plāksne Nida Hydro 12,5 mm	m²	-	-	-	-	-	1,0	-	-	-	-
Plāksne Nida Uguns Plus 15,0 mm	m²	-	-	-	-	-	-	1,0	-	-	-
Plāksne Nida Cietā 15,0 mm	m²	-	-	-	-	-	-	-	1,0	-	-
Plāksne Nida Hydro 15,0 mm	m²	-	-	-	-	-	-	-	-	1,0	-
Plāksne Nida Uguns Plus 18,0 mm	m²	-	-	-	-	-	-	-	-	-	1,0
Profils Nida CD60	tek.m	2,9	2,9	2,9	2,9	2,9	2,9	2,9	2,9	2,9	2,9
Profils Nida UD27	tek.m	0,6	0,6	0,6	0,6	0,6	0,6	0,6	0,6	0,6	0,6
Stiprinājuma elements Nida ES60	gab.	1,0	1,0	1,0	1,0	1,0	1,0	1,0	1,0	1,0	1,0
Šķērseniskais vienpusīgais savienotājs Nida LPJ60	gab.	3,4	3,4	3,4	3,4	3,4	3,4	3,4	3,4	3,4	3,4
Gareniskais savienotājs Nida LW60	gab.	0,6	0,6	0,6	0,6	0,6	0,6	0,6	0,6	0,6	0,6
Tērauda enkurošanas elements[5]	gab.	1,6	1,6	1,6	1,6	1,6	1,6	1,6	1,6	1,6	1,6
Pašurbjošās skrūves Nida 3,5x9,5/11 mm	gab.	4,0	4,0	4,0	4,0	4,0	4,0	4,0	4,0	4,0	4,0
Pašurbjošās skrūves Nida 3,5x25 mm	gab.	18,0	18,0	18,0	18,0	-	-	18,0	-	-	-
Pašurbjošās skrūves Nida 3,5x35 mm	gab.	-	-	-	-	-	-	-	-	-	18,0
Pašurbjošās skrūves Nida Cietā 35 (3,9x35 mm)	gab.	-	-	-	-	18,0	-	-	18,0	-	-
Pašurbjošās skrūves Nida Hydro C4 3,5x25 mm	gab.	-	-	-	-	-	18,0	-	-	18,0	-
Līmlente šuvēm Nida	tek.m	1,4	1,4	1,4	1,4	1,4	1,4	1,4	1,4	1,4	1,4
Ģipša špaktele Nida Start	kg	0,3	0,3	0,3	0,3	-	-	0,3	-	-	0,3
Ģipša špaktele Nida Finisz	kg	0,1	0,1	0,1	0,1	-	-	0,1	-	-	0,1
Gatavā špaktelmasa Nida Hydromix[6]	kg	-	-	-	-	0,4	0,4	-	0,4	0,4	-
Minerālvate[7]	m²	1,0	1,0	1,0	1,0	1,0	1,0	1,0	1,0	1,0	1,0

[5] Enkurošanas elementa tips jāizvēlas individuāli, ņemot vērā griestu konstrukcijas tipu un kopējo būves svaru.
[6] Izmantojot ģipša šķiedru plāksnes Nida Cietā, kā alternatīvu varat izmantot arī Nida Planfix Fresh ģipša špakteli.
[7] Pielietojums atbilstoši prasībām.
Patēriņa standartos nav ņemti vērā materiālie zaudējumi.

PIRMIE TIRGŪ SAUSĀS BŪVES SISTĒMAS MARĶĒTA ZĪME CE

Lūdzu, atrodiet mūsu kanālu Siniat Nida YouTube

PIEKARAMIE GRIESTI UN GRIESTU SEGUMI

nida Griesti

Ugunsizturības klase:	Maksimālā apdares slodze:	Minimālais piekāršanas augstums:	Būves svars 1m²:	Saistītā dokumenta numurs:
(R)EI45 (R)EI60	47 kg/m²	55 mm	19,1-33,5 kg	EN13964:2004+A1

Ekspluatācijas īpašību deklarācija:
DoP/Ceiling System/0024/15.11.2016

SISTĒMAS:

JK/ES/CD60-25; JK/ES/CD60-30

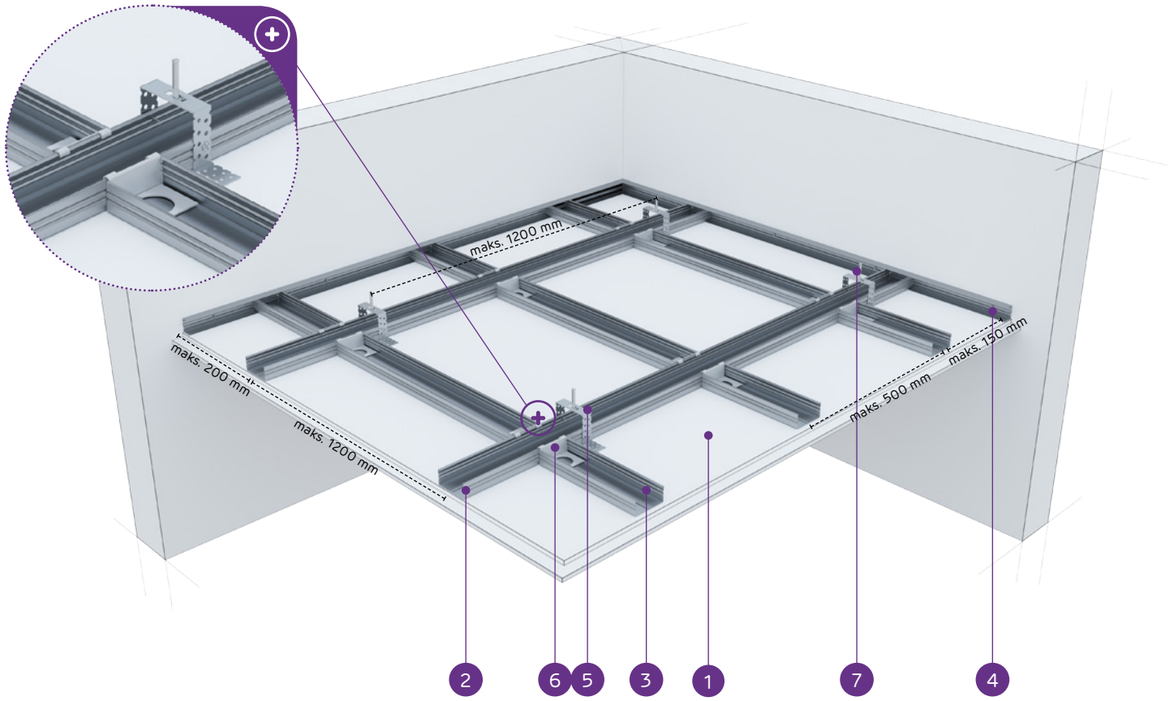

MATERIĀLI:

1. Ģipškartona plāksnes Nida
2. Galvenais profils Nida CD 60
3. Nesošais profils Nida CD 60
4. Profils Nida UD 27
5. Stiprinājuma elements Nida ES 60
6. Šķērseniskais vienpusīgais savienotājs Nida LPJ 60 vai šķērseniskais divpusīgais savienotājs Nida LPP 60
7. Tērauda enkurošanas elements

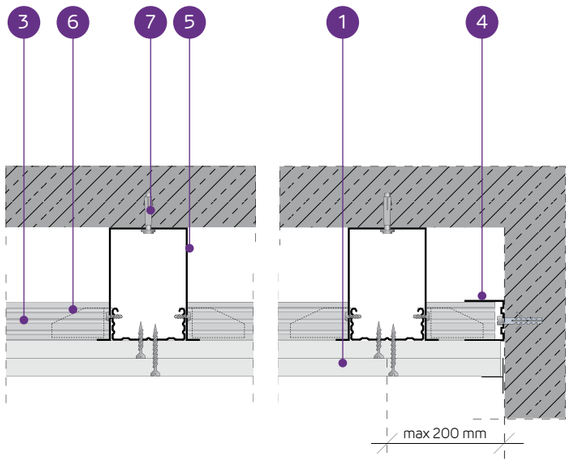

PIEKARAMO GRIESTU SISTĒMA AR VIENA LĪMEŅA KRUSTVEIDA NESOŠO KONSTRUKCIJU NIDA CD60 (NIDA ES60)

TEHNISKIE PARAMETRI

Sistēmas tips Nida Griesti	Režģa konstrukcija				Ģipša plākšņu apšuvums		Minimālais piekāršanas augstums	Būves svars 1 m²	Ugunsizturības klase	Maksimālā Nida griestu slodze:		Triecienizturība[3]
	Nida profila tips	Maksimālais Nida CD60 galveno profilu atstatums	Maksimālais Nida CD60 nesošo profilu atstatums	Maksimālais Nida stropju atstatums						bez ugunsizturības[1]	ar ugunsizturību[2]	
		[mm]	[mm]	[mm]	Nida	Biezums	[mm]	[kg]	[min.]	[kg/m²]	[kg/m²]	Ugunsizturības
JK/ES/CD60-25/Expert	CD60/CD60	1200	500	1200	Expert	2x12,5	55	19,1	-	25	-	1A
JK/ES/CD60-25/Ūdens[4]	CD60/CD60	1200	500	1200	Ūdens	2x12,5	55	20,1	-	25	-	1A
JK/ES/CD60-25/Uguns+	CD60/CD60	1200	500	850	Uguns Plus	2x12,5	55	22,7	(R)EI45	47	7,5	1A
JK/ES/CD60-25/ ŪdensUguns+	CD60/CD60	1200	500	850	Ūdens Uguns Plus	2x12,5	55	22,7	(R)EI45	47	7,5	1A
JK/ES/CD60-25/Cietā	CD60/CD60	1200	500	850	Cietā	2x12,5	55	28,3	(R)EI45	47	7,5	1A
JK/ES/CD60-25/Hydro	CD60/CD60	1200	500	850	Hydro	2x12,5	55	24,3	(R)EI45	47	7,5	1A
JK/ES/CD60-30/Uguns+	CD60/CD60	1200	500	850	Uguns Plus	2x15,0	60	29,7	(R)EI60	47	7,5	1A
JK/ES/CD60-30/Cietā	CD60/CD60	1200	500	850	Cietā	2x15,0	60	33,5	(R)EI60	47	7,5	1A
JK/ES/CD60-30/Hydro	CD60/CD60	1200	500	850	Hydro	2x15,0	60	29,7	(R)EI60	47	7,5	1A

1) Pieļaujamā slodze, ieskaitot: pašmasu, izolācijas materiālu un papildu tehnoloģisko slodzi. Tehniskais atzinums 1060/12/R14NK.
2) Papildu slodze, pamatojoties uz ugunsdrošības klasifikāciju ITB 1060/13/R54NP, LBO-302-K/15.
3) Saskaņā ar tehniskā atzinuma ITB 01060/12/R34NK I daļu un II daļu.
4) Telpās ar relatīvo gaisa mitrumu līdz 85 % stūra sekcijās pret intensīvu ūdens iedarbību ieteicams izmantot Nida Hydro ģipša šķiedru plāksnes (horizontālām un vertikālām virsmām vannas, dušas utt. zonās).

MATERIĀLU PATĒRIŅŠ UZ 1M² PIEKARAMO GRIESTU W SISTĒMĀ NIDA GRIESTI

Materiāla nosaukums	Mērv.	Sistēmas tips Nida Griesti								
		JK/ES/CD60-25/Expert	JK/ES/CD60-25/Ūdens	JK/ES/CD60-25/Uguns+	JK/ES/CD60-25/ŪdensUguns+	JK/ES/CD60-25/Cietā	JK/ES/CD60-25/Hydro	JK/ES/CD60-30/Uguns+	JK/ES/CD60-30/Cietā	JK/ES/CD60-30/Hydro
		Materiāla patēriņš uz 1 m²								
Plāksne Nida Expert 12,5 mm	m²	2,0	-	-	-	-	-	-	-	-
Plāksne Nida Ūdens 12,5 mm	m²	-	2,0	-	-	-	-	-	-	-
Plāksne Nida Uguns Plus 12,5 mm	m²	-	-	2,0	-	-	-	-	-	-
Plāksne Nida Ūdens Uguns Plus 12,5 mm	m²	-	-	-	2,0	-	-	-	-	-
Plāksne Nida Cietā 12,5 mm	m²	-	-	-	-	2,0	-	-	-	-
Plāksne Nida Hydro 12,5 mm	m²	-	-	-	-	-	2,0	-	-	-
Plāksne Nida Uguns Plus 15,0 mm	m²	-	-	-	-	-	-	2,0	-	-
Plāksne Nida Cietā 15,0 mm	m²	-	-	-	-	-	-	-	2,0	-
Plāksne Nida Hydro 15,0 mm	m²	-	-	-	-	-	-	-	-	2,0
Profils Nida CD60	tek.m	2,9	2,9	2,9	2,9	2,9	2,9	2,9	2,9	2,9
Profils Nida UD27	tek.m	0,6	0,6	0,6	0,6	0,6	0,6	0,6	0,6	0,6
Stiprinājuma elements Nida ES60	gab.	1,0	1,0	1,0	1,0	1,0	1,0	1,0	1,0	1,0
Šķērseniskais vienpusīgais savienotājs Nida LPJ60	gab.	3,4	3,4	3,4	3,4	3,4	3,4	3,4	3,4	3,4
Gareniskais savienotājs Nida LW60	gab.	0,6	0,6	0,6	0,6	0,6	0,6	0,6	0,6	0,6
Tērauda enkurošanas elements[5]	gab.	1,6	1,6	1,6	1,6	1,6	1,6	1,6	1,6	1,6
Pašurbjošās skrūves Nida 3,5x9,5/11 mm	gab.	4,0	4,0	4,0	4,0	4,0	4,0	4,0	4,0	4,0
Pašurbjošās skrūves Nida 3,5x25 mm	gab.	6,0	6,0	6,0	6,0	-	-	6,0	-	-
Pašurbjošās skrūves Nida 3,5x35 mm	gab.	18,0	18,0	18,0	18,0	-	-	-	-	-
Pašurbjošās skrūves Nida 3,5x45 mm	gab.	-	-	-	-	-	-	18,0	-	-
Pašurbjošās skrūves Nida Cietā 35 (3,9x35 mm)	gab.	-	-	-	-	24,0	-	-	6,0	-
Pašurbjošās skrūves Nida Cietā 45 (3,9x45 mm)	gab.	-	-	-	-	-	-	-	18,0	-
Pašurbjošās skrūves Nida Hydro C4 3,5x25 mm	gab.	-	-	-	-	-	6,0	-	-	6,0
Pašurbjošās skrūves Nida Hydro C4 3,5x41 mm	gab.	-	-	-	-	-	18,0	-	-	18,0
Līmlente šuvēm Nida	tek.m	1,4	1,4	1,4	1,4	1,4	1,4	1,4	1,4	1,4
Ģipša špaktele Nida Start	kg	0,6	0,6	0,6	0,6	-	-	0,6	-	-
Ģipša špaktele Nida Finisz	kg	0,1	0,1	0,1	0,1	-	-	0,1	-	-
Gatavā špaktelmasa Nida Hydromix[6]	kg	-	-	-	-	0,7	0,7	-	0,7	0,7
Minerālvate[7]	m²	1,0	1,0	1,0	1,0	1,0	1,0	1,0	1,0	1,0

5) Enkurošanas elementa tips jāizvēlas individuāli, ņemot vērā griestu konstrukcijas tipu un kopējo būves svaru.
6) Izmantojot ģipša šķiedru plāksnes Nida Cietā, kā alternatīvu varat izmantot arī Nida Planfix Fresh ģipša špakteli.
7) Pielietojums atbilstoši prasībām.
Patēriņa standartos nav ņemti vērā materiālie zaudējumi.

PIRMIE TIRGŪ SAUSĀS BŪVES SISTĒMAS MARĶĒTA ZĪME CE

Lūdzu, atrodiet mūsu kanālu Siniat Nida YouTube

PIEKARAMIE GRIESTI UN GRIESTU SEGUMI

nida Griesti

Ugunsizturības klase:	Maksimālā apdares slodze:	Minimālais piekāršanas augstums:	Būves svars 1m²:	Saistītā dokumenta numurs:
(R)EI60 (R)EI90 (R)EI120	82 kg/m²	67,5 mm	32,7-64,3 kg	EN13964:2004+A1

Ekspluatācijas īpašību deklarācija:
DoP/Ceiling System/0024/15.11.2016

SISTĒMAS:

JK/ES/CD60-37,5; JK/ES/CD60-40; JK/ES/CD60-55; JK/ES/CD60-60

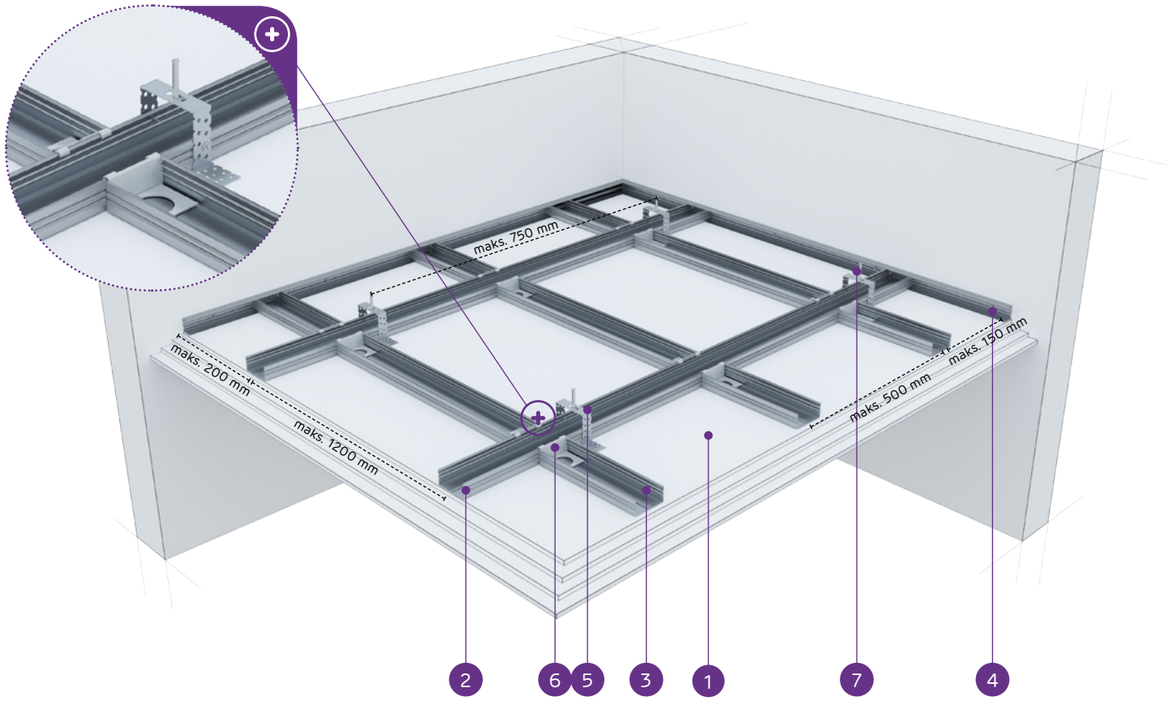

MATERIĀLI:

1. Ģipškartona plāksnes Nida
2. Galvenais profils Nida CD 60
3. Nesošais profils Nida CD 60
4. Profils Nida UD 27
5. Stiprinājuma elements Nida ES 60
6. Šķērseniskais vienpusīgais savienotājs Nida LPJ 60 vai šķērseniskais divpusīgais savienotājs Nida LPP 60
7. Tērauda enkurošanas elements

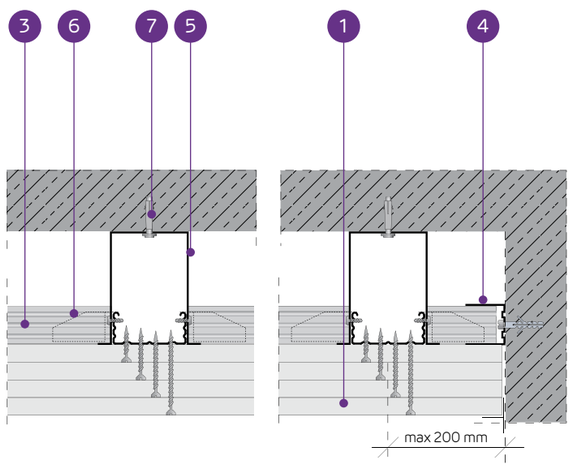

PIEKARAMO GRIESTU SISTĒMA AR VIENA LĪMEŅA KRUSTVEIDA NESOŠO KONSTRUKCIJU NIDA CD60 (NIDA ES60)

TEHNISKIE PARAMETRI

Sistēmas tips Nida Griesti	Režģa konstrukcija				Ģipša plākšņu apšuvums		Minimālais piekāršanas augstums	Būves svars 1 m²	Ugunsizturības klase	Maksimālā Nida griestu slodze:		Triecienizturība[3]
	Nida profila tips	Maksimālais Nida CD60 galveno profilu atstatums	Maksimālais Nida CD60 nesošo profilu atstatums	Maksimālais Nida stropju atstatums						bez ugunsizturības[1]	ar ugunsizturību[2]	
		[mm]	[mm]	[mm]	Nida	Biezums	[mm]	[kg]	[min.]	[kg/m²]	[kg/m²]	Ugunsizturības
JK/ES/CD60-37,5/Uguns+	CD60/CD60	1200	500	750	Uguns Plus	3x12,5	67,5	32,7	(R)EI60	65	7,5	1A
JK/ES/CD60-37,5/ŪdensUguns+	CD60/CD60	1200	500	750	Ūdens Uguns Plus	3x12,5	67,5	32,7	(R)EI60	65	7,5	1A
JK/ES/CD60-37,5/Cietā	CD60/CD60	1200	500	750	Cietā	3x12,5	67,5	41,1	(R)EI60	65	7,5	1A
JK/ES/CD60-37,5/Hydro	CD60/CD60	1200	500	750	Hydro	3x12,5	67,5	35,1	(R)EI60	65	7,5	1A
JK/ES/CD60-40/Uguns+	CD60/CD60	850	500	750	Uguns Plus	2x12,5+15,0	70	36,2	(R)EI90	65	7,5	1A
JK/ES/CD60-40/Cietā	CD60/CD60	850	500	750	Cietā	2x12,5+15,0	70	43,7	(R)EI90	65	7,5	1A
JK/ES/CD60-40/Hydro	CD60/CD60	850	500	750	Hydro	2x12,5+15,0	70	37,8	(R)EI90	65	7,5	1A
JK/ES/CD60-55/Uguns+	CD60/CD60	650	500	650	Uguns Plus	2x12,5+2x15,0	90	49,7	(R)EI120	75	7,5	1A
JK/ES/CD60-60/Uguns+	CD60/CD60	650	500	650	Uguns Plus	4x15,0	90	56,7	(R)EI120	75	7,5	1A
JK/ES/CD60-60/Cietā	CD60/CD60	650	500	650	Cietā	4x15,0	90	64,3	(R)EI120	75	7,5	1A
JK/ES/CD60-60/Hydro	CD60/CD60	650	500	650	Hydro	4x15,0	90	56,7	(R)EI120	75	7,5	1A

[1] Pieļaujamā slodze, ieskaitot: pašmasu, izolācijas materiālu un papildu tehnoloģisko slodzi. Tehniskais atzinums 1060/12/R14NK.
[2] Papildu slodze, pamatojoties uz ugunsdrošības klasifikāciju ITB 1060/13/R54NP, LBO-302-K/15.
[3] Saskaņā ar tehnisko atzinuma ITB 01060/12/R34NK I daļu un II daļu

MATERIĀLU PATĒRIŅŠ UZ 1M² PIEKARAMO GRIESTU W SISTĒMĀ NIDA GRIESTI

Materiāla nosaukums	Mērv.	Sistēmas tips Nida Griesti										
		JK/ES/CD60-37,5/Uguns+	JK/ES/CD60-37,5/ŪdensUguns+	JK/ES/CD60-37,5/Cietā	JK/ES/CD60-37,5/Hydro	JK/ES/CD60-40/Uguns+	JK/ES/CD60-40/Cietā	JK/ES/CD60-40/Hydro	JK/ES/CD60-55/Uguns+	JK/ES/CD60-60/Uguns+	JK/ES/CD60-60/Cietā	JK/ES/CD60-60/Hydro
		Materiāla patēriņš uz 1 m²										
Plāksne Nida Uguns Plus 12,5 mm	m²	3,0	-	-	-	2,0	-	-	2,0	-	-	-
Plāksne Nida Ūdens Uguns Plus 12,5 mm	m²	-	3,0	-	-	-	-	-	-	-	-	-
Plāksne Nida Cietā 12,5 mm	m²	-	-	3,0	-	-	2,0	-	-	-	-	-
Plāksne Nida Hydro 12,5 mm	m²	-	-	-	3,0	-	-	2,0	-	-	-	-
Plāksne Nida Uguns Plus 15,0 mm	m²	-	-	-	-	1,0	-	-	2,0	4,0	-	-
Plāksne Nida Cietā 15,0 mm	m²	-	-	-	-	-	1,0	-	-	-	4,0	-
Plāksne Nida Hydro 15,0 mm	m²	-	-	-	-	-	-	1,0	-	-	-	4,0
Profils Nida CD60	tek.m	2,9	2,9	2,9	2,9	3,2	3,2	3,2	3,6	3,6	3,6	3,6
Profils Nida UD27	tek.m	0,6	0,6	0,6	0,6	0,6	0,6	0,6	0,6	0,6	0,6	0,6
Stiprinājuma elements Nida ES60	gab.	1,2	1,2	1,2	1,2	1,6	1,6	1,6	2,4	2,4	2,4	2,4
Šķērseniskais vienpusīgais savienotājs Nida LPJ60	gab.	3,4	3,4	3,4	3,4	4,8	4,8	4,8	6,2	6,2	6,2	6,2
Gareniskais savienotājs Nida LW60	gab.	0,6	0,6	0,6	0,6	0,6	0,6	0,6	0,6	0,6	0,6	0,6
Tērauda enkurošanas elements[4]	gab.	1,9	1,9	1,9	1,9	2,2	2,2	2,2	3,0	3,0	3,0	3,0
Pašurbjošās skrūves Nida 3,5x9,5/11 mm	gab.	4,8	4,8	4,8	4,8	6,4	6,4	6,4	9,6	9,6	9,6	9,6
Pašurbjošās skrūves Nida 3,5x25 mm	gab.	6,0	6,0	-	-	6,0	-	-	6,0	6,0	-	-
Pašurbjošās skrūves Nida 3,5x35 mm	gab.	6,0	6,0	-	-	6,0	-	-	-	-	-	-
Pašurbjošās skrūves Nida 3,5x45 mm	gab.	-	-	-	-	-	-	-	6,0	6,0	-	-
Pašurbjošās skrūves Nida 3,5x55 mm	gab.	18,0	18,0	-	-	18,0	-	-	6,0	6,0	-	-
Pašurbjošās skrūves Nida 4,2x70 mm	gab.	-	-	-	-	-	-	-	18,0	18,0	-	-
Pašurbjošās skrūves Nida Cietā 35 (3,9x35 mm)	gab.	-	-	12,0	-	-	12,0	-	-	-	6,0	-
Pašurbjošās skrūves Nida Cietā 45 (3,9x45 mm)	gab.	-	-	-	-	-	-	-	-	-	6,0	-
Pašurbjošās skrūves Nida Cietā 55 (3,9x55 mm)	gab.	-	-	18,0	-	-	18,0	-	-	-	6,0	-
Pašurbjošās skrūves Nida Cietā 70 (4,2x70 mm)	gab.	-	-	-	-	-	-	-	-	-	18,0	-
Pašurbjošās skrūves Nida Hydro C4 3,5x25 mm	gab.	-	-	-	6,0	-	-	6,0	-	-	-	6,0
Pašurbjošās skrūves Nida Hydro C4 3,5x41 mm	gab.	-	-	-	6,0	-	-	6,0	-	-	-	6,0
Pašurbjošās skrūves Nida Hydro C4 3,5x55 mm	gab.	-	-	-	18,0	-	-	18,0	-	-	-	6,0
Pašurbjošās skrūves Nida Hydro C4 4,2x70 mm	gab.	-	-	-	-	-	-	-	-	-	-	18,0
Līmlente šuvēm Nida	tek.m	1,4	1,4	1,4	1,4	1,4	1,4	1,4	1,4	1,4	1,4	1,4
Ģipša špaktele Nida Start	kg	0,9	0,9	-	-	0,9	-	-	1,2	1,2	-	-
Ģipša špaktele Nida Finisz	kg	0,1	0,1	-	-	0,1	-	-	0,1	0,1	-	-
Gatavā špaktelmasa Nida Hydromix[5]	kg	-	-	1,0	1,0	-	1,0	1,0	-	-	1,3	1,3
Minerālvate[6]	m²	1,0	1,0	1,0	1,0	1,0	1,0	1,0	1,0	1,0	1,0	1,0

[4] Enkurošanas elementa tips jāizvēlas individuāli, ņemot vērā griestu konstrukcijas tipu un kopējo būves svaru.
[5] Izmantojot ģipša šķiedru plāksnes Nida Cietā, kā alternatīvu varat izmantot arī Nida Planfix Fresh ģipša špakteli.
[6] Pielietojums atbilstoši prasībām.
Patēriņa standartos nav ņemti vērā materiālie zaudējumi.

PIRMIE TIRGŪ SAUSĀS BŪVES SISTĒMAS MARĶĒTA ZĪME CE

Lūdzu, atrodiet mūsu kanālu Siniat Nida YouTube

PIEKARAMIE GRIESTI UN GRIESTU SEGUMI

nida Griesti

Ugunsizturības klase:	Maksimālā apdares slodze:	Minimālais piekāršanas augstums:	Būves svars 1m²:	Saistītā dokumenta numurs:
(R)EI15 (R)EI30	41 kg/m²	62,5 mm	10,9-18,1 kg	EN13964:2004+A1

Ekspluatācijas īpašību deklarācija:
DoP/Ceiling System/0024/15.11.2016

SISTĒMAS:

JK/EL/CD60-12,5; JK/EL/CD60-15; JK/EL/CD60-18

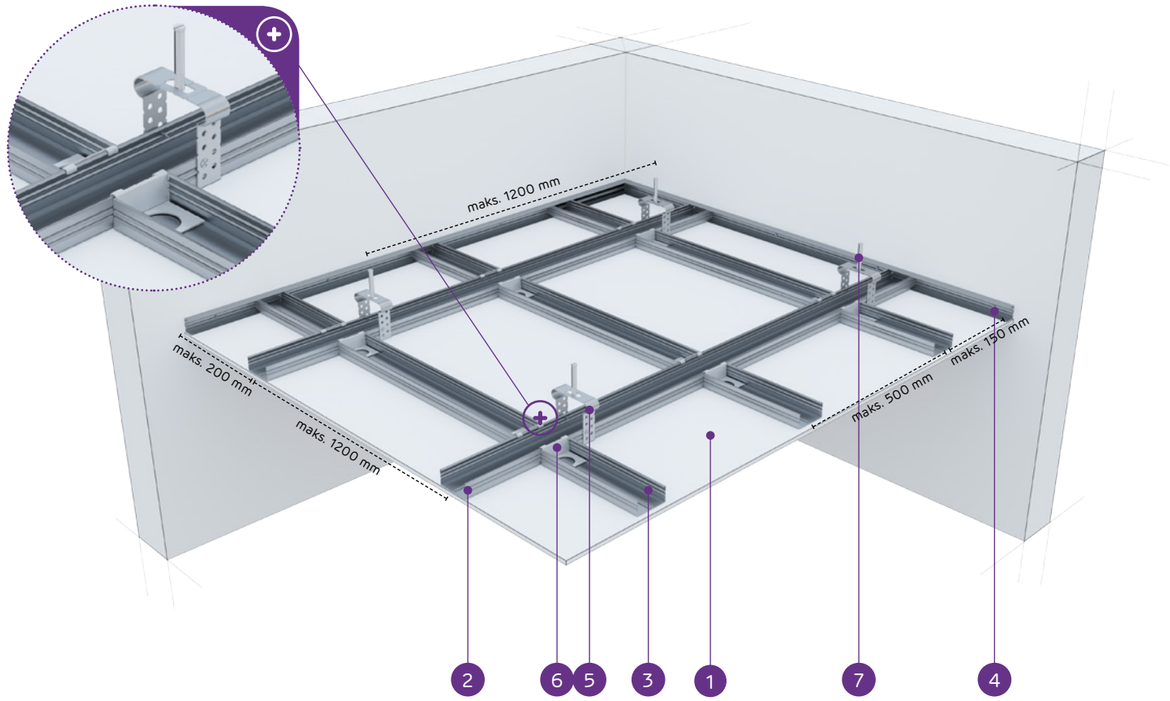

MATERIĀLI:

1. Ģipškartona plāksnes Nida
2. Galvenais profils Nida CD 60
3. Nesošais profils Nida CD 60
4. Profils Nida UD 27
5. Stiprinājuma elements Nida EL 60
6. Šķērseniskais vienpusīgais savienotājs Nida LPJ 60 vai šķērseniskais divpusīgais savienotājs Nida LPP 60
7. Tērauda enkurošanas elements

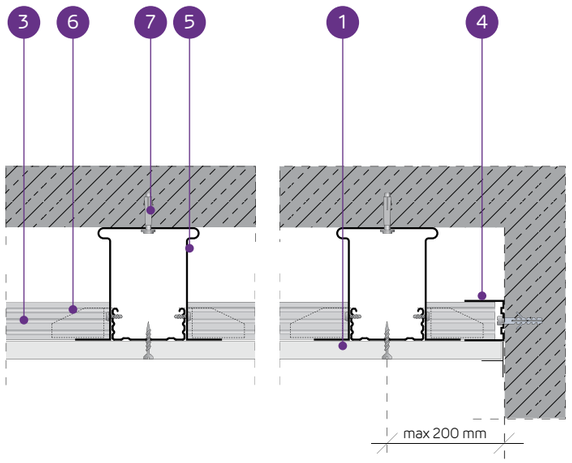

PIEKARAMO GRIESTU SISTĒMA AR VIENA LĪMEŅA KRUSTVEIDA NESOŠO KONSTRUKCIJU NIDA CD60 (NIDA EL60)

TEHNISKIE PARAMETRI

Sistēmas tips Nida Griesti	Režģa konstrukcija: Nida profila tips	Režģa konstrukcija: Maksimālais Nida CD60 galveno profilu atstatums	Režģa konstrukcija: Maksimālais Nida CD60 nesošo profilu atstatums	Režģa konstrukcija: Maksimālais Nida stropju atstatums	Ģipšņa plākšņu apšuvums: Nida	Ģipšņa plākšņu apšuvums: Biezums	Minimālais piekāršanas augstums	Būves svars 1 m²	Ugunsizturības klase	Maksimālā Nida griestu slodze: bez ugunsizturības [1]	Maksimālā Nida griestu slodze: ar ugunsizturību [2]	Triecienizturība [3]
		[mm]	[mm]	[mm]	Nida	Biezums	[mm]	[kg]	[min.]	[kg/m²]	[kg/m²]	Ugunsizturības
JK/EL/CD60-12,5/Expert	CD60/CD60	1200	500	1200	Expert	12,5	62,5	10,9	-	23	-	1A
JK/EL/CD60-12,5/Ūdens [4]	CD60/CD60	1200	500	1200	Ūdens	12,5	62,5	11,4	-	23	-	1A
JK/EL/CD60-12,5/Uguns+	CD60/CD60	1200	500	900	Uguns Plus	12,5	62,5	12,7	(R)EI15	41	7,5	1A
JK/EL/CD60-12,5/ ŪdensUguns+	CD60/CD60	1200	500	900	Ūdens Uguns Plus	12,5	62,5	12,7	(R)EI15	41	7,5	1A
JK/EL/CD60-12,5/Cietā	CD60/CD60	1200	500	900	Cietā	12,5	62,5	15,5	(R)EI15	41	7,5	1A
JK/EL/CD60-12,5/Hydro	CD60/CD60	1200	500	900	Hydro	12,5	62,5	13,5	(R)EI15	41	7,5	1A
JK/EL/CD60-15/Uguns+	CD60/CD60	1200	500	850	Uguns Plus	15,0	65	16,2	(R)EI15	44	7,5	1A
JK/EL/CD60-15/Cietā	CD60/CD60	1200	500	850	Cietā	15,0	65	18,1	(R)EI15	44	7,5	1A
JK/EL/CD60-15/Hydro	CD60/CD60	1200	500	850	Hydro	15,0	65	16,2	(R)EI15	44	7,5	1A
JK/EL/CD60-18/Uguns+	CD60/CD60	1200	500	850	Uguns Plus	18,0	68	16,9	(R)EI30	44	7,5	1A

[1] Pieļaujamā slodze, ieskaitot: pašmasu, izolācijas materiālu un papildu tehnoloģisko slodzi. Tehniskais atzinums 1060/12/R14NK.
[2] Papildu slodze, pamatojoties uz ugunsdrošības klasifikāciju ITB 1060/13/R54NP, LBO-302-K/15.
[3] Saskaņā ar tehniskā atzinuma ITB 01060/12/R34NK I daļu un II daļu.
[4] Telpās ar relatīvo gaisa mitrumu līdz 85 % stūra sekcijās pret intensīvu ūdens iedarbību ieteicams izmantot Nida Hydro ģipša šķiedru plāksnes (horizontālām un vertikālām virsmām vannas, dušas utt. zonās).

MATERIĀLU PATĒRIŅŠ UZ 1M² PIEKARAMO GRIESTU W SISTĒMĀ NIDA GRIESTI

Materiāla nosaukums	Mērv.	Sistēmas tips Nida Griesti: JK/EL/CD60-12,5/Expert	JK/EL/CD60-12,5/Ūdens	JK/EL/CD60-12,5/Uguns+	JK/EL/CD60-12,5/ŪdensUguns+	JK/EL/CD60-12,5/Cietā	JK/EL/CD60-12,5/Hydro	JK/EL/CD60-15/Uguns+	JK/EL/CD60-15/Cietā	JK/EL/CD60-15/Hydro	JK/EL/CD60-18/Uguns+
		Materiāla patēriņš uz 1 m²									
Plāksne Nida Expert 12,5 mm	m²	1,0	-	-	-	-	-	-	-	-	-
Plāksne Nida Ūdens 12,5 mm	m²	-	1,0	-	-	-	-	-	-	-	-
Plāksne Nida Uguns Plus 12,5 mm	m²	-	-	1,0	-	-	-	-	-	-	-
Plāksne Nida Ūdens Uguns Plus 12,5 mm	m²	-	-	-	1,0	-	-	-	-	-	-
Plāksne Nida Cietā 12,5 mm	m²	-	-	-	-	1,0	-	-	-	-	-
Plāksne Nida Hydro 12,5 mm	m²	-	-	-	-	-	1,0	-	-	-	-
Plāksne Nida Uguns Plus 15,0 mm	m²	-	-	-	-	-	-	1,0	-	-	-
Plāksne Nida Cietā 15,0 mm	m²	-	-	-	-	-	-	-	1,0	-	-
Plāksne Nida Hydro 15,0 mm	m²	-	-	-	-	-	-	-	-	1,0	-
Plāksne Nida Uguns Plus 18,0 mm	m²	-	-	-	-	-	-	-	-	-	1,0
Profils Nida CD60	tek.m	2,9	2,9	2,9	2,9	2,9	2,9	2,9	2,9	2,9	2,9
Profils Nida UD27	tek.m	0,6	0,6	0,6	0,6	0,6	0,6	0,6	0,6	0,6	0,6
Stiprinājuma elements Nida EL60	gab.	1,0	1,0	1,0	1,0	1,0	1,0	1,0	1,0	1,0	1,0
Šķērseniskais vienpusīgais savienotājs Nida LPJ60	gab.	3,4	3,4	3,4	3,4	3,4	3,4	3,4	3,4	3,4	3,4
Gareniskais savienotājs Nida LW60	gab.	0,6	0,6	0,6	0,6	0,6	0,6	0,6	0,6	0,6	0,6
Tērauda enkurošanas elements [5]	gab.	1,6	1,6	1,6	1,6	1,6	1,6	1,6	1,6	1,6	1,6
Pašurbjošās skrūves Nida 3,5x9,5/11 mm	gab.	4,0	4,0	4,0	4,0	4,0	4,0	4,0	4,0	4,0	4,0
Pašurbjošās skrūves Nida 3,5x25 mm	gab.	18,0	18,0	18,0	18,0	-	-	18,0	-	-	-
Pašurbjošās skrūves Nida 3,5x35 mm	gab.	-	-	-	-	-	-	-	-	-	18,0
Pašurbjošās skrūves Nida Cietā 35 (3,9x35 mm)	gab.	-	-	-	-	18,0	-	-	18,0	-	-
Pašurbjošās skrūves Nida Hydro C4 3,5x25 mm	gab.	-	-	-	-	-	18,0	-	-	18,0	-
Līmlente šuvēm Nida	tek.m	1,4	1,4	1,4	1,4	1,4	1,4	1,4	1,4	1,4	1,4
Ģipša špaktele Nida Start	kg	0,3	0,3	0,3	0,3	-	-	0,3	-	-	0,3
Ģipša špaktele Nida Finisz	kg	0,1	0,1	0,1	0,1	-	-	0,1	-	-	0,1
Gatavā špaktelēmasa Nida Hydromix [6]	kg	-	-	-	-	0,4	0,4	-	0,4	0,4	-
Minerālvate [7]	m²	1,0	1,0	1,0	1,0	1,0	1,0	1,0	1,0	1,0	1,0

[5] Enkurošanas elementa tips jāizvēlas individuāli, ņemot vērā griestu konstrukcijas tipu un kopējo būves svaru.
[6] Izmantojot ģipša šķiedru plāksnes Nida Cietā, kā alternatīvu varat izmantot arī Nida Planfix Fresh ģipša špakteli.
[7] Pielietojums atbilstoši prasībām.
Patēriņa standartos nav ņemti vērā materiālie zaudējumi.

PIRMIE TIRGŪ SAUSĀS BŪVES SISTĒMAS MARĶĒTA ZĪME CE

PIEKARAMIE GRIESTI UN GRIESTU SEGUMI

nida Griesti

Ugunsizturības klase:	Maksimālā apdares slodze:	Minimālais piekāršanas augstums:	Būves svars 1m²:	Saistītā dokumenta numurs:
(R)EI45 (R)EI60	47 kg/m²	19,1 mm	19,1-33,5 kg	EN13964:2004+A1

Ekspluatācijas īpašību deklarācija:
DoP/Ceiling System/0024/15.11.2016

SISTĒMAS:

JK/EL/CD60-25; JK/EL/CD60-30

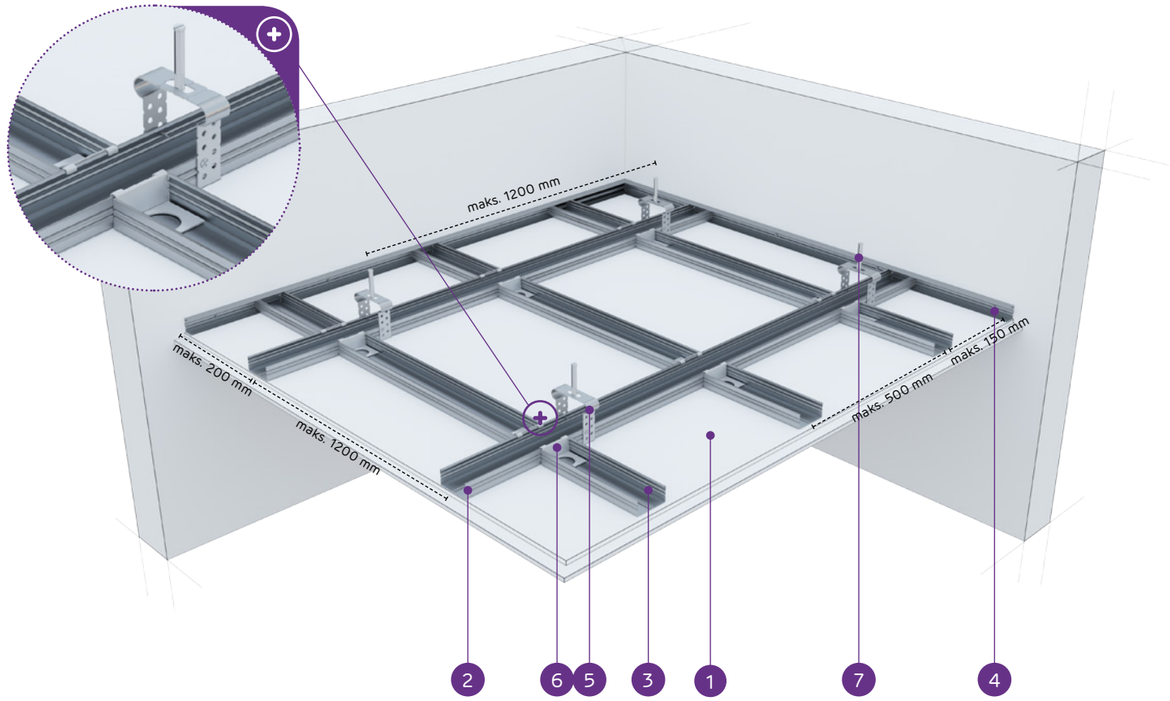

MATERIĀLI:

1. Ģipškartona plāksnes Nida
2. Galvenais profils Nida CD 60
3. Nesošais profils Nida CD 60
4. Profils Nida UD 27
5. Stiprinājuma elements Nida EL 60
6. Šķērseniskais vienpusīgais savienotājs Nida LPJ 60 vai šķērseniskais divpusīgais savienotājs Nida LPP 60
7. Tērauda enkurošanas elements

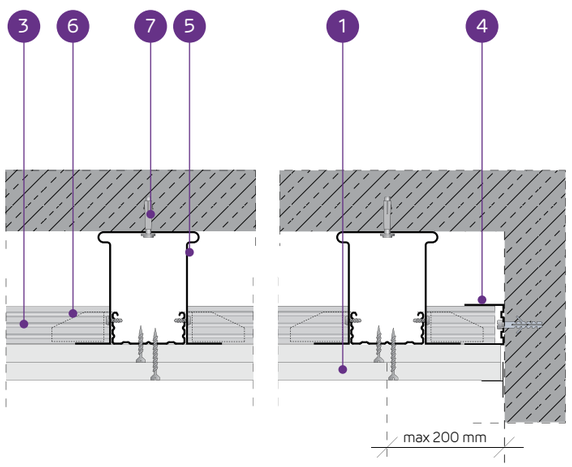

PIEKARAMO GRIESTU SISTĒMA AR VIENA LĪMEŅA KRUSTVEIDA NESOŠO KONSTRUKCIJU NIDA CD60 (NIDA EL60)

TEHNISKIE PARAMETRI

Sistēmas tips Nida Griesti	Režģa konstrukcija				Ģipša plākšņu apšuvums		Minimālais piekāršanas augstums	Būves svars 1 m²	Ugunsizturības klase	Maksimālā Nida griestu slodze:		Triecienizturība [3]
	Nida profila tips	Maksimālais Nida CD60 galveno profilu atstatums	Maksimālais Nida CD60 nesošo profilu atstatums	Maksimālais Nida stropju atstatums						bez ugunsizturības [1]	ar ugunsizturību [2]	
		[mm]	[mm]	[mm]	Nida	Biezums	[mm]	[kg]	[min.]	[kg/m²]	[kg/m²]	Ugunsizturības
JK/EL/CD60-25/Expert	CD60/CD60	1200	500	1200	Expert	2x12,5	75	19,1	-	25	-	1A
JK/EL/CD60-25/Ūdens [4]	CD60/CD60	1200	500	1200	Ūdens	2x12,5	75	20,1	-	25	-	1A
JK/EL/CD60-25/Uguns+	CD60/CD60	1200	500	850	Uguns Plus	2x12,5	75	22,7	(R)EI45	47	7,5	1A
JK/EL/CD60-25/ ŪdensUguns+	CD60/CD60	1200	500	850	Ūdens Uguns Plus	2x12,5	75	22,7	(R)EI45	47	7,5	1A
JK/EL/CD60-25/Cietā	CD60/CD60	1200	500	850	Cietā	2x12,5	75	28,3	(R)EI45	47	7,5	1A
JK/EL/CD60-25/Hydro	CD60/CD60	1200	500	850	Hydro	2x12,5	75	24,3	(R)EI45	47	7,5	1A
JK/EL/CD60-30/Uguns+	CD60/CD60	1200	500	850	Uguns Plus	2x15,0	80	29,7	(R)EI60	47	7,5	1A
JK/EL/CD60-30/Cietā	CD60/CD60	1200	500	850	Cietā	2x15,0	80	33,5	(R)EI60	47	7,5	1A
JK/EL/CD60-30/Hydro	CD60/CD60	1200	500	850	Hydro	2x15,0	80	29,7	(R)EI60	47	7,5	1A

[1] Pieļaujamā slodze, ieskaitot: pašmasu, izolācijas materiālu un papildu tehnoloģisko slodzi. Tehniskais atzinums 1060/12/R14NK.
[2] Papildu slodze, pamatojoties uz ugunsdrošības klasifikāciju ITB 1060/13/R54NP, LBO-302-K/15.
[3] Saskaņā ar tehniskā atzinuma ITB 01060/12/R34NK I daļu un II daļu.
[4] Telpās ar relatīvo gaisa mitrumu līdz 85 % stūra sekcijās pret intensīvu ūdens iedarbību ieteicams izmantot Nida Hydro ģipša šķiedru plāksnes (horizontālām un vertikālām virsmām vannas, dušas utt. zonās).

MATERIĀLU PATĒRIŅŠ UZ 1M² PIEKARAMO GRIESTU W SISTĒMĀ NIDA GRIESTI

Materiāla nosaukums	Mērv.	Sistēmas tips Nida Griesti								
		JK/EL/ CD60-25/ Expert	JK/EL/ CD60-25/ Ūdens	JK/EL/ CD60-25/ Uguns+	JK/EL/ CD60-25/ ŪdensUguns+	JK/EL/ CD60-25/ Cietā	JK/EL/ CD60-25/ Hydro	JK/EL/ CD60-30/ Uguns+	JK/EL/ CD60-30/ Cietā	JK/EL/ CD60-30/ Hydro
		Materiāla patēriņš uz 1 m²								
Plāksne Nida Expert 12,5 mm	m²	2,0	-	-	-	-	-	-	-	-
Plāksne Nida Ūdens 12,5 mm	m²	-	2,0	-	-	-	-	-	-	-
Plāksne Nida Uguns Plus 12,5 mm	m²	-	-	2,0	-	-	-	-	-	-
Plāksne Nida Ūdens Uguns Plus 12,5 mm	m²	-	-	-	2,0	-	-	-	-	-
Plāksne Nida Cietā 12,5 mm	m²	-	-	-	-	2,0	-	-	-	-
Plāksne Nida Hydro 12,5 mm	m²	-	-	-	-	-	2,0	-	-	-
Plāksne Nida Uguns Plus 15,0 mm	m²	-	-	-	-	-	-	2,0	-	-
Plāksne Nida Cietā 15,0 mm	m²	-	-	-	-	-	-	-	2,0	-
Plāksne Nida Hydro 15,0 mm	m²	-	-	-	-	-	-	-	-	2,0
Profils Nida CD60	tek.m	2,9	2,9	2,9	2,9	2,9	2,9	2,9	2,9	2,9
Profils Nida UD27	tek.m	0,6	0,6	0,6	0,6	0,6	0,6	0,6	0,6	0,6
Stiprinājuma elements Nida EL60	gab.	1,0	1,0	1,0	1,0	1,0	1,0	1,0	1,0	1,0
Šķērseniskais vienpusīgais savienotājs Nida LPJ60	gab.	3,4	3,4	3,4	3,4	3,4	3,4	3,4	3,4	3,4
Gareniskais savienotājs Nida LW60	gab.	0,6	0,6	0,6	0,6	0,6	0,6	0,6	0,6	0,6
Tērauda enkurošanas elements [5]	gab.	1,6	1,6	1,6	1,6	1,6	1,6	1,6	1,6	1,6
Pašurbjošās skrūves Nida 3,5x9,5/11 mm	gab.	4,0	4,0	4,0	4,0	4,0	4,0	4,0	4,0	4,0
Pašurbjošās skrūves Nida 3,5x25 mm	gab.	6,0	6,0	6,0	6,0	-	-	6,0	-	-
Pašurbjošās skrūves Nida 3,5x35 mm	gab.	18,0	18,0	18,0	18,0	-	-	-	-	-
Pašurbjošās skrūves Nida 3,5x45 mm	gab.	-	-	-	-	-	-	18,0	-	-
Pašurbjošās skrūves Nida Cietā 35 (3,9x35 mm)	gab.	-	-	-	-	24,0	-	-	6,0	-
Pašurbjošās skrūves Nida Cietā 45 (3,9x45 mm)	gab.	-	-	-	-	-	-	-	18,0	-
Pašurbjošās skrūves Nida Hydro C4 3,5x25 mm	gab.	-	-	-	-	-	6,0	-	-	6,0
Pašurbjošās skrūves Nida Hydro C4 3,5x41 mm	gab.	-	-	-	-	-	18,0	-	-	18,0
Līmlente šuvēm Nida	tek.m	1,4	1,4	1,4	1,4	1,4	1,4	1,4	1,4	1,4
Ģipša špaktele Nida Start	kg	0,6	0,6	0,6	0,6	-	-	0,6	-	-
Ģipša špaktele Nida Finisz	kg	0,1	0,1	0,1	0,1	-	-	0,1	-	-
Gatavā špaktelēmasa Nida Hydromix [6]	kg	-	-	-	-	0,7	0,7	-	0,7	0,7
Minerālvate [7]	m²	1,0	1,0	1,0	1,0	1,0	1,0	1,0	1,0	1,0

[5] Enkurošanas elementa tips jāizvēlas individuāli, ņemot vērā griestu konstrukcijas tipu un kopējo būves svaru.
[6] Izmantojot ģipša šķiedru plāksnes Nida Cietā, kā alternatīvu varat izmantot arī Nida Planfix Fresh ģipša špakteli.
[7] Pielietojums atbilstoši prasībām.
Patēriņa standartos nav ņemti vērā materiālie zaudējumi.

PIRMIE TIRGŪ SAUSĀS BŪVES SISTĒMAS MARĶĒTA ZĪME CE

Lūdzu, atrodiet mūsu kanālu Siniat Nida YouTube

PIEKARAMIE GRIESTI UN GRIESTU SEGUMI

nida Griesti

Ugunsizturības klase:	Maksimālā apdares slodze:	Minimālais piekāršanas augstums:	Būves svars 1m²:	Saistītā dokumenta numurs:
(R)EI60 (R)EI90 (R)EI120	82 kg/m²	87,5 mm	32,7-64,3 kg	EN13964:2004+A1

Ekspluatācijas īpašību deklarācija:
DoP/Ceiling System/0024/15.11.2016

SISTĒMAS:

JK/EL/CD60-37,5; JK/EL/CD60-40; JK/EL/CD60-55; JK/EL/CD60-60

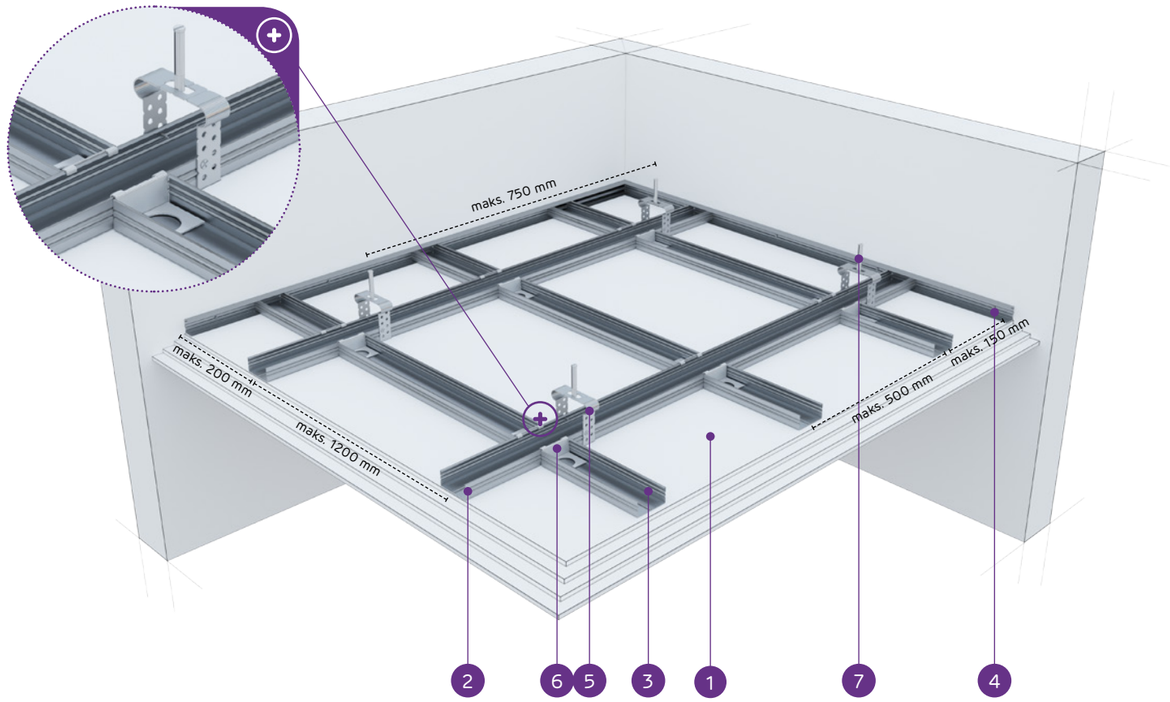

MATERIĀLI:

1. Ģipškartona plāksnes Nida
2. Galvenais profils Nida CD 60
3. Nesošais profils Nida CD 60
4. Profils Nida UD 27
5. Stiprinājuma elements Nida EL 60
6. Šķērseniskais vienpusīgais savienotājs Nida LPJ 60 vai šķērseniskais divpusīgais savienotājs Nida LPP 60
7. Tērauda enkurošanas elements

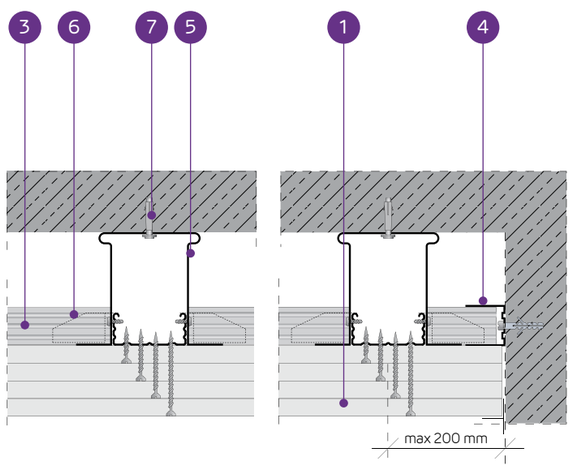

PIEKARAMO GRIESTU SISTĒMA AR VIENA LĪMEŅA KRUSTVEIDA NESOŠO KONSTRUKCIJU NIDA CD60 (NIDA EL60)

TEHNISKIE PARAMETRI

Sistēmas tips Nida Griesti	Režģa konstrukcija				Ģipša plākšņu apšuvums		Minimālais piekāršanas augstums	Būves svars 1 m²	Ugunsizturības klase	Maksimālā Nida griestu slodze:		Triecienizturība[3]
	Nida profila tips	Maksimālais Nida CD60 galveno profilu atstatums	Maksimālais Nida CD60 nesošo profilu atstatums	Maksimālais Nida stropju atstatums						bez ugunsizturības[1]	ar ugunsizturību[2]	
		[mm]	[mm]	[mm]	Nida	Biezums	[mm]	[kg]	[min.]	[kg/m²]	[kg/m²]	Ugunsizturības
JK/EL/CD60-37,5/Uguns+	CD60/CD60	1200	500	750	Uguns Plus	3x12,5	87,5	32,7	(R)EI60	65	7,5	1A
JK/EL/CD60-37,5/ŪdensUguns+	CD60/CD60	1200	500	750	Ūdens Uguns Plus	3x12,5	87,5	32,7	(R)EI60	65	7,5	1A
JK/EL/CD60-37,5/Cietā	CD60/CD60	1200	500	750	Cietā	3x12,5	87,5	41,1	(R)EI60	65	7,5	1A
JK/EL/CD60-37,5/Hydro	CD60/CD60	1200	500	750	Hydro	3x12,5	87,5	35,1	(R)EI60	65	7,5	1A
JK/EL/CD60-40/Uguns+	CD60/CD60	850	500	750	Uguns Plus	2x12,5+15,0	90	36,2	(R)EI90	65	7,5	1A
JK/EL/CD60-40/Cietā	CD60/CD60	850	500	750	Cietā	2x12,5+15,0	90	43,7	(R)EI90	65	7,5	1A
JK/EL/CD60-40/Hydro	CD60/CD60	850	500	750	Hydro	2x12,5+15,0	90	37,8	(R)EI90	65	7,5	1A
JK/EL/CD60-55/Uguns+	CD60/CD60	650	500	650	Uguns Plus	2x12,5+2x15,0	110	49,7	(R)EI120	75	7,5	1A
JK/EL/CD60-60/Uguns+	CD60/CD60	650	500	650	Uguns Plus	4x15,0	110	56,7	(R)EI120	75	7,5	1A
JK/EL/CD60-60/Cietā	CD60/CD60	650	500	650	Cietā	4x15,0	110	64,3	(R)EI120	75	7,5	1A
JK/EL/CD60-60/Hydro	CD60/CD60	650	500	650	Hydro	4x15,0	110	56,7	(R)EI120	75	7,5	1A

[1] Pieļaujamā slodze, ieskaitot: pašmasu, izolācijas materiālu un papildu tehnoloģisko slodzi. Tehniskais atzinums 1060/12/R14NK.
[2] Papildu slodze, pamatojoties uz ugunsdrošības klasifikāciju ITB 1060/13/R54NP, LBO-302-K/15.
[3] Saskaņā ar tehniskā atzinuma ITB 01060/12/R34NK I daļu un II daļu

MATERIĀLU PATĒRIŅŠ UZ 1M² PIEKARAMO GRIESTU W SISTĒMĀ NIDA GRIESTI

Materiāla nosaukums	Mērv.	Sistēmas tips Nida Griesti										
		JK/EL/ CD60-37,5/ Uguns+	JK/EL/ CD60-37,5/ ŪdensUguns+	JK/EL/ CD60-37,5/ Cietā	JK/EL/ CD60-37,5/ Hydro	JK/EL/ CD60-40/ Uguns+	JK/EL/ CD60-40/ Cietā	JK/EL/ CD60-40/ Hydro	JK/EL/ CD60-55/ Uguns+	JK/EL/ CD60-60/ Uguns+	JK/EL/ CD60-60/ Cietā	JK/EL/ CD60-60/ Hydro
		Materiāla patēriņš uz 1 m²										
Plāksne Nida Uguns Plus 12,5 mm	m²	3,0	-	-	-	2,0	-	-	2,0	-	-	-
Plāksne Nida Ūdens Uguns Plus 12,5 mm	m²	-	3,0	-	-	-	-	-	-	-	-	-
Plāksne Nida Cietā 12,5 mm	m²	-	-	3,0	-	-	2,0	-	-	-	-	-
Plāksne Nida Hydro 12,5 mm	m²	-	-	-	3,0	-	-	2,0	-	-	-	-
Plāksne Nida Uguns Plus 15,0 mm	m²	-	-	-	-	1,0	-	-	2,0	4,0	-	-
Plāksne Nida Cietā 15,0 mm	m²	-	-	-	-	-	1,0	-	-	-	4,0	-
Plāksne Nida Hydro 15,0 mm	m²	-	-	-	-	-	-	1,0	-	-	-	4,0
Profils Nida CD60	tek.m	2,9	2,9	2,9	2,9	3,2	3,2	3,2	3,6	3,6	3,6	3,6
Profils Nida UD27	tek.m	0,6	0,6	0,6	0,6	0,6	0,6	0,6	0,6	0,6	0,6	0,6
Stiprinājuma elements Nida EL60	gab.	1,2	1,2	1,2	1,2	1,6	1,6	1,6	2,4	2,4	2,4	2,4
Šķērseniskais vienpusīgais savienotājs Nida LPJ60	gab.	3,4	3,4	3,4	3,4	4,8	4,8	4,8	6,2	6,2	6,2	6,2
Gareniskais savienotājs Nida LW60	gab.	0,6	0,6	0,6	0,6	0,6	0,6	0,6	0,6	0,6	0,6	0,6
Tērauda enkurošanas elements[4]	gab.	1,9	1,9	1,9	1,9	2,2	2,2	2,2	3,0	3,0	3,0	3,0
Pašurbjošās skrūves Nida 3,5x9,5/11 mm	gab.	4,8	4,8	4,8	4,8	6,4	6,4	6,4	9,6	9,6	9,6	9,6
Pašurbjošās skrūves Nida 3,5x25 mm	gab.	6,0	6,0	-	-	6,0	-	-	6,0	6,0	-	-
Pašurbjošās skrūves Nida 3,5x35 mm	gab.	6,0	6,0	-	-	6,0	-	-	-	-	-	-
Pašurbjošās skrūves Nida 3,5x45 mm	gab.	-	-	-	-	-	-	-	6,0	6,0	-	-
Pašurbjošās skrūves Nida 3,5x55 mm	gab.	18,0	18,0	-	-	18,0	-	-	6,0	6,0	-	-
Pašurbjošās skrūves Nida 4,2x70 mm	gab.	-	-	-	-	-	-	-	18,0	18,0	-	-
Pašurbjošās skrūves Nida Cietā 35 (3,9x35 mm)	gab.	-	-	12,0	-	-	12,0	-	-	-	6,0	-
Pašurbjošās skrūves Nida Cietā 45 (3,9x45 mm)	gab.	-	-	-	-	-	-	-	-	-	6,0	-
Pašurbjošās skrūves Nida Cietā 55 (3,9x55 mm)	gab.	-	-	18,0	-	-	18,0	-	-	-	6,0	-
Pašurbjošās skrūves Nida Cietā 70 (4,2x70 mm)	gab.	-	-	-	-	-	-	-	-	-	18,0	-
Pašurbjošās skrūves Nida Hydro C4 3,5x25 mm	gab.	-	-	-	6,0	-	-	6,0	-	-	-	6,0
Pašurbjošās skrūves Nida Hydro C4 3,5x41 mm	gab.	-	-	-	6,0	-	-	6,0	-	-	-	6,0
Pašurbjošās skrūves Nida Hydro C4 3,5x55 mm	gab.	-	-	-	18,0	-	-	18,0	-	-	-	6,0
Pašurbjošās skrūves Nida Hydro C4 4,2x70 mm	gab.	-	-	-	-	-	-	-	-	-	-	18,0
Līmlente šuvēm Nida	tek.m	1,4	1,4	1,4	1,4	1,4	1,4	1,4	1,4	1,4	1,4	1,4
Ģipša špaktele Nida Start	kg	0,9	0,9	-	-	0,9	-	-	1,2	1,2	-	-
Ģipša špaktele Nida Finisz	kg	0,1	0,1	-	-	0,1	-	-	0,1	0,1	-	-
Gatavā špaktelmasa Nida Hydromix[5]	kg	-	-	1,0	1,0	-	1,0	1,0	-	-	1,3	1,3
Minerālvate[6]	m²	1,0	1,0	1,0	1,0	1,0	1,0	1,0	1,0	1,0	1,0	1,0

[4] Enkurošanas elementa tips jāizvēlas individuāli, ņemot vērā griestu konstrukcijas tipu un kopējo būves svaru.
[5] Izmantojot ģipša šķiedru plāksnes Nida Cietā, kā alternatīvu varat izmantot arī Nida Planfix Fresh ģipša špakteli.
[6] Pielietojums atbilstoši prasībām.
Patēriņa standartos nav ņemti vērā materiālie zaudējumi.

PIRMIE TIRGŪ SAUSĀS BŪVES SISTĒMAS MARĶĒTA ZĪME CE

Lūdzu, atrodiet mūsu kanālu Siniat Nida YouTube

PIEKARAMIE GRIESTI UN GRIESTU SEGUMI

nida Griesti

Ugunsizturības klase:	Maksimālā apdares slodze:	Minimālais piekāršanas augstums:	Būves svars 1m²:	Saistītā dokumenta numurs:
(R)EI15 (R)EI30	41 kg/m²	62,5 mm	10,9-18,1 kg	EN13964:2004+A1

Ekspluatācijas īpašību deklarācija:
DoP/Ceiling System/0024/15.11.2016

SISTĒMAS:

JK/WP/CD60-12,5; JK/WP/CD60-15; JK/WP/CD60-18

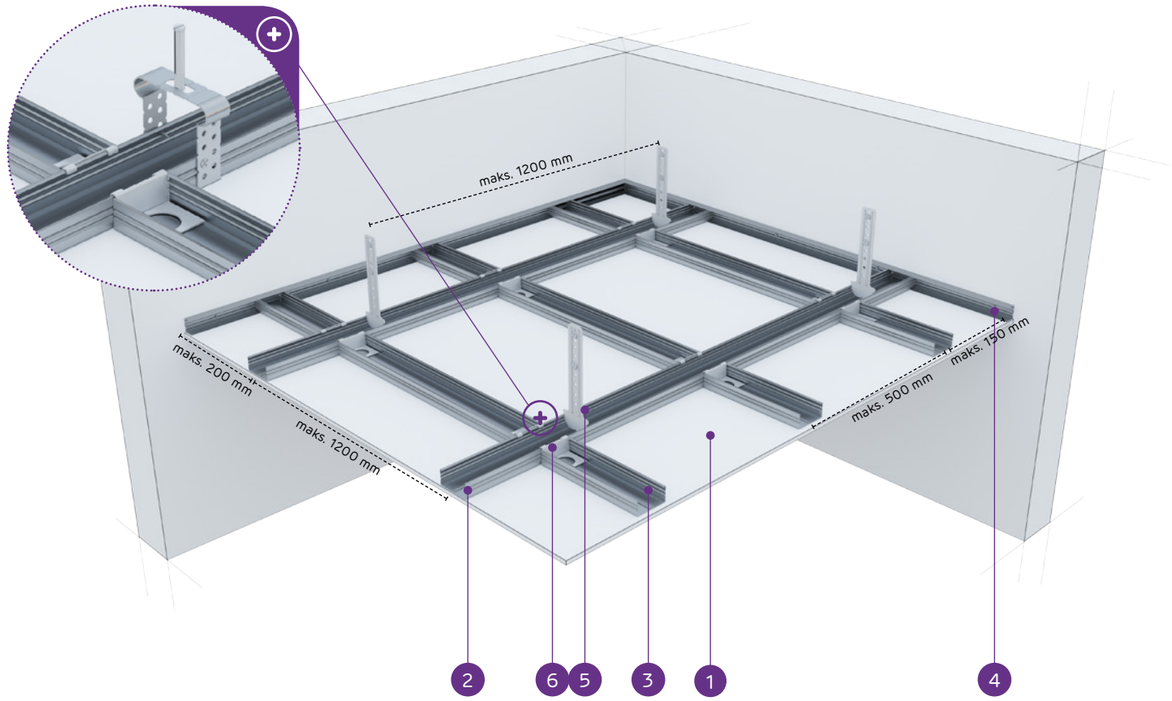

MATERIĀLI:

1. Ģipškartona plāksnes Nida
2. Galvenais profils Nida CD 60
3. Nesošais profils Nida CD 60
4. Profils Nida UD 27
5. Bēniņu piekare Nida WP 60
6. Šķērseniskais vienpusīgais savienotājs Nida LPJ 60 vai šķērseniskais divpusīgais savienotājs Nida LPP 60
7. Tērauda enkurošanas elements

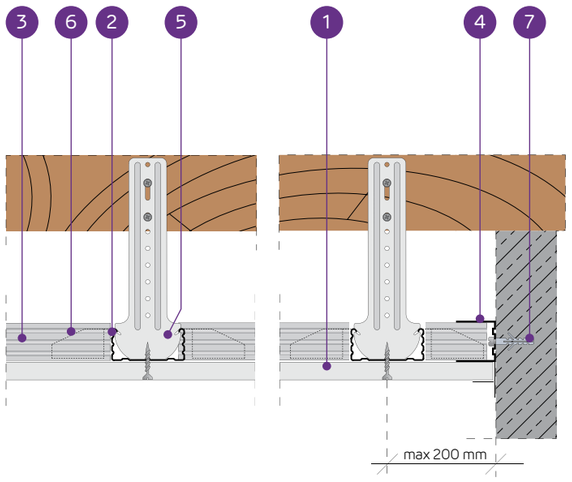

PIEKARAMO GRIESTU SISTĒMA AR VIENA LĪMEŅA KRUSTVEIDA NESOŠO KONSTRUKCIJU NIDA CD60 (NIDA WP60)

TEHNISKIE PARAMETRI

Sistēmas tips Nida Griesti	Režģa konstrukcija				Ģipša plākšņu apšuvums		Minimālais piekāršanas augstums	Būves svars 1 m²	Ugunsizturības klase	Maksimālā Nida griestu slodze:		Triecienizturība[3]
	Nida profila tips	Maksimālais Nida CD60 galveno profilu atstatums	Maksimālais Nida CD60 nesošo profilu atstatums	Maksimālais Nida stropju atstatums						bez ugunsizturības[1]	ar ugunsizturību[2]	
		[mm]	[mm]	[mm]	Nida	Biezums	[mm]	[kg]	[min.]	[kg/m²]	[kg/m²]	Ugunsizturības
JK/WP/CD60-12,5/Expert	CD60/CD60	1200	500	1200	Expert	12,5	62,5	10,9	-	23	-	1A
JK/WP/CD60-12,5/Ūdens[4]	CD60/CD60	1200	500	1200	Ūdens	12,5	62,5	11,4	-	23	-	1A
JK/WP/CD60-12,5/Uguns+	CD60/CD60	1200	500	900	Uguns Plus	12,5	62,5	12,7	(R)EI15	41	7,5	1A
JK/WP/CD60-12,5/ ŪdensUguns+	CD60/CD60	1200	500	900	Ūdens Uguns Plus	12,5	62,5	12,7	(R)EI15	41	7,5	1A
JK/WP/CD60-12,5/Cietā	CD60/CD60	1200	500	900	Cietā	12,5	62,5	15,5	(R)EI15	41	7,5	1A
JK/WP/CD60-12,5/Hydro	CD60/CD60	1200	500	900	Hydro	12,5	62,5	13,5	(R)EI15	41	7,5	1A
JK/WP/CD60-15/Uguns+	CD60/CD60	1200	500	850	Uguns Plus	15,0	65	16,2	(R)EI15	44	7,5	1A
JK/WP/CD60-15/Cietā	CD60/CD60	1200	500	850	Cietā	15,0	65	18,1	(R)EI15	44	7,5	1A
JK/WP/CD60-15/Hydro	CD60/CD60	1200	500	850	Hydro	15,0	65	16,2	(R)EI15	44	7,5	1A
JK/WP/CD60-18/Uguns+	CD60/CD60	1200	500	850	Uguns Plus	18,0	68	16,9	(R)EI30	44	7,5	1A

[1] Pieļaujamā slodze, ieskaitot: pašmasu, izolācijas materiālu un papildu tehnoloģisko slodzi. Tehniskais atzinums 1060/12/R14NK.
[2] Papildu slodze, pamatojoties uz ugunsdrošības klasifikāciju ITB 1060/13/R54NP, LBO-302-K/15.
[3] Saskaņā ar tehniskā atzinuma ITB 01060/12/R34NK I daļu un II daļu.
[4] Telpās ar relatīvo gaisa mitrumu līdz 85 % stūra sekcijās pret intensīvu ūdens iedarbību ieteicams izmantot Nida Hydro ģipša šķiedru plāksnes (horizontālām un vertikālām virsmām vannas, dušas utt. zonās).

MATERIĀLU PATĒRIŅŠ UZ 1M² PIEKARAMO GRIESTU W SISTĒMĀ NIDA GRIESTI

Materiāla nosaukums	Mērv.	Sistēmas tips Nida Griesti									
		JK/WP/ CD60-12,5/ Expert	JK/WP/ CD60-12,5/ Ūdens	JK/WP/ CD60-12,5/ Uguns+	JK/WP/ CD60-12,5/ ŪdensUguns+	JK/WP/ CD60-12,5/ Cietā	JK/WP/ CD60-12,5/ Hydro	JK/WP/ CD60-15/ Uguns+	JK/WP/ CD60-15/ Cietā	JK/WP/ CD60-15/ Hydro	JK/WP/ CD60-18/ Uguns+
		Materiāla patēriņš uz 1 m²									
Plāksne Nida Expert 12,5 mm	m²	1,0	-	-	-	-	-	-	-	-	-
Plāksne Nida Ūdens 12,5 mm	m²	-	1,0	-	-	-	-	-	-	-	-
Plāksne Nida Uguns Plus 12,5 mm	m²	-	-	1,0	-	-	-	-	-	-	-
Plāksne Nida Ūdens Uguns Plus 12,5 mm	m²	-	-	-	1,0	-	-	-	-	-	-
Plāksne Nida Cietā 12,5 mm	m²	-	-	-	-	1,0	-	-	-	-	-
Plāksne Nida Hydro 12,5 mm	m²	-	-	-	-	-	1,0	-	-	-	-
Plāksne Nida Uguns Plus 15,0 mm	m²	-	-	-	-	-	-	1,0	-	-	-
Plāksne Nida Cietā 15,0 mm	m²	-	-	-	-	-	-	-	1,0	-	-
Plāksne Nida Hydro 15,0 mm	m²	-	-	-	-	-	-	-	-	1,0	-
Plāksne Nida Uguns Plus 18,0 mm	m²	-	-	-	-	-	-	-	-	-	1,0
Profils Nida CD60	tek.m	2,9	2,9	2,9	2,9	2,9	2,9	2,9	2,9	2,9	2,9
Profils Nida UD27	tek.m	0,6	0,6	0,6	0,6	0,6	0,6	0,6	0,6	0,6	0,6
Mansarda piekare Nida WP60	gab.	1,0	1,0	1,0	1,0	1,0	1,0	1,0	1,0	1,0	1,0
Šķērseniskais vienpusīgais savienotājs Nida LPJ60	gab.	3,4	3,4	3,4	3,4	3,4	3,4	3,4	3,4	3,4	3,4
Gareniskais savienotājs Nida LW60	gab.	0,6	0,6	0,6	0,6	0,6	0,6	0,6	0,6	0,6	0,6
Tērauda enkurošanas elements[5]	gab.	1,6	1,6	1,6	1,6	1,6	1,6	1,6	1,6	1,6	1,6
Pašurbjošās skrūves Nida 3,5x25 mm	gab.	18,0	18,0	18,0	18,0	-	-	18,0	-	-	-
Pašurbjošās skrūves Nida 3,5x35 mm	gab.	-	-	-	-	-	-	-	-	-	18,0
Pašurbjošās skrūves Nida Cietā 35 (3,9x35 mm)	gab.	-	-	-	-	18,0	-	-	18,0	-	-
Pašurbjošās skrūves Nida Hydro C4 3,5x25 mm	gab.	-	-	-	-	-	18,0	-	-	18,0	-
Līmlente šuvēm Nida	tek.m	1,4	1,4	1,4	1,4	1,4	1,4	1,4	1,4	1,4	1,4
Ģipša špaktele Nida Start	kg	0,3	0,3	0,3	0,3	-	-	0,3	-	-	0,3
Ģipša špaktele Nida Finisz	kg	0,1	0,1	0,1	0,1	-	-	0,1	-	-	0,1
Gatavā špaktelmasa Nida Hydromix[6]	kg	-	-	-	-	0,4	0,4	-	0,4	0,4	-
Minerālvate[7]	m²	1,0	1,0	1,0	1,0	1,0	1,0	1,0	1,0	1,0	1,0

[5] Enkurošanas elementa tips jāizvēlas individuāli, ņemot vērā griestu konstrukcijas tipu un kopējo būves svaru.
[6] Izmantojot ģipša šķiedru plāksnes Nida Cietā, kā alternatīvu varat izmantot arī Nida Planfix Fresh ģipša špakteli.
[7] Pielietojums atbilstoši prasībām.
Patēriņa standartos nav ņemti vērā materiālie zaudējumi.

PIRMIE TIRGŪ SAUSĀS BŪVES SISTĒMAS MARĶĒTA ZĪME CE

Lūdzu, atrodiet mūsu kanālu Siniat Nida YouTube

PIEKARAMIE GRIESTI UN GRIESTU SEGUMI

nida Griesti

Ugunsizturības klase:	Maksimālā apdares slodze:	Minimālais piekāršanas augstums:	Būves svars 1m²:	Saistītā dokumenta numurs:
(R)EI45 (R)EI60	47 kg/m²	75 mm	19,1-33,5 kg	EN13964:2004+A1

Ekspluatācijas īpašību deklarācija:
DoP/Ceiling System/0024/15.11.2016

SISTĒMAS:

JK/WP/CD60-25; JK/WP/CD60-30

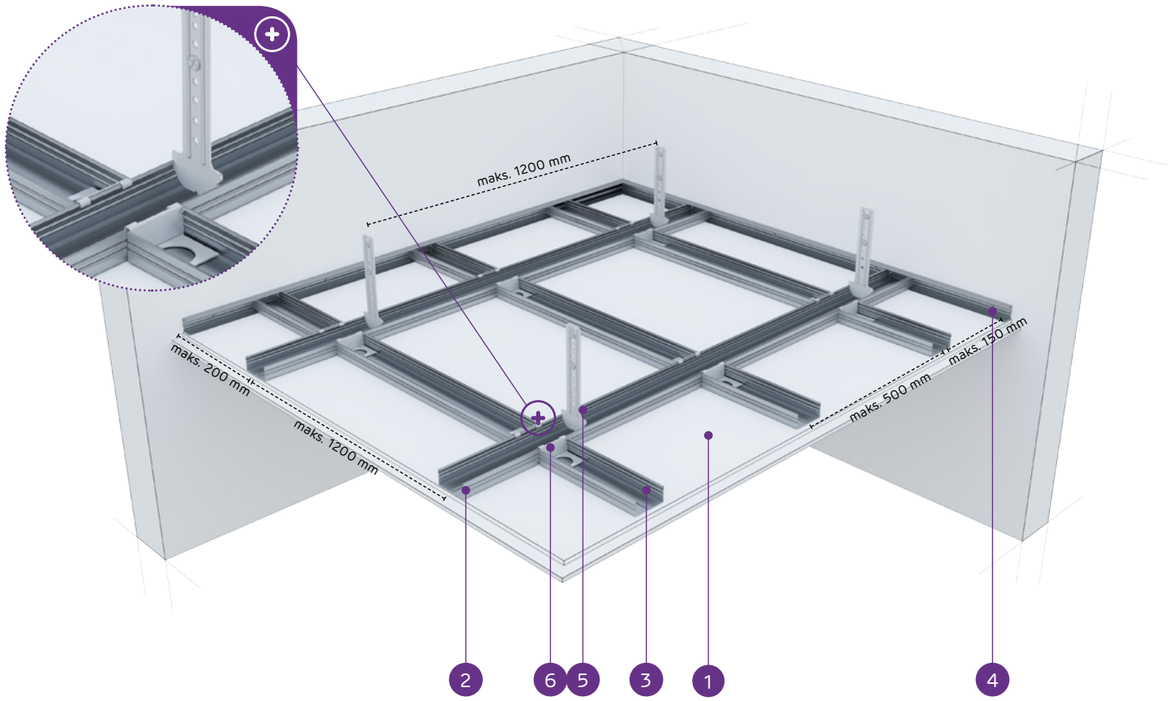

MATERIĀLI:

1. Ģipškartona plāksnes Nida
2. Galvenais profils Nida CD 60
3. Nesošais profils Nida CD 60
4. Profils Nida UD 27
5. Bēniņu piekare Nida WP 60
6. Šķērseniskais vienpusīgais savienotājs Nida LPJ 60 vai šķērseniskais divpusīgais savienotājs Nida LPP 60
7. Tērauda enkurošanas elements

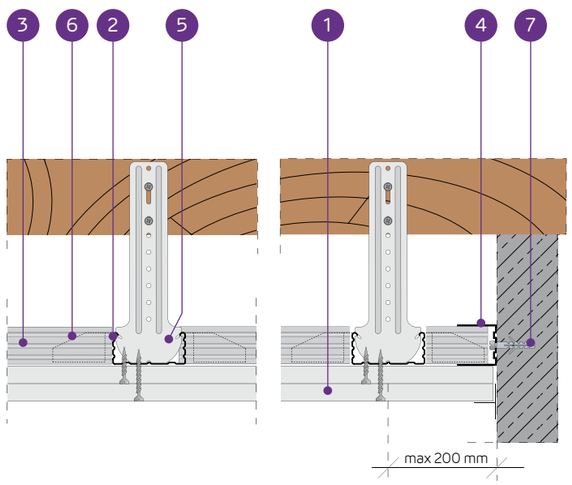

PIEKARAMO GRIESTU SISTĒMA AR VIENA LĪMEŅA KRUSTVEIDA NESOŠO KONSTRUKCIJU NIDA CD60 (NIDA WP60)

TEHNISKIE PARAMETRI

Sistēmas tips Nida Griesti	Režģa konstrukcija				Ģipša plākšņu apšuvums		Minimālais piekāršanas augstums	Būves svars 1 m²	Ugunsizturības klase	Maksimālā Nida griestu slodze:		Triecienizturība[3]
	Nida profila tips	Maksimālais Nida CD60 galveno profilu atstatums	Maksimālais Nida CD60 nesošo profilu atstatums	Maksimālais Nida stropju atstatums						bez ugunsizturības[1]	ar ugunsizturību[2]	
		[mm]	[mm]	[mm]	Nida	Biezums	[mm]	[kg]	[min.]	[kg/m²]	[kg/m²]	Ugunsizturības
JK/WP/CD60-25/Expert	CD60/CD60	1200	500	1200	Expert	2x12,5	75	19,1	-	25	-	1A
JK/WP/CD60-25/Ūdens[4]	CD60/CD60	1200	500	1200	Ūdens	2x12,5	75	20,1	-	25	-	1A
JK/WP/CD60-25/Uguns+	CD60/CD60	1200	500	850	Uguns Plus	2x12,5	75	22,7	(R)EI45	47	7,5	1A
JK/WP/CD60-25/ ŪdensUguns+	CD60/CD60	1200	500	850	Ūdens Uguns Plus	2x12,5	75	22,7	(R)EI45	47	7,5	1A
JK/WP/CD60-25/Cietā	CD60/CD60	1200	500	850	Cietā	2x12,5	75	28,3	(R)EI45	47	7,5	1A
JK/WP/CD60-25/Hydro	CD60/CD60	1200	500	850	Hydro	2x12,5	75	24,3	(R)EI45	47	7,5	1A
JK/WP/CD60-30/Uguns+	CD60/CD60	1200	500	850	Uguns Plus	2x15,0	80	29,7	(R)EI60	47	7,5	1A
JK/WP/CD60-30/Cietā	CD60/CD60	1200	500	850	Cietā	2x15,0	80	33,5	(R)EI60	47	7,5	1A
JK/WP/CD60-30/Hydro	CD60/CD60	1200	500	850	Hydro	2x15,0	80	29,7	(R)EI60	47	7,5	1A

[1] Pieļaujamā slodze, ieskaitot: pašmasu, izolācijas materiālu un papildu tehnoloģisko slodzi. Tehniskais atzinums 1060/12/R14NK.
[2] Papildu slodze, pamatojoties uz ugunsdrošības klasifikāciju ITB 1060/13/R54NP, LBO-302-K/15.
[3] Saskaņā ar tehnisko atzinuma ITB 01060/12/R34NK I daļu un II daļu.
[4] Telpās ar relatīvo gaisa mitrumu līdz 85 % stūra sekcijās pret intensīvu ūdens iedarbību ieteicams izmantot Nida Hydro ģipša šķiedru plāksnes (horizontālām un vertikālām virsmām vannas, dušas utt. zonās).

MATERIĀLU PATĒRIŅŠ UZ 1M² PIEKARAMO GRIESTU W SISTĒMĀ NIDA GRIESTI

Materiāla nosaukums	Mērv.	Sistēmas tips Nida Griesti								
		JK/WP/CD60-25/Expert	JK/WP/CD60-25/Ūdens	JK/WP/CD60-25/Uguns+	JK/WP/CD60-25/ŪdensUguns+	JK/WP/CD60-25/Cietā	JK/WP/CD60-25/Hydro	JK/WP/CD60-30/Uguns+	JK/WP/CD60-30/Cietā	JK/WP/CD60-30/Hydro
		Materiāla patēriņš uz 1 m²								
Plāksne Nida Expert 12,5 mm	m²	2,0	-	-	-	-	-	-	-	-
Plāksne Nida Ūdens 12,5 mm	m²	-	2,0	-	-	-	-	-	-	-
Plāksne Nida Uguns Plus 12,5 mm	m²	-	-	2,0	-	-	-	-	-	-
Plāksne Nida Ūdens Uguns Plus 12,5 mm	m²	-	-	-	2,0	-	-	-	-	-
Plāksne Nida Cietā 12,5 mm	m²	-	-	-	-	2,0	-	-	-	-
Plāksne Nida Hydro 12,5 mm	m²	-	-	-	-	-	2,0	-	-	-
Plāksne Nida Uguns Plus 15,0 mm	m²	-	-	-	-	-	-	2,0	-	-
Plāksne Nida Cietā 15,0 mm	m²	-	-	-	-	-	-	-	2,0	-
Plāksne Nida Hydro 15,0 mm	m²	-	-	-	-	-	-	-	-	2,0
Profils Nida CD60	tek.m	2,9	2,9	2,9	2,9	2,9	2,9	2,9	2,9	2,9
Profils Nida UD27	tek.m	0,6	0,6	0,6	0,6	0,6	0,6	0,6	0,6	0,6
Mansarda piekare Nida WP60	gab.	1,0	1,0	1,0	1,0	1,0	1,0	1,0	1,0	1,0
Šķērseniskais vienpusīgais savienotājs Nida LPJ60	gab.	3,4	3,4	3,4	3,4	3,4	3,4	3,4	3,4	3,4
Gareniskais savienotājs Nida LW60	gab.	0,6	0,6	0,6	0,6	0,6	0,6	0,6	0,6	0,6
Tērauda enkurošanas elements[5]	gab.	1,6	1,6	1,6	1,6	1,6	1,6	1,6	1,6	1,6
Pašurbjošās skrūves Nida 3,5x25 mm	gab.	6,0	6,0	6,0	6,0	-	-	6,0	-	-
Pašurbjošās skrūves Nida 3,5x35 mm	gab.	18,0	18,0	18,0	18,0	-	-	-	-	-
Pašurbjošās skrūves Nida 3,5x45 mm	gab.	-	-	-	-	-	-	18,0	-	-
Pašurbjošās skrūves Nida Cietā 35 (3,9x35 mm)	gab.	-	-	-	-	24,0	-	-	6,0	-
Pašurbjošās skrūves Nida Cietā 45 (3,9x45 mm)	gab.	-	-	-	-	-	-	-	18,0	-
Pašurbjošās skrūves Nida Hydro C4 3,5x25 mm	gab.	-	-	-	-	-	6,0	-	-	6,0
Pašurbjošās skrūves Nida Hydro C4 3,5x41 mm	gab.	-	-	-	-	-	18,0	-	-	18,0
Līmlente šuvēm Nida	tek.m	1,4	1,4	1,4	1,4	1,4	1,4	1,4	1,4	1,4
Ģipša špaktele Nida Start	kg	0,6	0,6	0,6	0,6	-	-	0,6	-	-
Ģipša špaktele Nida Finisz	kg	0,1	0,1	0,1	0,1	-	-	0,1	-	-
Gatavā špakteļmasa Nida Hydromix[6]	kg	-	-	-	-	0,7	0,7	-	0,7	0,7
Minerālvate[7]	m²	1,0	1,0	1,0	1,0	1,0	1,0	1,0	1,0	1,0

[5] Enkurošanas elementa tips jāizvēlas individuāli, ņemot vērā griestu konstrukcijas tipu un kopējo būves svaru.
[6] Izmantojot ģipša šķiedru plāksnes Nida Cietā, kā alternatīvu varat izmantot arī Nida Planfix Fresh ģipša špakteli.
[7] Pielietojums atbilstoši prasībām.
Patēriņa standartos nav ņemti vērā materiālie zaudējumi.

PIRMIE TIRGŪ
SAUSĀS BŪVES SISTĒMAS
MARĶĒTA ZĪME CE

Lūdzu, atrodiet mūsu kanālu Siniat Nida YouTube

PIEKARAMIE GRIESTI UN GRIESTU SEGUMI

nida Griesti

Ugunsizturības klase:	Maksimālā apdares slodze:	Minimālais piekāršanas augstums:	Būves svars 1m²:	Saistītā dokumenta numurs:
(R)EI60 (R)EI90 (R)EI120	82 kg/m²	87,5 mm	32,7-64,3 kg	EN13964:2004+A1

Ekspluatācijas īpašību deklarācija:
DoP/Ceiling System/0024/15.11.2016

SISTĒMAS:

JK/WP/CD60-37,5; JK/WP/CD60-40; JK/WP/CD60-55; JK/WP/CD60-60

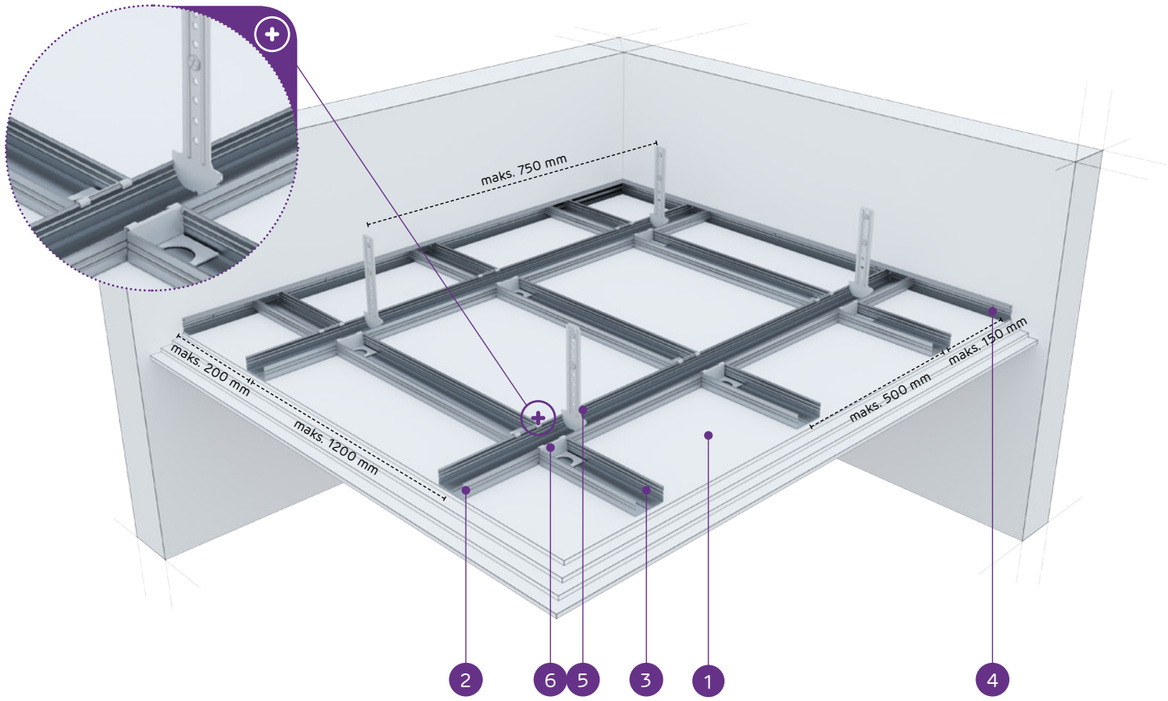

MATERIĀLI:

1. Ģipškartona plāksnes Nida
2. Galvenais profils Nida CD 60
3. Nesošais profils Nida CD 60
4. Profils Nida UD 27
5. Bēniņu piekare Nida WP 60
6. Šķērseniskais vienpusīgais savienotājs Nida LPJ 60 vai šķērseniskais divpusīgais savienotājs Nida LPP 60
7. Tērauda enkurošanas elements

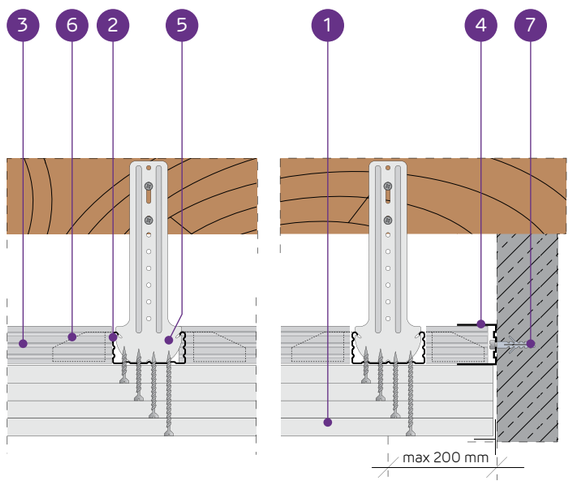

PIEKARAMO GRIESTU SISTĒMA AR VIENA LĪMEŅA KRUSTVEIDA NESOŠO KONSTRUKCIJU NIDA CD60 (NIDA WP60)

TEHNISKIE PARAMETRI

Sistēmas tips Nida Griesti	Režģa konstrukcija				Ģipša plākšņu apšuvums		Minimālais piekāršanas augstums	Būves svars 1 m²	Ugunsizturības klase	Maksimālā Nida griestu slodze:		Triecienizturība [3]
	Nida profila tips	Maksimālais Nida CD60 galveno profilu atstatums	Maksimālais Nida CD60 nesošo profilu atstatums	Maksimālais Nida stropju atstatums						bez ugunsizturības [1]	ar ugunsizturību [2]	
		[mm]	[mm]	[mm]	Nida	Biezums	[mm]	[kg]	[min.]	[kg/m²]	[kg/m²]	Ugunsizturības
JK/WP/CD60-37,5/Uguns+	CD60/CD60	1200	500	750	Uguns Plus	3x12,5	87,5	32,7	(R)EI60	65	7,5	1A
JK/WP/CD60-37,5/ŪdensUguns+	CD60/CD60	1200	500	750	Ūdens Uguns Plus	3x12,5	87,5	32,7	(R)EI60	65	7,5	1A
JK/WP/CD60-37,5/Cietā	CD60/CD60	1200	500	750	Cietā	3x12,5	87,5	41,1	(R)EI60	65	7,5	1A
JK/WP/CD60-37,5/Hydro	CD60/CD60	1200	500	750	Hydro	3x12,5	87,5	35,1	(R)EI60	65	7,5	1A
JK/WP/CD60-40/Uguns+	CD60/CD60	850	500	750	Uguns Plus	2x12,5+15,0	90	36,2	(R)EI90	65	7,5	1A
JK/WP/CD60-40/Cietā	CD60/CD60	850	500	750	Cietā	2x12,5+15,0	90	43,7	(R)EI90	65	7,5	1A
JK/WP/CD60-40/Hydro	CD60/CD60	850	500	750	Hydro	2x12,5+15,0	90	37,8	(R)EI90	65	7,5	1A
JK/WP/CD60-55/Uguns+	CD60/CD60	650	500	650	Uguns Plus	2x12,5+2x15,0	110	49,7	(R)EI120	75	7,5	1A
JK/WP/CD60-60/Uguns+	CD60/CD60	650	500	650	Uguns Plus	4x15,0	110	56,7	(R)EI120	75	7,5	1A
JK/WP/CD60-60/Cietā	CD60/CD60	650	500	650	Cietā	4x15,0	110	64,3	(R)EI120	75	7,5	1A
JK/WP/CD60-60/Hydro	CD60/CD60	650	500	650	Hydro	4x15,0	110	56,7	(R)EI120	75	7,5	1A

[1] Pieļaujamā slodze, ieskaitot: pašmasu, izolācijas materiālu un papildu tehnoloģisko slodzi. Tehniskais atzinums 1060/12/R14NK.
[2] Papildu slodze, pamatojoties uz ugunsdrošības klasifikāciju ITB 1060/13/R54NP, LBO-302-K/15.
[3] Saskaņā ar tehniskā atzinuma ITB 01060/12/R34NK I daļu un II daļu

MATERIĀLU PATĒRIŅŠ UZ 1M² PIEKARAMO GRIESTU W SISTĒMĀ NIDA GRIESTI

Materiāla nosaukums	Mērv.	Sistēmas tips Nida Griesti										
		JKWP/CD60-37,5/Uguns+	JKWP/CD60-37,5/ŪdensUguns+	JKWP/CD60-37,5/Cietā	JKWP/CD60-37,5/Hydro	JKWP/CD60-40/Uguns+	JKWP/CD60-40/Cietā	JKWP/CD60-40/Hydro	JKWP/CD60-55/Uguns+	JKWP/CD60-60/Uguns+	JKWP/CD60-60/Cietā	JKWP/CD60-60/Hydro
		Materiāla patēriņš uz 1 m²										
Plāksne Nida Uguns Plus 12,5 mm	m²	3,0	-	-	-	2,0	-	-	2,0	-	-	-
Plāksne Nida Ūdens Uguns Plus 12,5 mm	m²	-	3,0	-	-	-	-	-	-	-	-	-
Plāksne Nida Cietā 12,5 mm	m²	-	-	3,0	-	-	2,0	-	-	-	-	-
Plāksne Nida Hydro 12,5 mm	m²	-	-	-	3,0	-	-	2,0	-	-	-	-
Plāksne Nida Uguns Plus 15,0 mm	m²	-	-	-	-	1,0	-	-	2,0	4,0	-	-
Plāksne Nida Cietā 15,0 mm	m²	-	-	-	-	-	1,0	-	-	-	4,0	-
Plāksne Nida Hydro 15,0 mm	m²	-	-	-	-	-	-	1,0	-	-	-	4,0
Profils Nida CD60	tek.m	2,9	2,9	2,9	2,9	3,2	3,2	3,2	3,6	3,6	3,6	3,6
Profils Nida UD27	tek.m	0,6	0,6	0,6	0,6	0,6	0,6	0,6	0,6	0,6	0,6	0,6
Mansarda piekare Nida WP60	gab.	1,2	1,2	1,2	1,2	1,6	1,6	1,6	2,4	2,4	2,4	2,4
Šķērseniskais vienpusīgais savienotājs Nida LPJ60	gab.	3,4	3,4	3,4	3,4	4,8	4,8	4,8	6,2	6,2	6,2	6,2
Gareniskais savienotājs Nida LW60	gab.	0,6	0,6	0,6	0,6	0,6	0,6	0,6	0,6	0,6	0,6	0,6
Tērauda enkurošanas elements [4]	gab.	1,9	1,9	1,9	1,9	2,2	2,2	2,2	3,0	3,0	3,0	3,0
Pašurbjošās skrūves Nida 3,5x25 mm	gab.	6,0	6,0	-	-	6,0	-	-	6,0	6,0	-	-
Pašurbjošās skrūves Nida 3,5x35 mm	gab.	6,0	6,0	-	-	6,0	-	-	-	-	-	-
Pašurbjošās skrūves Nida 3,5x45 mm	gab.	-	-	-	-	-	-	-	6,0	6,0	-	-
Pašurbjošās skrūves Nida 3,5x55 mm	gab.	18,0	18,0	-	-	18,0	-	-	6,0	6,0	-	-
Pašurbjošās skrūves Nida 4,2x70 mm	gab.	-	-	-	-	-	-	-	18,0	18,0	-	-
Pašurbjošās skrūves Nida Cietā 35 (3,9x35 mm)	gab.	-	-	12,0	-	-	12,0	-	-	-	6,0	-
Pašurbjošās skrūves Nida Cietā 45 (3,9x45 mm)	gab.	-	-	-	-	-	-	-	-	-	6,0	-
Pašurbjošās skrūves Nida Cietā 55 (3,9x55 mm)	gab.	-	-	18,0	-	-	18,0	-	-	-	6,0	-
Pašurbjošās skrūves Nida Cietā 70 (4,2x70 mm)	gab.	-	-	-	-	-	-	-	-	-	18,0	-
Pašurbjošās skrūves Nida Hydro C4 3,5x25 mm	gab.	-	-	-	6,0	-	-	6,0	-	-	-	6,0
Pašurbjošās skrūves Nida Hydro C4 3,5x41 mm	gab.	-	-	-	6,0	-	-	6,0	-	-	-	6,0
Pašurbjošās skrūves Nida Hydro C4 3,5x55 mm	gab.	-	-	-	18,0	-	-	18,0	-	-	-	6,0
Pašurbjošās skrūves Nida Hydro C4 4,2x70 mm	gab.	-	-	-	-	-	-	-	-	-	-	18,0
Līmlente šuvēm Nida	tek.m	1,4	1,4	1,4	1,4	1,4	1,4	1,4	1,4	1,4	1,4	1,4
Ģipša špaktele Nida Start	kg	0,9	0,9	-	-	0,9	-	-	1,2	1,2	-	-
Ģipša špaktele Nida Finisz	kg	0,1	0,1	-	-	0,1	-	-	0,1	0,1	-	-
Gatavā špaktelmasa Nida Hydromix [5]	kg	-	-	1,0	1,0	-	1,0	1,0	-	-	1,3	1,3
Minerālvate [6]	m²	1,0	1,0	1,0	1,0	1,0	1,0	1,0	1,0	1,0	1,0	1,0

[4] Enkurošanas elementa tips jāizvēlas individuāli, ņemot vērā griestu konstrukcijas tipu un kopējo būves svaru.
[5] Izmantojot ģipša šķiedru plāksnes Nida Cietā, kā alternatīvu varat izmantot arī Nida Planfix Fresh ģipša špakteli.
[6] Pielietojums atbilstoši prasībām.
Patēriņa standartos nav ņemti vērā materiālie zaudējumi.

PIRMIE TIRGŪ SAUSĀS BŪVES SISTĒMAS MARKĒTA ZĪME CE

Lūdzu, atrodiet mūsu kanālu Siniat Nida YouTube

PIEKARAMIE GRIESTI UN GRIESTU SEGUMI

nida Griesti

Ugunsizturības klase:	Maksimālā apdares slodze:	Minimālais piekāršanas augstums:	Būves svars 1m²:	Saistītā dokumenta numurs:
neattiecas	25 kg/m²	192,5 mm	10,9-20,1 kg	EN13964:2004+A1

Ekspluatācijas īpašību deklarācija:
DoP/Ceiling System/0024/15.11.2016

SISTĒMAS:

JK/WO/CD60-12,5; JK/WO/CD60-25

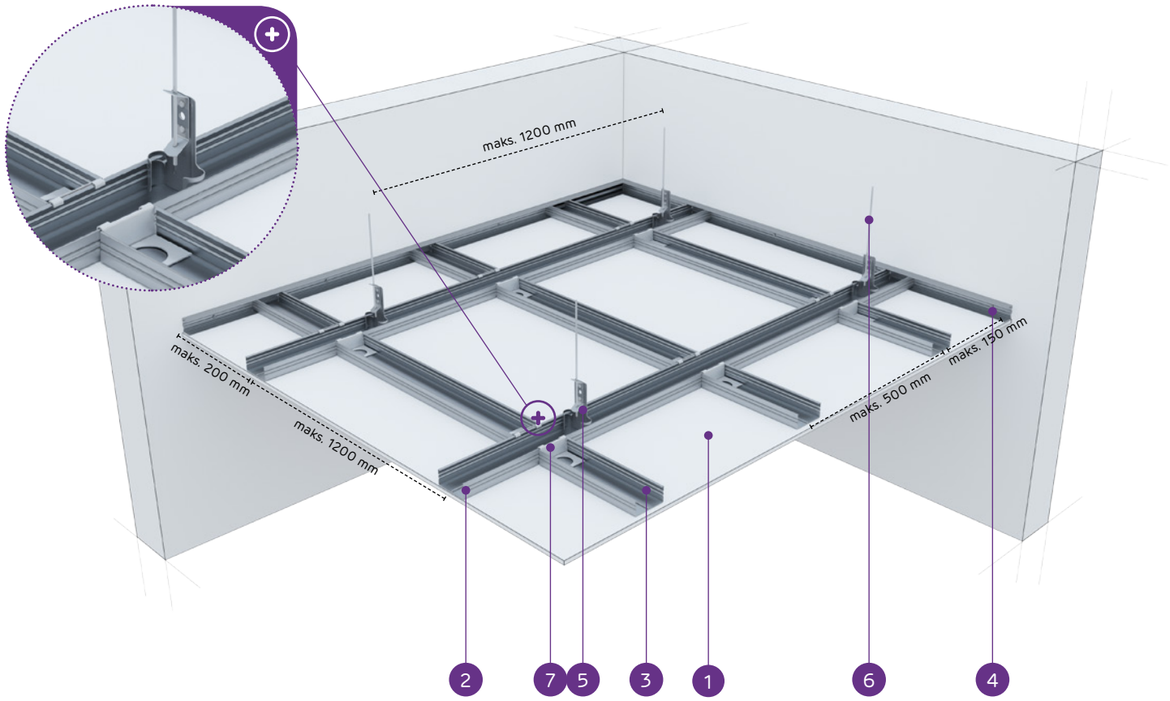

MATERIĀLI:

1. Ģipškartona plāksnes Nida
2. Galvenais profils Nida CD 60
3. Nesošais profils Nida CD 60
4. Profils Nida UD 27
5. Rotējoši stiprināmā piekare Nida WO 60
6. Stiprināšanas stienis Nida
7. Šķērseniskais vienpusīgais savienotājs Nida LPJ 60 vai šķērseniskais divpusīgais savienotājs Nida LPP 60
8. Tērauda enkurošanas elements

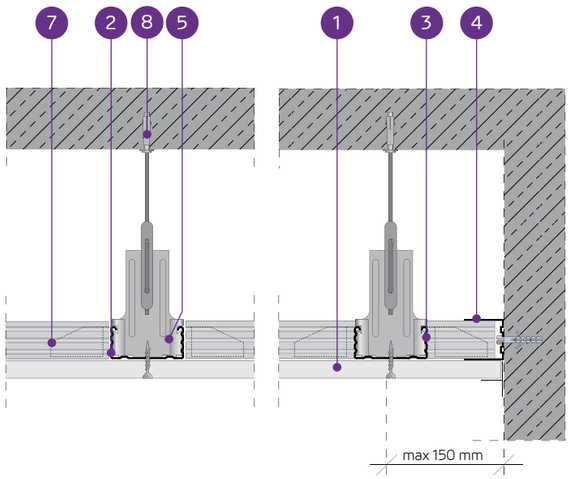

PIEKARAMO GRIESTU SISTĒMA AR VIENA LĪMEŅA KRUSTVEIDA NESOŠO KONSTRUKCIJU NIDA CD60 (NIDA WO60)

TEHNISKIE PARAMETRI

Sistēmas tips Nida Griesti	Režģa konstrukcija				Ģipša plākšņu apšuvums		Minimālais piekāršanas augstums	Būves svars 1 m²	Ugunsizturības klase	Maksimālā Nida griestu slodze:		Triecienizturība[2]
	Nida profila tips	Maksimālais Nida CD60 galveno profilu atstatums	Maksimālais Nida CD60 nesošo profilu atstatums	Maksimālais Nida stropju atstatums						bez ugunsizturības[1]	ar ugunsizturību	
		[mm]	[mm]	[mm]	Nida	Biezums	[mm]	[kg]	[min.]	[kg/m²]	[kg/m²]	Ugunsizturības
JK/WO/CD60-12,5/Expert	CD60/CD60	1200	500	1200	Expert	12,5	192,5	10,9	-	23	-	-
JK/WO/CD60-12,5/Ūdens[3]	CD60/CD60	1200	500	1200	Ūdens	12,5	192,5	11,4	-	23	-	-
JK/WO/CD60-25/Expert	CD60/CD60	1200	500	1200	Expert	2x12,5	205	19,1	-	25	-	-
JK/WO/CD60-25/Ūdens[3]	CD60/CD60	1200	500	1200	Ūdens	2x12,5	205	20,1	-	25	-	-

[1] Pieļaujamā slodze, ieskaitot: pašmasu, izolācijas materiālu un papildu tehnoloģisko slodzi. Tehniskais atzinums 1060/12/R14NK.
[2] Saskaņā ar tehniskā atzinuma ITB 01060/12/R34NK I daļu un II daļu.
[3] Telpās ar relatīvo gaisa mitrumu līdz 85 % stūra sekcijās pret intensīvu ūdens iedarbību ieteicams izmantot Nida Hydro ģipša šķiedru plāksnes (horizontālām un vertikālām virsmām vannas, dušas utt. zonās)

MATERIĀLU PATĒRIŅŠ UZ 1M² PIEKARAMO GRIESTU W SISTĒMĀ NIDA GRIESTI

Materiāla nosaukums	Mērv.	Sistēmas tips Nida Griesti			
		JK/WO/CD60-12,5/Expert	JK/WO/CD60-12,5/Ūdens	JK/WO/CD60-25/Expert	JK/WO/CD60-25/Ūdens
		Materiāla patēriņš uz 1 m²			
Plāksne Nida Expert 12,5 mm	m²	1,0	-	2,0	-
Plāksne Nida Ūdens 12,5 mm	m²	-	1,0	-	2,0
Profils Nida CD60	tek.m	2,9	2,9	2,9	2,9
Profils Nida UD27	tek.m	0,6	0,6	0,6	0,6
Rotējoši stiprināmā piekare Nida WO 60	gab.	1,0	1,0	1,0	1,0
Stiprināšanas stienis Nida	gab.	1,0	1,0	1,0	1,0
Šķērseniskais vienpusīgais savienotājs Nida LPJ60	gab.	3,4	3,4	3,4	3,4
Gareniskais savienotājs Nida LW60	gab.	0,6	0,6	0,6	0,6
Tērauda enkurošanas elements[4]	gab.	1,6	1,6	1,6	1,6
Pašurbjošās skrūves Nida 3,5x25 mm	gab.	18,0	18,0	6,0	6,0
Pašurbjošās skrūves Nida 3,5x35 mm	gab.	-	-	18,0	18,0
Līmlente šuvēm Nida	tek.m	1,4	1,4	1,4	1,4
Ģipša špaktele Nida Start	kg	0,3	0,3	0,6	0,6
Ģipša špaktele Nida Finisz	kg	0,1	0,1	0,1	0,1
Minerālvate[5]	m²	1,0	1,0	1,0	1,0

[4] Enkurošanas elementa tips jāizvēlas individuāli, ņemot vērā griestu konstrukcijas tipu un kopējo būves svaru.
[5] Pielietojums atbilstoši prasībām.
Patēriņa standartos nav ņemti vērā materiālie zaudējumi.

PIRMIE TIRGŪ SAUSĀS BŪVES SISTĒMAS MARĶĒTA ZĪME CE

Lūdzu, atrodiet mūsu kanālu Siniat Nida YouTube

PIEKARAMIE GRIESTI UN GRIESTU SEGUMI

nida Griesti

Ugunsizturības klase:	Maksimālā apdares slodze:	Minimālais piekāršanas augstums:	Būves svars 1m²:	Saistītā dokumenta numurs:
(R)EI15 (R)EI30	41 kg/m²	192,5 mm	10,9-18,1 kg	EN13964:2004+A1

Ekspluatācijas īpašību deklarācija:
DoP/Ceiling System/0024/15.11.2016

SISTĒMAS:

JK/WON/CD60-12,5; JK/WON/CD60-15; JK/WON/CD60-18

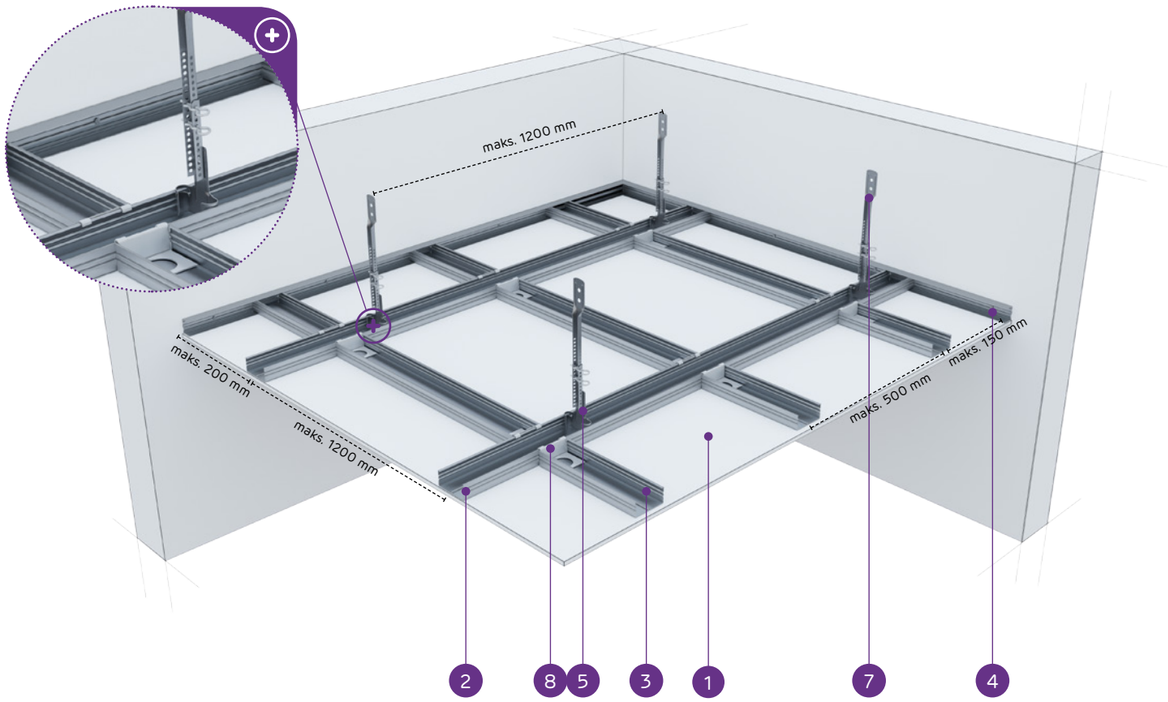

MATERIĀLI:

1. Ģipškartona plāksnes Nida
2. Galvenais profils Nida CD 60
3. Nesošais profils Nida CD 60
4. Profils Nida UD 27
5. Apakšējā rotējošā piekare ar noniju Nida WON 60
6. Nonija pagarinātājs Nida WGN
7. Augšējā nonija piekare Nida
8. Šķērseniskais vienpusīgais savienotājs Nida LPJ 60 vai šķērseniskais divpusīgais savienotājs Nida LPP 60
9. Tērauda enkurošanas elements

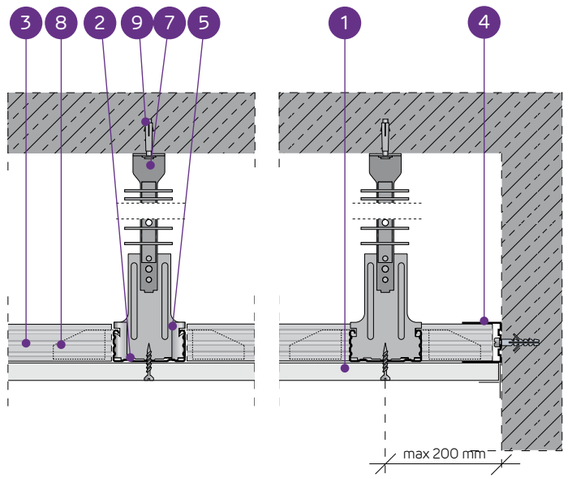

PIEKARAMO GRIESTU SISTĒMA AR VIENA LĪMEŅA KRUSTVEIDA NESOŠO KONSTRUKCIJU NIDA CD60 (NIDA WON60)

TEHNISKIE PARAMETRI

Sistēmas tips Nida Griesti	Režģa konstrukcija				Ģipša plākšņu apšuvums		Minimālais piekāršanas augstums	Būves svars 1 m²	Ugunsizturības klase	Maksimālā Nida griestu slodze:		Triecienizturība[3]
	Nida profila tips	Maksimālais Nida CD60 galveno profilu atstatums	Maksimālais Nida CD60 nesošo profilu atstatums	Maksimālais Nida stropju atstatums						bez ugunsizturības[1]	ar ugunsizturību[2]	
		[mm]	[mm]	[mm]	Nida	Biezums	[mm]	[kg]	[min.]	[kg/m²]	[kg/m²]	Ugunsizturības
JK/WON/CD60-12,5/Expert	CD60/CD60	1200	500	1200	Expert	12,5	192,5	10,9	-	23	-	1A
JK/WON/CD60-12,5/Ūdens[4]	CD60/CD60	1200	500	1200	Ūdens	12,5	192,5	11,4	-	23	-	1A
JK/WON/CD60-12,5/Uguns+	CD60/CD60	1200	500	900	Uguns Plus	12,5	192,5	12,7	(R)EI15	41	7,5	1A
JK/WON/CD60-12,5/ ŪdensUguns+	CD60/CD60	1200	500	900	Ūdens Uguns Plus	12,5	192,5	12,7	(R)EI15	41	7,5	1A
JK/WON/CD60-12,5/Cietā	CD60/CD60	1200	500	900	Cietā	12,5	192,5	15,5	(R)EI15	41	7,5	1A
JK/WON/CD60-12,5/Hydro	CD60/CD60	1200	500	900	Hydro	12,5	192,5	13,5	(R)EI15	41	7,5	1A
JK/WON/CD60-15/Uguns+	CD60/CD60	1200	500	850	Uguns Plus	15,0	195	16,2	(R)EI15	44	7,5	1A
JK/WON/CD60-15/Cietā	CD60/CD60	1200	500	850	Cietā	15,0	195	18,1	(R)EI15	44	7,5	1A
JK/WON/CD60-15/Hydro	CD60/CD60	1200	500	850	Hydro	15,0	195	16,2	(R)EI15	44	7,5	1A
JK/WON/CD60-18/Uguns+	CD60/CD60	1200	500	850	Uguns Plus	18,0	198	16,9	(R)EI30	44	7,5	1A

[1] Pieļaujamā slodze, ieskaitot: pašmasu, izolācijas materiālu un papildu tehnoloģisko slodzi. Tehniskais atzinums 1060/12/R14NK.
[2] Papildu slodze, pamatojoties uz ugunsdrošības klasifikāciju ITB 1060/13/R54NP, LBO-302-K/15.
[3] Saskaņā ar tehniskā atzinuma ITB 01060/12/R34NK I daļu un II daļu.
[4] Telpās ar relatīvo gaisa mitrumu līdz 85 % stūra sekcijās pret intensīvu ūdens iedarbību ieteicams izmantot Nida Hydro ģipša šķiedru plāksnes (horizontālām un vertikālām virsmām vannas, dušas utt. zonās).

MATERIĀLU PATĒRIŅŠ UZ 1M² PIEKARAMO GRIESTU W SISTĒMĀ NIDA GRIESTI

Materiāla nosaukums	Mērv.	Sistēmas tips Nida Griesti									
		JK/WON/ CD60-12,5/ Expert	JK/WON/ CD60-12,5/ Ūdens	JK/WON/ CD60-12,5/ Uguns+	JK/WON/ CD60-12,5/ ŪdensUguns+	JK/WON/ CD60-12,5/ Cietā	JK/WON/ CD60-12,5/ Hydro	JK/WON/ CD60-15/ Uguns+	JK/WON/ CD60-15/ Cietā	JK/WON/ CD60-15/ Hydro	JK/WON/ CD60-18/ Uguns+
		Materiāla patēriņš uz 1 m²									
Plāksne Nida Expert 12,5 mm	m²	1,0	-	-	-	-	-	-	-	-	-
Plāksne Nida Ūdens 12,5 mm	m²	-	1,0	-	-	-	-	-	-	-	-
Plāksne Nida Uguns Plus 12,5 mm	m²	-	-	1,0	-	-	-	-	-	-	-
Plāksne Nida Ūdens Uguns Plus 12,5 mm	m²	-	-	-	1,0	-	-	-	-	-	-
Plāksne Nida Cietā 12,5 mm	m²	-	-	-	-	1,0	-	-	-	-	-
Plāksne Nida Hydro 12,5 mm	m²	-	-	-	-	-	1,0	-	-	-	-
Plāksne Nida Uguns Plus 15,0 mm	m²	-	-	-	-	-	-	1,0	-	-	-
Plāksne Nida Cietā 15,0 mm	m²	-	-	-	-	-	-	-	1,0	-	-
Plāksne Nida Hydro 15,0 mm	m²	-	-	-	-	-	-	-	-	1,0	-
Plāksne Nida Uguns Plus 18,0 mm	m²	-	-	-	-	-	-	-	-	-	1,0
Profils Nida CD60	tek.m	2,9	2,9	2,9	2,9	2,9	2,9	2,9	2,9	2,9	2,9
Profils Nida UD27	tek.m	0,6	0,6	0,6	0,6	0,6	0,6	0,6	0,6	0,6	0,6
Rotējoši stiprināmā piekare ar noniju Nida WON 60	gab.	1,0	1,0	1,0	1,0	1,0	1,0	1,0	1,0	1,0	1,0
Augšējā nonija piekare Nida WGN	gab.	1,0	1,0	1,0	1,0	1,0	1,0	1,0	1,0	1,0	1,0
Nonija piekares šķelttapa Nida PWN	gab.	2,0	2,0	2,0	2,0	2,0	2,0	2,0	2,0	2,0	2,0
Šķērseniskais vienpusīgais savienotājs Nida LPJ60	gab.	3,4	3,4	3,4	3,4	3,4	3,4	3,4	3,4	3,4	3,4
Gareniskais savienotājs Nida LW60	gab.	0,6	0,6	0,6	0,6	0,6	0,6	0,6	0,6	0,6	0,6
Tērauda enkurošanas elements[5]	gab.	1,6	1,6	1,6	1,6	1,6	1,6	1,6	1,6	1,6	1,6
Pašurbjošās skrūves Nida 3,5x25 mm	gab.	18,0	18,0	18,0	18,0	-	-	18,0	-	-	-
Pašurbjošās skrūves Nida 3,5x35 mm	gab.	-	-	-	-	-	-	-	-	-	18,0
Pašurbjošās skrūves Nida Cietā 35 (3,9x35 mm)	gab.	-	-	-	-	18,0	-	-	18,0	-	-
Pašurbjošās skrūves Nida Hydro C4 3,5x25 mm	gab.	-	-	-	-	-	18,0	-	-	18,0	-
Līmlente šuvēm Nida	tek.m	1,4	1,4	1,4	1,4	1,4	1,4	1,4	1,4	1,4	1,4
Ģipša špaktele Nida Start	kg	0,3	0,3	0,3	0,3	-	-	0,3	-	-	0,3
Ģipša špaktele Nida Finisz	kg	0,1	0,1	0,1	0,1	-	-	0,1	-	-	0,1
Gatavā špaktelmasa Nida Hydromix[6]	kg	-	-	-	-	0,4	0,4	-	0,4	0,4	-
Minerālvate[7]	m²	1,0	1,0	1,0	1,0	1,0	1,0	1,0	1,0	1,0	1,0

[5] Enkurošanas elementa tips jāizvēlas individuāli, ņemot vērā griestu konstrukcijas tipu un kopējo būves svaru.
[6] Izmantojot ģipša šķiedru plāksnes Nida Cietā, kā alternatīvu varat izmantot arī Nida Planfix Fresh ģipša špakteli.
[7] Pielietojums atbilstoši prasībām.
Patēriņa standartos nav ņemti vērā materiālie zaudējumi.

PIRMIE TIRGŪ SAUSĀS BŪVES SISTĒMAS MARĶĒTA ZĪME CE

Lūdzu, atrodiet mūsu kanālu Siniat Nida YouTube

PIEKARAMIE GRIESTI UN GRIESTU SEGUMI

nida Griesti

Ugunsizturības klase:	Maksimālā apdares slodze:	Minimālais piekāršanas augstums:	Būves svars 1m²:	Saistītā dokumenta numurs:
(R)EI45 (R)EI60	47 kg/m²	205 mm	19,1-33,5 kg	EN13964:2004+A1

Ekspluatācijas īpašību deklarācija:
DoP/Ceiling System/0024/15.11.2016

SISTĒMAS:

JK/WON/CD60-25; JK/WON/CD60-30

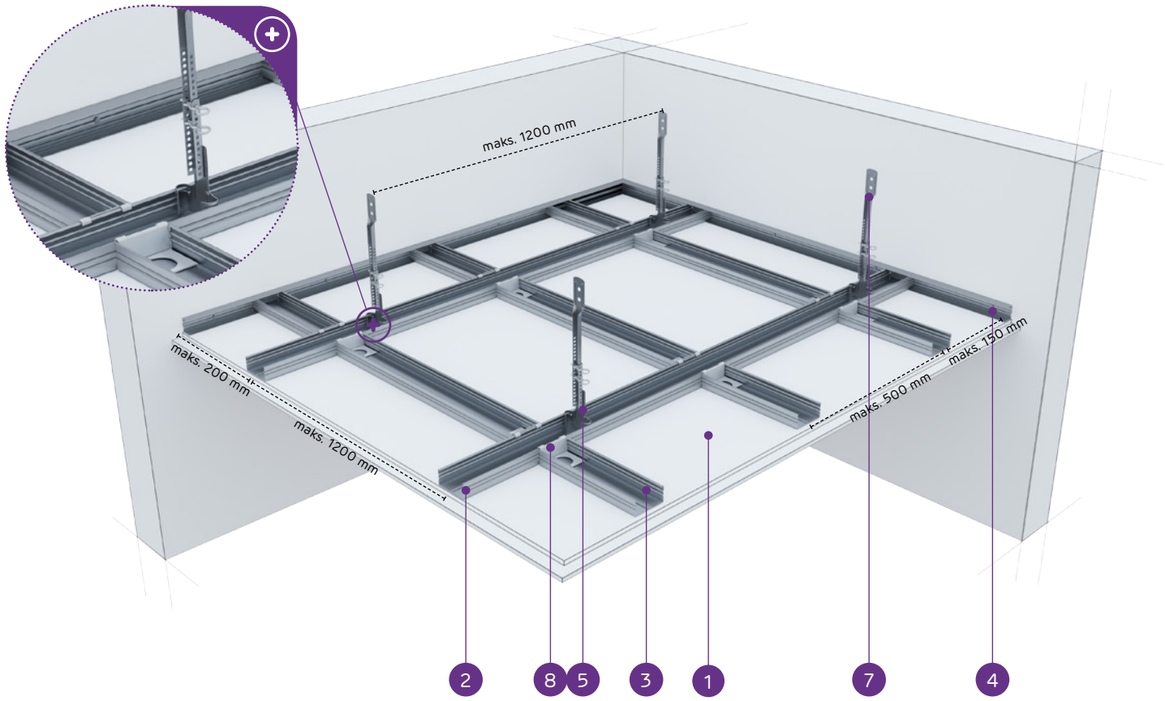

MATERIĀLI:

1. Ģipškartona plāksnes Nida
2. Galvenais profils Nida CD 60
3. Nesošais profils Nida CD 60
4. Profils Nida UD 27
5. Apakšējā rotējošā piekare ar noniju Nida WON 60
6. Nonija pagarinātājs Nida
7. Augšējā nonija piekare Nida WGN
8. Nonija piekares šķelttapa Nida PWN
9. Šķērseniskais vienpusīgais savienotājs Nida LPJ 60 vai šķērseniskais divpusīgais savienotājs Nida LPP 60
10. Tērauda enkurošanas elements

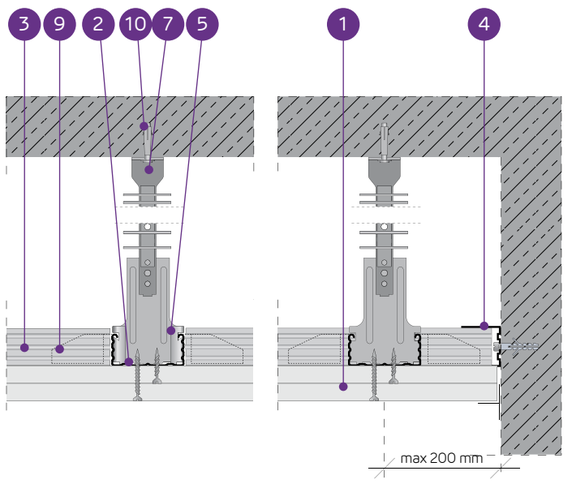

PIEKARAMO GRIESTU SISTĒMA AR VIENA LĪMEŅA KRUSTVEIDA NESOŠO KONSTRUKCIJU NIDA CD60 (NIDA WON60)

TEHNISKIE PARAMETRI

Sistēmas tips Nida Griesti	Režģa konstrukcija				Ģipša plākšņu apšuvums		Minimālais piekāršanas augstums	Būves svars 1 m²	Ugunsizturības klase	Maksimālā Nida griestu slodze:		Triecienizturība[3]
	Nida profila tips	Maksimālais Nida CD60 galveno profilu atstatums	Maksimālais Nida CD60 nesošo profilu atstatums	Maksimālais Nida stropju atstatums						bez ugunsizturības[1]	ar ugunsizturību[2]	
		[mm]	[mm]	[mm]	Nida	Biezums	[mm]	[kg]	[min.]	[kg/m²]	[kg/m²]	Ugunsizturības
JK/WON/CD60-25/Expert	CD60/CD60	1200	500	1200	Expert	2x12,5	205	19,1	-	25	-	1A
JK/WON/CD60-25/Ūdens[4]	CD60/CD60	1200	500	1200	Ūdens	2x12,5	205	20,1	-	25	-	1A
JK/WON/CD60-25/Uguns+	CD60/CD60	1200	500	850	Uguns Plus	2x12,5	205	22,7	(R)EI45	47	7,5	1A
JK/WON/CD60-25/ ŪdensUguns+	CD60/CD60	1200	500	850	Ūdens Uguns Plus	2x12,5	205	22,7	(R)EI45	47	7,5	1A
JK/WON/CD60-25/Cietā	CD60/CD60	1200	500	850	Cietā	2x12,5	205	28,3	(R)EI45	47	7,5	1A
JK/WON/CD60-25/Hydro	CD60/CD60	1200	500	850	Hydro	2x12,5	205	24,3	(R)EI45	47	7,5	1A
JK/WON/CD60-30/Uguns+	CD60/CD60	1200	500	850	Uguns Plus	2x15,0	210	29,7	(R)EI60	47	7,5	1A
JK/WON/CD60-30/Cietā	CD60/CD60	1200	500	850	Cietā	2x15,0	210	33,5	(R)EI60	47	7,5	1A
JK/WON/CD60-30/Hydro	CD60/CD60	1200	500	850	Hydro	2x15,0	210	29,7	(R)EI60	47	7,5	1A

1) Pieļaujamā slodze, ieskaitot: pašmasu, izolācijas materiālu un papildu tehnoloģisko slodzi. Tehniskais atzinums 1060/12/R14NK.
2) Papildu slodze, pamatojoties uz ugunsdrošības klasifikāciju ITB 1060/13/R54NP, LBO-302-K/15.
3) Saskaņā ar tehniskā atzinuma ITB 01060/12/R34NK I daļu un II daļu.
4) Telpās ar relatīvo gaisa mitrumu līdz 85 % stūra sekcijās pret intensīvu ūdens iedarbību ieteicams izmantot Nida Hydro ģipša šķiedru plāksnes (horizontālām un vertikālām virsmām vannas, dušas utt. zonās).

MATERIĀLU PATĒRIŅŠ UZ 1M² PIEKARAMO GRIESTU W SISTĒMĀ NIDA GRIESTI

Materiāla nosaukums	Mērv.	Sistēmas tips Nida Griesti								
		JK/WON/ CD60-25/ Expert	JK/WON/ CD60-25/ Ūdens	JK/WON/ CD60-25/ Uguns+	JK/WON/ CD60-25/ ŪdensUguns+	JK/WON/ CD60-25/ Cietā	JK/WON/ CD60-25/ Hydro	JK/WON/ CD60-30/ Uguns+	JK/WON/ CD60-30/ Cietā	JK/WON/ CD60-30/ Hydro
		Materiāla patēriņš uz 1 m²								
Plāksne Nida Expert 12,5 mm	m²	2,0	-	-	-	-	-	-	-	-
Plāksne Nida Ūdens 12,5 mm	m²	-	2,0	-	-	-	-	-	-	-
Plāksne Nida Uguns Plus 12,5 mm	m²	-	-	2,0	-	-	-	-	-	-
Plāksne Nida Ūdens Uguns Plus 12,5 mm	m²	-	-	-	2,0	-	-	-	-	-
Plāksne Nida Cietā 12,5 mm	m²	-	-	-	-	2,0	-	-	-	-
Plāksne Nida Hydro 12,5 mm	m²	-	-	-	-	-	2,0	-	-	-
Plāksne Nida Uguns Plus 15,0 mm	m²	-	-	-	-	-	-	2,0	-	-
Plāksne Nida Cietā 15,0 mm	m²	-	-	-	-	-	-	-	2,0	-
Plāksne Nida Hydro 15,0 mm	m²	-	-	-	-	-	-	-	-	2,0
Profils Nida CD60	tek.m	2,9	2,9	2,9	2,9	2,9	2,9	2,9	2,9	2,9
Profils Nida UD27	tek.m	0,6	0,6	0,6	0,6	0,6	0,6	0,6	0,6	0,6
Rotējoši stiprināmā piekare ar noniju Nida WON 60	gab.	1,0	1,0	1,0	1,0	1,0	1,0	1,0	1,0	1,0
Augšējā nonija piekare Nida WGN	gab.	1,0	1,0	1,0	1,0	1,0	1,0	1,0	1,0	1,0
Nonija piekares šķelttapa Nida PWN	gab.	2,0	2,0	2,0	2,0	2,0	2,0	2,0	2,0	2,0
Šķērseniskais vienpusīgais savienotājs Nida LPJ60	gab.	3,4	3,4	3,4	3,4	3,4	3,4	3,4	3,4	3,4
Gareniskais savienotājs Nida LW60	gab.	0,6	0,6	0,6	0,6	0,6	0,6	0,6	0,6	0,6
Tērauda enkurošanas elements[5]	gab.	1,6	1,6	1,6	1,6	1,6	1,6	1,6	1,6	1,6
Pašurbjošās skrūves Nida 3,5x25 mm	gab.	6,0	6,0	6,0	6,0	-	-	6,0	-	-
Pašurbjošās skrūves Nida 3,5x35 mm	gab.	18,0	18,0	18,0	18,0	-	-	-	-	-
Pašurbjošās skrūves Nida 3,5x45 mm	gab.	-	-	-	-	-	-	18,0	-	-
Pašurbjošās skrūves Nida Cietā 35 (3,9x35 mm)	gab.	-	-	-	-	24,0	-	-	6,0	-
Pašurbjošās skrūves Nida Cietā 45 (3,9x45 mm)	gab.	-	-	-	-	-	-	-	18,0	-
Pašurbjošās skrūves Nida Hydro C4 3,5x25 mm	gab.	-	-	-	-	-	6,0	-	-	6,0
Pašurbjošās skrūves Nida Hydro C4 3,5x41 mm	gab.	-	-	-	-	-	18,0	-	-	18,0
Līmlente šuvēm Nida	tek.m	1,4	1,4	1,4	1,4	1,4	1,4	1,4	1,4	1,4
Ģipša špaktele Nida Start	kg	0,6	0,6	0,6	0,6	-	-	0,6	-	-
Ģipša špaktele Nida Finisz	kg	0,1	0,1	0,1	0,1	-	-	0,1	-	-
Gatavā špaktelmasa Nida Hydromix[6]	kg	-	-	-	-	0,7	0,7	-	0,7	0,7
Minerālvate[7]	m²	1,0	1,0	1,0	1,0	1,0	1,0	1,0	1,0	1,0

5) Enkurošanas elementa tips jāizvēlas individuāli, ņemot vērā griestu konstrukcijas tipu un kopējo būves svaru.
6) Izmantojot ģipša šķiedru plāksnes Nida Cietā, kā alternatīvu varat izmantot arī Nida Planfix Fresh ģipša špakteli.
7) Pielietojums atbilstoši prasībām.
Patēriņa standartos nav ņemti vērā materiālie zaudējumi.

PIRMIE TIRGŪ
SAUSĀS BŪVES SISTĒMAS
MARĶĒTA ZĪME CE

Lūdzu, atrodiet mūsu kanālu Siniat Nida
YouTube

PIEKARAMIE GRIESTI UN GRIESTU SEGUMI

nida Griesti

Ugunsizturības klase:	Maksimālā apdares slodze:	Minimālais piekāršanas augstums:	Būves svars 1m²:	Saistītā dokumenta numurs:
(R)EI60 (R)EI90 (R)EI120	82 kg/m²	217,5 mm	32,7-64,3 kg	EN13964:2004+A1

Ekspluatācijas īpašību deklarācija:
DoP/Ceiling System/0024/15.11.2016

SISTĒMAS:

JK/WON/CD60-37,5; JK/WON/CD60-40; JK/WON/CD60-55; JK/WON/CD60-60

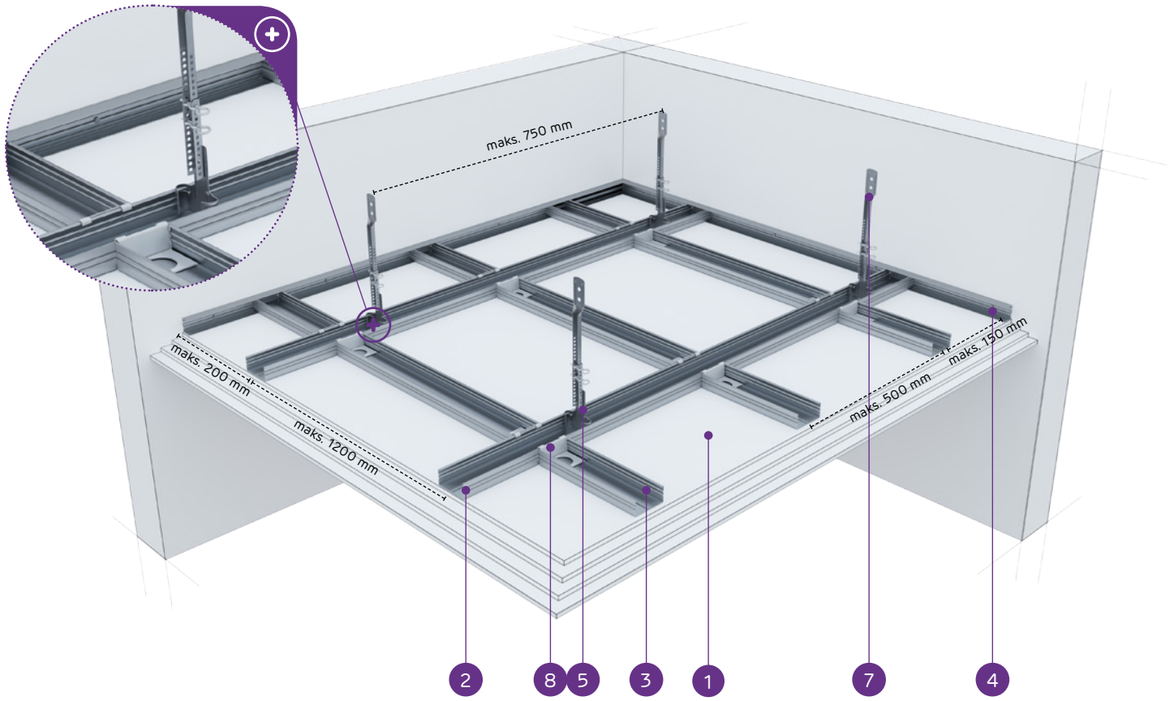

MATERIĀLI:

1. Ģipškartona plāksnes Nida
2. Galvenais profils Nida CD 60
3. Nesošais profils Nida CD 60
4. Profils Nida UD 27
5. Apakšējā rotējošā piekare ar noniju Nida WON 60
6. Nonija pagarinātājs Nida
7. Augšējā nonija piekare Nida WGN
8. Nonija piekares šķelttapa Nida PWN
9. Šķērseniskais vienpusīgais savienotājs Nida LPJ 60 vai šķērseniskais divpusīgais savienotājs Nida LPP 60
10. Tērauda enkurošanas elements

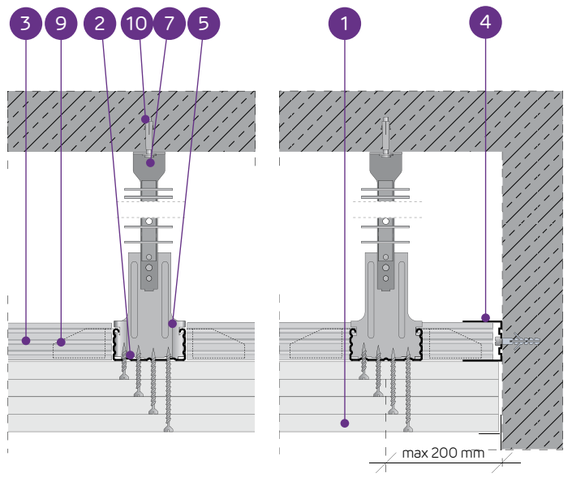

PIEKARAMO GRIESTU SISTĒMA AR VIENA LĪMEŅA KRUSTVEIDA NESOŠO KONSTRUKCIJU NIDA CD60 (NIDA WON60)

TEHNISKIE PARAMETRI

Sistēmas tips Nida Griesti	Režģa konstrukcija				Ģipša plākšņu apšuvums		Minimālais piekāršanas augstums	Būves svars 1 m²	Ugunsizturības klase	Maksimālā Nida griestu slodze:		Triecienizturība[3]
	Nida profila tips	Maksimālais Nida CD60 galveno profilu atstatums	Maksimālais Nida CD60 nesošo profilu atstatums	Maksimālais Nida stropju atstatums						bez ugunsizturības[1]	ar ugunsizturību[2]	
		[mm]	[mm]	[mm]	Nida	Biezums	[mm]	[kg]	[min.]	[kg/m²]	[kg/m²]	Ugunsizturības
JK/WON/CD60-37,5/Uguns+	CD60/CD60	1200	500	750	Uguns Plus	3x12,5	217,5	32,7	(R)EI60	65	7,5	1A
JK/WON/CD60-37,5/ŪdensUguns+	CD60/CD60	1200	500	750	Ūdens Uguns Plus	3x12,5	217,5	32,7	(R)EI60	65	7,5	1A
JK/WON/CD60-37,5/Cietā	CD60/CD60	1200	500	750	Cietā	3x12,5	217,5	41,1	(R)EI60	65	7,5	1A
JK/WON/CD60-37,5/Hydro	CD60/CD60	1200	500	750	Hydro	3x12,5	217,5	35,1	(R)EI60	65	7,5	1A
JK/WON/CD60-40/Uguns+	CD60/CD60	850	500	750	Uguns Plus	2x12,5+15,0	220	36,2	(R)EI90	65	7,5	1A
JK/WON/CD60-40/Cietā	CD60/CD60	850	500	750	Cietā	2x12,5+15,0	220	43,7	(R)EI90	65	7,5	1A
JK/WON/CD60-40/Hydro	CD60/CD60	850	500	750	Hydro	2x12,5+15,0	220	37,8	(R)EI90	65	7,5	1A
JK/WON/CD60-55/Uguns+	CD60/CD60	650	500	650	Uguns Plus	2x12,5+2x15,0	240	49,7	(R)EI120	75	7,5	1A
JK/WON/CD60-60/Uguns+	CD60/CD60	650	500	650	Uguns Plus	4x15,0	240	56,7	(R)EI120	75	7,5	1A
JK/WON/CD60-60/Cietā	CD60/CD60	650	500	650	Cietā	4x15,0	240	64,3	(R)EI120	75	7,5	1A
JK/WON/CD60-60/Hydro	CD60/CD60	650	500	650	Hydro	4x15,0	240	56,7	(R)EI120	75	7,5	1A

[1] Pieļaujamā slodze, ieskaitot: pašmasu, izolācijas materiālu un papildu tehnoloģisko slodzi. Tehniskais atzinums 1060/12/R14NK.
[2] Papildu slodze, pamatojoties uz ugunsdrošības klasifikāciju ITB 1060/13/R54NP, LBO-302-K/15.
[3] Saskaņā ar tehniskā atzinuma ITB 01060/12/R34NK I daļu un II daļu

MATERIĀLU PATĒRIŅŠ UZ 1M² PIEKARAMO GRIESTU W SISTĒMĀ NIDA GRIESTI

Materiāla nosaukums	Mērv.	Sistēmas tips Nida Griesti										
		JK/WON/CD60-37,5/Uguns+	JK/WON/CD60-37,5/ŪdensUguns+	JK/WON/CD60-37,5/Cietā	JK/WON/CD60-37,5/Hydro	JK/WON/CD60-40/Uguns+	JK/WON/CD60-40/Cietā	JK/WON/CD60-40/Hydro	JK/WON/CD60-55/Uguns+	JK/WON/CD60-60/Uguns+	JK/WON/CD60-60/Cietā	JK/WON/CD60-60/Hydro
		Materiāla patēriņš uz 1 m²										
Plāksne Nida Uguns Plus 12,5 mm	m²	3,0	-	-	-	2,0	-	-	2,0	-	-	-
Plāksne Nida Ūdens Uguns Plus 12,5 mm	m²	-	3,0	-	-	-	-	-	-	-	-	-
Plāksne Nida Cietā 12,5 mm	m²	-	-	3,0	-	-	2,0	-	-	-	-	-
Plāksne Nida Hydro 12,5 mm	m²	-	-	-	3,0	-	-	2,0	-	-	-	-
Plāksne Nida Uguns Plus 15,0 mm	m²	-	-	-	-	1,0	-	-	2,0	4,0	-	-
Plāksne Nida Cietā 15,0 mm	m²	-	-	-	-	-	1,0	-	-	-	4,0	-
Plāksne Nida Hydro 15,0 mm	m²	-	-	-	-	-	-	1,0	-	-	-	4,0
Profils Nida CD60	tek.m	2,9	2,9	2,9	2,9	3,2	3,2	3,2	3,6	3,6	3,6	3,6
Profils Nida UD27	tek.m	0,6	0,6	0,6	0,6	0,6	0,6	0,6	0,6	0,6	0,6	0,6
Rotējoši stiprināmā piekare ar noniju Nida WON 60	gab.	1,2	1,2	1,2	1,2	1,6	1,6	1,6	2,4	2,4	2,4	2,4
Augšējā nonija piekare Nida WGN	gab.	1,2	1,2	1,2	1,2	1,6	1,6	1,6	2,4	2,4	2,4	2,4
Nonija piekares šķelttapa Nida PWN	gab.	2,4	2,4	2,4	2,4	3,2	3,2	3,2	4,8	4,8	4,8	4,8
Šķērseniskais vienpusīgais savienotājs Nida LPJ60	gab.	3,4	3,4	3,4	3,4	4,8	4,8	4,8	6,2	6,2	6,2	6,2
Gareniskais savienotājs Nida LW60	gab.	0,6	0,6	0,6	0,6	0,6	0,6	0,6	0,6	0,6	0,6	0,6
Tērauda enkurošanas elements[4]	gab.	1,9	1,9	1,9	1,9	2,2	2,2	2,2	3,0	3,0	3,0	3,0
Pašurbjošās skrūves Nida 3,5x25 mm	gab.	6,0	6,0	-	-	6,0	-	-	6,0	6,0	-	-
Pašurbjošās skrūves Nida 3,5x35 mm	gab.	6,0	6,0	-	-	6,0	-	-	-	-	-	-
Pašurbjošās skrūves Nida 3,5x45 mm	gab.	-	-	-	-	-	-	-	6,0	6,0	-	-
Pašurbjošās skrūves Nida 3,5x55 mm	gab.	18,0	18,0	-	-	18,0	-	-	6,0	6,0	-	-
Pašurbjošās skrūves Nida 4,2x70 mm	gab.	-	-	-	-	-	-	-	18,0	18,0	-	-
Pašurbjošās skrūves Nida Cietā 35 (3,9x35 mm)	gab.	-	-	12,0	-	-	12,0	-	-	-	6,0	-
Pašurbjošās skrūves Nida Cietā 45 (3,9x45 mm)	gab.	-	-	-	-	-	-	-	-	-	6,0	-
Pašurbjošās skrūves Nida Cietā 55 (3,9x55 mm)	gab.	-	-	18,0	-	-	18,0	-	-	-	6,0	-
Pašurbjošās skrūves Nida Cietā 70 (4,2x70 mm)	gab.	-	-	-	-	-	-	-	-	-	18,0	-
Pašurbjošās skrūves Nida Hydro C4 3,5x25 mm	gab.	-	-	-	6,0	-	-	6,0	-	-	-	6,0
Pašurbjošās skrūves Nida Hydro C4 3,5x41 mm	gab.	-	-	-	6,0	-	-	6,0	-	-	-	6,0
Pašurbjošās skrūves Nida Hydro C4 3,5x55 mm	gab.	-	-	-	18,0	-	-	18,0	-	-	-	6,0
Pašurbjošās skrūves Nida Hydro C4 4,2x70 mm	gab.	-	-	-	-	-	-	-	-	-	-	18,0
Līmlente šuvēm Nida	tek.m	1,4	1,4	1,4	1,4	1,4	1,4	1,4	1,4	1,4	1,4	1,4
Ģipša špaktele Nida Start	kg	0,9	0,9	-	-	0,9	-	-	1,2	1,2	-	-
Ģipša špaktele Nida Finisz	kg	0,1	0,1	-	-	0,1	-	-	0,1	0,1	-	-
Gatavā špaktelmasa Nida Hydromix[5]	kg	-	-	1,0	1,0	-	1,0	1,0	-	-	1,3	1,3
Minerālvate[6]	m²	1,0	1,0	1,0	1,0	1,0	1,0	1,0	1,0	1,0	1,0	1,0

[4] Enkurošanas elementa tips jāizvēlas individuāli, ņemot vērā griestu konstrukcijas tipu un kopējo būves svaru.
[5] Izmantojot ģipša šķiedru plāksnes Nida Cietā, kā alternatīvu varat izmantot arī Nida Planfix Fresh ģipša špakteli.
[6] Pielietojums atbilstoši prasībām.
Patēriņa standartos nav ņemti vērā materiālie zaudējumi.

PIRMIE TIRGŪ SAUSĀS BŪVES SISTĒMAS MARĶĒTA ZĪME CE

Lūdzu, atrodiet mūsu kanālu Siniat Nida YouTube

PIEKARAMIE GRIESTI UN GRIESTU SEGUMI

nida Griesti

Ugunsizturības klase:	Maksimālā apdares slodze:	Minimālais piekāršanas augstums:	Būves svars 1m²:	Saistītā dokumenta numurs:
(R)EI15 (R)EI30	36 kg/m²	82,5 mm	10,9-18,1 kg	EN13964:2004+A1

Ekspluatācijas īpašību deklarācija:
DoP/Ceiling System/0025/15.11.2016

SISTĒMAS:

DK/ES/CD60-12,5; DK/ES/CD60-15; DK/ES/CD60-18

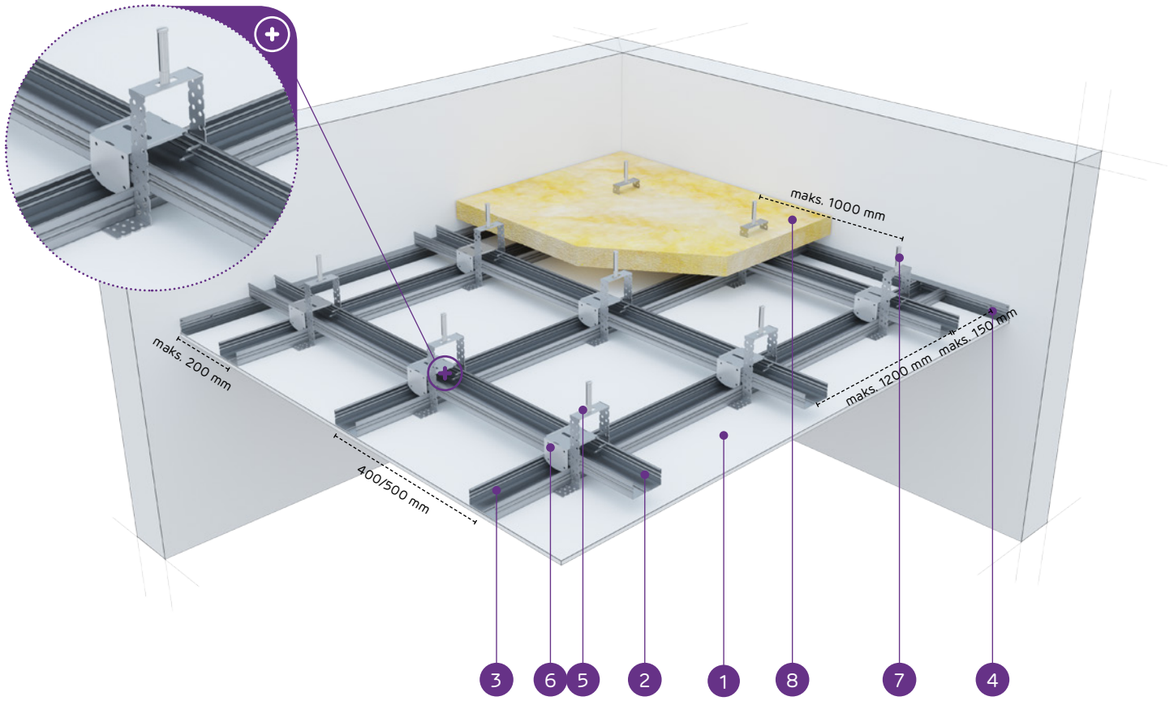

MATERIĀLI:

1. Ģipškartona plāksnes Nida
2. Augšējais galvenais profils Nida CD 60
3. Apakšējais nesošais profils Nida CD 60
4. Profils Nida UD 27
5. Stiprinājuma elements Nida ES 60
6. Krustveida savienotājs Nida LK 60
7. Tērauda enkurošanas elements
8. Minerālvate (pēc izvēles)

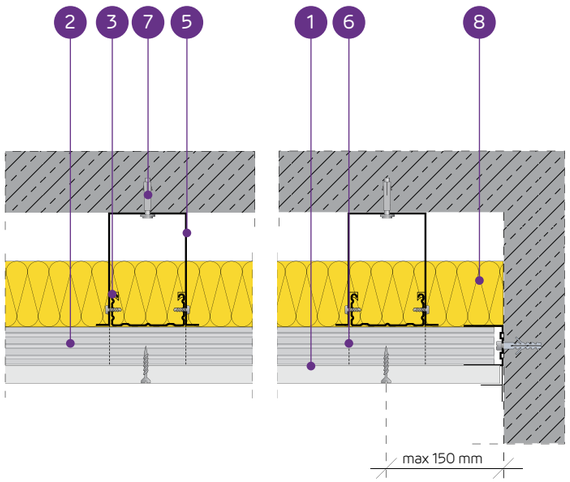

PIEKARAMO GRIESTU SISTĒMA AR DIVU LĪMEŅU KRUSTVEIDA NESOŠO KONSTRUKCIJU NIDA CD60 (NIDA ES60)

TEHNISKIE PARAMETRI

Sistēmas tips Nida Griesti	Režģa konstrukcija				Ģipša plākšņu apšuvums		Minimālais piekāršanas augstums	Būves svars 1 m²	Ugunsizturības klase	Maksimālā Nida griestu slodze:		Triecienizturība[3]
	Nida profila tips	Maksimālais Nida CD60 galveno profilu atstatums	Maksimālais Nida CD60 nesošo profilu atstatums	Maksimālais Nida stropju atstatums						bez ugunsizturības[1]	ar ugunsizturību[2]	
		[mm]	[mm]	[mm]	Nida	Biezums	[mm]	[kg]	[min.]	[kg/m²]	[kg/m²]	Ugunsizturības
DK/ES/CD60-12,5/Expert	CD60/CD60	1200	400/500	1000	Expert	12,5	82,5	10,9	-	20/18	-	1A
DK/ES/CD60-12,5/Ūdens[4]	CD60/CD60	1200	400/500	1000	Ūdens	12,5	82,5	11,4	-	20/18	-	1A
DK/ES/CD60-12,5/Uguns+	CD60/CD60	1000	400	900	Uguns Plus	12,5	82,5	12,7	(R)EI15	31	7,5	1A
DK/ES/CD60-12,5/ ŪdensUguns+	CD60/CD60	1000	400	900	Ūdens Uguns Plus	12,5	82,5	12,7	(R)EI15	31	7,5	1A
DK/ES/CD60-12,5/Cietā	CD60/CD60	1000	400	900	Cietā	12,5	82,5	15,5	(R)EI15	31	7,5	1A
DK/ES/CD60-12,5/Hydro	CD60/CD60	1000	400	900	Hydro	12,5	82,5	13,5	(R)EI15	31	7,5	1A
DK/ES/CD60-15/Uguns+	CD60/CD60	1000	400	850	Uguns Plus	15,0	85	16,2	(R)EI15	36	7,5	1A
DK/ES/CD60-15/Cietā	CD60/CD60	1000	400	850	Cietā	15,0	85	18,1	(R)EI15	36	7,5	1A
DK/ES/CD60-15/Hydro	CD60/CD60	1000	400	850	Hydro	15,0	85	16,2	(R)EI15	36	7,5	1A
DK/ES/CD60-18/Uguns+	CD60/CD60	1000	400	850	Uguns Plus	18,0	88	16,9	(R)EI30	36	7,5	1A

[1] Pieļaujamā slodze, ieskaitot: pašmasu, izolācijas materiālu un papildu tehnoloģisko slodzi. Tehniskais atzinums 1060/12/R14NK.
[2] Papildu slodze, pamatojoties uz ugunsdrošības klasifikāciju ITB 1060/13/R54NP, LBO-302-K/15.
[3] Saskaņā ar tehniskā atzinuma ITB 01060/12/R34NK I daļu un II daļu.
[4] Telpās ar relatīvo gaisa mitrumu līdz 85 % stūra sekcijās pret intensīvu ūdens iedarbību ieteicams izmantot Nida Hydro ģipša šķiedru plāksnes (horizontālām un vertikālām virsmām vannas, dušas utt. zonās).

MATERIĀLU PATĒRIŅŠ UZ 1M² PIEKARAMO GRIESTU W SISTĒMĀ NIDA GRIESTI

Materiāla nosaukums	Mērv.	Sistēmas tips Nida Griesti									
		DK/ES/ CD60-12,5/ Expert	DK/ES/ CD60-12,5/ Ūdens	DK/ES/ CD60-12,5/ Uguns+	DK/ES/ CD60-12,5/ ŪdensUguns+	DK/ES/ CD60-12,5/ Cietā	DK/ES/ CD60-12,5/ Hydro	DK/ES/ CD60-15/ Uguns+	DK/ES/ CD60-15/ Cietā	DK/ES/ CD60-15/ Hydro	DK/ES/ CD60-18/ Uguns+
		Materiāla patēriņš uz 1 m²									
Plāksne Nida Expert 12,5 mm	m²	1,0	-	-	-	-	-	-	-	-	-
Plāksne Nida Ūdens 12,5 mm	m²	-	1,0	-	-	-	-	-	-	-	-
Plāksne Nida Uguns Plus 12,5 mm	m²	-	-	1,0	-	-	-	-	-	-	-
Plāksne Nida Ūdens Uguns Plus 12,5 mm	m²	-	-	-	1,0	-	-	-	-	-	-
Plāksne Nida Cietā 12,5 mm	m²	-	-	-	-	1,0	-	-	-	-	-
Plāksne Nida Hydro 12,5 mm	m²	-	-	-	-	-	1,0	-	-	-	-
Plāksne Nida Uguns Plus 15,0 mm	m²	-	-	-	-	-	-	1,0	-	-	-
Plāksne Nida Cietā 15,0 mm	m²	-	-	-	-	-	-	-	1,0	-	-
Plāksne Nida Hydro 15,0 mm	m²	-	-	-	-	-	-	-	-	1,0	-
Plāksne Nida Uguns Plus 18,0 mm	m²	-	-	-	-	-	-	-	-	-	1,0
Profils Nida CD60	tek.m	3,5	3,5	3,5	3,5	3,5	3,5	3,5	3,5	3,5	3,5
Profils Nida UD27	tek.m	0,6	0,6	0,6	0,6	0,6	0,6	0,6	0,6	0,6	0,6
Stiprinājuma elements Nida ES60	gab.	1,2	1,2	1,2	1,2	1,2	1,2	1,2	1,2	1,2	1,2
Krustveida savienotājs Nida LK60	gab.	2,5	2,5	2,5	2,5	2,5	2,5	2,5	2,5	2,5	2,5
Gareniskais savienotājs Nida LW60	gab.	0,9	0,9	0,9	0,9	0,9	0,9	0,9	0,9	0,9	0,9
Tērauda enkurošanas elements[5]	gab.	1,8	1,8	1,8	1,8	1,8	1,8	1,8	1,8	1,8	1,8
Pašurbjošās skrūves Nida 3,5x9,5/11 mm	gab.	4,8	4,8	4,8	4,8	4,8	4,8	4,8	4,8	4,8	4,8
Pašurbjošās skrūves Nida 3,5x25 mm	gab.	18,0	18,0	18,0	18,0	-	-	18,0	-	-	-
Pašurbjošās skrūves Nida 3,5x35 mm	gab.	-	-	-	-	-	-	-	-	-	18,0
Pašurbjošās skrūves Nida Cietā 35 (3,9x35 mm)	gab.	-	-	-	-	18,0	-	-	18,0	-	-
Pašurbjošās skrūves Nida Hydro C4 3,5x25 mm	gab.	-	-	-	-	-	18,0	-	-	18,0	-
Līmlente šuvēm Nida	tek.m	1,4	1,4	1,4	1,4	1,4	1,4	1,4	1,4	1,4	1,4
Ģipša špaktele Nida Start	kg	0,3	0,3	0,3	0,3	-	-	0,3	-	-	0,3
Ģipša špaktele Nida Finisz	kg	0,1	0,1	0,1	0,1	-	-	0,1	-	-	0,1
Gatavā špaktelmasa Nida Hydromix[6]	kg	-	-	-	-	0,4	0,4	-	0,4	0,4	-
Minerālvate[7]	m²	1,0	1,0	1,0	1,0	1,0	1,0	1,0	1,0	1,0	1,0

[5] Enkurošanas elementa tips jāizvēlas individuāli, ņemot vērā griestu konstrukcijas tipu un kopējo būves svaru.
[6] Izmantojot ģipša šķiedru plāksnes Nida Cietā, kā alternatīvu varat izmantot arī Nida Planfix Fresh ģipša špakteli.
[7] Pielietojums atbilstoši prasībām.
Patēriņa standartos nav ņemti vērā materiālie zaudējumi.

PIRMIE TIRGŪ SAUSĀS BŪVES SISTĒMAS MARĶĒTA ZĪME CE

PIEKARAMIE GRIESTI UN GRIESTU SEGUMI

nida Griesti

Ugunsizturības klase:	Maksimālā apdares slodze:	Minimālais piekāršanas augstums:	Būves svars 1m²:	Saistītā dokumenta numurs:
(R)EI45 (R)EI60	36 kg/m²	95 mm	19,1-33,5 kg	EN13964:2004+A1

Ekspluatācijas īpašību deklarācija:
DoP/Ceiling System/0025/15.11.2016

SISTĒMAS:

DK/ES/CD60-25; DK/ES/CD60-30

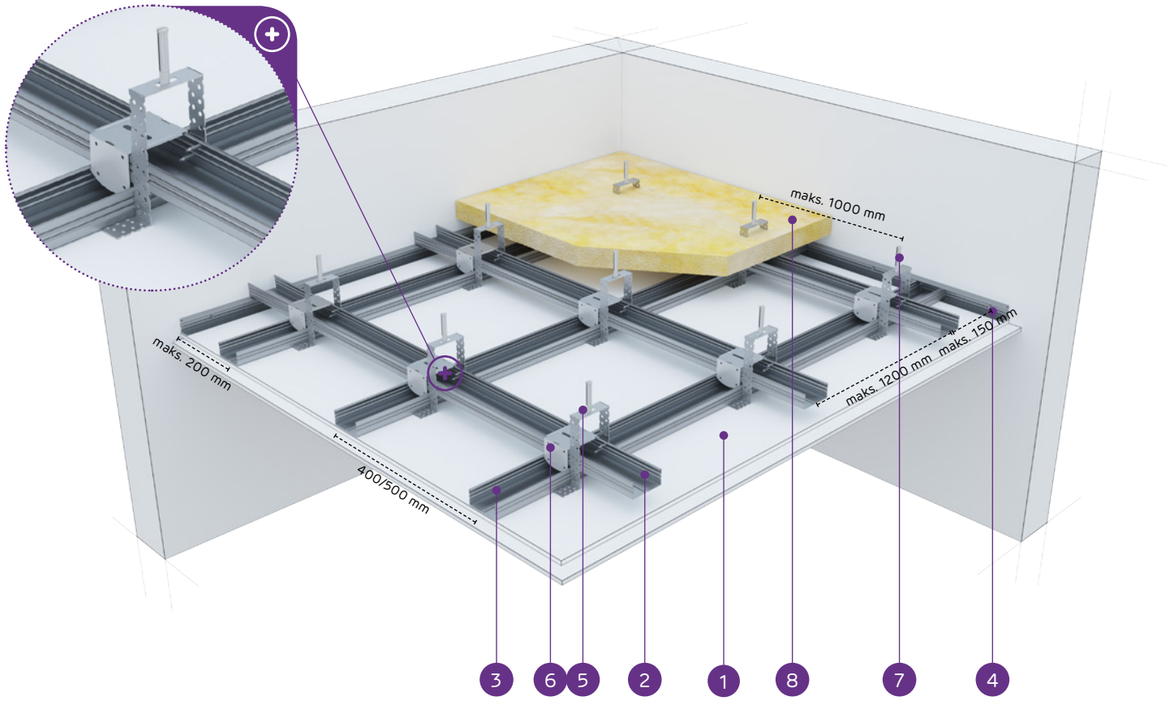

MATERIĀLI:

1. Ģipškartona plāksnes Nida
2. Augšējais galvenais profils Nida CD 60
3. Apakšējais nesošais profils Nida CD 60
4. Profils Nida UD 27
5. Stiprinājuma elements Nida ES 60
6. Krustveida savienotājs Nida LK 60
7. Tērauda enkurošanas elements
8. Minerālvate (pēc izvēles)

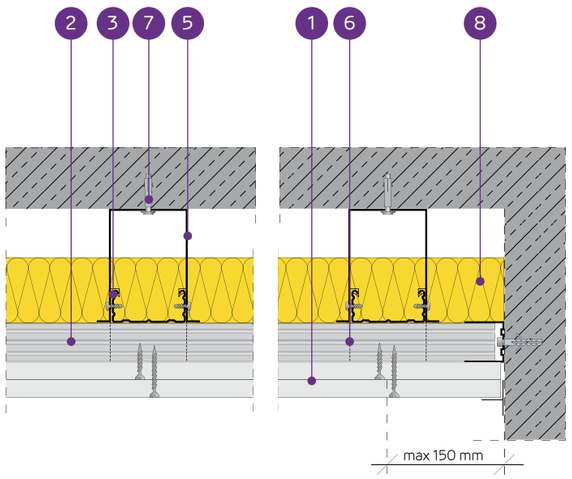

PIEKARAMO GRIESTU SISTĒMA AR DIVU LĪMEŅU KRUSTVEIDA NESOŠO KONSTRUKCIJU NIDA CD60 (NIDA ES60)

TEHNISKIE PARAMETRI

Sistēmas tips Nida Griesti	Režģa konstrukcija				Ģipša plākšņu apšuvums		Minimālais piekāršanas augstums	Būves svars 1 m²	Ugunsizturības klase	Maksimālā Nida griestu slodze:		Triecienizturība[3]
	Nida profila tips	Maksimālais Nida CD60 galveno profilu atstatums	Maksimālais Nida CD60 nesošo profilu atstatums	Maksimālais Nida stropju atstatums						bez ugunsizturības[1]	ar ugunsizturību[2]	
		[mm]	[mm]	[mm]	Nida	Biezums	[mm]	[kg]	[min.]	[kg/m²]	[kg/m²]	Ugunsizturības
DK/ES/CD60-25/Expert	CD60/CD60	1000	400	1000	Expert	2x12,5	95	19,1	-	24	-	1A
DK/ES/CD60-25/Ūdens[4]	CD60/CD60	1000	400	900	Ūdens	2x12,5	95	20,1	-	31	-	1A
DK/ES/CD60-25/Uguns+	CD60/CD60	1000	400	850	Uguns Plus	2x12,5	95	22,7	(R)EI45	36	7,5	1A
DK/ES/CD60-25/ ŪdensUguns+	CD60/CD60	1000	400	850	Ūdens Uguns Plus	2x12,5	95	22,7	(R)EI45	36	7,5	1A
DK/ES/CD60-25/Cietā	CD60/CD60	1000	400	850	Cietā	2x12,5	95	28,3	(R)EI45	36	7,5	1A
DK/ES/CD60-25/Hydro	CD60/CD60	1000	400	850	Hydro	2x12,5	95	24,3	(R)EI45	36	7,5	1A
DK/ES/CD60-30/Uguns+	CD60/CD60	1000	400	850	Uguns Plus	2x15,0	100	29,7	(R)EI60	36	7,5	1A
DK/ES/CD60-30/Cietā	CD60/CD60	1000	400	850	Cietā	2x15,0	100	33,5	(R)EI60	36	7,5	1A
DK/ES/CD60-30/Hydro	CD60/CD60	1000	400	850	Hydro	2x15,0	100	29,7	(R)EI60	36	7,5	1A

1) Pieļaujamā slodze, ieskaitot: pašmasu, izolācijas materiālu un papildu tehnoloģisko slodzi. Tehniskais atzinums 1060/12/R14NK.
2) Papildu slodze, pamatojoties uz ugunsdrošības klasifikāciju ITB 1060/13/R54NP, LBO-302-K/15.
3) Saskaņā ar tehniskā atzinuma ITB 01060/12/R34NK I daļu un II daļu.
4) Telpās ar relatīvo gaisa mitrumu līdz 85 % stūra sekcijās pret intensīvu ūdens iedarbību ieteicams izmantot Nida Hydro ģipša šķiedru plāksnes (horizontālām un vertikālām virsmām vannas, dušas utt. zonās).

MATERIĀLU PATĒRIŅŠ UZ 1M² PIEKARAMO GRIESTU W SISTĒMĀ NIDA GRIESTI

Materiāla nosaukums	Mērv.	Sistēmas tips Nida Griesti								
		DK/ES/CD60-25/Expert	DK/ES/CD60-25/Ūdens	DK/ES/CD60-25/Uguns+	DK/ES/CD60-25/ŪdensUguns+	DK/ES/CD60-25/Cietā	DK/ES/CD60-25/Hydro	DK/ES/CD60-30/Uguns+	DK/ES/CD60-30/Cietā	DK/ES/CD60-30/Hydro
		Materiāla patēriņš uz 1 m²								
Plāksne Nida Expert 12,5 mm	m²	2,0	-	-	-	-	-	-	-	-
Plāksne Nida Ūdens 12,5 mm	m²	-	2,0	-	-	-	-	-	-	-
Plāksne Nida Uguns Plus 12,5 mm	m²	-	-	2,0	-	-	-	-	-	-
Plāksne Nida Ūdens Uguns Plus 12,5 mm	m²	-	-	-	2,0	-	-	-	-	-
Plāksne Nida Cietā 12,5 mm	m²	-	-	-	-	2,0	-	-	-	-
Plāksne Nida Hydro 12,5 mm	m²	-	-	-	-	-	2,0	-	-	-
Plāksne Nida Uguns Plus 15,0 mm	m²	-	-	-	-	-	-	2,0	-	-
Plāksne Nida Cietā 15,0 mm	m²	-	-	-	-	-	-	-	2,0	-
Plāksne Nida Hydro 15,0 mm	m²	-	-	-	-	-	-	-	-	2,0
Profils Nida CD60	tek.m	3,5	3,5	3,5	3,5	3,5	3,5	3,5	3,5	3,5
Profils Nida UD27	tek.m	0,6	0,6	0,6	0,6	0,6	0,6	0,6	0,6	0,6
Stiprinājuma elements Nida ES60	gab.	1,2	1,2	1,2	1,2	1,2	1,2	1,2	1,2	1,2
Krustveida savienotājs Nida LK60	gab.	2,5	2,5	2,5	2,5	2,5	2,5	2,5	2,5	2,5
Gareniskais savienotājs Nida LW60	gab.	0,9	0,9	0,9	0,9	0,9	0,9	0,9	0,9	0,9
Tērauda enkurošanas elements[5]	gab.	1,8	1,8	1,8	1,8	1,8	1,8	1,8	1,8	1,8
Pašurbjošās skrūves Nida 3,5x9,5/11 mm	gab.	4,8	4,8	4,8	4,8	4,8	4,8	4,8	4,8	4,8
Pašurbjošās skrūves Nida 3,5x25 mm	gab.	6,0	6,0	6,0	6,0	-	-	6,0	-	-
Pašurbjošās skrūves Nida 3,5x35 mm	gab.	18,0	18,0	18,0	18,0	-	-	-	-	-
Pašurbjošās skrūves Nida 3,5x45 mm	gab.	-	-	-	-	-	-	18,0	-	-
Pašurbjošās skrūves Nida Cietā 35 (3,9x35 mm)	gab.	-	-	-	-	24,0	-	-	6,0	-
Pašurbjošās skrūves Nida Cietā 45 (3,9x45 mm)	gab.	-	-	-	-	-	-	-	18,0	-
Pašurbjošās skrūves Nida Hydro C4 3,5x25 mm	gab.	-	-	-	-	-	6,0	-	-	6,0
Pašurbjošās skrūves Nida Hydro C4 3,5x41 mm	gab.	-	-	-	-	-	18,0	-	-	18,0
Līmlente šuvēm Nida	tek.m	1,4	1,4	1,4	1,4	1,4	1,4	1,4	1,4	1,4
Ģipša špaktele Nida Start	kg	0,6	0,6	0,6	0,6	-	-	0,6	-	-
Ģipša špaktele Nida Finisz	kg	0,1	0,1	0,1	0,1	-	-	0,1	-	-
Gatavā špaktelmasa Nida Hydromix[6]	kg	-	-	-	-	0,7	0,7	-	0,7	0,7
Minerālvate[7]	m²	1,0	1,0	1,0	1,0	1,0	1,0	1,0	1,0	1,0

5) Enkurošanas elementa tips jāizvēlas individuāli, ņemot vērā griestu konstrukcijas tipu un kopējo būves svaru.
6) Izmantojot ģipša šķiedru plāksnes Nida Cietā, kā alternatīvu varat izmantot arī Nida Planfix Fresh ģipša špakteli.
7) Pielietojums atbilstoši prasībām.
Patēriņa standartos nav ņemti vērā materiālie zaudējumi.

PIRMIE TIRGŪ SAUSĀS BŪVES SISTĒMAS MARĶĒTA ZĪME CE

Lūdzu, atrodiet mūsu kanālu Siniat Nida YouTube

PIEKARAMIE GRIESTI UN GRIESTU SEGUMI

nida Griesti

Ugunsizturības klase:	Maksimālā apdares slodze:	Minimālais piekāršanas augstums:	Būves svars 1m²:	Saistītā dokumenta numurs:
(R)EI60 (R)EI90 (R)EI120	57 kg/m²	107,5 mm	32,7-64,3 kg	EN13964:2004+A1

Ekspluatācijas īpašību deklarācija:
DoP/Ceiling System/0025/15.11.2016

SISTĒMAS:

DK/ES/CD60- 37,5; DK/ES/CD60-40; DK/ES/CD60-55; DK/ES/CD60-60

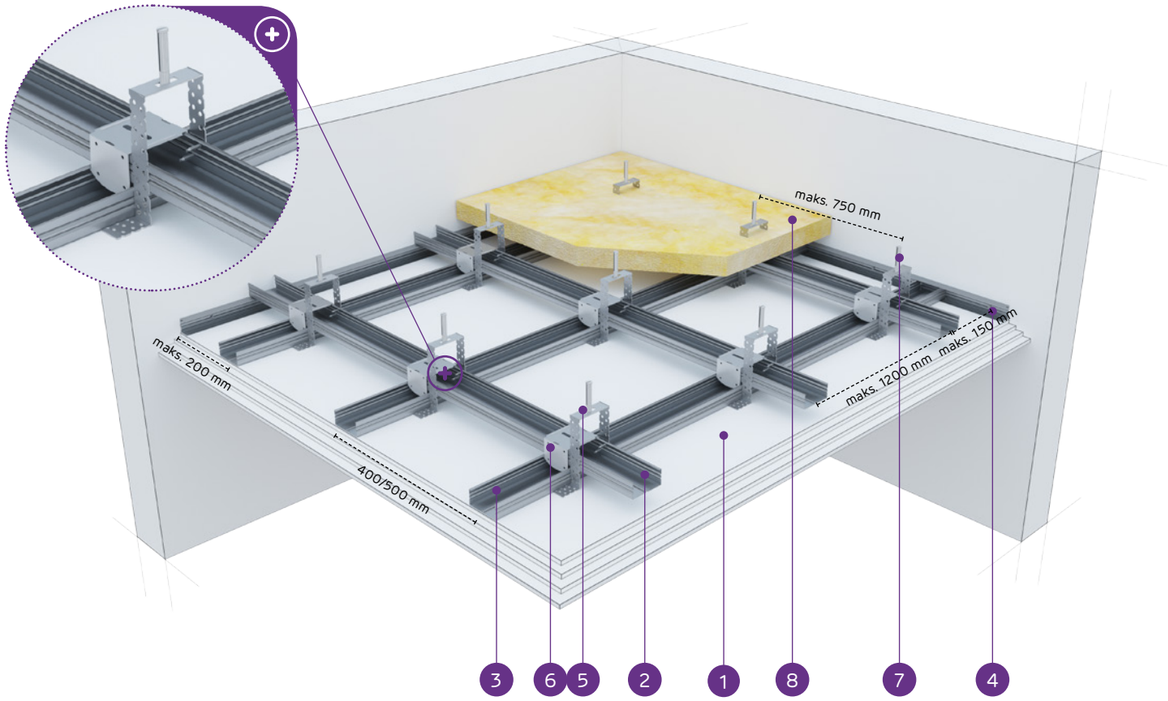

MATERIĀLI:

1. Ģipškartona plāksnes Nida
2. Augšējais galvenais profils Nida CD 60
3. Apakšējais nesošais profils Nida CD 60
4. Profils Nida UD 27
5. Stiprinājuma elements Nida ES 60
6. Krustveida savienotājs Nida LK 60
7. Tērauda enkurošanas elements
8. Minerālvate (pēc izvēles)

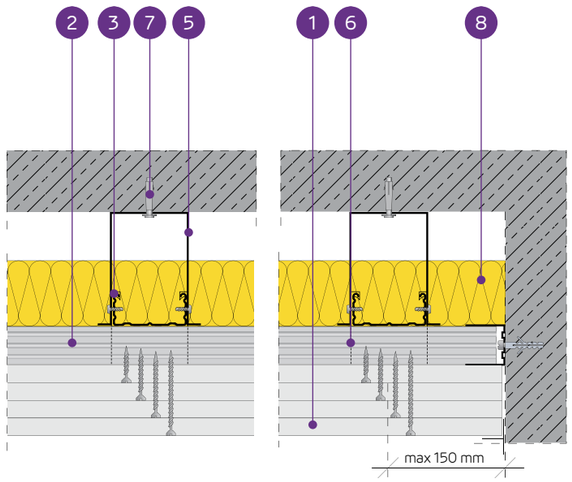

PIEKARAMO GRIESTU SISTĒMA AR DIVU LĪMEŅU KRUSTVEIDA NESOŠO KONSTRUKCIJU NIDA CD60 (NIDA ES60)

TEHNISKIE PARAMETRI

Sistēmas tips Nida Griesti	Režģa konstrukcija				Ģipša plākšņu apšuvums		Minimālais piekāršanas augstums	Būves svars 1 m²	Ugunsizturības klase	Maksimālā Nida griestu slodze:		Triecienizturība[3]
	Nida profila tips	Maksimālais Nida CD60 galveno profilu atstatums	Maksimālais Nida CD60 nesošo profilu atstatums	Maksimālais Nida stropju atstatums						bez ugunsizturības[1]	ar ugunsizturību[2]	
		[mm]	[mm]	[mm]	Nida	Biezums	[mm]	[kg]	[min.]	[kg/m²]	[kg/m²]	Ugunsizturības
DK/ES/CD60-37,5/Uguns+	CD60/CD60	1000	400	750	Uguns Plus	3x12,5	107,5	32,7	(R)EI60	49	7,5	1A
DK/ES/CD60-37,5/ŪdensUguns+	CD60/CD60	1000	400	750	Ūdens Uguns Plus	3x12,5	107,5	32,7	(R)EI60	49	7,5	1A
DK/ES/CD60-37,5/Cietā	CD60/CD60	1000	400	750	Cietā	3x12,5	107,5	41,1	(R)EI60	49	7,5	1A
DK/ES/CD60-37,5/Hydro	CD60/CD60	1000	400	750	Hydro	3x12,5	107,5	35,1	(R)EI60	49	7,5	1A
DK/ES/CD60-40/Uguns+	CD60/CD60	850	400	750	Uguns Plus	2x12,5+15,0	110	36,2	(R)EI90	58	7,5	1A
DK/ES/CD60-40/Cietā	CD60/CD60	850	400	750	Cietā	2x12,5+15,0	110	43,7	(R)EI90	58	7,5	1A
DK/ES/CD60-40/Hydro	CD60/CD60	850	400	750	Hydro	2x12,5+15,0	110	37,8	(R)EI90	58	7,5	1A
DK/ES/CD60-55/Uguns+	CD60/CD60	650	400	650	Uguns Plus	2x12,5+2x15,0	130	49,7	(R)EI120	87	7,5	1A
DK/ES/CD60-60/Uguns+	CD60/CD60	650	400	650	Uguns Plus	4x15,0	130	56,7	(R)EI120	87	7,5	1A
DK/ES/CD60-60/Cietā	CD60/CD60	650	400	650	Cietā	4x15,0	130	64,3	(R)EI120	87	7,5	1A
DK/ES/CD60-60/Hydro	CD60/CD60	650	400	650	Hydro	4x15,0	130	56,7	(R)EI120	87	7,5	1A

[1] Pieļaujamā slodze, ieskaitot: pašmasu, izolācijas materiālu un papildu tehnoloģisko slodzi. Tehniskais atzinums 1060/12/R14NK.
[2] Papildu slodze, pamatojoties uz ugunsdrošības klasifikāciju ITB 1060/13/R54NP, LBO-302-K/15.
[3] Saskaņā ar tehniskā atzinuma ITB 01060/12/R34NK I daļu un II daļu

MATERIĀLU PATĒRIŅŠ UZ 1M² PIEKARAMO GRIESTU W SISTĒMĀ NIDA GRIESTI

Materiāla nosaukums	Mērv.	Sistēmas tips Nida Griesti										
		DK/ES/CD60-37,5/Uguns+	DK/ES/CD60-37,5/ŪdensUguns+	DK/ES/CD60-37,5/Cietā	DK/ES/CD60-37,5/Hydro	DK/ES/CD60-40/Uguns+	DK/ES/CD60-40/Cietā	DK/ES/CD60-40/Hydro	DK/ES/CD60-55/Uguns+	DK/ES/CD60-60/Uguns+	DK/ES/CD60-60/Cietā	DK/ES/CD60-60/Hydro
		Materiāla patēriņš uz 1 m²										
Plāksne Nida Uguns Plus 12,5 mm	m²	3,0	-	-	-	2,0	-	-	2,0	-	-	-
Plāksne Nida Ūdens Uguns Plus 12,5 mm	m²	-	3,0	-	-	-	-	-	-	-	-	-
Plāksne Nida Cietā 12,5 mm	m²	-	-	3,0	-	-	2,0	-	-	-	-	-
Plāksne Nida Hydro 12,5 mm	m²	-	-	-	3,0	-	-	2,0	-	-	-	-
Plāksne Nida Uguns Plus 15,0 mm	m²	-	-	-	-	1,0	-	-	2,0	4,0	-	-
Plāksne Nida Cietā 15,0 mm	m²	-	-	-	-	-	1,0	-	-	-	4,0	-
Plāksne Nida Hydro 15,0 mm	m²	-	-	-	-	-	-	1,0	-	-	-	4,0
Profils Nida CD60	tek.m	3,5	3,5	3,5	3,5	3,7	3,7	3,7	4,1	4,1	4,1	4,1
Profils Nida UD27	tek.m	0,6	0,6	0,6	0,6	0,6	0,6	0,6	0,6	0,6	0,6	0,6
Stiprinājuma elements Nida ES60	gab.	1,4	1,4	1,4	1,4	1,6	1,6	1,6	2,4	2,4	2,4	2,4
Krustveida savienotājs Nida LK60	gab.	2,5	2,5	2,5	2,5	3,0	3,0	3,0	3,9	3,9	3,9	3,9
Gareniskais savienotājs Nida LW60	gab.	0,9	0,9	0,9	0,9	0,9	0,9	0,9	1,0	1,0	1,0	1,0
Tērauda enkurošanas elements[4]	gab.	2,0	2,0	2,0	2,0	2,2	2,2	2,2	3,0	3,0	3,0	3,0
Pašurbjošās skrūves Nida 3,5x9,5/11 mm	gab.	5,6	5,6	5,6	5,6	6,4	6,4	6,4	9,6	9,6	9,6	9,6
Pašurbjošās skrūves Nida 3,5x25 mm	gab.	6,0	6,0	-	-	6,0	-	-	6,0	6,0	-	-
Pašurbjošās skrūves Nida 3,5x35 mm	gab.	6,0	6,0	-	-	6,0	-	-	-	-	-	-
Pašurbjošās skrūves Nida 3,5x45 mm	gab.	-	-	-	-	-	-	-	6,0	6,0	-	-
Pašurbjošās skrūves Nida 3,5x55 mm	gab.	18,0	18,0	-	-	18,0	-	-	6,0	6,0	-	-
Pašurbjošās skrūves Nida 4,2x70 mm	gab.	-	-	-	-	-	-	-	18,0	18,0	-	-
Pašurbjošās skrūves Nida Cietā 35 (3,9x35 mm)	gab.	-	-	12,0	-	-	12,0	-	-	-	6,0	-
Pašurbjošās skrūves Nida Cietā 45 (3,9x45 mm)	gab.	-	-	-	-	-	-	-	-	-	6,0	-
Pašurbjošās skrūves Nida Cietā 55 (3,9x55 mm)	gab.	-	-	18,0	-	-	18,0	-	-	-	6,0	-
Pašurbjošās skrūves Nida Cietā 70 (4,2x70 mm)	gab.	-	-	-	-	-	-	-	-	-	18,0	-
Pašurbjošās skrūves Nida Hydro C4 3,5x25 mm	gab.	-	-	-	6,0	-	-	6,0	-	-	-	6,0
Pašurbjošās skrūves Nida Hydro C4 3,5x41 mm	gab.	-	-	-	6,0	-	-	6,0	-	-	-	6,0
Pašurbjošās skrūves Nida Hydro C4 3,5x55 mm	gab.	-	-	-	18,0	-	-	18,0	-	-	-	6,0
Pašurbjošās skrūves Nida Hydro C4 4,2x70 mm	gab.	-	-	-	-	-	-	-	-	-	-	18,0
Līmlente šuvēm Nida	tek.m	1,4	1,4	1,4	1,4	1,4	1,4	1,4	1,4	1,4	1,4	1,4
Ģipša špaktele Nida Start	kg	0,9	0,9	-	-	0,9	-	-	1,2	1,2	-	-
Ģipša špaktele Nida Finisz	kg	0,1	0,1	-	-	0,1	-	-	0,1	0,1	-	-
Gatavā špaktelmasa Nida Hydromix[5]	kg	-	-	1,0	1,0	-	1,0	1,0	-	-	1,3	1,3
Minerālvate[6]	m²	1,0	1,0	1,0	1,0	1,0	1,0	1,0	1,0	1,0	1,0	1,0

[4] Enkurošanas elementa tips jāizvēlas individuāli, ņemot vērā griestu konstrukcijas tipu un kopējo būves svaru.
[5] Izmantojot ģipša šķiedru plāksnes Nida Cietā, kā alternatīvu varat izmantot arī Nida Planfix Fresh ģipša špakteli.
[6] Pielietojums atbilstoši prasībām.
Patēriņa standartos nav ņemti vērā materiālie zaudējumi.

PIRMIE TIRGŪ SAUSĀS BŪVES SISTĒMAS MARĶĒTA ZĪME CE

Lūdzu, atrodiet mūsu kanālu Siniat Nida YouTube

PIEKARAMIE GRIESTI UN GRIESTU SEGUMI

nida Griesti

Ugunsizturības klase:	Maksimālā apdares slodze:	Minimālais piekāršanas augstums:	Būves svars 1m²:	Saistītā dokumenta numurs:
(R)EI15 (R)EI30	36 kg/m²	92,5 mm	10,9-18,1 kg	EN13964:2004+A1

Ekspluatācijas īpašību deklarācija:
DoP/Ceiling System/0025/15.11.2016

SISTĒMAS:

DK/EL/CD60-12,5; DK/EL/CD60-15; DK/EL/CD60-18

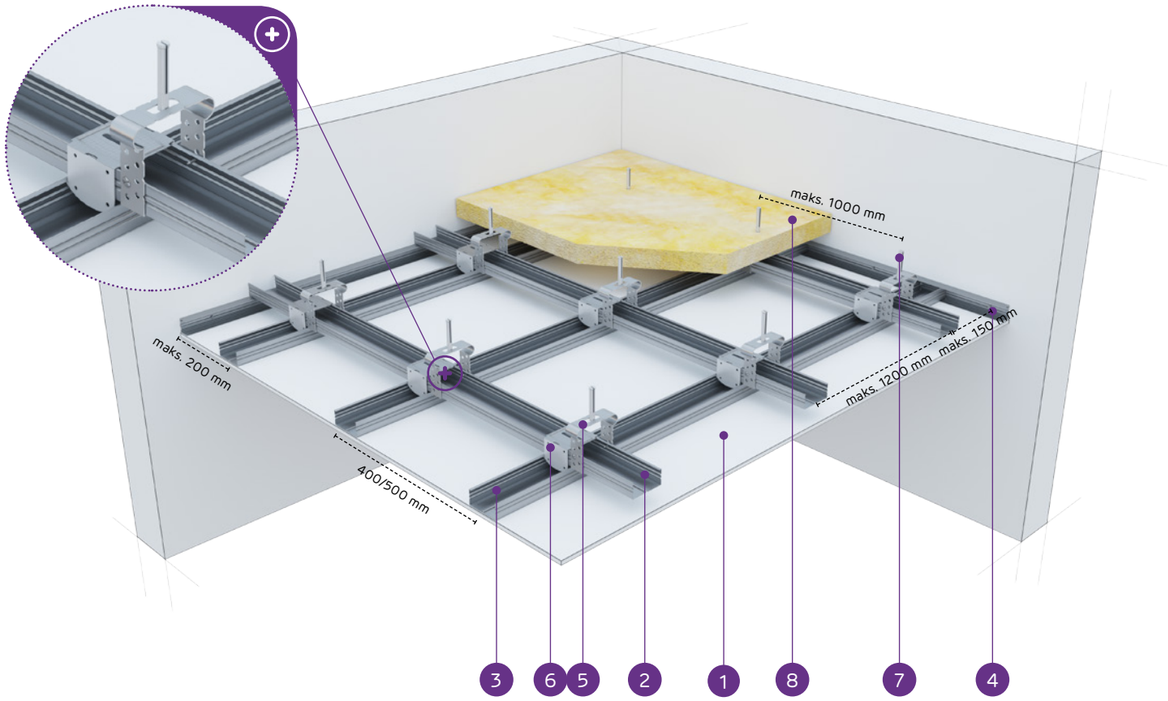

MATERIĀLI:

1. Ģipškartona plāksnes Nida
2. Augšējais galvenais profils Nida CD 60
3. Apakšējais nesošais profils Nida CD 60
4. Profils Nida UD 27
5. Stiprinājuma elements Nida EL 60
6. Krustveida savienotājs Nida LK 60
7. Tērauda enkurošanas elements
8. Minerālvate (pēc izvēles)

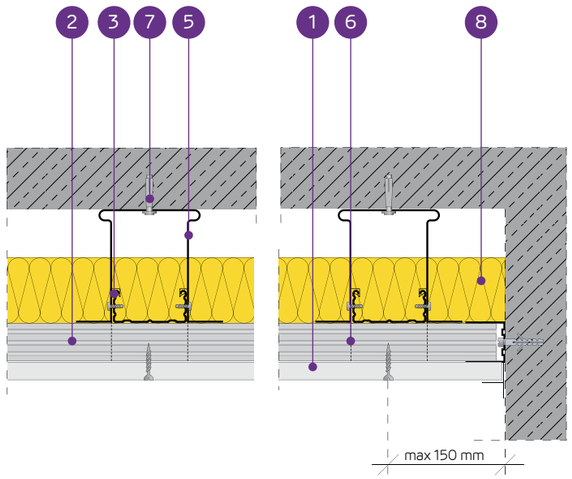

PIEKARAMO GRIESTU SISTĒMA AR DIVU LĪMEŅU KRUSTVEIDA NESOŠO KONSTRUKCIJU NIDA CD60 (NIDA EL60)

TEHNISKIE PARAMETRI

Sistēmas tips Nida Griesti	Režģa konstrukcija: Nida profila tips	Režģa konstrukcija: Maksimālais Nida CD60 galveno profilu atstatums [mm]	Režģa konstrukcija: Maksimālais Nida CD60 nesošo profilu atstatums [mm]	Režģa konstrukcija: Maksimālais Nida stropju atstatums [mm]	Ģipša plākšņu apšuvums: Nida	Ģipša plākšņu apšuvums: Biezums	Minimālais piekāršanas augstums [mm]	Būves svars 1 m² [kg]	Ugunsizturības klase [min.]	Maksimālā Nida griestu slodze: bez ugunsizturības[1] [kg/m²]	Maksimālā Nida griestu slodze: ar ugunsizturību[2] [kg/m²]	Triecienizturība[3] Ugunsizturības
DK/EL/CD60-12,5/Expert	CD60/CD60	1200	400/500	1000	Expert	12,5	102,5	10,9	-	20/18	-	1A
DK/EL/CD60-12,5/Ūdens[4]	CD60/CD60	1200	400/500	1000	Ūdens	12,5	102,5	11,4	-	20/18	-	1A
DK/EL/CD60-12,5/Uguns+	CD60/CD60	1000	400	900	Uguns Plus	12,5	102,5	12,7	(R)EI15	31	7,5	1A
DK/EL/CD60-12,5/ ÚdensUguns+	CD60/CD60	1000	400	900	Ūdens Uguns Plus	12,5	102,5	12,7	(R)EI15	31	7,5	1A
DK/EL/CD60-12,5/Cietā	CD60/CD60	1000	400	900	Cietā	12,5	102,5	15,5	(R)EI15	31	7,5	1A
DK/EL/CD60-12,5/Hydro	CD60/CD60	1000	400	900	Hydro	12,5	102,5	13,5	(R)EI15	31	7,5	1A
DK/EL/CD60-15/Uguns+	CD60/CD60	1000	400	850	Uguns Plus	15,0	105	16,2	(R)EI15	36	7,5	1A
DK/EL/CD60-15/Cietā	CD60/CD60	1000	400	850	Cietā	15,0	105	18,1	(R)EI15	36	7,5	1A
DK/EL/CD60-15/Hydro	CD60/CD60	1000	400	850	Hydro	15,0	105	16,2	(R)EI15	36	7,5	1A
DK/EL/CD60-18/Uguns+	CD60/CD60	1000	400	850	Uguns Plus	18,0	108	16,9	(R)EI30	36	7,5	1A

[1] Pieļaujamā slodze, ieskaitot: pašmasu, izolācijas materiālu un papildu tehnoloģisko slodzi. Tehniskais atzinums 1060/12/R14NK.
[2] Papildu slodze, pamatojoties uz ugunsdrošības klasifikāciju ITB 1060/13/R54NP, LBO-302-K/15.
[3] Saskaņā ar tehniskā atzinuma ITB 01060/12/R34NK I daļu un II daļu.
[4] Telpās ar relatīvo gaisa mitrumu līdz 85 % stūra sekcijās pret intensīvu ūdens iedarbību ieteicams izmantot Nida Hydro ģipša šķiedru plāksnes (horizontālām un vertikālām virsmām vannas, dušas utt. zonās).

MATERIĀLU PATĒRIŅŠ UZ 1M² PIEKARAMO GRIESTU W SISTĒMĀ NIDA GRIESTI

Materiāla nosaukums	Mērv.	DK/EL/CD60-12,5/Expert	DK/EL/CD60-12,5/Ūdens	DK/EL/CD60-12,5/Uguns+	DK/EL/CD60-12,5/ÚdensUguns+	DK/EL/CD60-12,5/Cietā	DK/EL/CD60-12,5/Hydro	DK/EL/CD60-15/Uguns+	DK/EL/CD60-15/Cietā	DK/EL/CD60-15/Hydro	DK/EL/CD60-18/Uguns+
		Sistēmas tips Nida Griesti									
		Materiāla patēriņš uz 1 m²									
Plāksne Nida Expert 12,5 mm	m²	1,0	-	-	-	-	-	-	-	-	-
Plāksne Nida Ūdens 12,5 mm	m²	-	1,0	-	-	-	-	-	-	-	-
Plāksne Nida Uguns Plus 12,5 mm	m²	-	-	1,0	-	-	-	-	-	-	-
Plāksne Nida Ūdens Uguns Plus 12,5 mm	m²	-	-	-	1,0	-	-	-	-	-	-
Plāksne Nida Cietā 12,5 mm	m²	-	-	-	-	1,0	-	-	-	-	-
Plāksne Nida Hydro 12,5 mm	m²	-	-	-	-	-	1,0	-	-	-	-
Plāksne Nida Uguns Plus 15,0 mm	m²	-	-	-	-	-	-	1,0	-	-	-
Plāksne Nida Cietā 15,0 mm	m²	-	-	-	-	-	-	-	1,0	-	-
Plāksne Nida Hydro 15,0 mm	m²	-	-	-	-	-	-	-	-	1,0	-
Plāksne Nida Uguns Plus 18,0 mm	m²	-	-	-	-	-	-	-	-	-	1,0
Profils Nida CD60	tek.m	3,5	3,5	3,5	3,5	3,5	3,5	3,5	3,5	3,5	3,5
Profils Nida UD27	tek.m	0,6	0,6	0,6	0,6	0,6	0,6	0,6	0,6	0,6	0,6
Stiprinājuma elements Nida EL60	gab.	1,2	1,2	1,2	1,2	1,2	1,2	1,2	1,2	1,2	1,2
Krustveida savienotājs Nida LK60	gab.	2,5	2,5	2,5	2,5	2,5	2,5	2,5	2,5	2,5	2,5
Gareniskais savienotājs Nida LW60	gab.	0,9	0,9	0,9	0,9	0,9	0,9	0,9	0,9	0,9	0,9
Tērauda enkurošanas elements[5]	gab.	1,8	1,8	1,8	1,8	1,8	1,8	1,8	1,8	1,8	1,8
Pašurbjošās skrūves Nida 3,5x9,5/11 mm	gab.	4,8	4,8	4,8	4,8	4,8	4,8	4,8	4,8	4,8	4,8
Pašurbjošās skrūves Nida 3,5x25 mm	gab.	18,0	18,0	18,0	18,0	-	-	18,0	-	-	-
Pašurbjošās skrūves Nida 3,5x35 mm	gab.	-	-	-	-	-	-	-	-	-	18,0
Pašurbjošās skrūves Nida Cietā 35 (3,9x35 mm)	gab.	-	-	-	-	18,0	-	-	18,0	-	-
Pašurbjošās skrūves Nida Hydro C4 3,5x25 mm	gab.	-	-	-	-	-	18,0	-	-	18,0	-
Līmlente šuvēm Nida	tek.m	1,4	1,4	1,4	1,4	1,4	1,4	1,4	1,4	1,4	1,4
Ģipša špaktele Nida Start	kg	0,3	0,3	0,3	0,3	-	-	0,3	-	-	0,3
Ģipša špaktele Nida Finisz	kg	0,1	0,1	0,1	0,1	-	-	0,1	-	-	0,1
Gatavā špakteļmasa Nida Hydromix[6]	kg	-	-	-	-	0,4	0,4	-	0,4	0,4	-
Minerālvate[7]	m²	1,0	1,0	1,0	1,0	1,0	1,0	1,0	1,0	1,0	1,0

[5] Enkurošanas elementa tips jāizvēlas individuāli, ņemot vērā griestu konstrukcijas tipu un kopējo būves svaru.
[6] Izmantojot ģipša šķiedru plāksnes Nida Cietā, kā alternatīvu varat izmantot arī Nida Planfix Fresh ģipša špakteli.
[7] Pielietojums atbilstoši prasībām.
Patēriņa standartos nav ņemti vērā materiālie zaudējumi.

PIRMIE TIRGŪ SAUSĀS BŪVES SISTĒMAS MARĶĒTA ZĪME CE

PIEKARAMIE GRIESTI UN GRIESTU SEGUMI

nida Griesti

Ugunsizturības klase:	Maksimālā apdares slodze:	Minimālais piekāršanas augstums:	Būves svars 1m²:	Saistītā dokumenta numurs:
(R)EI45 (R)EI60	36 kg/m²	105 mm	19,1-33,5 kg	EN13964:2004+A1

Ekspluatācijas īpašību deklarācija:
DoP/Ceiling System/0025/15.11.2016

SISTĒMAS:

DK/EL/CD60-25; DK/EL/CD60-30

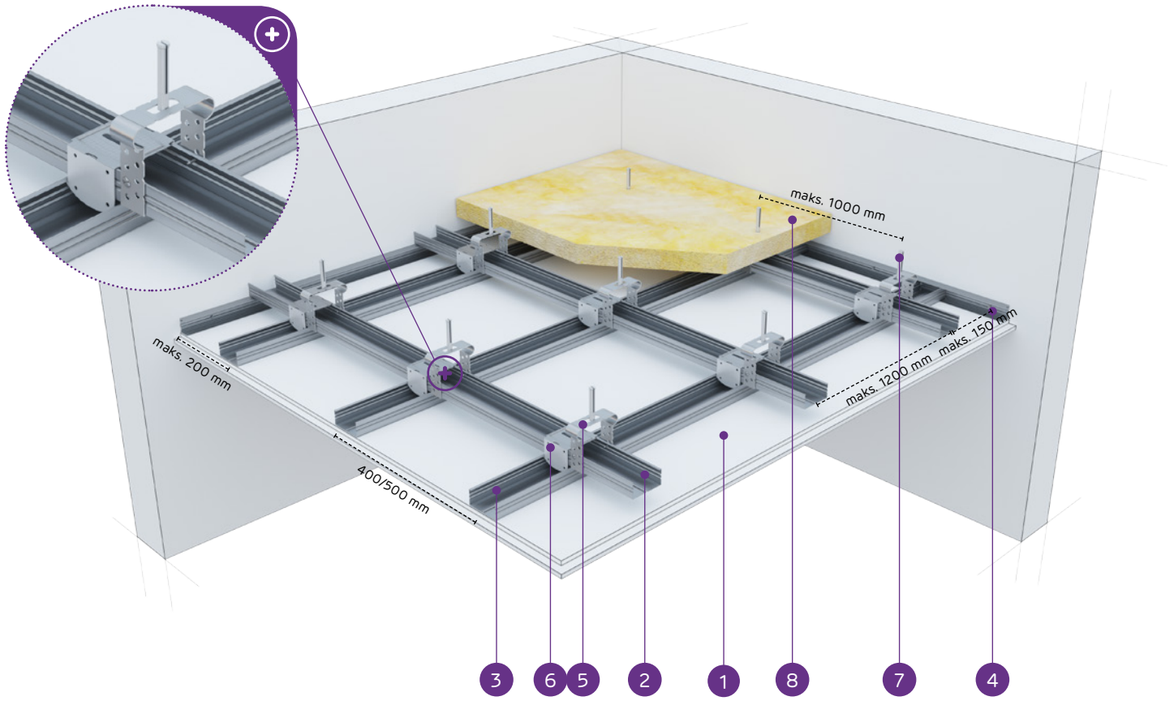

MATERIĀLI:

1. Ģipškartona plāksnes Nida
2. Augšējais galvenais profils Nida CD 60
3. Apakšējais nesošais profils Nida CD 60
4. Profils Nida UD 27
5. Stiprinājuma elements Nida EL 60
6. Krustveida savienotājs Nida LK 60
7. Tērauda enkurošanas elements
8. Minerālvate (pēc izvēles)

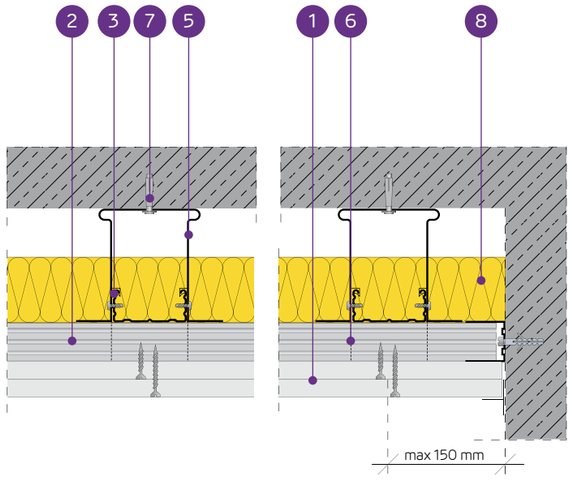

PIEKARAMO GRIESTU SISTĒMA AR DIVU LĪMEŅU KRUSTVEIDA NESOŠO KONSTRUKCIJU NIDA CD60 (NIDA EL60)

TEHNISKIE PARAMETRI

Sistēmas tips Nida Griesti	Režģa konstrukcija				Ģipša plākšņu apšuvums		Minimālais piekāršanas augstums	Būves svars 1 m²	Ugunsizturības klase	Maksimālā Nida griestu slodze:		Triecienizturība [3]
	Nida profila tips	Maksimālais Nida CD60 galveno profilu atstatums	Maksimālais Nida CD60 nesošo profilu atstatums	Maksimālais Nida stropju atstatums						bez ugunsizturības [1]	ar ugunsizturību [2]	
		[mm]	[mm]	[mm]	Nida	Biezums	[mm]	[kg]	[min.]	[kg/m²]	[kg/m²]	Ugunsizturības
DK/EL/CD60-25/Expert	CD60/CD60	1000	400	1000	Expert	2x12,5	115	19,1	-	24	-	1A
DK/EL/CD60-25/Ūdens [4]	CD60/CD60	1000	400	900	Ūdens	2x12,5	115	20,1	-	31	-	1A
DK/EL/CD60-25/Uguns+	CD60/CD60	1000	400	850	Uguns Plus	2x12,5	115	22,7	(R)EI45	36	7,5	1A
DK/EL/CD60-25/ ŪdensUguns+	CD60/CD60	1000	400	850	Ūdens Uguns Plus	2x12,5	115	22,7	(R)EI45	36	7,5	1A
DK/EL/CD60-25/Cietā	CD60/CD60	1000	400	850	Cietā	2x12,5	115	28,3	(R)EI45	36	7,5	1A
DK/EL/CD60-25/Hydro	CD60/CD60	1000	400	850	Hydro	2x12,5	115	24,3	(R)EI45	36	7,5	1A
DK/EL/CD60-30/Uguns+	CD60/CD60	1000	400	850	Uguns Plus	2x15,0	120	29,7	(R)EI60	36	7,5	1A
DK/EL/CD60-30/Cietā	CD60/CD60	1000	400	850	Cietā	2x15,0	120	33,5	(R)EI60	36	7,5	1A
DK/EL/CD60-30/Hydro	CD60/CD60	1000	400	850	Hydro	2x15,0	120	29,7	(R)EI60	36	7,5	1A

[1] Pieļaujamā slodze, ieskaitot: pašmasu, izolācijas materiālu un papildu tehnoloģisko slodzi. Tehniskais atzinums 1060/12/R14NK.
[2] Papildu slodze, pamatojoties uz ugunsdrošības klasifikāciju ITB 1060/13/R54NP, LBO-302-K/15.
[3] Saskaņā ar tehniskā atzinuma ITB 01060/12/R34NK I daļu un II daļu.
[4] Telpās ar relatīvo gaisa mitrumu līdz 85 % stūra sekcijās pret intensīvu ūdens iedarbību ieteicams izmantot Nida Hydro ģipša šķiedru plāksnes (horizontālām un vertikālām virsmām vannas, dušas utt. zonās).

MATERIĀLU PATĒRIŅŠ UZ 1M² PIEKARAMO GRIESTU W SISTĒMĀ NIDA GRIESTI

Materiāla nosaukums	Mērv.	Sistēmas tips Nida Griesti								
		DK/EL/ CD60-25/ Expert	DK/EL/ CD60-25/ Ūdens	DK/EL/ CD60-25/ Uguns+	DK/EL/ CD60-25/ ŪdensUguns+	DK/EL/ CD60-25/ Cietā	DK/EL/ CD60-25/ Hydro	DK/EL/ CD60-30/ Uguns+	DK/EL/ CD60-30/ Cietā	DK/EL/ CD60-30/ Hydro
		Materiāla patēriņš uz 1 m²								
Plāksne Nida Expert 12,5 mm	m²	2,0	-	-	-	-	-	-	-	-
Plāksne Nida Ūdens 12,5 mm	m²	-	2,0	-	-	-	-	-	-	-
Plāksne Nida Uguns Plus 12,5 mm	m²	-	-	2,0	-	-	-	-	-	-
Plāksne Nida Ūdens Uguns Plus 12,5 mm	m²	-	-	-	2,0	-	-	-	-	-
Plāksne Nida Cietā 12,5 mm	m²	-	-	-	-	2,0	-	-	-	-
Plāksne Nida Hydro 12,5 mm	m²	-	-	-	-	-	2,0	-	-	-
Plāksne Nida Uguns Plus 15,0 mm	m²	-	-	-	-	-	-	2,0	-	-
Plāksne Nida Cietā 15,0 mm	m²	-	-	-	-	-	-	-	2,0	-
Plāksne Nida Hydro 15,0 mm	m²	-	-	-	-	-	-	-	-	2,0
Profils Nida CD60	tek.m	3,5	3,5	3,5	3,5	3,5	3,5	3,5	3,5	3,5
Profils Nida UD27	tek.m	0,6	0,6	0,6	0,6	0,6	0,6	0,6	0,6	0,6
Stiprinājuma elements Nida EL60	gab.	1,2	1,2	1,2	1,2	1,2	1,2	1,2	1,2	1,2
Krustveida savienotājs Nida LK60	gab.	2,5	2,5	2,5	2,5	2,5	2,5	2,5	2,5	2,5
Gareniskais savienotājs Nida LW60	gab.	0,9	0,9	0,9	0,9	0,9	0,9	0,9	0,9	0,9
Tērauda enkurošanas elements [5]	gab.	1,8	1,8	1,8	1,8	1,8	1,8	1,8	1,8	1,8
Pašurbjošās skrūves Nida 3,5x9,5/11 mm	gab.	4,8	4,8	4,8	4,8	4,8	4,8	4,8	4,8	4,8
Pašurbjošās skrūves Nida 3,5x25 mm	gab.	6,0	6,0	6,0	6,0	-	-	6,0	-	-
Pašurbjošās skrūves Nida 3,5x35 mm	gab.	18,0	18,0	18,0	18,0	-	-	-	-	-
Pašurbjošās skrūves Nida 3,5x45 mm	gab.	-	-	-	-	-	-	18,0	-	-
Pašurbjošās skrūves Nida Cietā 35 (3,9x35 mm)	gab.	-	-	-	-	24,0	-	-	6,0	-
Pašurbjošās skrūves Nida Cietā 45 (3,9x45 mm)	gab.	-	-	-	-	-	-	-	18,0	-
Pašurbjošās skrūves Nida Hydro C4 3,5x25 mm	gab.	-	-	-	-	-	6,0	-	-	6,0
Pašurbjošās skrūves Nida Hydro C4 3,5x41 mm	gab.	-	-	-	-	-	18,0	-	-	18,0
Līmlente šuvēm Nida	tek.m	1,4	1,4	1,4	1,4	1,4	1,4	1,4	1,4	1,4
Ģipša špaktele Nida Start	kg	0,6	0,6	0,6	0,6	-	-	0,6	-	-
Ģipša špaktele Nida Finisz	kg	0,1	0,1	0,1	0,1	-	-	0,1	-	-
Gatavā špakteļmasa Nida Hydromix [6]	kg	-	-	-	-	0,7	0,7	-	0,7	0,7
Minerālvate [7]	m²	1,0	1,0	1,0	1,0	1,0	1,0	1,0	1,0	1,0

[5] Enkurošanas elementa tips jāizvēlas individuāli, ņemot vērā griestu konstrukcijas tipu un kopējo būves svaru.
[6] Izmantojot ģipša šķiedru plāksnes Nida Cietā, kā alternatīvu varat izmantot arī Nida Planfix Fresh ģipša špakteli.
[7] Pielietojums atbilstoši prasībām.
Patēriņa standartos nav ņemti vērā materiālie zaudējumi.

PIRMIE TIRGŪ SAUSĀS BŪVES SISTĒMAS MARĶĒTA ZĪME CE

Lūdzu, atrodiet mūsu kanālu Siniat Nida YouTube

PIEKARAMIE GRIESTI UN GRIESTU SEGUMI

nida Griesti

Ugunsizturības klase:	Maksimālā apdares slodze:	Minimālais piekāršanas augstums:	Būves svars 1m²:	Saistītā dokumenta numurs:
(R)EI60 (R)EI90 (R)EI120	57 kg/m²	117,5 mm	32,7-64,3 kg	EN13964:2004+A1

Ekspluatācijas īpašību deklarācija:
DoP/Ceiling System/0025/15.11.2016

SISTĒMAS:

DK/EL/CD60-37,5; DK/EL/CD60-40; DK/EL/CD60-55; DK/EL/CD60-60

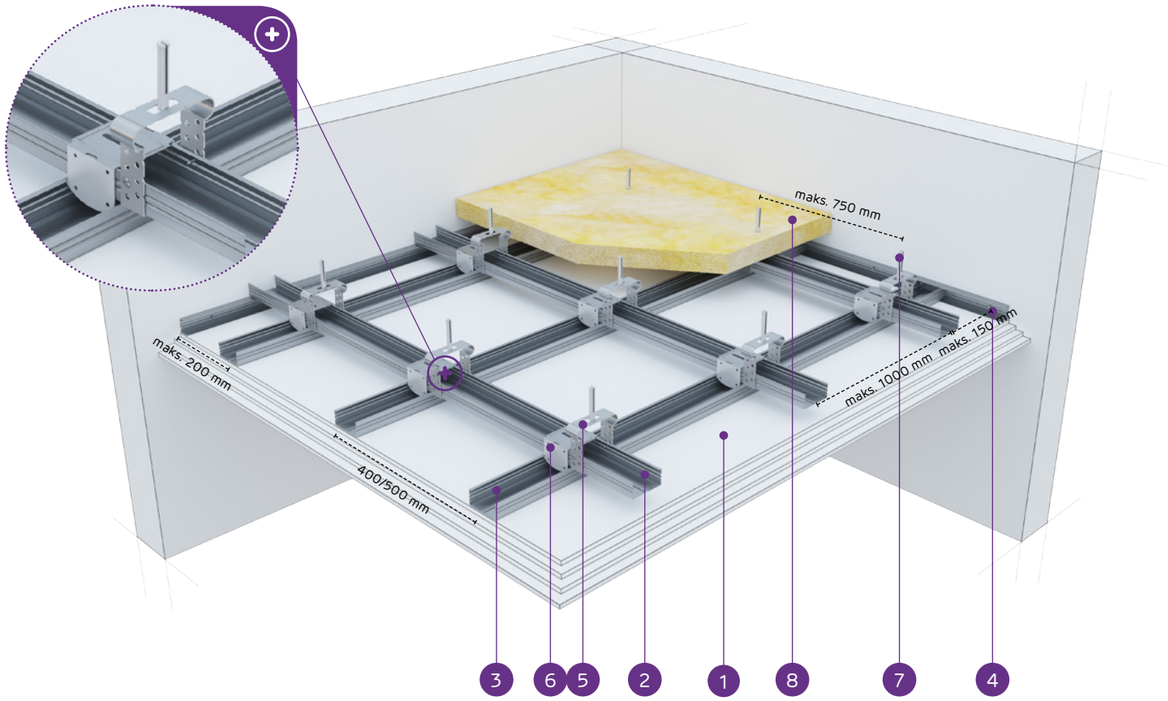

MATERIĀLI:

1. Ģipškartona plāksnes Nida
2. Augšējais galvenais profils Nida CD 60
3. Apakšējais nesošais profils Nida CD 60
4. Profils Nida UD 27
5. Stiprinājuma elements Nida EL 60
6. Krustveida savienotājs Nida LK 60
7. Tērauda enkurošanas elements
8. Minerālvate (pēc izvēles)

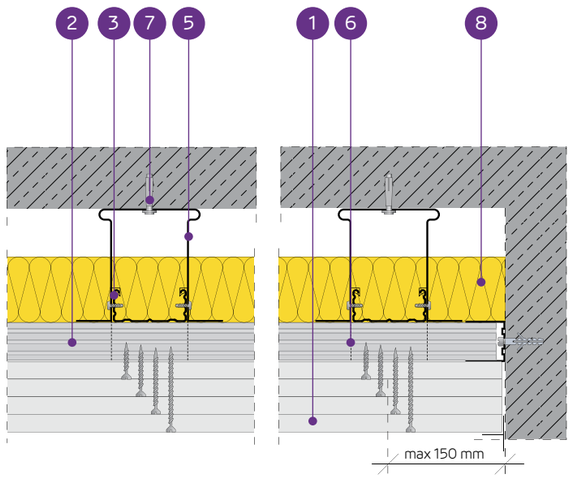

PIEKARAMO GRIESTU SISTĒMA AR DIVU LĪMEŅU KRUSTVEIDA NESOŠO KONSTRUKCIJU NIDA CD60 (NIDA EL60)

TEHNISKIE PARAMETRI

Sistēmas tips Nida Griesti	Režģa konstrukcija				Ģipša plākšņu apšuvums		Minimālais piekāršanas augstums	Būves svars 1 m²	Ugunsizturības klase	Maksimālā Nida griestu slodze:		Triecienizturība [3]
	Nida profila tips	Maksimālais Nida CD60 galveno profilu atstatums	Maksimālais Nida CD60 nesošo profilu atstatums	Maksimālais Nida stropju atstatums						bez ugunsizturības [1]	ar ugunsizturību [2]	
		[mm]	[mm]	[mm]	Nida	Biezums	[mm]	[kg]	[min.]	[kg/m²]	[kg/m²]	Ugunsizturības
DK/EL/CD60-37,5/Uguns+	CD60/CD60	1000	400	750	Uguns Plus	3x12,5	127,5	32,7	(R)EI60	49	7,5	1A
DK/EL/CD60-37,5/ÜdensUguns+	CD60/CD60	1000	400	750	Ūdens Uguns Plus	3x12,5	127,5	32,7	(R)EI60	49	7,5	1A
DK/EL/CD60-37,5/Cietā	CD60/CD60	1000	400	750	Cietā	3x12,5	127,5	41,1	(R)EI60	49	7,5	1A
DK/EL/CD60-37,5/Hydro	CD60/CD60	1000	400	750	Hydro	3x12,5	127,5	35,1	(R)EI60	49	7,5	1A
DK/EL/CD60-40/Uguns+	CD60/CD60	850	400	750	Uguns Plus	2x12,5+15,0	130	36,2	(R)EI90	58	7,5	1A
DK/EL/CD60-40/Cietā	CD60/CD60	850	400	750	Cietā	2x12,5+15,0	130	43,7	(R)EI90	58	7,5	1A
DK/EL/CD60-40/Hydro	CD60/CD60	850	400	750	Hydro	2x12,5+15,0	130	37,8	(R)EI90	58	7,5	1A
DK/EL/CD60-55/Uguns+	CD60/CD60	650	400	650	Uguns Plus	2x12,5+2x15,0	130	49,7	(R)EI120	87	7,5	1A
DK/EL/CD60-60/Uguns+	CD60/CD60	650	400	650	Uguns Plus	4x15,0	150	56,7	(R)EI120	87	7,5	1A
DK/EL/CD60-60/Cietā	CD60/CD60	650	400	650	Cietā	4x15,0	150	64,3	(R)EI120	87	7,5	1A
DK/EL/CD60-60/Hydro	CD60/CD60	650	400	650	Hydro	4x15,0	150	56,7	(R)EI120	87	7,5	1A

[1] Pieļaujamā slodze, ieskaitot: pašmasu, izolācijas materiālu un papildu tehnoloģisko slodzi. Tehniskais atzinums 1060/12/R14NK.
[2] Papildu slodze, pamatojoties uz ugunsdrošības klasifikāciju ITB 1060/13/R54NP, LBO-302-K/15.
[3] Saskaņā ar tehniskā atzinuma ITB 01060/12/R34NK I daļu un II daļu

MATERIĀLU PATĒRIŅŠ UZ 1M² PIEKARAMO GRIESTU W SISTĒMĀ NIDA GRIESTI

Materiāla nosaukums	Mērv.	Sistēmas tips Nida Griesti										
		DK/EL/ CD60-37,5/ Uguns+	DK/EL/ CD60-37,5/ ÜdensUguns+	DK/EL/ CD60-37,5/ Cietā	DK/EL/ CD60-37,5/ Hydro	DK/EL/ CD60-40/ Uguns+	DK/EL/ CD60-40/ Cietā	DK/EL/ CD60-40/ Hydro	DK/EL/ CD60-55/ Uguns+	DK/EL/ CD60-60/ Uguns+	DK/EL/ CD60-60/ Cietā	DK/EL/ CD60-60/ Hydro
		Materiāla patēriņš uz 1 m²										
Plāksne Nida Uguns Plus 12,5 mm	m²	3,0	-	-	-	2,0	-	-	2,0	-	-	-
Plāksne Nida Ūdens Uguns Plus 12,5 mm	m²	-	3,0	-	-	-	-	-	-	-	-	-
Plāksne Nida Cietā 12,5 mm	m²	-	-	3,0	-	-	2,0	-	-	-	-	-
Plāksne Nida Hydro 12,5 mm	m²	-	-	-	3,0	-	-	2,0	-	-	-	-
Plāksne Nida Uguns Plus 15,0 mm	m²	-	-	-	-	1,0	-	-	2,0	4,0	-	-
Plāksne Nida Cietā 15,0 mm	m²	-	-	-	-	-	1,0	-	-	-	4,0	-
Plāksne Nida Hydro 15,0 mm	m²	-	-	-	-	-	-	1,0	-	-	-	4,0
Profils Nida CD60	tek.m	3,5	3,5	3,5	3,5	3,7	3,7	3,7	4,1	4,1	4,1	4,1
Profils Nida UD27	tek.m	0,6	0,6	0,6	0,6	0,6	0,6	0,6	0,6	0,6	0,6	0,6
Stiprinājuma elements Nida EL60	gab.	1,4	1,4	1,4	1,4	1,6	1,6	1,6	2,4	2,4	2,4	2,4
Krustveida savienotājs Nida LK60	gab.	2,5	2,5	2,5	2,5	3,0	3,0	3,0	3,9	3,9	3,9	3,9
Gareniskais savienotājs Nida LW60	gab.	0,9	0,9	0,9	0,9	0,9	0,9	0,9	1,0	1,0	1,0	1,0
Tērauda enkurošanas elements [4]	gab.	2,0	2,0	2,0	2,0	2,2	2,2	2,2	3,0	3,0	3,0	3,0
Pašurbjošās skrūves Nida 3,5x9,5/11 mm	gab.	5,6	5,6	5,6	5,6	6,4	6,4	6,4	9,6	9,6	9,6	9,6
Pašurbjošās skrūves Nida 3,5x25 mm	gab.	6,0	6,0	-	-	6,0	-	-	6,0	6,0	-	-
Pašurbjošās skrūves Nida 3,5x35 mm	gab.	6,0	6,0	-	-	6,0	-	-	-	-	-	-
Pašurbjošās skrūves Nida 3,5x45 mm	gab.	-	-	-	-	-	-	-	6,0	6,0	-	-
Pašurbjošās skrūves Nida 3,5x55 mm	gab.	18,0	18,0	-	-	18,0	-	-	6,0	6,0	-	-
Pašurbjošās skrūves Nida 4,2x70 mm	gab.	-	-	-	-	-	-	-	18,0	18,0	-	-
Pašurbjošās skrūves Nida Cietā 35 (3,9x35 mm)	gab.	-	-	12,0	-	-	12,0	-	-	-	6,0	-
Pašurbjošās skrūves Nida Cietā 45 (3,9x45 mm)	gab.	-	-	-	-	-	-	-	-	-	6,0	-
Pašurbjošās skrūves Nida Cietā 55 (3,9x55 mm)	gab.	-	-	18,0	-	-	18,0	-	-	-	6,0	-
Pašurbjošās skrūves Nida Cietā 70 (4,2x70 mm)	gab.	-	-	-	-	-	-	-	-	-	18,0	-
Pašurbjošās skrūves Nida Hydro C4 3,5x25 mm	gab.	-	-	-	6,0	-	-	6,0	-	-	-	6,0
Pašurbjošās skrūves Nida Hydro C4 3,5x41 mm	gab.	-	-	-	6,0	-	-	6,0	-	-	-	6,0
Pašurbjošās skrūves Nida Hydro C4 3,5x55 mm	gab.	-	-	-	18,0	-	-	18,0	-	-	-	6,0
Pašurbjošās skrūves Nida Hydro C4 4,2x70 mm	gab.	-	-	-	-	-	-	-	-	-	-	18,0
Līmlente šuvēm Nida	tek.m	1,4	1,4	1,4	1,4	1,4	1,4	1,4	1,4	1,4	1,4	1,4
Ģipša špaktele Nida Start	kg	0,9	0,9	-	-	0,9	-	-	1,2	1,2	-	-
Ģipša špaktele Nida Finisz	kg	0,1	0,1	-	-	0,1	-	-	0,1	0,1	-	-
Gatavā špaktelēšanas masa Nida Hydromix [5]	kg	-	-	1,0	1,0	-	1,0	1,0	-	-	1,3	1,3
Minerālvate [6]	m²	1,0	1,0	1,0	1,0	1,0	1,0	1,0	1,0	1,0	1,0	1,0

[4] Enkurošanas elementa tips jāizvēlas individuāli, ņemot vērā griestu konstrukcijas tipu un kopējo būves svaru.
[5] Izmantojot ģipša šķiedru plāksnes Nida Cietā, kā alternatīvu varat izmantot arī Nida Planfix Fresh ģipša špakteli.
[6] Pielietojums atbilstoši prasībām.
Patēriņa standartos nav ņemti vērā materiālie zaudējumi.

PIRMIE TIRGŪ SAUSĀS BŪVES SISTĒMAS MARĶĒTA ZĪME CE

Lūdzu, atrodiet mūsu kanālu Siniat Nida YouTube

PIEKARAMIE GRIESTI UN GRIESTU SEGUMI

nida Griesti

Ugunsizturības klase:	Maksimālā apdares slodze:	Minimālais piekāršanas augstums:	Būves svars 1m²:	Saistītā dokumenta numurs:
(R)EI15 (R)EI30	36 kg/m²	82,5 mm	10,9-18,1 kg	EN13964:2004+A1

Ekspluatācijas īpašību deklarācija:
DoP/Ceiling System/0025/15.11.2016

SISTĒMAS:

DK/WP/CD/60-12,5; DK/WP/CD/60-15; DK/WP/CD/60-18

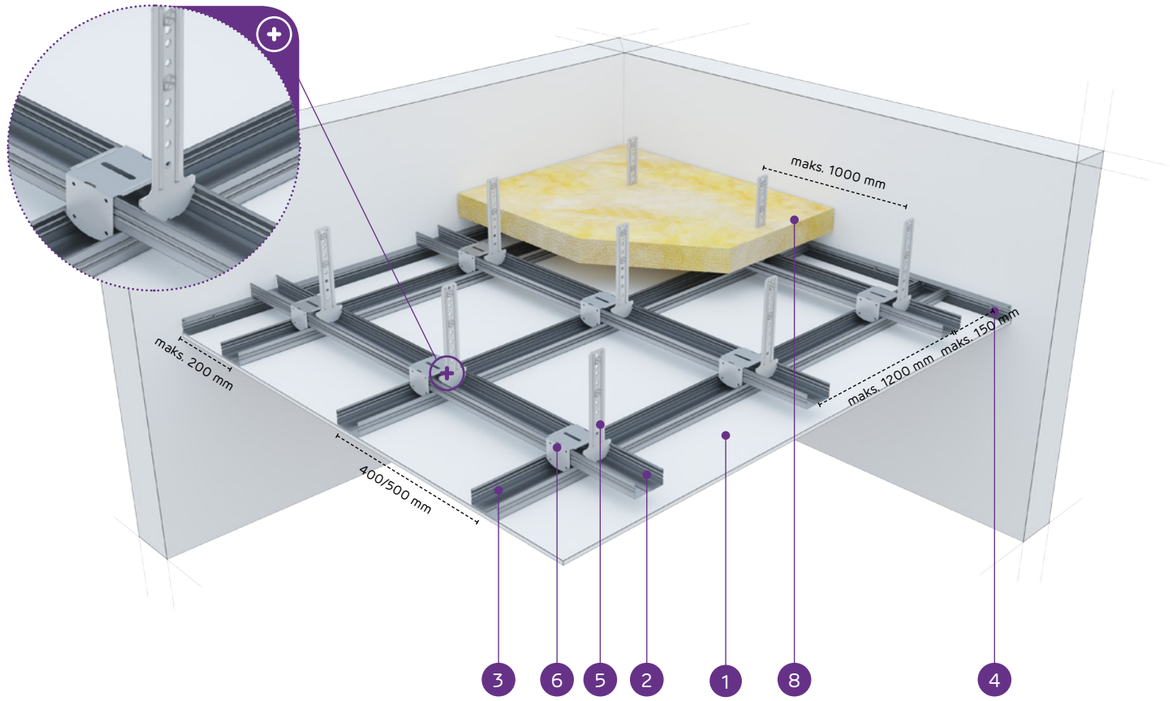

MATERIĀLI:

1. Ģipškartona plāksnes Nida
2. Augšējais galvenais profils Nida CD 60
3. Apakšējais nesošais profils Nida CD 60
4. Profils Nida UD 27
5. Bēniņu piekare Nida WP 60
6. Krustveida savienotājs Nida LK 60
7. Tērauda enkurošanas elements
8. Minerālvate (pēc izvēles)

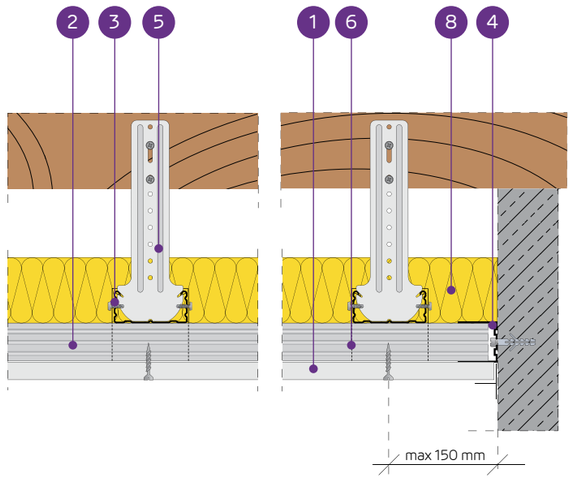

PIEKARAMO GRIESTU SISTĒMA AR DIVU LĪMEŅU KRUSTVEIDA NESOŠO KONSTRUKCIJU NIDA CD60 (NIDA WP60)

TEHNISKIE PARAMETRI

Sistēmas tips Nida Griesti	Režģa konstrukcija				Ģipša plākšņu apšuvums		Minimālais piekāršanas augstums	Būves svars 1 m²	Ugunsizturības klase	Maksimālā Nida griestu slodze:		Triecienizturība[3]
	Nida profila tips	Maksimālais Nida CD60 galveno profilu atstatums	Maksimālais Nida CD60 nesošo profilu atstatums	Maksimālais Nida stropju atstatums						bez ugunsizturības[1]	ar ugunsizturību[2]	
		[mm]	[mm]	[mm]	Nida	Biezums	[mm]	[kg]	[min.]	[kg/m²]	[kg/m²]	Ugunsizturības
DK/WP/CD60-12,5/Expert	CD60/CD60	1200	400/500	1000	Expert	12,5	102,5	10,9	-	20/18	-	1A
DK/WP/CD60-12,5/Ūdens[4]	CD60/CD60	1200	400/500	1000	Ūdens	12,5	102,5	11,4	-	20/18	-	1A
DK/WP/CD60-12,5/Uguns+	CD60/CD60	1000	400	900	Uguns Plus	12,5	102,5	12,7	(R)EI15	31	7,5	1A
DK/WP/CD60-12,5/ ÚdensUguns+	CD60/CD60	1000	400	900	Ūdens Uguns Plus	12,5	102,5	12,7	(R)EI15	31	7,5	1A
DK/WP/CD60-12,5/Cietā	CD60/CD60	1000	400	900	Cietā	12,5	102,5	15,5	(R)EI15	31	7,5	1A
DK/WP/CD60-12,5/Hydro	CD60/CD60	1000	400	900	Hydro	12,5	102,5	13,5	(R)EI15	31	7,5	1A
DK/WP/CD60-15/Uguns+	CD60/CD60	1000	400	850	Uguns Plus	15,0	105	16,2	(R)EI15	36	7,5	1A
DK/WP/CD60-15/Cietā	CD60/CD60	1000	400	850	Cietā	15,0	105	18,1	(R)EI15	36	7,5	1A
DK/WP/CD60-15/Hydro	CD60/CD60	1000	400	850	Hydro	15,0	105	16,2	(R)EI15	36	7,5	1A
DK/WP/CD60-18/Uguns+	CD60/CD60	1000	400	850	Uguns Plus	18,0	108	16,9	(R)EI30	36	7,5	1A

[1] Pieļaujamā slodze, ieskaitot: pašmasu, izolācijas materiālu un papildu tehnoloģisko slodzi. Tehniskais atzinums 1060/12/R14NK.
[2] Papildu slodze, pamatojoties uz ugunsdrošības klasifikāciju ITB 1060/13/R54NP, LBO-302-K/15.
[3] Saskaņā ar tehniskā atzinuma ITB 01060/12/R34NK I daļu un II daļu.
[4] Telpās ar relatīvo gaisa mitrumu līdz 85 % stūra sekcijās pret intensīvu ūdens iedarbību ieteicams izmantot Nida Hydro ģipša šķiedru plāksnes (horizontālām un vertikālām virsmām vannas, dušas utt. zonās).

MATERIĀLU PATĒRIŅŠ UZ 1M² PIEKARAMO GRIESTU W SISTĒMĀ NIDA GRIESTI

Materiāla nosaukums	Mērv.	Sistēmas tips Nida Griesti									
		DK/WP/CD60-12,5/Expert	DK/WP/CD60-12,5/Ūdens	DK/WP/CD60-12,5/Uguns+	DK/WP/CD60-12,5/ÚdensUguns+	DK/WP/CD60-12,5/Cietā	DK/WP/CD60-12,5/Hydro	DK/WP/CD60-15/Uguns+	DK/WP/CD60-15/Cietā	DK/WP/CD60-15/Hydro	DK/WP/CD60-18/Uguns+
		Materiāla patēriņš uz 1 m²									
Plāksne Nida Expert 12,5 mm	m²	1,0	-	-	-	-	-	-	-	-	-
Plāksne Nida Ūdens 12,5 mm	m²	-	1,0	-	-	-	-	-	-	-	-
Plāksne Nida Uguns Plus 12,5 mm	m²	-	-	1,0	-	-	-	-	-	-	-
Plāksne Nida Ūdens Uguns Plus 12,5 mm	m²	-	-	-	1,0	-	-	-	-	-	-
Plāksne Nida Cietā 12,5 mm	m²	-	-	-	-	1,0	-	-	-	-	-
Plāksne Nida Hydro 12,5 mm	m²	-	-	-	-	-	1,0	-	-	-	-
Plāksne Nida Uguns Plus 15,0 mm	m²	-	-	-	-	-	-	1,0	-	-	-
Plāksne Nida Cietā 15,0 mm	m²	-	-	-	-	-	-	-	1,0	-	-
Plāksne Nida Hydro 15,0 mm	m²	-	-	-	-	-	-	-	-	1,0	-
Plāksne Nida Uguns Plus 18,0 mm	m²	-	-	-	-	-	-	-	-	-	1,0
Profils Nida CD60	tek.m	3,5	3,5	3,5	3,5	3,5	3,5	3,5	3,5	3,5	3,5
Profils Nida UD27	tek.m	0,6	0,6	0,6	0,6	0,6	0,6	0,6	0,6	0,6	0,6
Mansarda piekare Nida WP60	gab.	1,2	1,2	1,2	1,2	1,2	1,2	1,2	1,2	1,2	1,2
Krustveida savienotājs Nida LK60	gab.	2,5	2,5	2,5	2,5	2,5	2,5	2,5	2,5	2,5	2,5
Gareniskais savienotājs Nida LW60	gab.	0,9	0,9	0,9	0,9	0,9	0,9	0,9	0,9	0,9	0,9
Tērauda enkurošanas elements[5]	gab.	1,8	1,8	1,8	1,8	1,8	1,8	1,8	1,8	1,8	1,8
Pašurbjošās skrūves Nida 3,5x25 mm	gab.	18,0	18,0	18,0	18,0	-	-	18,0	-	-	-
Pašurbjošās skrūves Nida 3,5x35 mm	gab.	-	-	-	-	-	-	-	-	-	18,0
Pašurbjošās skrūves Nida Cietā 35 (3,9x35 mm)	gab.	-	-	-	-	18,0	-	-	18,0	-	-
Pašurbjošās skrūves Nida Hydro C4 3,5x25 mm	gab.	-	-	-	-	-	18,0	-	-	18,0	-
Līmlente šuvēm Nida	tek.m	1,4	1,4	1,4	1,4	1,4	1,4	1,4	1,4	1,4	1,4
Ģipša špaktele Nida Start	kg	0,3	0,3	0,3	0,3	-	-	0,3	-	-	0,3
Ģipša špaktele Nida Finisz	kg	0,1	0,1	0,1	0,1	-	-	0,1	-	-	0,1
Gatavā špaktelmasa Nida Hydromix[6]	kg	-	-	-	-	0,4	0,4	-	0,4	0,4	-
Minerālvate[7]	m²	1,0	1,0	1,0	1,0	1,0	1,0	1,0	1,0	1,0	1,0

[5] Enkurošanas elementa tips jāizvēlas individuāli, ņemot vērā griestu konstrukcijas tipu un kopējo būves svaru.
[6] Izmantojot ģipša šķiedru plāksnes Nida Cietā, kā alternatīvu varat izmantot arī Nida Planfix Fresh ģipša špakteli.
[7] Pielietojums atbilstoši prasībām.
Patēriņa standartos nav ņemti vērā materiālie zaudējumi.

PIRMIE TIRGŪ SAUSĀS BŪVES SISTĒMAS MARĶĒTA ZĪME CE

Lūdzu, atrodiet mūsu kanālu Siniat Nida YouTube

PIEKARAMIE GRIESTI UN GRIESTU SEGUMI

nida Griesti

Ugunsizturības klase:	Maksimālā apdares slodze:	Minimālais piekāršanas augstums:	Būves svars 1m²:	Saistītā dokumenta numurs:
(R)EI45 (R)EI60	36 kg/m²	95 mm	19,1-33,5 kg	EN13964:2004+A1

Ekspluatācijas īpašību deklarācija:
DoP/Ceiling System/0025/15.11.2016

SISTĒMAS:

DK/WP/CD60-25; DK/WP/CD60-30

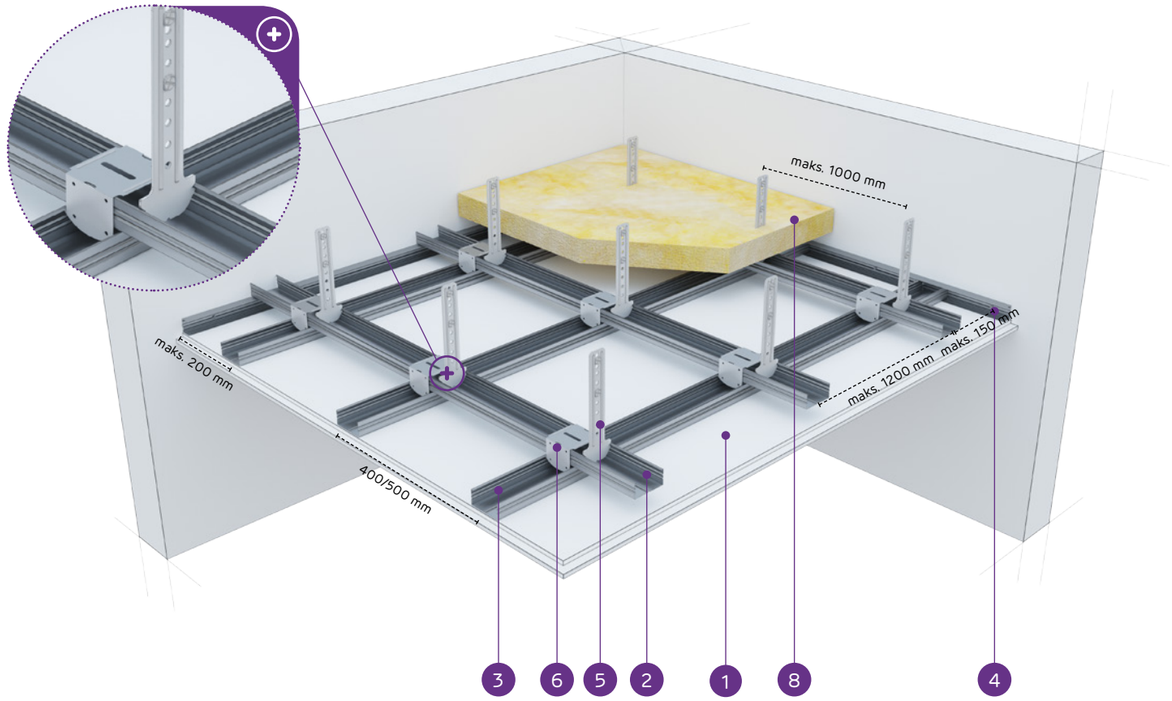

MATERIĀLI:

1. Ģipškartona plāksnes Nida
2. Augšējais galvenais profils Nida CD 60
3. Apakšējais nesošais profils Nida CD 60
4. Profils Nida UD 27
5. Bēniņu piekare Nida WP 60
6. Krustveida savienotājs Nida LK 60
7. Tērauda enkurošanas elements
8. Minerālvate (pēc izvēles)

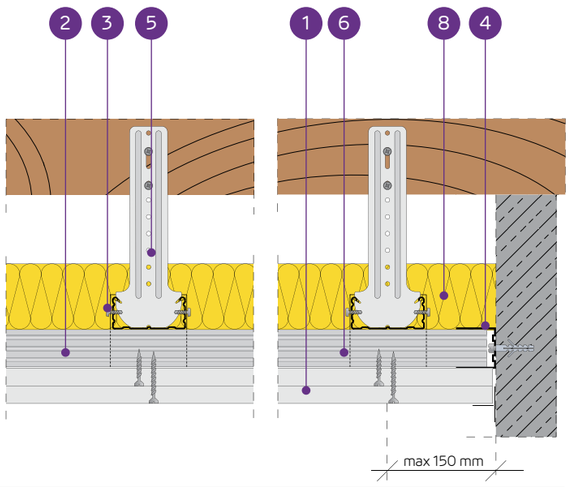

PIEKARAMO GRIESTU SISTĒMA AR DIVU LĪMEŅU KRUSTVEIDA NESOŠO KONSTRUKCIJU NIDA CD60 (NIDA WP60)

TEHNISKIE PARAMETRI

Sistēmas tips Nida Griesti	Režģa konstrukcija				Ģipša plākšņu apšuvums		Minimālais piekāršanas augstums	Būves svars 1 m²	Ugunsizturības klase	Maksimālā Nida griestu slodze:		Triecienizturība[3]
	Nida profila tips	Maksimālais Nida CD60 galveno profilu atstatums	Maksimālais Nida CD60 nesošo profilu atstatums	Maksimālais Nida stropju atstatums						bez ugunsizturības[1]	ar ugunsizturību[2]	
		[mm]	[mm]	[mm]	Nida	Biezums	[mm]	[kg]	[min.]	[kg/m²]	[kg/m²]	Ugunsizturības
DK/WP/CD60-25/Expert	CD60/CD60	1000	400	1000	Expert	2x12,5	115	19,1	-	24	-	1A
DK/WP/CD60-25/Ūdens[4]	CD60/CD60	1000	400	900	Ūdens	2x12,5	115	20,1	-	31	-	1A
DK/WP/CD60-25/Uguns+	CD60/CD60	1000	400	850	Uguns Plus	2x12,5	115	22,7	(R)EI45	36	7,5	1A
DK/WP/CD60-25/ ÚdensUguns+	CD60/CD60	1000	400	850	Ūdens Uguns Plus	2x12,5	115	22,7	(R)EI45	36	7,5	1A
DK/WP/CD60-25/Cietā	CD60/CD60	1000	400	850	Cietā	2x12,5	115	28,3	(R)EI45	36	7,5	1A
DK/WP/CD60-25/Hydro	CD60/CD60	1000	400	850	Hydro	2x12,5	115	24,3	(R)EI45	36	7,5	1A
DK/WP/CD60-30/Uguns+	CD60/CD60	1000	400	850	Uguns Plus	2x15,0	120	29,7	(R)EI60	36	7,5	1A
DK/WP/CD60-30/Cietā	CD60/CD60	1000	400	850	Cietā	2x15,0	120	33,5	(R)EI60	36	7,5	1A
DK/WP/CD60-30/Hydro	CD60/CD60	1000	400	850	Hydro	2x15,0	120	29,7	(R)EI60	36	7,5	1A

1) Pieļaujamā slodze, ieskaitot: pašmasu, izolācijas materiālu un papildu tehnoloģisko slodzi. Tehniskais atzinums 1060/12/R14NK.
2) Papildu slodze, pamatojoties uz ugunsdrošības klasifikāciju ITB 1060/13/R54NP, LBO-302-K/15.
3) Saskaņā ar tehniskā atzinuma ITB 01060/12/R34NK I daļu un II daļu.
4) Telpās ar relatīvo gaisa mitrumu līdz 85 % stūra sekcijās pret intensīvu ūdens iedarbību ieteicams izmantot Nida Hydro ģipša šķiedru plāksnes (horizontālām un vertikālām virsmām vannas, dušas utt. zonās).

MATERIĀLU PATĒRIŅŠ UZ 1M² PIEKARAMO GRIESTU W SISTĒMĀ NIDA GRIESTI

Materiāla nosaukums	Mērv.	Sistēmas tips Nida Griesti								
		DK/WP/ CD60-25/ Expert	DK/WP/ CD60-25/ Ūdens	DK/WP/ CD60-25/ Uguns+	DK/WP/ CD60-25/ ÚdensUguns+	DK/WP/ CD60-25/ Cietā	DK/WP/ CD60-25/ Hydro	DK/WP/ CD60-30/ Uguns+	DK/WP/ CD60-30/ Cietā	DK/WP/ CD60-30/ Hydro
		Materiāla patēriņš uz 1 m²								
Plāksne Nida Expert 12,5 mm	m²	2,0	-	-	-	-	-	-	-	-
Plāksne Nida Ūdens 12,5 mm	m²	-	2,0	-	-	-	-	-	-	-
Plāksne Nida Uguns Plus 12,5 mm	m²	-	-	2,0	-	-	-	-	-	-
Plāksne Nida Ūdens Uguns Plus 12,5 mm	m²	-	-	-	2,0	-	-	-	-	-
Plāksne Nida Cietā 12,5 mm	m²	-	-	-	-	2,0	-	-	-	-
Plāksne Nida Hydro 12,5 mm	m²	-	-	-	-	-	2,0	-	-	-
Plāksne Nida Uguns Plus 15,0 mm	m²	-	-	-	-	-	-	2,0	-	-
Plāksne Nida Cietā 15,0 mm	m²	-	-	-	-	-	-	-	2,0	-
Plāksne Nida Hydro 15,0 mm	m²	-	-	-	-	-	-	-	-	2,0
Profils Nida CD60	tek.m	3,5	3,5	3,5	3,5	3,5	3,5	3,5	3,5	3,5
Profils Nida UD27	tek.m	0,6	0,6	0,6	0,6	0,6	0,6	0,6	0,6	0,6
Mansarda piekare Nida WP60	gab.	1,2	1,2	1,2	1,2	1,2	1,2	1,2	1,2	1,2
Krustveida savienotājs Nida LK60	gab.	2,5	2,5	2,5	2,5	2,5	2,5	2,5	2,5	2,5
Gareniskais savienotājs Nida LW60	gab.	0,9	0,9	0,9	0,9	0,9	0,9	0,9	0,9	0,9
Tērauda enkurošanas elements[5]	gab.	1,8	1,8	1,8	1,8	1,8	1,8	1,8	1,8	1,8
Pašurbjošās skrūves Nida 3,5x25 mm	gab.	6,0	6,0	6,0	6,0	-	-	6,0	-	-
Pašurbjošās skrūves Nida 3,5x35 mm	gab.	18,0	18,0	18,0	18,0	-	-	-	-	-
Pašurbjošās skrūves Nida 3,5x45 mm	gab.	-	-	-	-	-	-	18,0	-	-
Pašurbjošās skrūves Nida Cietā 35 (3,9x35 mm)	gab.	-	-	-	-	24,0	-	-	6,0	-
Pašurbjošās skrūves Nida Cietā 45 (3,9x45 mm)	gab.	-	-	-	-	-	-	-	18,0	-
Pašurbjošās skrūves Nida Hydro C4 3,5x25 mm	gab.	-	-	-	-	-	6,0	-	-	6,0
Pašurbjošās skrūves Nida Hydro C4 3,5x41 mm	gab.	-	-	-	-	-	18,0	-	-	18,0
Līmlente šuvēm Nida	tek.m	1,4	1,4	1,4	1,4	1,4	1,4	1,4	1,4	1,4
Ģipša špaktele Nida Start	kg	0,6	0,6	0,6	0,6	-	-	0,6	-	-
Ģipša špaktele Nida Finisz	kg	0,1	0,1	0,1	0,1	-	-	0,1	-	-
Gatavā špaktelmasa Nida Hydromix[6]	kg	-	-	-	-	0,7	0,7	-	0,7	0,7
Minerālvate[7]	m²	1,0	1,0	1,0	1,0	1,0	1,0	1,0	1,0	1,0

5) Enkurošanas elementa tips jāizvēlas individuāli, ņemot vērā griestu konstrukcijas tipu un kopējo būves svaru.
6) Izmantojot ģipša šķiedru plāksnes Nida Cietā, kā alternatīvu varat izmantot arī Nida Planfix Fresh ģipša špakteli.
7) Pielietojums atbilstoši prasībām.
Patēriņa standartos nav ņemti vērā materiālie zaudējumi.

PIRMIE TIRGŪ SAUSĀS BŪVES SISTĒMAS MARĶĒTA ZĪME CE

Lūdzu, atrodiet mūsu kanālu Siniat Nida YouTube

PIEKARAMIE GRIESTI UN GRIESTU SEGUMI

nida Griesti

Ugunsizturības klase:	Maksimālā apdares slodze:	Minimālais piekāršanas augstums:	Būves svars 1m²:	Saistītā dokumenta numurs:
(R)EI60 (R)EI90 (R)EI120	57 kg/m²	107,5 mm	32,7-64,3 kg	EN13964:2004+A1

Ekspluatācijas īpašību deklarācija:
DoP/Ceiling System/0025/15.11.2016

SISTĒMAS:

DK/WP/CD60-37,5; DK/WP/CD60-40; DK/WP/CD60-55; DK/WP/CD60-60

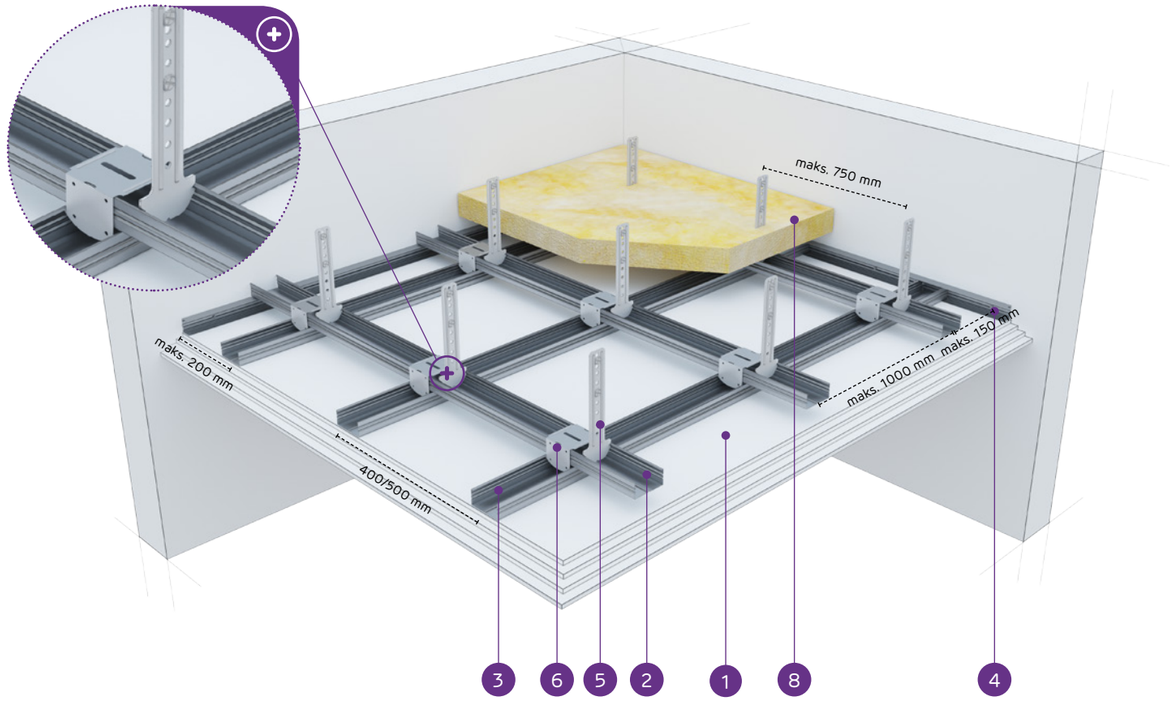

MATERIĀLI:

1. Ģipškartona plāksnes Nida
2. Augšējais galvenais profils Nida CD 60
3. Apakšējais nesošais profils Nida CD 60
4. Profils Nida UD 27
5. Bēniņu piekare Nida WP 60
6. Krustveida savienotājs Nida LK 60
7. Tērauda enkurošanas elements
8. Minerālvate (pēc izvēles)

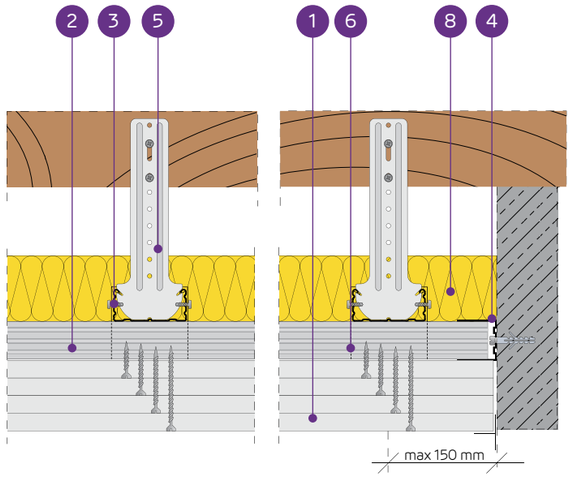

PIEKARAMO GRIESTU SISTĒMA AR DIVU LĪMEŅU KRUSTVEIDA NESOŠO KONSTRUKCIJU NIDA CD60 (NIDA WP60)

TEHNISKIE PARAMETRI

Sistēmas tips Nida Griesti	Nida profila tips	Režģa konstrukcija: Maksimālais Nida CD60 galveno profilu atstatums	Režģa konstrukcija: Maksimālais Nida CD60 nesošo profilu atstatums	Režģa konstrukcija: Maksimālais Nida stropju atstatums	Ģipša plāksņu apšuvums		Minimālais piekāršanas augstums	Būves svars 1 m²	Ugunsizturības klase	Maksimālā Nida griestu slodze: bez ugunsizturības [1]	Maksimālā Nida griestu slodze: ar ugunsizturību [2]	Triecienizturība [3]
		[mm]	[mm]	[mm]	Nida	Biezums	[mm]	[kg]	[min.]	[kg/m²]	[kg/m²]	Ugunsizturības
DK/WP/CD60-37,5/Uguns+	CD60/CD60	1000	400	750	Uguns Plus	3x12,5	127,5	32,7	(R)EI60	49	7,5	1A
DK/WP/CD60-37,5/ÚdensUguns+	CD60/CD60	1000	400	750	Ūdens Uguns Plus	3x12,5	127,5	32,7	(R)EI60	49	7,5	1A
DK/WP/CD60-37,5/Cietā	CD60/CD60	1000	400	750	Cietā	3x12,5	127,5	41,1	(R)EI60	49	7,5	1A
DK/WP/CD60-37,5/Hydro	CD60/CD60	1000	400	750	Hydro	3x12,5	127,5	35,1	(R)EI60	49	7,5	1A
DK/WP/CD60-40/Uguns+	CD60/CD60	850	400	750	Uguns Plus	2x12,5+15,0	130	36,2	(R)EI90	58	7,5	1A
DK/WP/CD60-40/Cietā	CD60/CD60	850	400	750	Cietā	2x12,5+15,0	130	43,7	(R)EI90	58	7,5	1A
DK/WP/CD60-40/Hydro	CD60/CD60	850	400	750	Hydro	2x12,5+15,0	130	37,8	(R)EI90	58	7,5	1A
DK/WP/CD60-55/Uguns+	CD60/CD60	650	400	650	Uguns Plus	2x12,5+2x15,0	150	49,7	(R)EI120	87	7,5	1A
DK/WP/CD60-60/Uguns+	CD60/CD60	650	400	650	Uguns Plus	4x15,0	150	56,7	(R)EI120	87	7,5	1A
DK/WP/CD60-60/Cietā	CD60/CD60	650	400	650	Cietā	4x15,0	150	64,3	(R)EI120	87	7,5	1A
DK/WP/CD60-60/Hydro	CD60/CD60	650	400	650	Hydro	4x15,0	150	56,7	(R)EI120	87	7,5	1A

[1] Pieļaujamā slodze, ieskaitot: pašmasu, izolācijas materiālu un papildu tehnoloģisko slodzi. Tehniskais atzinums 1060/12/R14NK.
[2] Papildu slodze, pamatojoties uz ugunsdrošības klasifikāciju ITB 1060/13/R54NP, LBO-302-K/15.
[3] Saskaņā ar tehniskā atzinuma ITB 01060/12/R34NK I daļu un II daļu

MATERIĀLU PATĒRIŅŠ UZ 1M² PIEKARAMO GRIESTU W SISTĒMĀ NIDA GRIESTI

Materiāla nosaukums	Mērv.	Sistēmas tips Nida Griesti: DK/WP/CD60-37,5/Uguns+	DK/WP/CD60-37,5/ÚdensUguns+	DK/WP/CD60-37,5/Cietā	DK/WP/CD60-37,5/Hydro	DK/WP/CD60-40/Uguns+	DK/WP/CD60-40/Cietā	DK/WP/CD60-40/Hydro	DK/WP/CD60-55/Uguns+	DK/WP/CD60-60/Uguns+	DK/WP/CD60-60/Cietā	DK/WP/CD60-60/Hydro
		Materiāla patēriņš uz 1 m²										
Plāksne Nida Uguns Plus 12,5 mm	m²	3,0	-	-	-	2,0	-	-	2,0	-	-	-
Plāksne Nida Ūdens Uguns Plus 12,5 mm	m²	-	3,0	-	-	-	-	-	-	-	-	-
Plāksne Nida Cietā 12,5 mm	m²	-	-	3,0	-	-	2,0	-	-	-	-	-
Plāksne Nida Hydro 12,5 mm	m²	-	-	-	3,0	-	-	2,0	-	-	-	-
Plāksne Nida Uguns Plus 15,0 mm	m²	-	-	-	-	1,0	-	-	2,0	4,0	-	-
Plāksne Nida Cietā 15,0 mm	m²	-	-	-	-	-	1,0	-	-	-	4,0	-
Plāksne Nida Hydro 15,0 mm	m²	-	-	-	-	-	-	1,0	-	-	-	4,0
Profils Nida CD60	tek.m	3,5	3,5	3,5	3,5	3,7	3,7	3,7	4,1	4,1	4,1	4,1
Profils Nida UD27	tek.m	0,6	0,6	0,6	0,6	0,6	0,6	0,6	0,6	0,6	0,6	0,6
Mansarda piekare Nida WP60	gab.	1,4	1,4	1,4	1,4	1,6	1,6	1,6	2,4	2,4	2,4	2,4
Krustveida savienotājs Nida LK60	gab.	2,5	2,5	2,5	2,5	3,0	3,0	3,0	3,9	3,9	3,9	3,9
Gareniskais savienotājs Nida LW60	gab.	0,9	0,9	0,9	0,9	0,9	0,9	0,9	1,0	1,0	1,0	1,0
Tērauda enkurošanas elements [4]	gab.	2,0	2,0	2,0	2,0	2,2	2,2	2,2	3,0	3,0	3,0	3,0
Pašurbjošās skrūves Nida 3,5x25 mm	gab.	6,0	6,0	-	-	6,0	-	-	6,0	6,0	-	-
Pašurbjošās skrūves Nida 3,5x35 mm	gab.	6,0	6,0	-	-	6,0	-	-	-	-	-	-
Pašurbjošās skrūves Nida 3,5x45 mm	gab.	-	-	-	-	-	-	-	6,0	6,0	-	-
Pašurbjošās skrūves Nida 3,5x55 mm	gab.	18,0	18,0	-	-	18,0	-	-	6,0	6,0	-	-
Pašurbjošās skrūves Nida 4,2x70 mm	gab.	-	-	-	-	-	-	-	18,0	18,0	-	-
Pašurbjošās skrūves Nida Cietā 35 (3,9x35 mm)	gab.	-	-	12,0	-	-	12,0	-	-	-	6,0	-
Pašurbjošās skrūves Nida Cietā 45 (3,9x45 mm)	gab.	-	-	-	-	-	-	-	-	-	6,0	-
Pašurbjošās skrūves Nida Cietā 55 (3,9x55 mm)	gab.	-	-	18,0	-	-	18,0	-	-	-	6,0	-
Pašurbjošās skrūves Nida Cietā 70 (4,2x70 mm)	gab.	-	-	-	-	-	-	-	-	-	18,0	-
Pašurbjošās skrūves Nida Hydro C4 3,5x25 mm	gab.	-	-	-	6,0	-	-	6,0	-	-	-	6,0
Pašurbjošās skrūves Nida Hydro C4 3,5x41 mm	gab.	-	-	-	6,0	-	-	6,0	-	-	-	6,0
Pašurbjošās skrūves Nida Hydro C4 3,5x55 mm	gab.	-	-	-	18,0	-	-	18,0	-	-	-	6,0
Pašurbjošās skrūves Nida Hydro C4 4,2x70 mm	gab.	-	-	-	-	-	-	-	-	-	-	18,0
Līmlente šuvēm Nida	tek.m	1,4	1,4	1,4	1,4	1,4	1,4	1,4	1,4	1,4	1,4	1,4
Ģipša špaktele Nida Start	kg	0,9	0,9	-	-	0,9	-	-	1,2	1,2	-	-
Ģipša špaktele Nida Finisz	kg	0,1	0,1	-	-	0,1	-	-	0,1	0,1	-	-
Gatavā špakteļmasa Nida Hydromix [5]	kg	-	-	1,0	1,0	-	1,0	1,0	-	-	1,3	1,3
Minerālvate [6]	m²	1,0	1,0	1,0	1,0	1,0	1,0	1,0	1,0	1,0	1,0	1,0

[4] Enkurošanas elementa tips jāizvēlas individuāli, ņemot vērā griestu konstrukcijas tipu un kopējo būves svaru.
[5] Izmantojot ģipša šķiedru plāksnes Nida Cietā, kā alternatīvu varat izmantot arī Nida Planfix Fresh ģipša špakteli.
[6] Pielietojums atbilstoši prasībām.
Patēriņa standartos nav ņemti vērā materiālie zaudējumi.

PIRMIE TIRGŪ SAUSĀS BŪVES SISTĒMAS MARĶĒTA ZĪME CE

Lūdzu, atrodiet mūsu kanālu Siniat Nida YouTube

PIEKARAMIE GRIESTI UN GRIESTU SEGUMI

nida Griesti

Ugunsizturības klase:	Maksimālā apdares slodze:	Minimālais piekāršanas augstums:	Būves svars 1m²:	Saistītā dokumenta numurs:
neattiecas	20 kg/m²	222,5 mm	10,9-20,1 kg	EN13964:2004+A1

Ekspluatācijas īpašību deklarācija:
DoP/Ceiling System/0025/15.11.2016

SISTĒMAS:

DK/WO/CD60-12,5; DK/WO/CD60-25

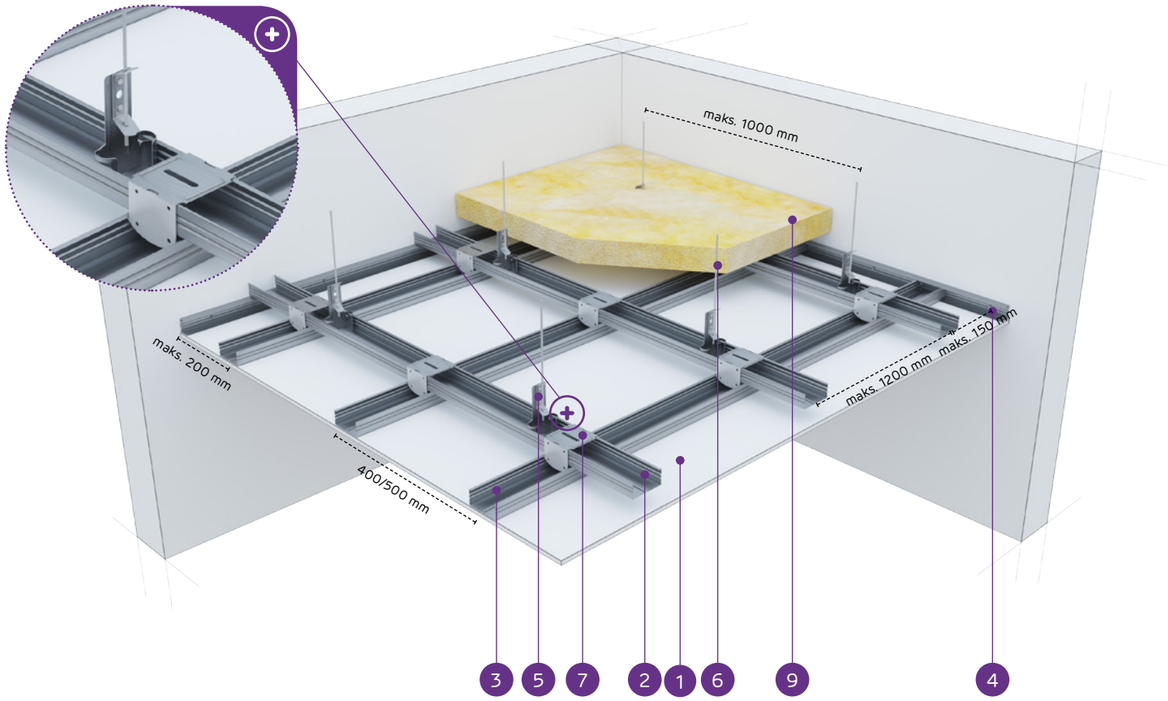

MATERIĀLI:

1. Ģipškartona plāksnes Nida
2. Augšējais galvenais profils Nida CD 60
3. Apakšējais nesošais profils Nida CD 60
4. Profils Nida UD 27
5. Rotējoši stiprināmā piekare Nida WO 60
6. Stiprināšanas stienis Nida
7. Krustveida savienotājs Nida LK 60
8. Tērauda enkurošanas elements
9. Minerālvate (pēc izvēles)

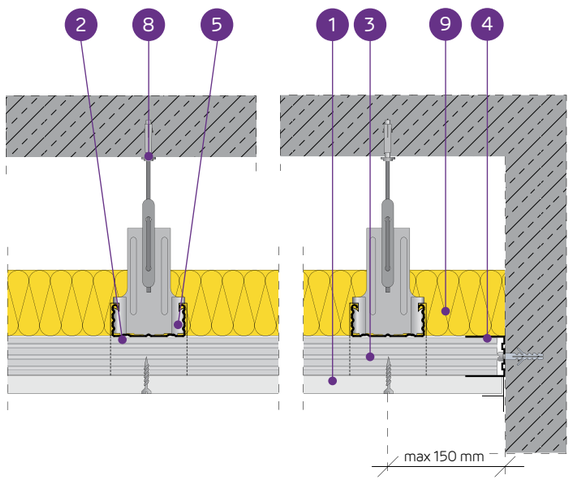

PIEKARAMO GRIESTU SISTĒMA AR DIVU LĪMEŅU KRUSTVEIDA NESOŠO KONSTRUKCIJU NIDA CD60 (NIDA WO60)

TEHNISKIE PARAMETRI

Sistēmas tips Nida Griesti	Režģa konstrukcija				Ģipša plākšņu apšuvums		Minimālais piekāršanas augstums	Būves svars 1 m²	Ugunsizturības klase	Maksimālā Nida griestu slodze:		Triecienizturība[2]
	Nida profila tips	Maksimālais Nida CD60 galveno profilu atstatums	Maksimālais Nida CD60 nesošo profilu atstatums	Maksimālais Nida stropju atstatums						bez ugunsizturības[1]	ar ugunsizturību	
		[mm]	[mm]	[mm]	Nida	Biezums	[mm]	[kg]	[min.]	[kg/m²]	[kg/m²]	Ugunsizturības
DK/WO/CD60-12,5/Expert	CD60/CD60	1200	400/500	1000	Expert	12,5	222,5	10,9	-	20/18	-	1A
DK/WO/CD60-12,5/Ūdens[3]	CD60/CD60	1200	400/500	1000	Ūdens	12,5	222,5	11,4	-	20/18	-	1A
DK/WO/CD60-25/Expert	CD60/CD60	1000	400	1000	Expert	2x12,5	235	19,1	-	24	-	1A
DK/WO/CD60-25/Ūdens[3]	CD60/CD60	1000	400	900	Ūdens	2x12,5	235	20,1	-	31	-	1A

[1] Pieļaujamā slodze, ieskaitot: pašmasu, izolācijas materiālu un papildu tehnoloģisko slodzi. Tehniskais atzinums 1060/12/R14NK.
[2] Saskaņā ar tehniskā atzinuma ITB 01060/12/R34NK I daļu un II daļu.
[3] Telpās ar relatīvo gaisa mitrumu līdz 85 % stūra sekcijās pret intensīvu ūdens iedarbību ieteicams izmantot Nida Hydro ģipša šķiedru plāksnes (horizontālām un vertikālām virsmām vannas, dušas utt. zonās)

MATERIĀLU PATĒRIŅŠ UZ 1M² PIEKARAMO GRIESTU W SISTĒMĀ NIDA GRIESTI

Materiāla nosaukums	Mērv.	Sistēmas tips Nida Griesti			
		DK/WO/CD60-12,5/Expert	DK/WO/CD60-12,5/Ūdens	DK/WO/CD60-25/Expert	DK/WO/CD60-25/Ūdens
		Materiāla patēriņš uz 1 m²			
Plāksne Nida Expert 12,5 mm	m²	1,0	-	2,0	-
Plāksne Nida Ūdens 12,5 mm	m²	-	1,0	-	2,0
Profils Nida CD60	tek.m	3,5	3,5	3,5	3,5
Profils Nida UD27	tek.m	0,6	0,6	0,6	0,6
Rotējoši stiprināmā piekare Nida WO 60	gab.	1,2	1,2	1,1	1,1
Stiprināšanas stienis Nida	gab.	1,0	1,0	1,0	1,0
Krustveida savienotājs Nida LK60	gab.	2,5	2,5	2,5	2,5
Gareniskais savienotājs Nida LW60	gab.	0,6	0,6	0,6	0,6
Tērauda enkurošanas elements[4]	gab.	1,8	1,8	1,8	1,8
Pašurbjošās skrūves Nida 3,5x25 mm	gab.	18,0	18,0	6,0	6,0
Pašurbjošās skrūves Nida 3,5x35 mm	gab.	-	-	18,0	18,0
Līmlente šuvēm Nida	tek.m	1,4	1,4	1,4	1,4
Ģipša špaktele Nida Start	kg	0,3	0,3	0,6	0,6
Ģipša špaktele Nida Finisz	kg	0,1	0,1	0,1	0,1
Minerālvate[5]	m²	1,0	1,0	1,0	1,0

[4] Enkurošanas elementa tips jāizvēlas individuāli, ņemot vērā griestu konstrukcijas tipu un kopējo būves svaru.
[5] Pielietojums atbilstoši prasībām.
Patēriņa standarti nav ņemti vērā materiālie zaudējumi.

PIRMIE TIRGŪ
SAUSĀS BŪVES SISTĒMAS
MARĶĒTA ZĪME CE

Lūdzu, atrodiet mūsu
kanālu Siniat Nida
YouTube

nida Griesti

Ugunsizturības klase:	Maksimālā apdares slodze:	Minimālais piekāršanas augstums:	Būves svars 1m²:	Saistītā dokumenta numurs:
(R)EI15 (R)EI30	36 kg/m²	222,5 mm	10,9-18,1 kg	EN13964:2004+A1

Ekspluatācijas īpašību deklarācija:
DoP/Ceiling System/0025/15.11.2016

SISTĒMAS:

DK/WON/CD60-12,5; DK/WON/CD60-15; DK/WON/CD60-18

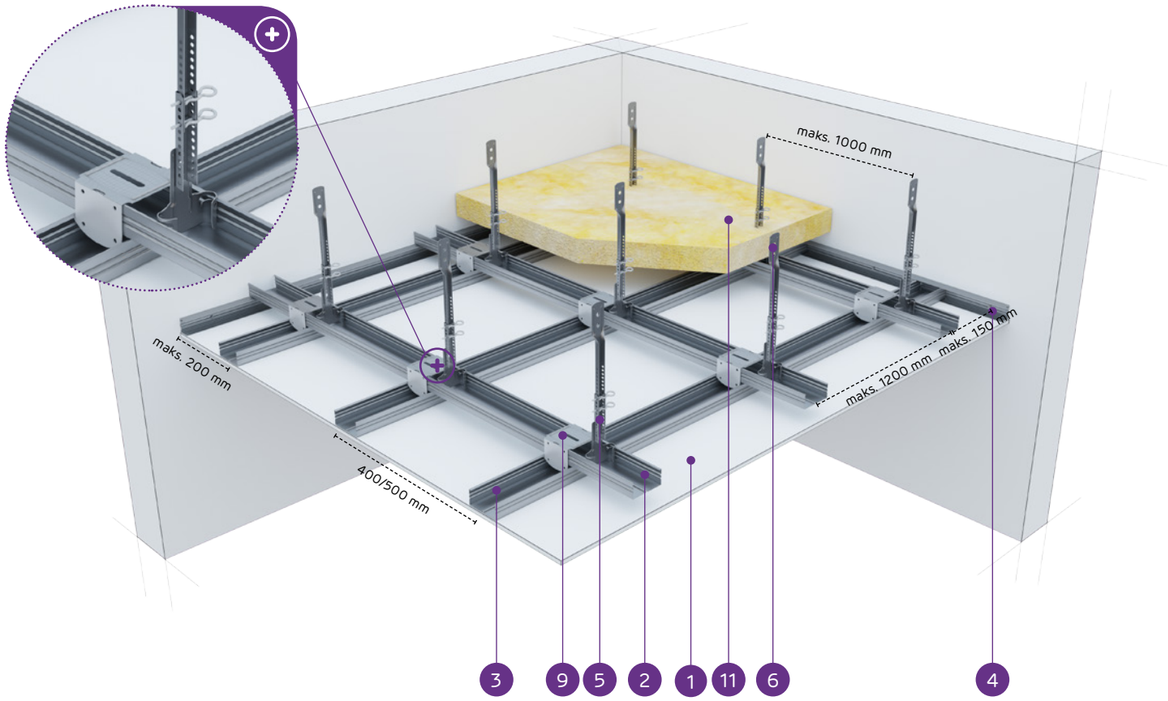

MATERIĀLI:

1. Ģipškartona plāksnes Nida
2. Augšējais galvenais profils Nida CD 60
3. Apakšējais nesošais profils Nida CD 60
4. Profils Nida UD 27
5. Apakšējā rotējošā piekare ar noniju Nida WON 60
6. Nonija pagarinātājs Nida
7. Augšējā nonija piekare Nida WGN
8. Nonija piekares šķelttapa Nida PWN
9. Krustveida savienotājs Nida LK 60
10. Tērauda enkurošanas elements
11. Minerālvate (pēc izvēles)

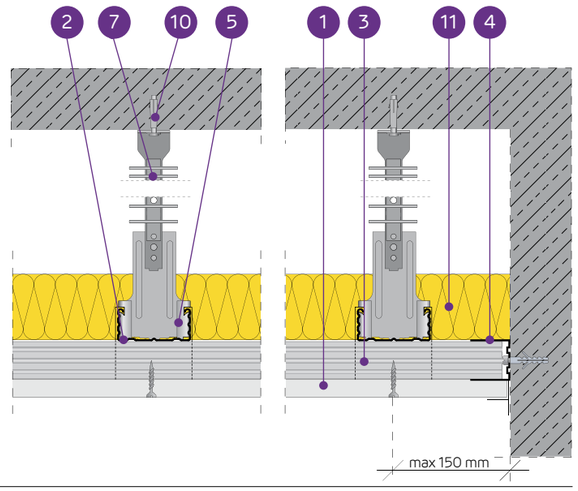

PIEKARAMO GRIESTU SISTĒMA AR DIVU LĪMEŅU KRUSTVEIDA NESOŠO KONSTRUKCIJU NIDA CD60 (NIDA WON60)

TEHNISKIE PARAMETRI

Sistēmas tips Nida Griesti	Režģa konstrukcija				Ģipša plākšņu apšuvums		Minimālais piekāršanas augstums	Būves svars 1 m²	Ugunsizturības klase	Maksimālā Nida griestu slodze:		Triecienizturība[3]
	Nida profila tips	Maksimālais Nida CD60 galveno profilu atstatums	Maksimālais Nida CD60 nesošo profilu atstatums	Maksimālais Nida stropju atstatums						bez ugunsizturības[1]	ar ugunsizturību[2]	
		[mm]	[mm]	[mm]	Nida	Biezums	[mm]	[kg]	[min.]	[kg/m²]	[kg/m²]	Ugunsizturības
DK/WON/CD60-12,5/Expert	CD60/CD60	1200	400/500	1000	Expert	12,5	222,5	10,9	-	20/18	-	1A
DK/WON/CD60-12,5/Ūdens[4]	CD60/CD60	1200	400/500	1000	Ūdens	12,5	222,5	11,4	-	20/18	-	1A
DK/WON/CD60-12,5/Uguns+	CD60/CD60	1000	400	900	Uguns Plus	12,5	222,5	12,7	(R)EI15	31	7,5	1A
DK/WON/CD60-12,5/ ŪdensUguns+	CD60/CD60	1000	400	900	Ūdens Uguns Plus	12,5	222,5	12,7	(R)EI15	31	7,5	1A
DK/WON/CD60-12,5/Cietā	CD60/CD60	1000	400	900	Cietā	12,5	222,5	15,5	(R)EI15	31	7,5	1A
DK/WON/CD60-12,5/Hydro	CD60/CD60	1000	400	900	Hydro	12,5	222,5	13,5	(R)EI15	31	7,5	1A
DK/WON/CD60-15/Uguns+	CD60/CD60	1000	400	850	Uguns Plus	15,0	225	16,2	(R)EI15	36	7,5	1A
DK/WON/CD60-15/Cietā	CD60/CD60	1000	400	850	Cietā	15,0	225	18,1	(R)EI15	36	7,5	1A
DK/WON/CD60-15/Hydro	CD60/CD60	1000	400	850	Hydro	15,0	225	16,2	(R)EI15	36	7,5	1A
DK/WON/CD60-18/Uguns+	CD60/CD60	1000	400	850	Uguns Plus	18,0	228	16,9	(R)EI30	36	7,5	1A

[1] Pieļaujamā slodze, ieskaitot: pašmasu, izolācijas materiālu un papildu tehnoloģisko slodzi. Tehniskais atzinums 1060/12/R14NK.
[2] Papildu slodze, pamatojoties uz ugunsdrošības klasifikāciju ITB 1060/13/R54NP, LBO-302-K/15.
[3] Saskaņā ar tehniskā atzinuma ITB 01060/12/R34NK I daļu un II daļu.
[4] Telpās ar relatīvo gaisa mitrumu līdz 85 % stūra sekcijās pret intensīvu ūdens iedarbību ieteicams izmantot Nida Hydro ģipša šķiedru plāksnes (horizontālām un vertikālām virsmām vannas, dušas utt. zonās).

MATERIĀLU PATĒRIŅŠ UZ 1M² PIEKARAMO GRIESTU W SISTĒMĀ NIDA GRIESTI

Materiāla nosaukums	Mērv.	Sistēmas tips Nida Griesti									
		DK/WON/ CD60-12,5/ Expert	DK/WON/ CD60-12,5/ Ūdens	DK/WON/ CD60-12,5/ Uguns+	DK/WON/ CD60-12,5/ ŪdensUguns+	DK/WON/ CD60-12,5/ Cietā	DK/WON/ CD60-12,5/ Hydro	DK/WON/ CD60-15/ Uguns+	DK/WON/ CD60-15/ Cietā	DK/WON/ CD60-15/ Hydro	DK/WON/ CD60-18/ Uguns+
		Materiāla patēriņš uz 1 m²									
Plāksne Nida Expert 12,5 mm	m²	1,0	-	-	-	-	-	-	-	-	-
Plāksne Nida Ūdens 12,5 mm	m²	-	1,0	-	-	-	-	-	-	-	-
Plāksne Nida Uguns Plus 12,5 mm	m²	-	-	1,0	-	-	-	-	-	-	-
Plāksne Nida Ūdens Uguns Plus 12,5 mm	m²	-	-	-	1,0	-	-	-	-	-	-
Plāksne Nida Cietā 12,5 mm	m²	-	-	-	-	1,0	-	-	-	-	-
Plāksne Nida Hydro 12,5 mm	m²	-	-	-	-	-	1,0	-	-	-	-
Plāksne Nida Uguns Plus 15,0 mm	m²	-	-	-	-	-	-	1,0	-	-	-
Plāksne Nida Cietā 15,0 mm	m²	-	-	-	-	-	-	-	1,0	-	-
Plāksne Nida Hydro 15,0 mm	m²	-	-	-	-	-	-	-	-	1,0	-
Plāksne Nida Uguns Plus 18,0 mm	m²	-	-	-	-	-	-	-	-	-	1,0
Profils Nida CD60	tek.m	3,5	3,5	3,5	3,5	3,5	3,5	3,5	3,5	3,5	3,5
Profils Nida UD27	tek.m	0,6	0,6	0,6	0,6	0,6	0,6	0,6	0,6	0,6	0,6
Rotējoši stiprināmā piekare ar noniju Nida WON 60	gab.	1,2	1,2	1,2	1,2	1,2	1,2	1,2	1,2	1,2	1,2
Augšējā nonija piekare Nida WGN	gab.	1,2	1,2	1,2	1,2	1,2	1,2	1,2	1,2	1,2	1,2
Nonija piekares šķelttapa Nida PWN	gab.	2,4	2,4	2,4	2,4	2,4	2,4	2,4	2,4	2,4	2,4
Krustveida savienotājs Nida LK60	gab.	2,5	2,5	2,5	2,5	2,5	2,5	2,5	2,5	2,5	2,5
Gareniskais savienotājs Nida LW60	gab.	0,9	0,9	0,9	0,9	0,9	0,9	0,9	0,9	0,9	0,9
Tērauda enkurošanas elements[5]	gab.	1,8	1,8	1,8	1,8	1,8	1,8	1,8	1,8	1,8	1,8
Pašurbjošās skrūves Nida 3,5x25 mm	gab.	18,0	18,0	18,0	18,0	-	-	18,0	-	-	-
Pašurbjošās skrūves Nida 3,5x35 mm	gab.	-	-	-	-	-	-	-	-	-	18,0
Pašurbjošās skrūves Nida Cietā 35 (3,9x35 mm)	gab.	-	-	-	-	18,0	-	-	18,0	-	-
Pašurbjošās skrūves Nida Hydro C4 3,5x25 mm	gab.	-	-	-	-	-	18,0	-	-	18,0	-
Līmlente šuvēm Nida	tek.m	1,4	1,4	1,4	1,4	1,4	1,4	1,4	1,4	1,4	1,4
Ģipša špaktele Nida Start	kg	0,3	0,3	0,3	0,3	-	-	0,3	-	-	0,3
Ģipša špaktele Nida Finisz	kg	0,1	0,1	0,1	0,1	-	-	0,1	-	-	0,1
Gatavā špaktelmasa Nida Hydromix[6]	kg	-	-	-	-	0,4	0,4	-	0,4	0,4	-
Minerālvate[7]	m²	1,0	1,0	1,0	1,0	1,0	1,0	1,0	1,0	1,0	1,0

[5] Enkurošanas elementa tips jāizvēlas individuāli, ņemot vērā griestu konstrukcijas tipu un kopējo būves svaru.
[6] Izmantojot ģipša šķiedru plāksnes Nida Cietā, kā alternatīvu varat izmantot arī Nida Planfix Fresh ģipša špakteli.
[7] Pielietojums atbilstoši prasībām.
Patēriņa standartos nav ņemti vērā materiālie zaudējumi.

PIRMIE TIRGŪ SAUSĀS BŪVES SISTĒMAS MARĶĒTA ZĪME CE

Lūdzu, atrodiet mūsu kanālu Siniat Nida YouTube

PIEKARAMIE GRIESTI UN GRIESTU SEGUMI

nida Griesti

Ugunsizturības klase:	Maksimālā apdares slodze:	Minimālais piekāršanas augstums:	Būves svars 1m²:	Saistītā dokumenta numurs:
(R)EI45 (R)EI60	36 kg/m²	235 mm	19,1-33,5 kg	EN13964:2004+A1

Ekspluatācijas īpašību deklarācija:
DoP/Ceiling System/0025/15.11.2016

SISTĒMAS:

DK/WON/CD60-25; DK/WON/CD60-30

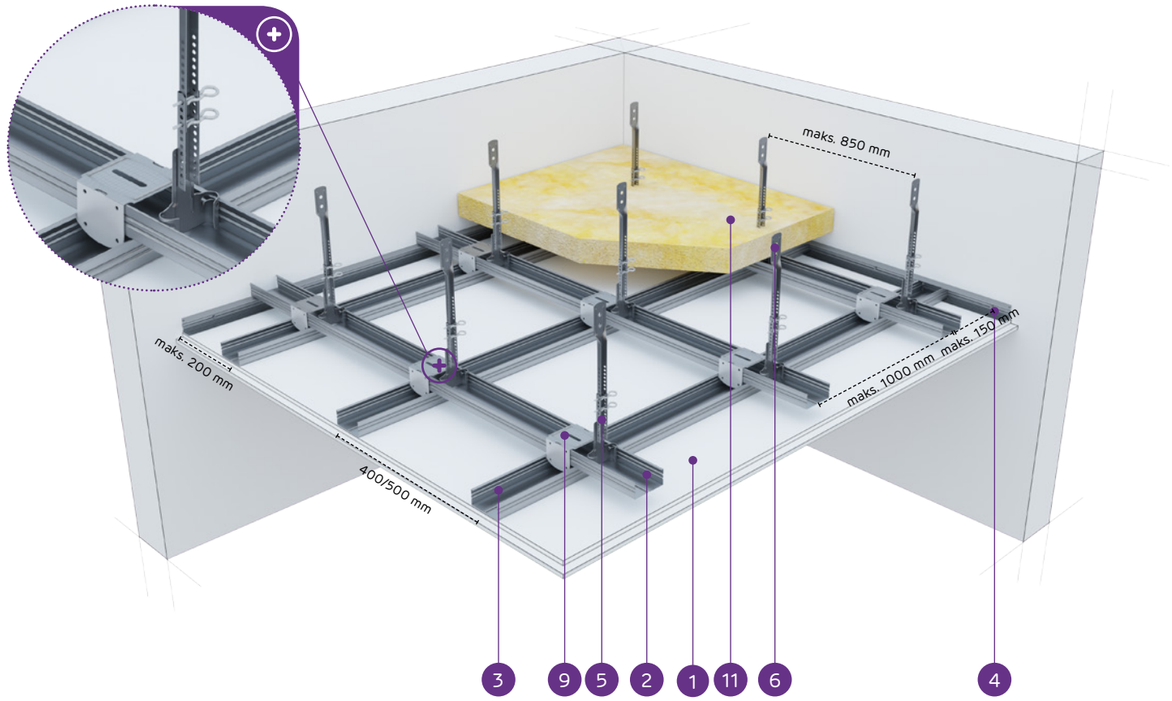

MATERIĀLI:

1. Ģipškartona plāksnes Nida
2. Augšējais galvenais profils Nida CD 60
3. Apakšējais nesošais profils Nida CD 60
4. Profils Nida UD 27
5. Apakšējā rotējošā piekare ar noniju Nida WON 60
6. Nonija pagarinātājs Nida
7. Augšējā nonija piekare Nida WGN
8. Nonija piekares šķelttapa Nida PWN
9. Krustveida savienotājs Nida LK 60
10. Tērauda enkurošanas elements
11. Minerālvate (pēc izvēles)

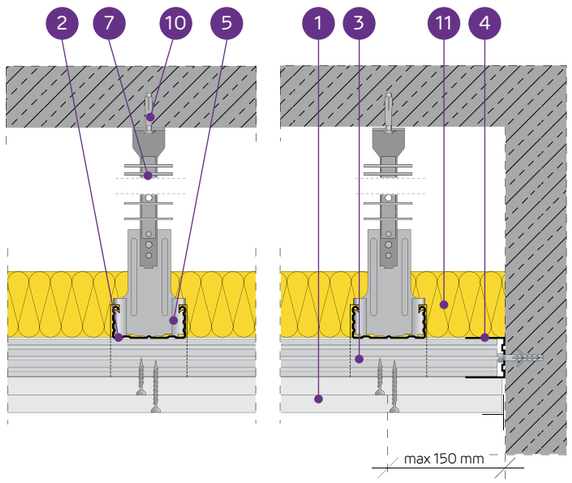

PIEKARAMO GRIESTU SISTĒMA AR DIVU LĪMEŅU KRUSTVEIDA NESOŠO KONSTRUKCIJU NIDA CD60 (NIDA WON60)

TEHNISKIE PARAMETRI

Sistēmas tips Nida Griesti	Režģa konstrukcija: Nida profila tips	Režģa konstrukcija: Maksimālais Nida CD60 galveno profilu atstatums [mm]	Režģa konstrukcija: Maksimālais Nida CD60 nesošo profilu atstatums [mm]	Režģa konstrukcija: Maksimālais Nida stropju atstatums [mm]	Ģipša plākšņu apšuvums: Nida	Ģipša plākšņu apšuvums: Biezums	Minimālais piekāršanas augstums [mm]	Būves svars 1 m² [kg]	Ugunsizturības klase [min.]	Maksimālā Nida griestu slodze: bez ugunsizturības[1] [kg/m²]	Maksimālā Nida griestu slodze: ar ugunsizturību[2] [kg/m²]	Triecienizturība[3] Ugunsizturības
DK/WON/CD60-25/Expert	CD60/CD60	1000	400	1000	Expert	2x12,5	235	19,1	-	24	-	1A
DK/WON/CD60-25/Ūdens[4]	CD60/CD60	1000	400	900	Ūdens	2x12,5	235	20,1	-	31	-	1A
DK/WON/CD60-25/Uguns+	CD60/CD60	1000	400	850	Uguns Plus	2x12,5	235	22,7	(R)EI45	36	7,5	1A
DK/WON/CD60-25/ ŪdensUguns+	CD60/CD60	1000	400	850	Ūdens Uguns Plus	2x12,5	235	22,7	(R)EI45	36	7,5	1A
DK/WON/CD60-25/Cietā	CD60/CD60	1000	400	850	Cietā	2x12,5	235	28,3	(R)EI45	36	7,5	1A
DK/WON/CD60-25/Hydro	CD60/CD60	1000	400	850	Hydro	2x12,5	235	24,3	(R)EI45	36	7,5	1A
DK/WON/CD60-30/Uguns+	CD60/CD60	1000	400	850	Uguns Plus	2x15,0	240	29,7	(R)EI60	36	7,5	1A
DK/WON/CD60-30/Cietā	CD60/CD60	1000	400	850	Cietā	2x15,0	240	33,5	(R)EI60	36	7,5	1A
DK/WON/CD60-30/Hydro	CD60/CD60	1000	400	850	Hydro	2x15,0	240	29,7	(R)EI60	36	7,5	1A

1) Pieļaujamā slodze, ieskaitot: pašmasu, izolācijas materiālu un papildu tehnoloģisko slodzi. Tehniskais atzinums 1060/12/R14NK.
2) Papildu slodze, pamatojoties uz ugunsdrošības klasifikāciju ITB 1060/13/R54NP, LBO-302-K/15.
3) Saskaņā ar tehniskā atzinuma ITB 01060/12/R34NK I daļu un II daļu.
4) Telpās ar relatīvo gaisa mitrumu līdz 85 % stūra sekcijās pret intensīvu ūdens iedarbību ieteicams izmantot Nida Hydro ģipša šķiedru plāksnes (horizontālām un vertikālām virsmām vannas, dušas utt. zonās).

MATERIĀLU PATĒRIŅŠ UZ 1M² PIEKARAMO GRIESTU W SISTĒMĀ NIDA GRIESTI

Materiāla nosaukums	Mērv.	Sistēmas tips Nida Griesti: DK/WON/CD60-25/Expert	DK/WON/CD60-25/Ūdens	DK/WON/CD60-25/Uguns+	DK/WON/CD60-25/ŪdensUguns+	DK/WON/CD60-25/Cietā	DK/WON/CD60-25/Hydro	DK/WON/CD60-30/Uguns+	DK/WON/CD60-30/Cietā	DK/WON/CD60-30/Hydro
		Materiāla patēriņš uz 1 m²								
Plāksne Nida Expert 12,5 mm	m²	2,0	-	-	-	-	-	-	-	-
Plāksne Nida Ūdens 12,5 mm	m²	-	2,0	-	-	-	-	-	-	-
Plāksne Nida Uguns Plus 12,5 mm	m²	-	-	2,0	-	-	-	-	-	-
Plāksne Nida Ūdens Uguns Plus 12,5 mm	m²	-	-	-	2,0	-	-	-	-	-
Plāksne Nida Cietā 12,5 mm	m²	-	-	-	-	2,0	-	-	-	-
Plāksne Nida Hydro 12,5 mm	m²	-	-	-	-	-	2,0	-	-	-
Plāksne Nida Uguns Plus 15,0 mm	m²	-	-	-	-	-	-	2,0	-	-
Plāksne Nida Cietā 15,0 mm	m²	-	-	-	-	-	-	-	2,0	-
Plāksne Nida Hydro 15,0 mm	m²	-	-	-	-	-	-	-	-	2,0
Profils Nida CD60	tek.m	3,5	3,5	3,5	3,5	3,5	3,5	3,5	3,5	3,5
Profils Nida UD27	tek.m	0,6	0,6	0,6	0,6	0,6	0,6	0,6	0,6	0,6
Rotējoši stiprināmā piekare ar noniju Nida WON 60	gab.	1,2	1,2	1,2	1,2	1,2	1,2	1,2	1,2	1,2
Augšējā nonija piekare Nida WGN	gab.	1,2	1,2	1,2	1,2	1,2	1,2	1,2	1,2	1,2
Nonija piekares šķelttapa Nida PWN	gab.	2,4	2,4	2,4	2,4	2,4	2,4	2,4	2,4	2,4
Krustveida savienotājs Nida LK60	gab.	2,5	2,5	2,5	2,5	2,5	2,5	2,5	2,5	2,5
Gareniskais savienotājs Nida LW60	gab.	0,9	0,9	0,9	0,9	0,9	0,9	0,9	0,9	0,9
Tērauda enkurošanas elements[5]	gab.	1,8	1,8	1,8	1,8	1,8	1,8	1,8	1,8	1,8
Pašurbjošās skrūves Nida 3,5x25 mm	gab.	6,0	6,0	6,0	6,0	-	-	6,0	-	-
Pašurbjošās skrūves Nida 3,5x35 mm	gab.	18,0	18,0	18,0	18,0	-	-	-	-	-
Pašurbjošās skrūves Nida 3,5x45 mm	gab.	-	-	-	-	-	-	18,0	-	-
Pašurbjošās skrūves Nida Cietā 35 (3,9x35 mm)	gab.	-	-	-	-	24,0	-	-	6,0	-
Pašurbjošās skrūves Nida Cietā 45 (3,9x45 mm)	gab.	-	-	-	-	-	-	-	18,0	-
Pašurbjošās skrūves Nida Hydro C4 3,5x25 mm	gab.	-	-	-	-	-	6,0	-	-	6,0
Pašurbjošās skrūves Nida Hydro C4 3,5x41 mm	gab.	-	-	-	-	-	18,0	-	-	18,0
Līmlente šuvēm Nida	tek.m	1,4	1,4	1,4	1,4	1,4	1,4	1,4	1,4	1,4
Ģipša špaktele Nida Start	kg	0,6	0,6	0,6	0,6	-	-	0,6	-	-
Ģipša špaktele Nida Finisz	kg	0,1	0,1	0,1	0,1	-	-	0,1	-	-
Gatavā špakteļmasa Nida Hydromix[6]	kg	-	-	-	-	0,7	0,7	-	0,7	0,7
Minerālvate[7]	m²	1,0	1,0	1,0	1,0	1,0	1,0	1,0	1,0	1,0

5) Enkurošanas elementa tips jāizvēlas individuāli, ņemot vērā griestu konstrukcijas tipu un kopējo būves svaru.
6) Izmantojot ģipša šķiedru plāksnes Nida Cietā, kā alternatīvu varat izmantot arī Nida Planfix Fresh ģipša špakteli.
7) Pielietojums atbilstoši prasībām.
Patēriņa standartos nav ņemti vērā materiālie zaudējumi.

PIRMIE TIRGŪ SAUSĀS BŪVES SISTĒMAS MARĶĒTA ZĪME CE

Lūdzu, atrodiet mūsu kanālu Siniat Nida YouTube

PIEKARAMIE GRIESTI UN GRIESTU SEGUMI

nida Griesti

Ugunsizturības klase:	Maksimālā apdares slodze:	Minimālais piekāršanas augstums:	Būves svars 1m²:	Saistītā dokumenta numurs:
(R)EI30 (R)EI60	33 kg/m²	235 mm	25,2-32,2 kg	EN13964:2004+A1

Ekspluatācijas īpašību deklarācija:
DoP/Ceiling System/0037/15.11.2016

SISTĒMAS:

DK/WON/CD60-25/MW; DK/WON/CD60-25/MW; DK/WON/CD60-30/MW; DK/WON/CD60-30/MW

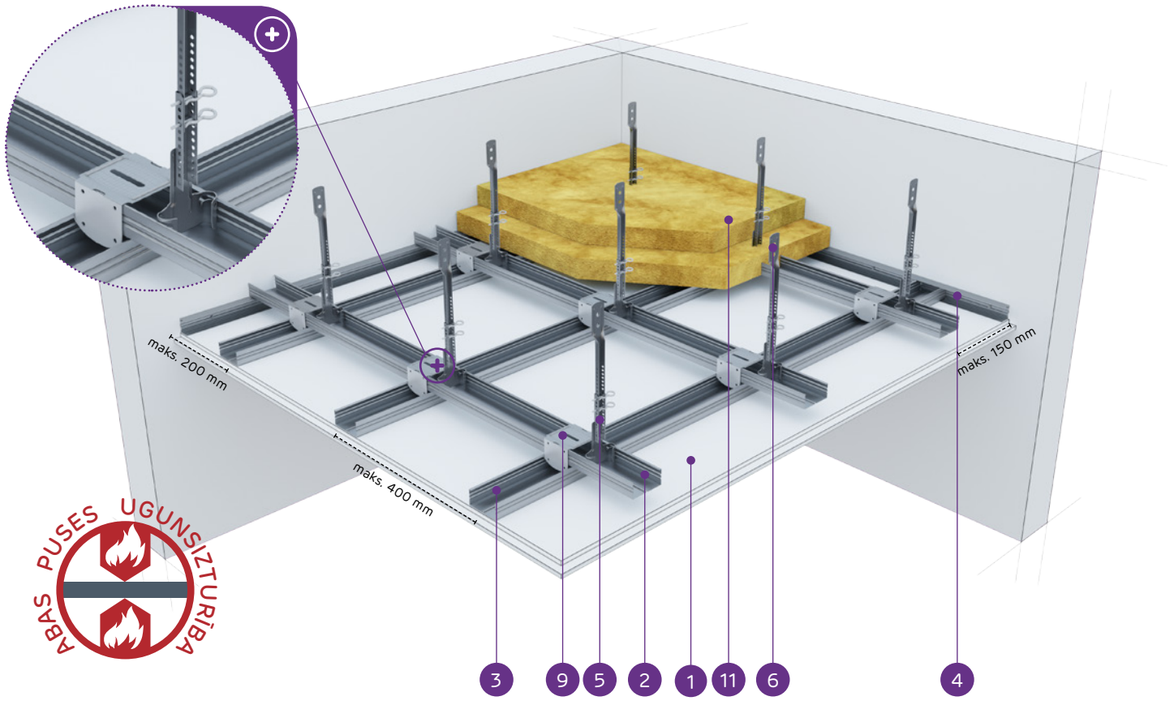

ABAS PUSES UGUNSIZTURĪBA

MATERIĀLI:

1. Ģipškartona plāksnes Nida
2. Augšējais galvenais profils Nida CD 60
3. Apakšējais nesošais profils Nida CD 60
4. Profils Nida UD 27
5. Apakšējā rotējošā piekare ar noniju Nida WON 60
6. Nonija pagarinātājs Nida
7. Augšējā nonija piekare Nida WGN
8. Nonija piekares šķelttapa Nida PWN
9. Krustveida savienotājs Nida LK 60
10. Tērauda enkurošanas elements
11. Izolācijas materiāls minerālvate

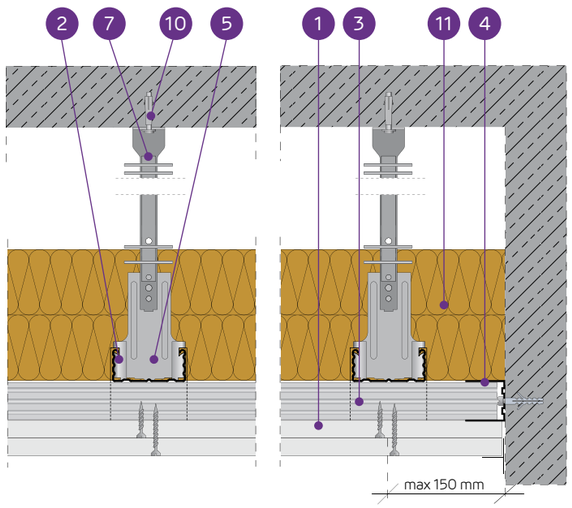

PIEKARAMO GRIESTU SISTĒMA AR DIVU LĪMEŅU KRUSTVEIDA NESOŠO KONSTRUKCIJU NIDA CD60 (NIDA WON60) - UGUNSIZTURĪBA NO ABĀM PUSĒM

TEHNISKIE PARAMETRI

Sistēmas tips Nida Griesti	Režģa konstrukcija				Ģipša plākšņu apšuvums		Izolācijas materiāls			Minimālais piekāršanas augstums	Būves svars 1 m²	Ugunsizturības klase [1]	Maksimālā Nida griestu slodze:		Triecienizturība [3]	Īpašā sistēma
	Nida profila tips	Maksimālais Nida CD60 galveno profilu atstatums	Maksimālais Nida CD60 nesošo profilu atstatums	Maksimālais Nida stropju atstatums	Tirdzniecības nosaukums	Biezums	Minerālvate	Biezums	Blīvums				bez ugunsizturības [2]	ar ugunsizturību		
		[mm]	[mm]	[mm]	Nida	[mm]		[mm]	[kg/m³]	[mm]	[kg]	[min.]	[kg/m²]	[kg/m²]	Ugunsizturības	
DK/WON/CD60-25/MW/Uguns+	CD60/CD60	950	400	776	Uguns Plus	2x12,5	akmens	2x50	25	235	25,2	(R)EI30 [4]	33	2,5	1A	●
DK/WON/CD60-25/MW/ŪdensUguns+	CD60/CD60	950	400	776	Ūdens Uguns Plus	2x12,5	akmens	2x50	25	235	25,2	(R)EI30 [4]	33	2,5	1A	●
DK/WON/CD60-30/MW/Uguns+	CD60/CD60	950	400	776	Uguns Plus	2x15,0	akmens	2x50	25	240	32,2	(R)EI60 [4]	33	2,5	1A	●
DK/WON/CD60-30/MW/ŪdensUguns+	CD60/CD60	950	400	776	Ūdens Uguns Plus	2x15,0	akmens	2x50	25	240	32,2	(R)EI60 [4]	33	2,5	1A	●

[1] Ekspluatācijas īpašību deklarācija (EĪD) - DoP/Ceiling System/0037/15.11.2016, Ugunsdrošības klasifikācija ITB 1060.1.3/14/R82NZP, ITB 1060.2.3/14/R82NZP.
[2] Pieļaujamā slodze, ieskaitot: pašmasu, izolācijas materiālu un papildu tehnoloģisko slodzi. Tehniskais atzinums 1060/12/R14NK.
[3] Saskaņā ar tehniskā atzinuma ITB 01060/12/R34NK I daļu un II daļu.
[4] Ugunsizturības klase - atbilst nosacījumiem, ugunij iedarbojoties no augšas un apakšas.

MATERIĀLU PATĒRIŅŠ UZ 1M² PIEKARAMO GRIESTU W SISTĒMĀ NIDA GRIESTI

Materiāla nosaukums	Mērv.	Sistēmas tips Nida Griesti			
		DK/WONCD60-25/MW/Uguns+	DK/WONCD60-25/MW/ŪdensUguns+	DK/WONCD60-30/MW/Uguns+	DK/WONCD60-30/MW/ŪdensUguns+
		Materiāla patēriņš uz 1 m²			
Plāksne Nida Uguns Plus 12,5 mm	m²	2,0	-	-	-
Plāksne Nida Uguns Plus 15 mm	m²	-	-	2,0	-
Plāksne Nida Ūdens Uguns Plus 12,5 mm	m²	-	2,0	-	-
Plāksne Nida Ūdens Uguns Plus 15 mm	m²	-	-	-	2,0
Profils Nida CD60	tek.m	3,5	3,5	3,5	3,5
Profils Nida UD27	tek.m	0,6	0,6	0,6	0,6
Rotējoši stiprināmā piekare ar noniju Nida WON 60	gab.	1,2	1,2	1,2	1,2
Augšējā nonija piekare Nida WGN	gab.	1,2	1,2	1,2	1,2
Nonija piekares šķelttapa Nida PWN	gab.	2,4	2,4	2,4	2,4
Krustveida savienotājs Nida LK60	gab.	2,5	2,5	2,5	2,5
Gareniskais savienotājs Nida LW60	gab.	0,9	0,9	0,9	0,9
Tērauda enkurošanas elements [5]	gab.	1,8	1,8	1,8	1,8
Pašurbjošās skrūves Nida 3,5x25 mm	gab.	6,0	6,0	6,0	6,0
Pašurbjošās skrūves Nida 3,5x35 mm	gab.	18,0	18,0	-	-
Pašurbjošās skrūves Nida 3,5x45 mm	gab.	-	-	18,0	18,0
Līmlente šuvēm Nida	tek.m	1,4	1,4	1,4	1,4
Ģipša špaktele Nida Start	kg	0,6	0,6	0,6	0,6
Ģipša špaktele Nida Finisz	kg	0,1	0,1	0,1	0,1
Minerālvate [6]	m²	2,0	2,0	2,0	2,0

[5] Enkurošanas elementa tips jāizvēlas individuāli, ņemot vērā griestu konstrukcijas tipu un kopējo būves svaru.
[6] Akmens šķiedras minerālvate ar minimālo biezumu 2x50 mm un minimālo kopējo blīvumu 25 kg/m³.
Patēriņa standartos nav ņemti vērā materiālie zaudējumi.

PIRMIE TIRGŪ
SAUSĀS BŪVES SISTĒMAS
MARĶĒTA ZĪME CE

Lūdzu, atrodiet mūsu kanālu Siniat Nida YouTube

nida Griesti

Ugunsizturības klase:	Maksimālā apdares slodze:	Minimālais piekāršanas augstums:	Būves svars 1m²:	Saistītā dokumenta numurs:
(R)EI60 (R)EI90 (R)EI120	57 kg/m²	247,5 mm	32,7-64,3 kg	EN13964:2004+A1

Ekspluatācijas īpašību deklarācija:
DoP/Ceiling System/0025/15.11.2016

SISTĒMAS:

DK/WON/CD60-37,5; DK/WON/CD60-40; DK/WON/CD60-55; DK/WON/CD60-60

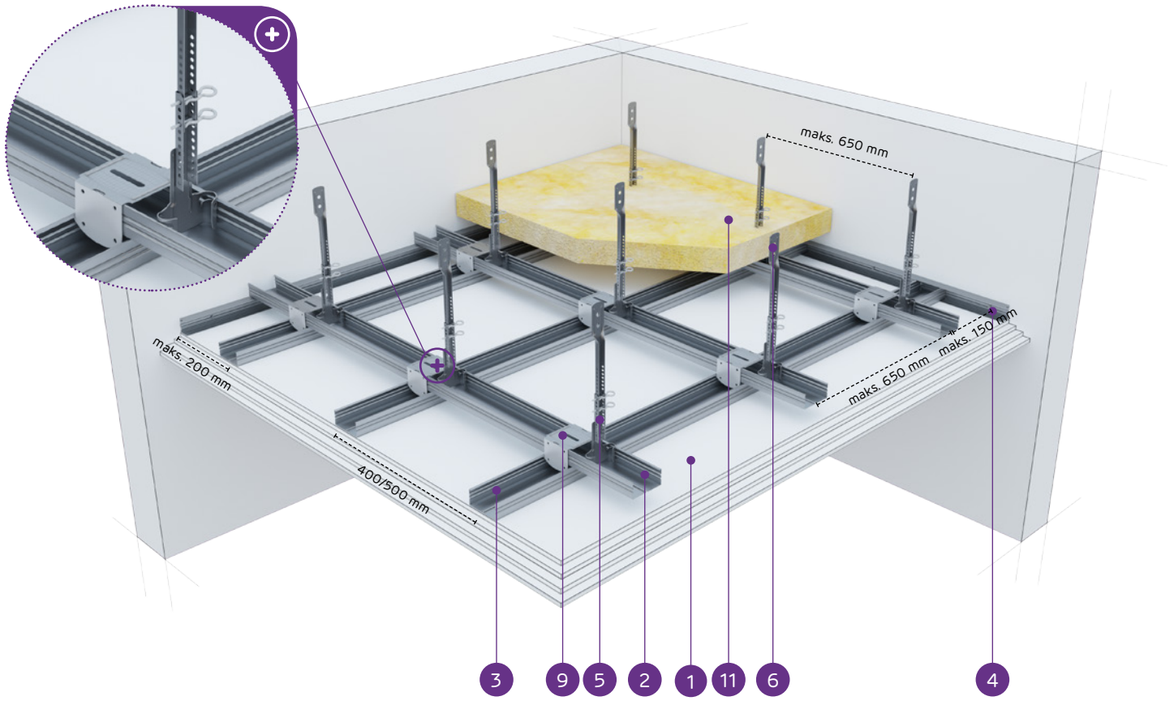

MATERIĀLI:

1. Ģipškartona plāksnes Nida
2. Augšējais galvenais profils Nida CD 60
3. Apakšējais nesošais profils Nida CD 60
4. Profils Nida UD 27
5. Apakšējā rotējošā piekare ar noniju Nida WON 60
6. Nonija pagarinātājs Nida
7. Augšējā nonija piekare Nida WGN
8. Nonija piekares šķelttapa Nida PWN
9. Krustveida savienotājs Nida LK 60
10. Tērauda enkurošanas elements
11. Minerālvate (pēc izvēles)

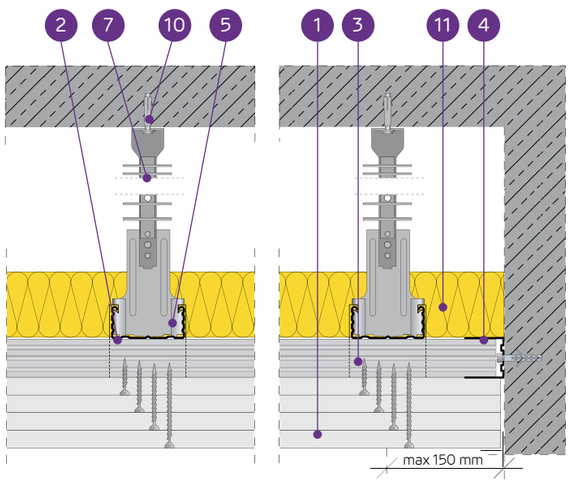

PIEKARAMO GRIESTU SISTĒMA AR DIVU LĪMEŅU KRUSTVEIDA NESOŠO KONSTRUKCIJU NIDA CD60 (NIDA WON60)

TEHNISKIE PARAMETRI

Sistēmas tips Nida Griesti	Režģa konstrukcija				Ģipša plākšņu apšuvums		Minimālais piekāršanas augstums	Būves svars 1 m²	Ugunsizturības klase	Maksimālā Nida griestu slodze:		Triecienizturība[3]
	Nida profila tips	Maksimālais Nida CD60 galveno profilu atstatums	Maksimālais Nida CD60 nesošo profilu atstatums	Maksimālais Nida stropju atstatums						bez ugunsizturības[1]	ar ugunsizturību[2]	
		[mm]	[mm]	[mm]	Nida	Biezums	[mm]	[kg]	[min.]	[kg/m²]	[kg/m²]	Ugunsizturības
DK/WON/CD60-37,5/Uguns+	CD60/CD60	1000	400	750	Uguns Plus	3x12,5	247,5	32,7	(R)EI60	49	7,5	1A
DK/WON/CD60-37,5/ŪdensUguns+	CD60/CD60	1000	400	750	Ūdens Uguns Plus	3x12,5	247,5	32,7	(R)EI60	49	7,5	1A
DK/WON/CD60-37,5/Cietā	CD60/CD60	1000	400	750	Cietā	3x12,5	247,5	41,1	(R)EI60	49	7,5	1A
DK/WON/CD60-37,5/Hydro	CD60/CD60	1000	400	750	Hydro	3x12,5	247,5	35,1	(R)EI60	49	7,5	1A
DK/WON/CD60-40/Uguns+	CD60/CD60	850	400	750	Uguns Plus	2x12,5+15,0	250	36,2	(R)EI90	58	7,5	1A
DK/WON/CD60-40/Cietā	CD60/CD60	850	400	750	Cietā	2x12,5+15,0	250	43,7	(R)EI90	58	7,5	1A
DK/WON/CD60-40/Hydro	CD60/CD60	850	400	750	Hydro	2x12,5+15,0	250	37,8	(R)EI90	58	7,5	1A
DK/WON/CD60-55/Uguns+	CD60/CD60	650	400	650	Uguns Plus	2x12,5+2x15,0	270	49,7	(R)EI120	87	7,5	1A
DK/WON/CD60-60/Uguns+	CD60/CD60	650	400	650	Uguns Plus	4x15,0	270	56,7	(R)EI120	87	7,5	1A
DK/WON/CD60-60/Cietā	CD60/CD60	650	400	650	Cietā	4x15,0	270	64,3	(R)EI120	87	7,5	1A
DK/WON/CD60-60/Hydro	CD60/CD60	650	400	650	Hydro	4x15,0	270	56,7	(R)EI120	87	7,5	1A

[1] Pieļaujamā slodze, ieskaitot: pašmasu, izolācijas materiālu un papildu tehnoloģisko slodzi. Tehniskais atzinums 1060/12/R14NK.
[2] Papildu slodze, pamatojoties uz ugunsdrošības klasifikāciju ITB 1060/13/R54NP, LBO-302-K/15.
[3] Saskaņā ar tehnisko atzinumu ITB 01060/12/R34NK I daļu un II daļu

MATERIĀLU PATĒRIŅŠ UZ 1M² PIEKARAMO GRIESTU W SISTĒMĀ NIDA GRIESTI

Materiāla nosaukums	Mērv.	Sistēmas tips Nida Griesti										
		DK/WON/CD60-37,5/Uguns+	DK/WON/CD60-37,5/ŪdensUguns+	DK/WON/CD60-37,5/Cietā	DK/WON/CD60-37,5/Hydro	DK/WON/CD60-40/Uguns+	DK/WON/CD60-40/Cietā	DK/WON/CD60-40/Hydro	DK/WON/CD60-55/Uguns+	DK/WON/CD60-60/Uguns+	DK/WON/CD60-60/Cietā	DK/WON/CD60-60/Hydro
		Materiāla patēriņš uz 1 m²										
Plāksne Nida Uguns Plus 12,5 mm	m²	3,0	-	-	-	2,0	-	-	2,0	-	-	-
Plāksne Nida Ūdens Uguns Plus 12,5 mm	m²	-	3,0	-	-	-	-	-	-	-	-	-
Plāksne Nida Cietā 12,5 mm	m²	-	-	3,0	-	-	2,0	-	-	-	-	-
Plāksne Nida Hydro 12,5 mm	m²	-	-	-	3,0	-	-	2,0	-	-	-	-
Plāksne Nida Uguns Plus 15,0 mm	m²	-	-	-	-	1,0	-	-	2,0	4,0	-	-
Plāksne Nida Cietā 15,0 mm	m²	-	-	-	-	-	1,0	-	-	-	4,0	-
Plāksne Nida Hydro 15,0 mm	m²	-	-	-	-	-	-	1,0	-	-	-	4,0
Profils Nida CD60	tek.m	3,5	3,5	3,5	3,5	3,7	3,7	3,7	4,1	4,1	4,1	4,1
Profils Nida UD27	tek.m	0,6	0,6	0,6	0,6	0,6	0,6	0,6	0,6	0,6	0,6	0,6
Rotējoši stiprināmā piekare ar noniju Nida WON 60	gab.	1,4	1,4	1,4	1,4	1,6	1,6	1,6	2,4	2,4	2,4	2,4
Augšējā nonija piekare Nida WGN	gab.	1,4	1,4	1,4	1,4	1,6	1,6	1,6	2,4	2,4	2,4	2,4
Nonija piekares šķelttapa Nida PWN	gab.	2,8	2,8	2,8	2,8	3,2	3,2	3,2	4,8	4,8	4,8	4,8
Krustveida savienotājs Nida LK60	gab.	2,5	2,5	2,5	2,5	3,0	3,0	3,0	3,9	3,9	3,9	3,9
Gareniskais savienotājs Nida LW60	gab.	0,9	0,9	0,9	0,9	0,9	0,9	0,9	0,9	0,9	0,9	0,9
Tērauda enkurošanas elements[4]	gab.	2,0	2,0	2,0	2,0	2,2	2,2	2,2	3,0	3,0	3,0	3,0
Pašurbjošās skrūves Nida 3,5x25 mm	gab.	6,0	6,0	-	-	6,0	-	-	6,0	6,0	-	-
Pašurbjošās skrūves Nida 3,5x35 mm	gab.	6,0	6,0	-	-	6,0	-	-	-	-	-	-
Pašurbjošās skrūves Nida 3,5x45 mm	gab.	-	-	-	-	-	-	-	6,0	6,0	-	-
Pašurbjošās skrūves Nida 3,5x55 mm	gab.	18,0	18,0	-	-	18,0	-	-	6,0	6,0	-	-
Pašurbjošās skrūves Nida 4,2x70 mm	gab.	-	-	-	-	-	-	-	18,0	18,0	-	-
Pašurbjošās skrūves Nida Cietā 35 (3,9x35 mm)	gab.	-	-	12,0	-	-	12,0	-	-	-	6,0	-
Pašurbjošās skrūves Nida Cietā 45 (3,9x45 mm)	gab.	-	-	-	-	-	-	-	-	-	6,0	-
Pašurbjošās skrūves Nida Cietā 55 (3,9x55 mm)	gab.	-	-	18,0	-	-	18,0	-	-	-	6,0	-
Pašurbjošās skrūves Nida Cietā 70 (4,2x70 mm)	gab.	-	-	-	-	-	-	-	-	-	18,0	-
Pašurbjošās skrūves Nida Hydro C4 3,5x25 mm	gab.	-	-	-	6,0	-	-	6,0	-	-	-	6,0
Pašurbjošās skrūves Nida Hydro C4 3,5x41 mm	gab.	-	-	-	6,0	-	-	6,0	-	-	-	6,0
Pašurbjošās skrūves Nida Hydro C4 3,5x55 mm	gab.	-	-	-	18,0	-	-	18,0	-	-	-	6,0
Pašurbjošās skrūves Nida Hydro C4 4,2x70 mm	gab.	-	-	-	-	-	-	-	-	-	-	18,0
Līmlente šuvēm Nida	tek.m	1,4	1,4	1,4	1,4	1,4	1,4	1,4	1,4	1,4	1,4	1,4
Ģipša špaktele Nida Start	kg	0,9	0,9	-	-	0,9	-	-	1,2	1,2	-	-
Ģipša špaktele Nida Finisz	kg	0,1	0,1	-	-	0,1	-	-	0,1	0,1	-	-
Gatavā špakteļmasa Nida Hydromix[5]	kg	-	-	1,0	1,0	-	1,0	1,0	-	-	1,3	1,3
Minerālvate[6]	m²	1,0	1,0	1,0	1,0	1,0	1,0	1,0	1,0	1,0	1,0	1,0

[4] Enkurošanas elementa tips jāizvēlas individuāli, ņemot vērā griestu konstrukcijas tipu un kopējo būves svaru.
[5] Izmantojot ģipša šķiedru plāksnes Nida Cietā, kā alternatīvu varat izmantot arī Nida Planfix Fresh ģipša špakteli.
[6] Pielietojums atbilstoši prasībām.
Patēriņa standartos nav ņemti vērā materiālie zaudējumi.

PIRMIE TIRGŪ
SAUSĀS BŪVES SISTĒMAS
MARĶĒTA ZĪME CE

Lūdzu, atrodiet mūsu kanālu Siniat Nida
YouTube

PIEKARAMIE GRIESTI UN GRIESTU SEGUMI

nida Griesti

Ugunsizturības klase:	Maksimālā apdares slodze:	Minimālais piekāršanas augstums:	Būves svars 1m²:	Saistītā dokumenta numurs:
neattiecas	87 kg/m²	83 mm	18,6-47,1 kg	EN13964:2004+A1

Ekspluatācijas īpašību deklarācija:
DoP/Ceiling System/0027/15.11.2016

SISTĒMAS:

DK/WON/CD60-13/RTG; DK/WON/CD60-13,5/RTG; DK/WON/CD60-14/RTG; DK/WON/CD60-14,5/RTG; DK/WON/CD60-15/RTG; DK/WON/CD60-15,5/RTG

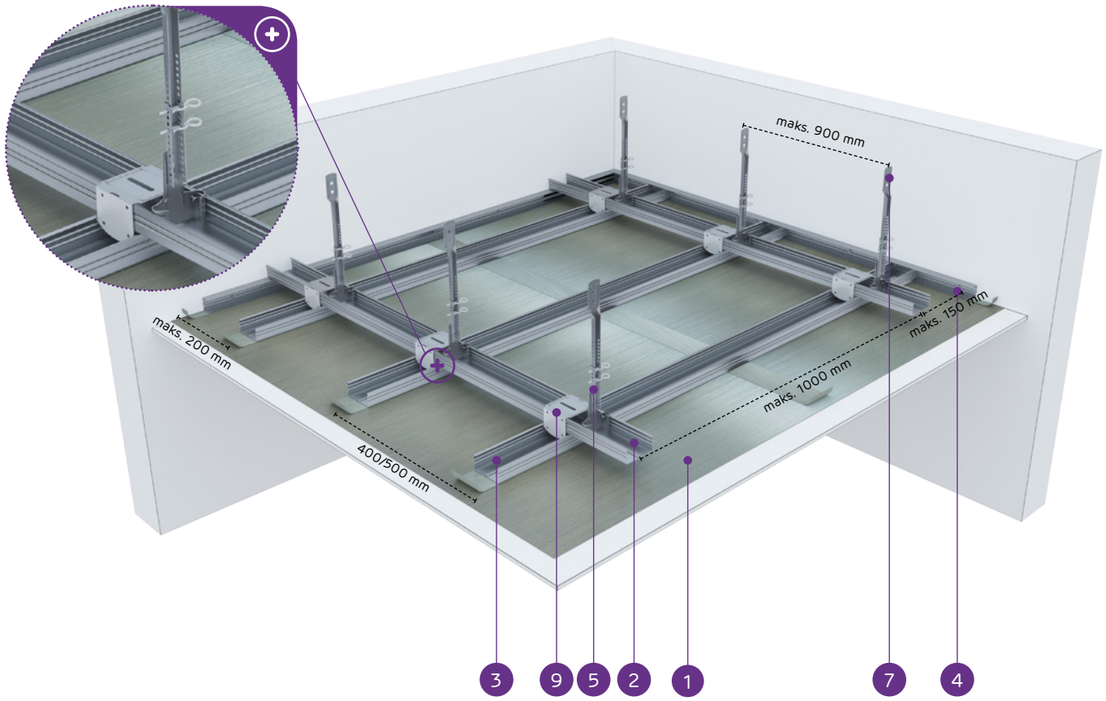

MATERIĀLI:

1. Ģipškartona plāksne ar svina pārklājumu Nida RTG
2. Augšējais galvenais profils Nida CD 60
3. Apakšējais nesošais profils Nida CD 60
4. Profils Nida UD 27
5. Apakšējā rotējošā piekare ar noniju Nida WON 60
6. Nonija pagarinātājs Nida
7. Augšējā nonija piekare Nida WGN
8. Nonija piekares šķelttapa Nida PWN
9. Krustveida savienotājs Nida LK 60
10. Tērauda enkurošanas elements

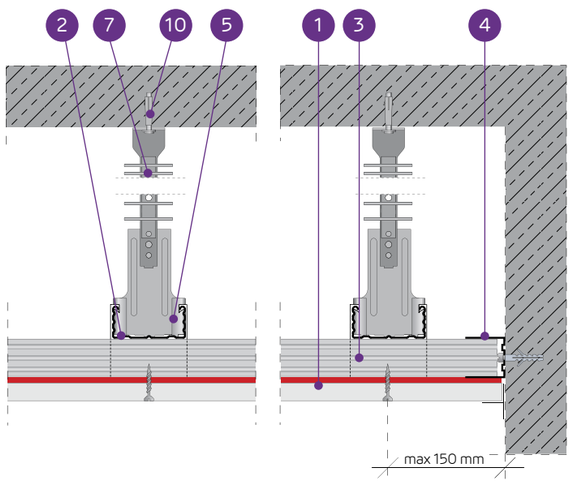

PIEKARAMO GRIESTU SISTĒMA AR DIVU LĪMEŅU KRUSTVEIDA NESOŠO KONSTRUKCIJU NIDA CD60 (NIDA RTG)

TEHNISKIE PARAMETRI

Sistēmas tips Nida Griesti	Režģa konstrukcija				Ģipša plākšņu apšuvums		Minimālais piekāršanas augstums	Būves svars 1 m²	Ugunsizturības klase	Maksimālā Nida griestu slodze:	Triecienizturība [2]
	Nida profila tips	Maksimālais Nida CD60 galveno profilu atstatums	Maksimālais Nida CD60 nesošo profilu atstatums	Maksimālais Nida stropju atstatums						bez ugunsizturības [1]	
		[mm]	[mm]	[mm]	Nida	Biezums	[mm]	[kg]	[min.]	[kg/m²]	Ugunsizturības
DK/WON/CD60-13/RTG	CD60/CD60	1000	400	900	RTG	12,5 + 0,5	83,0	18,6	-	31	1A
DK/WON/CD60-13,5/RTG	CD60/CD60	1000	400	850	RTG	12,5 + 1,0	83,5	24,3	-	36	1A
DK/WON/CD60-14/RTG	CD60/CD60	1000	400	750	RTG	12,5 + 1,5	84,0	30,0	-	49	1A
DK/WON/CD60-14,5/RTG	CD60/CD60	1000	400	750	RTG	12,5 + 2,0	84,5	35,7	-	49	1A
DK/WON/CD60-15/RTG	CD60/CD60	850	400	750	RTG	12,5 + 2,5	85,0	41,4	-	58	1A
DK/WON/CD60-15,5/RTG	CD60/CD60	650	400	650	RTG	12,5 + 3,0	85,5	47,1	-	87	1A

[1] Pieļaujamā slodze, ieskaitot: pašmasu, izolācijas materiālu un papildu tehnoloģisko slodzi. Tehniskais atzinums 1060/12/R14NK.
[2] Saskaņā ar tehniskā atzinuma ITB 01060/12/R34NK I daļu un II daļu

MATERIĀLU PATĒRIŅŠ UZ 1M² PIEKARAMO GRIESTU W SISTĒMĀ NIDA GRIESTI

Materiāla nosaukums	Mērv.	Sistēmas tips Nida Griesti					
		DK/WON/ CD60-13/RTG	DK/WON/ CD60-13,5/RTG	DK/WON/ CD60-14/RTG	DK/WON/ CD60-14,5/RTG	DK/WON/ CD60-15/RTG	DK/WON/ CD60-15,5/RTG
		Materiāla patēriņš uz 1 m²					
Plāksne Nida RTG 12,5 mm + 0,5 mm	m²	1,0	-	-	-	-	-
Plāksne Nida RTG 12,5 mm + 1,0 mm	m²	-	1,0	-	-	-	-
Plāksne Nida RTG 12,5 mm + 1,5 mm	m²	-	-	1,0	-	-	-
Plāksne Nida RTG 12,5 mm + 2,0 mm	m²	-	-	-	1,0	-	-
Plāksne Nida RTG 12,5 mm + 2,5 mm	m²	-	-	-	-	1,0	-
Plāksne Nida RTG 12,5 mm + 3,0 mm	m²	-	-	-	-	-	1,0
Profils Nida CD60	tek.m	3,5	3,5	3,5	3,5	3,5	3,5
Profils Nida UD27	tek.m	0,6	0,6	0,6	0,6	0,6	0,6
Stiprinājuma elements Nida ES60, EL60, WP60, WON60 (komplekts)	gab.	1,2	1,2	1,2	1,2	1,2	1,2
Krustveida savienotājs Nida LK60	gab.	2,5	2,5	2,5	2,5	2,5	2,5
Gareniskais savienotājs Nida LW60	gab.	0,9	0,9	0,9	0,9	0,9	0,9
Tērauda enkurošanas elements [3]	gab.	1,8	1,8	1,8	1,8	1,8	1,8
Pašurbjošās skrūves lokšņu metālam Nida 3,5x9,5/11 mm [4]	gab.	4,8	4,8	4,8	4,8	4,8	4,8
Pašurbjošās skrūves Nida 3,5x35 mm	gab.	18,0	18,0	18,0	18,0	18,0	18,0
Līmlente šuvēm Nida	tek.m	1,4	1,4	1,4	1,4	1,4	1,4
Lente ar svinu Nida RTG (pašlīmējošā) [5]	tek.m	[6]	[6]	[6]	[6]	[6]	[6]
Ģipša špaktele Nida Start	kg	0,3	0,3	0,3	0,3	0,3	0,3
Ģipša špaktele Nida Finisz	kg	0,1	0,1	0,1	0,1	0,1	0,1
Minerālvate [7]	m²	1,0	1,0	1,0	1,0	1,0	1,0

[3] Enkurošanas elementa tips jāizvēlas individuāli, ņemot vērā griestu konstrukcijas tipu un kopējo būves svaru.
[4] Attiecas uz stropju izmantošanu, kas veidotas no stiprinājuma elementiem Nida ES60, EL60.
[5] Svina lentes biezuma izvēle atkarībā no plāksnes pielietojuma.
[6] Patēriņš atkarībā no pieprasījuma un apdares veida.
[7] Pielietojums atbilstoši prasībām.
Patēriņa standartos nav ņemti vērā materiālie zaudējumi.

PIRMIE TIRGŪ SAUSĀS BŪVES SISTĒMAS MARĶĒTA ZĪME CE

Atklājiet Nida RTG plāksnes iespējas
– apmeklējiet www.siniat.lv un lejupielādējiet brošūru!

PIEKARAMIE GRIESTI UN GRIESTU SEGUMI

nida Griesti

Ugunsizturības klase:	Maksimālā apdares slodze:	Minimālais piekāršanas augstums:	Būves svars 1m²:	Saistītā dokumenta numurs:
(R)EI15 (R)EI30	31 kg/m²	82,5 mm	10,9-18,1 kg	EN13964:2004+A1

Ekspluatācijas īpašību deklarācija:
DoP/Ceiling System/0030/15.11.2016

SISTĒMAS:

DK/MFC-12,5; DK/MFC-15; DK/MFC-18

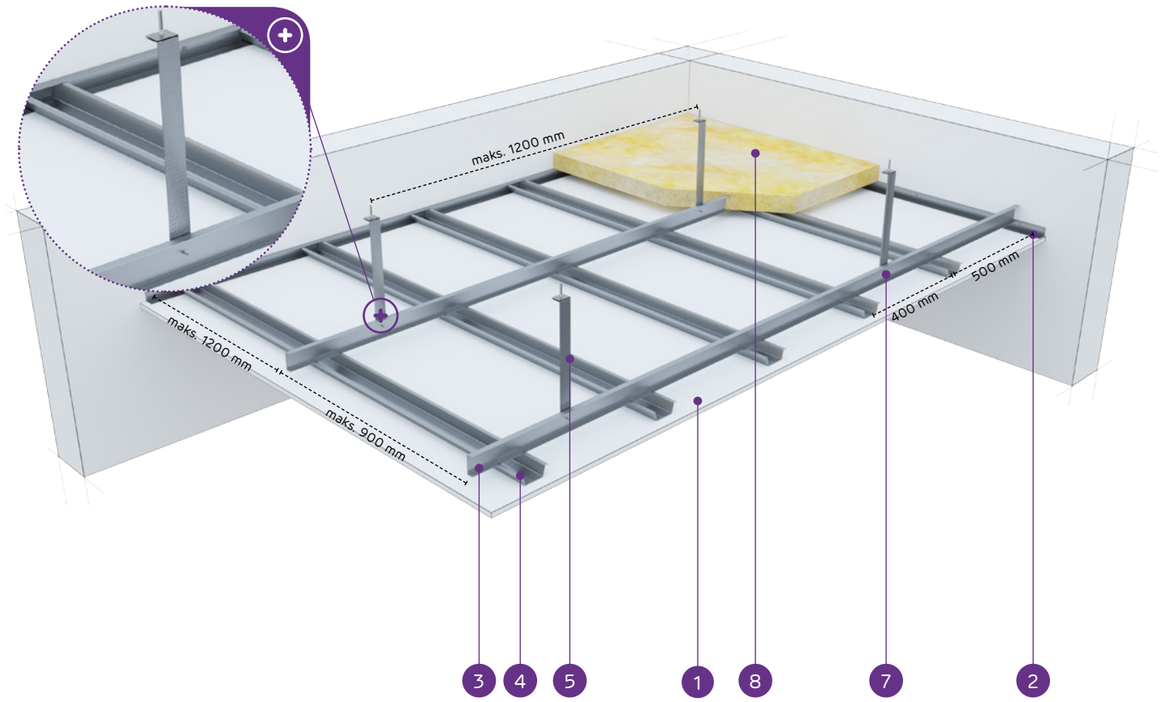

MATERIĀLI:

1. Ģipškartona plāksnes Nida
2. Piesienas profils Nida MFCE26
3. Augšējais galvenais profils Nida MFCP44
4. Apakšējais nesošais profils Nida MFCC50
5. Griestu leņķis Nida MFC2330
6. Tērauda enkurošanas elements
7. Gremdgalvas skrūves lokšņu metālam
8. Minerālvate (pēc izvēles)
9. Pašurbjošās skrūves Nida 3,5 x 25 mm

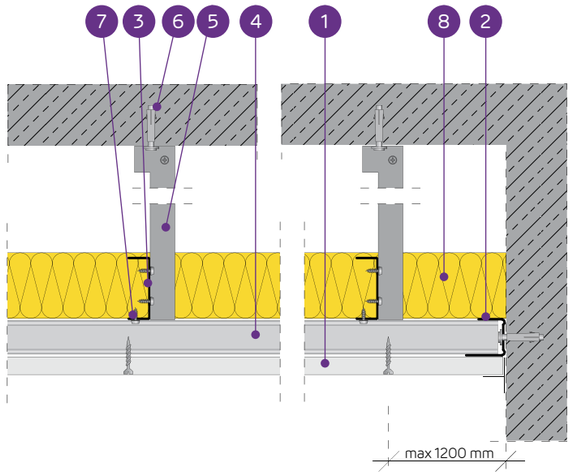

PIEKARAMO GRIESTU SISTĒMA AR DIVU LĪMEŅU KRUSTVEIDA NESOŠO KONSTRUKCIJU NIDA MF

TEHNISKIE PARAMETRI

Sistēmas tips Nida Griesti	Režģa konstrukcija				Ģipša plākšņu apšuvums		Minimālais piekāršanas augstums	Būves svars 1 m²	Ugunsizturības klase	Maksimālā Nida griestu slodze:		Triecienizturība[3]
	Nida profila tips	Maksimālais Nida MF galveno profilu atstatums	Maksimālais Nida MF nesošo profilu atstatums	Maksimālais Nida stropju atstatums						bez ugunsizturības[1]	ar ugunsizturību[2]	
		[mm]	[mm]	[mm]	Nida	Biezums	[mm]	[kg]	[min.]	[kg/m²]	[kg/m²]	Ugunsizturības
DK/MFC-12,5/Expert	MFCP44/MFCC50	1200	400	1200	Expert	12,5	82,5	10,9	-	31	-	1A
DK/MFC-12,5/Ūdens[4]	MFCP44/MFCC50	1200	400	1200	Ūdens	12,5	82,5	11,4	-	31	-	1A
DK/MFC-12,5/Uguns+	MFCP44/MFCC50	1200	400	1200	Uguns Plus	12,5	82,5	12,7	(R)EI15	31	7,5	1A
DK/MFC-12,5/ ŪdensUguns+	MFCP44/MFCC50	1200	400	1200	Ūdens Uguns Plus	12,5	82,5	12,7	(R)EI15	31	7,5	1A
DK/MFC-12,5/Cietā	MFCP44/MFCC50	1200	400	1200	Cietā	12,5	82,5	15,5	(R)EI15	31	7,5	1A
DK/MFC-12,5/Hydro	MFCP44/MFCC50	1200	400	1200	Hydro	12,5	82,5	13,5	(R)EI15	31	7,5	1A
DK/MFC-15/Uguns+	MFCP44/MFCC50	1200	400	1200	Uguns Plus	15,0	85	16,2	(R)EI15	31	7,5	1A
DK/MFC-15/Cietā	MFCP44/MFCC50	1200	400	1200	Cietā	15,0	85	18,1	(R)EI15	31	7,5	1A
DK/MFC-15/Hydro	MFCP44/MFCC50	1200	400	1200	Hydro	15,0	85	16,2	(R)EI15	31	7,5	1A
DK/MFC-18/Uguns+	MFCP44/MFCC50	1200	400	1200	Uguns Plus	18,0	88	16,9	(R)EI30	31	7,5	1A

[1] Pieļaujamā slodze, ieskaitot: pašmasu, izolācijas materiālu un papildu tehnoloģisko slodzi. Tehniskais atzinums 1060/12/R14NK.
[2] Papildu slodze, pamatojoties uz ugunsdrošības klasifikāciju ITB 1060/13/R54NP, LBO-302-K/15.
[3] Saskaņā ar tehniskā atzinuma ITB 01060/12/R34NK I daļu un II daļu.
[4] Telpās ar relatīvo gaisa mitrumu līdz 85 % stūra sekcijās pret intensīvu ūdens iedarbību ieteicams izmantot Nida Hydro ģipša šķiedru plāksnes (horizontālām un vertikālām virsmām vannas, dušas utt. zonās).

MATERIĀLU PATĒRIŅŠ UZ 1M² PIEKARAMO GRIESTU W SISTĒMĀ NIDA GRIESTI

Materiāla nosaukums	Mērv.	Sistēmas tips Nida Griesti									
		DK/MFC-12,5/ Expert	DK/MFC-12,5/ Ūdens	DK/MFC-12,5/ Uguns+	DK/MFC-12,5/ ŪdensUguns+	DK/MFC-12,5/ Cietā	DK/MFC-12,5/ Hydro	DK/MFC-15/ Uguns+	DK/MFC-15/ Cietā	DK/MFC-15/ Hydro	DK/MFC-18/ Uguns+
		Materiāla patēriņš uz 1 m²									
Plāksne Nida Expert 12,5 mm	m²	1,0	-	-	-	-	-	-	-	-	-
Plāksne Nida Ūdens 12,5 mm	m²	-	1,0	-	-	-	-	-	-	-	-
Plāksne Nida Uguns Plus 12,5 mm	m²	-	-	1,0	-	-	-	-	-	-	-
Plāksne Nida Ūdens Uguns Plus 12,5 mm	m²	-	-	-	1,0	-	-	-	-	-	-
Plāksne Nida Cietā 12,5 mm	m²	-	-	-	-	1,0	-	-	-	-	-
Plāksne Nida Hydro 12,5 mm	m²	-	-	-	-	-	1,0	-	-	-	-
Plāksne Nida Uguns Plus 15,0 mm	m²	-	-	-	-	-	-	1,0	-	-	-
Plāksne Nida Cietā 15,0 mm	m²	-	-	-	-	-	-	-	1,0	-	-
Plāksne Nida Hydro 15,0 mm	m²	-	-	-	-	-	-	-	-	1,0	-
Plāksne Nida Uguns Plus 18,0 mm	m²	-	-	-	-	-	-	-	-	-	1,0
Piesienas profils Nida MFCE26	tek.m	0,6	0,6	0,6	0,6	0,6	0,6	0,6	0,6	0,6	0,6
Galvenais profils Nida MFCP44	tek.m	1,0	1,0	1,0	1,0	1,0	1,0	1,0	1,0	1,0	1,0
Griestu profils Nida MFCC50	gab.	2,8	2,8	2,8	2,8	2,8	2,8	2,8	2,8	2,8	2,8
Griestu leņķis Nida MFC2330[5]	gab.	0,4	0,4	0,4	0,4	0,4	0,4	0,4	0,4	0,4	0,4
Tērauda enkurošanas elements[6]	gab.	1,3	1,3	1,3	1,3	1,3	1,3	1,3	1,3	1,3	1,3
Pašurbjošās skrūves Nida 3,5x9,5/11 mm	gab.	9,0	9,0	9,0	9,0	9,0	9,0	9,0	9,0	9,0	9,0
Pašurbjošās skrūves Nida 3,5x25 mm	gab.	18,0	18,0	18,0	18,0	-	-	18,0	-	-	-
Pašurbjošās skrūves Nida 3,5x35 mm	gab.	-	-	-	-	-	-	-	-	-	18,0
Pašurbjošās skrūves Nida Cietā 35 (3,9x35 mm)	gab.	-	-	-	-	18,0	-	-	18,0	-	-
Pašurbjošās skrūves Nida Hydro C4 3,5x25 mm	gab.	-	-	-	-	-	18,0	-	-	18,0	-
Līmlente šuvēm Nida	tek.m	1,4	1,4	1,4	1,4	1,4	1,4	1,4	1,4	1,4	1,4
Ģipša špaktele Nida Start	kg	0,3	0,3	0,3	0,3	-	-	0,3	-	-	0,3
Ģipša špaktele Nida Finisz	kg	0,1	0,1	0,1	0,1	-	-	0,1	-	-	0,1
Gatavā špaktelēmasa Nida Hydromix[7]	kg	-	-	-	-	0,4	0,4	-	0,4	0,4	-
Minerālvate[8]	m²	1,0	1,0	1,0	1,0	1,0	1,0	1,0	1,0	1,0	1,0

[5] Pieņemtais piekāršanas augstums 500 mm.
[6] Enkurošanas elementa tips jāizvēlas individuāli, ņemot vērā griestu konstrukcijas tipu un kopējo būves svaru.
[7] Izmantojot ģipša šķiedru plāksnes Nida Cietā, kā alternatīvu varat izmantot arī Nida Planfix Fresh ģipša špakteli.
[8] Pielietojums atbilstoši prasībām.
Patēriņa standartos nav ņemti vērā materiālie zaudējumi.

PIRMIE TIRGŪ SAUSĀS BŪVES SISTĒMAS MARĶĒTA ZĪME CE

Lūdzu, atrodiet mūsu kanālu Siniat Nida YouTube

PIEKARAMIE GRIESTI UN GRIESTU SEGUMI

nida Griesti

Ugunsizturības klase:	Maksimālā apdares slodze:	Minimālais piekāršanas augstums:	Būves svars 1m²:	Saistītā dokumenta numurs:
(R)EI45 (R)EI60	41 kg/m²	95 mm	19,1-33,5 kg	EN13964:2004+A1

Ekspluatācijas īpašību deklarācija:
DoP/Ceiling System/0030/15.11.2016

SISTĒMAS:

DK/MFC-25; DK/MFC-30

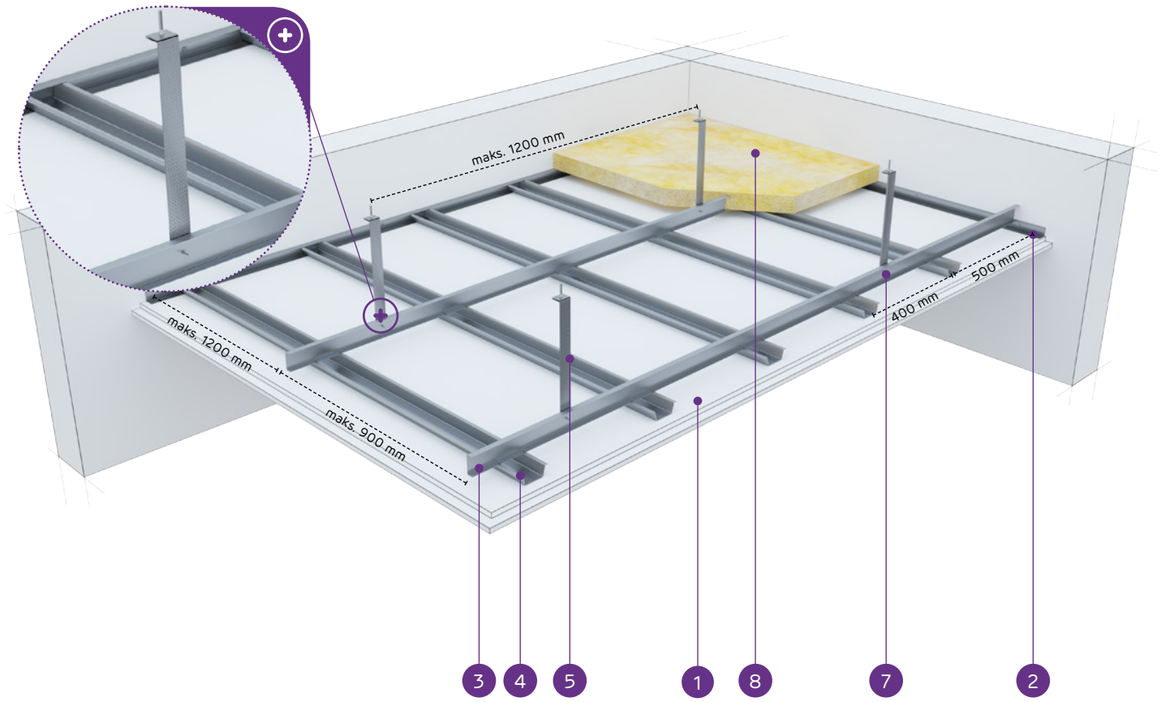

MATERIĀLI:

1. Ģipškartona plāksnes Nida
2. Piesienas profils Nida MFCE26
3. Augšējais galvenais profils Nida MFCP44
4. Apakšējais nesošais profils Nida MFCC50
5. Griestu leņķis Nida MFC2330
6. Tērauda enkurošanas elements
7. Gremdgalvas skrūves lokšņu metālam
8. Minerālvate
9. Pašurbjošās skrūves Nida 3,5 x 25 mm
10. Pašurbjošās skrūves Nida 3,5 x 35 mm

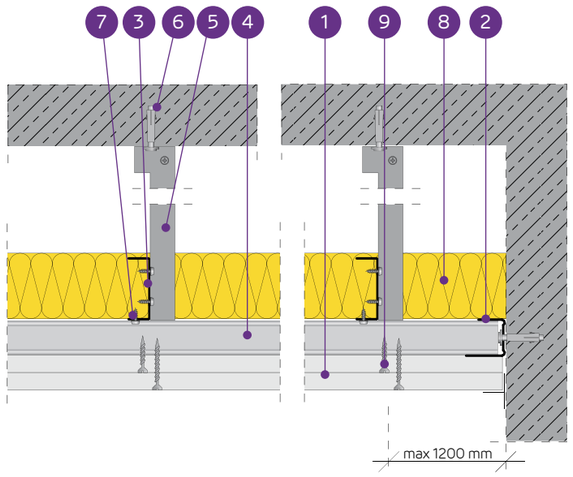

PIEKARAMO GRIESTU SISTĒMA AR DIVU LĪMEŅU KRUSTVEIDA NESOŠO KONSTRUKCIJU NIDA MF

TEHNISKIE PARAMETRI

Sistēmas tips Nida Griesti	Režģa konstrukcija				Ģipša plākšņu apšuvums		Minimālais piekāršanas augstums	Būves svars 1 m²	Ugunsizturības klase	Maksimālā Nida griestu slodze:		Triecienizturība[3]
	Nida profila tips	Maksimālais Nida MF galveno profilu atstatums	Maksimālais Nida MF nesošo profilu atstatums	Maksimālais Nida stropju atstatums						bez ugunsizturības[1]	ar ugunsizturību[2]	
		[mm]	[mm]	[mm]	Nida	Biezums	[mm]	[kg]	[min.]	[kg/m²]	[kg/m²]	Ugunsizturības
DK/MFC-25/Expert	MFCP44/MFCC50	1200	400	1200	Expert	2x12,5	95	19,1	-	31	-	1A
DK/MFC-25/Ūdens[4]	MFCP44/MFCC50	1200	400	1200	Ūdens	2x12,5	95	20,1	-	31	-	1A
DK/MFC-25/Uguns+	MFCP44/MFCC50	1200	400	1200	Uguns Plus	2x12,5	95	22,7	(R)EI45	31	7,5	1A
DK/MFC-25/ ŪdensUguns+	MFCP44/MFCC50	1200	400	1200	Ūdens Uguns Plus	2x12,5	95	22,7	(R)EI45	31	7,5	1A
DK/MFC-25/Cietā	MFCP44/MFCC50	1200	400	1200	Cietā	2x12,5	95	28,3	(R)EI45	31	7,5	1A
DK/MFC-25/Hydro	MFCP44/MFCC50	1200	400	1200	Hydro	2x12,5	95	24,3	(R)EI45	31	7,5	1A
DK/MFC-30/Uguns+	MFCP44/MFCC50	900	400	1200	Uguns Plus	2x15,0	100	29,7	(R)EI60	41	7,5	1A
DK/MFC-30/Cietā	MFCP44/MFCC50	900	400	1200	Cietā	2x15,0	100	33,5	(R)EI60	41	7,5	1A
DK/MFC-30/Hydro	MFCP44/MFCC50	900	400	1200	Hydro	2x15,0	100	29,7	(R)EI60	41	7,5	1A

[1] Pieļaujamā slodze, ieskaitot: pašmasu, izolācijas materiālu un papildu tehnoloģisko slodzi. Tehniskais atzinums 1060/12/R14NK.
[2] Papildu slodze, pamatojoties uz ugunsdrošības klasifikāciju ITB 1060/13/R54NP, LBO-302-K/15.
[3] Saskaņā ar tehnisko atzinumu ITB 01060/12/R34NK I daļu un II daļu.
[4] Telpās ar relatīvo gaisa mitrumu līdz 85 % stūra sekcijās pret intensīvu ūdens iedarbību ieteicams izmantot Nida Hydro ģipša šķiedru plāksnes (horizontālām un vertikālām virsmām vannas, dušas utt. zonās).

MATERIĀLU PATĒRIŅŠ UZ 1M² PIEKARAMO GRIESTU W SISTĒMĀ NIDA GRIESTI

Materiāla nosaukums	Mērv.	Sistēmas tips Nida Griesti								
		DK/MFC-25/ Expert	DK/MFC-25/ Ūdens	DK/MFC-25/ Uguns+	DK/MFC-25/ ŪdensUguns+	DK/MFC-25/ Cietā	DK/MFC-25/ Hydro	DK/MFC-30/ Uguns+	DK/MFC-30/ Cietā	DK/MFC-30/ Hydro
		Materiāla patēriņš uz 1 m²								
Plāksne Nida Expert 12,5 mm	m²	2,0	-	-	-	-	-	-	-	-
Plāksne Nida Ūdens 12,5 mm	m²	-	2,0	-	-	-	-	-	-	-
Plāksne Nida Uguns Plus 12,5 mm	m²	-	-	2,0	-	-	-	-	-	-
Plāksne Nida Ūdens Uguns Plus 12,5 mm	m²	-	-	-	2,0	-	-	-	-	-
Plāksne Nida Cietā 12,5 mm	m²	-	-	-	-	2,0	-	-	-	-
Plāksne Nida Hydro 12,5 mm	m²	-	-	-	-	-	2,0	-	-	-
Plāksne Nida Uguns Plus 15,0 mm	m²	-	-	-	-	-	-	2,0	-	-
Plāksne Nida Cietā 15,0 mm	m²	-	-	-	-	-	-	-	2,0	-
Plāksne Nida Hydro 15,0 mm	m²	-	-	-	-	-	-	-	-	2,0
Piesienas profils Nida MFCE26	tek.m	0,6	0,6	0,6	0,6	0,6	0,6	0,6	0,6	0,6
Galvenais profils Nida MFCP44	tek.m	1,0	1,0	1,0	1,0	1,0	1,0	1,0	1,0	1,0
Griestu profils Nida MFCC50	gab.	2,8	2,8	2,8	2,8	2,8	2,8	2,8	2,8	2,8
Griestu leņķis Nida MFC2330[5]	gab.	0,4	0,4	0,4	0,4	0,4	0,4	0,4	0,4	0,4
Tērauda enkurošanas elements[6]	gab.	1,3	1,3	1,3	1,3	1,3	1,3	1,3	1,3	1,3
Pašurbjošās skrūves Nida 3,5x9,5/11 mm	gab.	9,0	9,0	9,0	9,0	9,0	9,0	9,0	9,0	9,0
Pašurbjošās skrūves Nida 3,5x25 mm	gab.	6,0	6,0	6,0	6,0	-	-	6,0	-	-
Pašurbjošās skrūves Nida 3,5x35 mm	gab.	18,0	18,0	18,0	18,0	-	-	-	-	-
Pašurbjošās skrūves Nida 3,5x45 mm	gab.	-	-	-	-	-	-	18,0	-	-
Pašurbjošās skrūves Nida Cietā 35 (3,9x35 mm)	gab.	-	-	-	-	24,0	-	-	6,0	-
Pašurbjošās skrūves Nida Cietā 45 (3,9x45 mm)	gab.	-	-	-	-	-	-	-	18,0	-
Pašurbjošās skrūves Nida Hydro C4 3,5x25 mm	gab.	-	-	-	-	-	6,0	-	-	6,0
Pašurbjošās skrūves Nida Hydro C4 3,5x41 mm	gab.	-	-	-	-	-	18,0	-	-	18,0
Līmlente šuvēm Nida	tek.m	1,4	1,4	1,4	1,4	1,4	1,4	1,4	1,4	1,4
Ģipša špaktele Nida Start	kg	0,6	0,6	0,6	0,6	-	-	0,6	-	-
Ģipša špaktele Nida Finisz	kg	0,1	0,1	0,1	0,1	-	-	0,1	-	-
Gatavā špakteļmasa Nida Hydromix[7]	kg	-	-	-	-	0,7	0,7	-	0,7	0,7
Minerālvate[8]	m²	1,0	1,0	1,0	1,0	1,0	1,0	1,0	1,0	1,0

[5] Pieņemtais piekāršanas augstums 500 mm.
[6] Enkurošanas elementa tips jāizvēlas individuāli, ņemot vērā griestu konstrukcijas tipu un kopējo būves svaru.
[7] Izmantojot ģipša šķiedru plāksnes Nida Cietā, kā alternatīvu varat izmantot arī Nida Planfix Fresh ģipša špakteli.
[8] Pielietojums atbilstoši prasībām.
Patēriņa standartos nav ņemti vērā materiālie zaudējumi.

PIRMIE TIRGŪ SAUSĀS BŪVES SISTĒMAS MARĶĒTA ZĪME CE

Lūdzu, atrodiet mūsu kanālu Siniat Nida YouTube

PIEKARAMIE GRIESTI UN GRIESTU SEGUMI

nida Griesti

Ugunsizturības klase:	Maksimālā apdares slodze:	Minimālais piekāršanas augstums:	Būves svars 1m²:	Saistītā dokumenta numurs:
(R)EI60 (R)EI90 (R)EI120	61 kg/m²	107,5 mm	32,7-64,3 kg	EN13964:2004+A1

Ekspluatācijas īpašību deklarācija:
DoP/Ceiling System/0030/15.11.2016

SISTĒMAS:

DK/MFC-37,5; DK/MFC-40; DK/MFC-55; DK/MFC-60

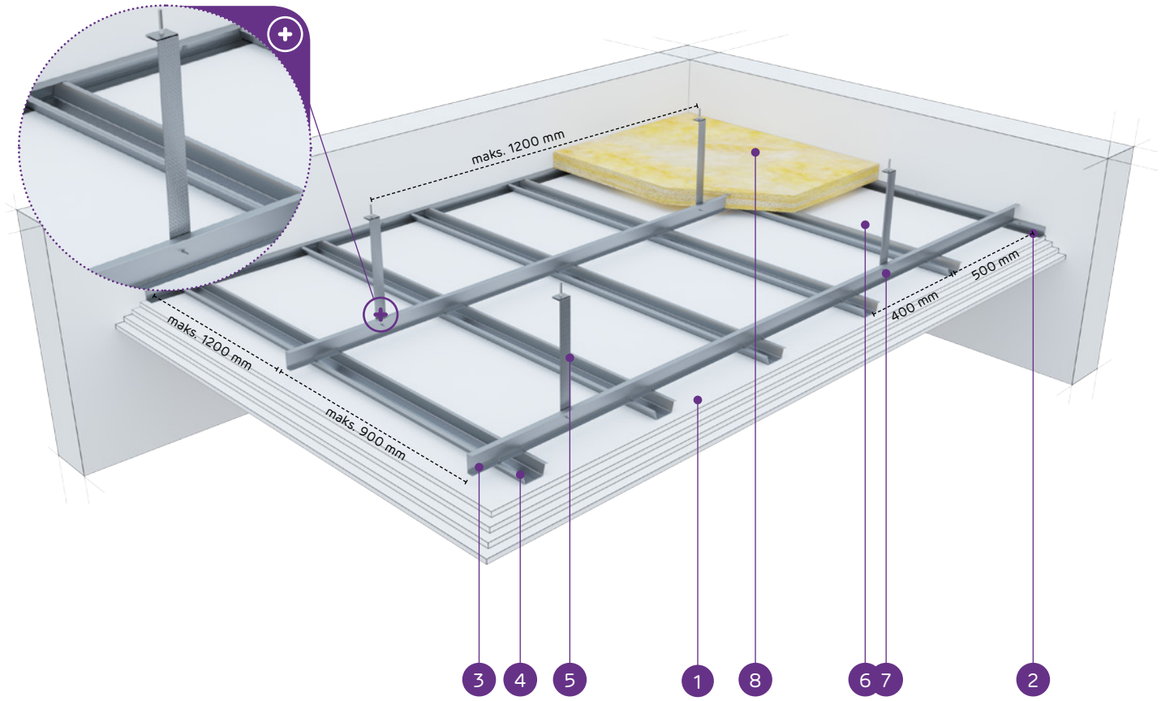

MATERIĀLI:

1. Ģipškartona plāksnes Nida
2. Piesienas profils Nida MFCE26
3. Augšējais galvenais profils Nida MFCP44
4. Apakšējais nesošais profils Nida MFCC50
5. Griestu leņķis Nida MFC2330
6. Tērauda enkurošanas elements
7. Gremdgalvas skrūves lokšņu metālam
8. Minerālvate (pēc izvēles)
9. Pašurbjošās skrūves Nida 3,5 x 25 mm
10. Pašurbjošās skrūves Nida 3,5 x 35 mm
11. Pašurbjošās skrūves Nida 3,5 x 55 mm
12. Pašurbjošās skrūves Nida 4,2 x 70 mm

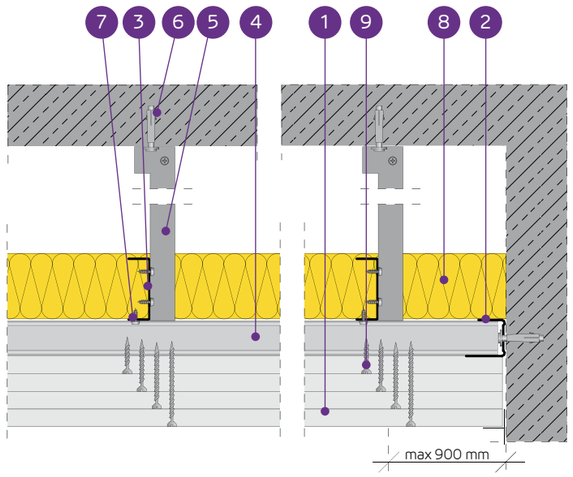

PIEKARAMO GRIESTU SISTĒMA AR DIVU LĪMEŅU KRUSTVEIDA NESOŠO KONSTRUKCIJU NIDA MF

TEHNISKIE PARAMETRI

Sistēmas tips Nida Griesti	Režģa konstrukcija				Ģipša plāksņu apšuvums		Minimālais piekāršanas augstums	Būves svars 1 m²	Ugunsizturības klase	Maksimālā Nida griestu slodze:		Triecienizturība [3]
	Nida profila tips	Maksimālais Nida MF galveno profilu atstatums	Maksimālais Nida MF nesošo profilu atstatums	Maksimālais Nida stropju atstatums						bez ugunsizturības [1]	ar ugunsizturību [2]	
		[mm]	[mm]	[mm]	Nida	Biezums	[mm]	[kg]	[min.]	[kg/m²]	[kg/m²]	Ugunsizturības
DK/MFC-37,5/Uguns+	MFCP44/MFCC50	850	400	1200	Uguns Plus	3x12,5	107,5	32,7	(R)EI60	43	7,5	1A
DK/MFC-37,5/ŪdensUguns+	MFCP44/MFCC50	850	400	1200	Ūdens Uguns Plus	3x12,5	107,5	32,7	(R)EI60	43	7,5	1A
DK/MFC-37,5/Cietā	MFCP44/MFCC50	850	400	1200	Cietā	3x12,5	107,5	41,1	(R)EI60	43	7,5	1A
DK/MFC-37,5/Hydro	MFCP44/MFCC50	850	400	1200	Hydro	3x12,5	107,5	35,1	(R)EI60	43	7,5	1A
DK/MFC-40/Uguns+	MFCP44/MFCC50	800	400	1200	Uguns Plus	2x12,5+15,0	110	36,2	(R)EI90	46	7,5	1A
DK/MFC-40/Cietā	MFCP44/MFCC50	800	400	1200	Cietā	2x12,5+15,0	110	43,7	(R)EI90	46	7,5	1A
DK/MFC-40/Hydro	MFCP44/MFCC50	800	400	1200	Hydro	2x12,5+15,0	110	37,8	(R)EI90	46	7,5	1A
DK/MFC-55/Uguns+	MFCP44/MFCC50	500	400	1200	Uguns Plus	2x12,5+2x15,0	130	49,7	(R)EI120	73	7,5	1A
DK/MFC-60/Uguns+	MFCP44/MFCC50	500	400	1200	Uguns Plus	4x15,0	130	56,7	(R)EI120	73	7,5	1A
DK/MFC-60/Cietā	MFCP44/MFCC50	500	400	1200	Cietā	4x15,0	130	64,3	(R)EI120	73	7,5	1A
DK/MFC-60/Hydro	MFCP44/MFCC50	500	400	1200	Hydro	4x15,0	130	56,7	(R)EI120	73	7,5	1A

[1] Pieļaujamā slodze, ieskaitot: pašmasu, izolācijas materiālu un papildu tehnoloģisko slodzi. Tehniskais atzinums 1060/12/R14NK.
[2] Papildu slodze, pamatojoties uz ugunsdrošības klasifikāciju ITB 1060/13/R54NP, LBO-302-K/15.
[3] Saskaņā ar tehnisko atzinuma ITB 01060/12/R34NK I daļu un II daļu

MATERIĀLU PATĒRIŅŠ UZ 1M² PIEKARAMO GRIESTU W SISTĒMĀ NIDA GRIESTI

Materiāla nosaukums	Mērv.	Sistēmas tips Nida Griesti										
		DK/MFC-37,5/ Uguns+	DK/MFC-37,5/ ŪdensUguns+	DK/MFC-37,5/ Cietā	DK/MFC-37,5/ Hydro	DK/MFC-40/ Uguns+	DK/MFC-40/ Cietā	DK/MFC-40/ Hydro	DK/MFC-55/ Uguns+	DK/MFC-60/ Uguns+	DK/MFC-60/ Cietā	DK/MFC-60/ Hydro
		Materiāla patēriņš uz 1 m²										
Plāksne Nida Uguns Plus 12,5 mm	m²	3,0	-	-	-	2,0	-	-	2,0	-	-	-
Plāksne Nida Ūdens Uguns Plus 12,5 mm	m²	-	3,0	-	-	-	-	-	-	-	-	-
Plāksne Nida Cietā 12,5 mm	m²	-	-	3,0	-	-	2,0	-	-	-	-	-
Plāksne Nida Hydro 12,5 mm	m²	-	-	-	3,0	-	-	2,0	-	-	-	-
Plāksne Nida Uguns Plus 15,0 mm	m²	-	-	-	-	1,0	-	-	2,0	4,0	-	-
Plāksne Nida Cietā 15,0 mm	m²	-	-	-	-	-	1,0	-	-	-	4,0	-
Plāksne Nida Hydro 15,0 mm	m²	-	-	-	-	-	-	1,0	-	-	-	4,0
Piesienas profils Nida MFCE26	tek.m	0,6	0,6	0,6	0,6	0,6	0,6	0,6	0,6	0,6	0,6	0,6
Galvenais profils Nida MFCP44	tek.m	1,3	1,3	1,3	1,3	1,3	1,3	1,3	1,9	1,9	1,9	1,9
Griestu profils Nida MFCC50	gab.	2,8	2,8	2,8	2,8	2,8	2,8	2,8	2,8	2,8	2,8	2,8
Griestu leņķis Nida MFC2330 [4]	gab.	0,6	0,6	0,6	0,6	0,6	0,6	0,6	0,8	0,8	0,8	0,8
Tērauda enkurošanas elements [5]	gab.	1,6	1,6	1,6	1,6	1,6	1,6	1,6	2,0	2,0	2,0	2,0
Pašurbjošās skrūves Nida 3,5x9,5/11 mm	gab.	10,0	10,0	10,0	10,0	10,0	10,0	10,0	11,0	11,0	11,0	11,0
Pašurbjošās skrūves Nida 3,5x25 mm	gab.	6,0	6,0	-	-	6,0	-	-	6,0	6,0	-	-
Pašurbjošās skrūves Nida 3,5x35 mm	gab.	6,0	6,0	-	-	6,0	-	-	-	-	-	-
Pašurbjošās skrūves Nida 3,5x45 mm	gab.	-	-	-	-	-	-	-	6,0	6,0	-	-
Pašurbjošās skrūves Nida 3,5x55 mm	gab.	18,0	18,0	-	-	18,0	-	-	6,0	6,0	-	-
Pašurbjošās skrūves Nida 4,2x70 mm	gab.	-	-	-	-	-	-	-	18,0	18,0	-	-
Pašurbjošās skrūves Nida Cietā 35 (3,9x35 mm)	gab.	-	-	12,0	-	-	12,0	-	-	-	6,0	-
Pašurbjošās skrūves Nida Cietā 45 (3,9x45 mm)	gab.	-	-	18,0	-	-	-	-	-	-	6,0	-
Pašurbjošās skrūves Nida Cietā 55 (3,9x55 mm)	gab.	-	-	-	-	-	18,0	-	-	-	6,0	-
Pašurbjošās skrūves Nida Cietā 70 (4,2x70 mm)	gab.	-	-	-	-	-	-	-	-	-	18,0	-
Pašurbjošās skrūves Nida Hydro C4 3,5x25 mm	gab.	-	-	-	6,0	-	-	6,0	-	-	-	6,0
Pašurbjošās skrūves Nida Hydro C4 3,5x41 mm	gab.	-	-	-	6,0	-	-	6,0	-	-	-	6,0
Pašurbjošās skrūves Nida Hydro C4 3,5x55 mm	gab.	-	-	-	18,0	-	-	18,0	-	-	-	6,0
Pašurbjošās skrūves Nida Hydro C4 4,2x70 mm	gab.	-	-	-	-	-	-	-	-	-	-	18,0
Līmlente šuvēm Nida	tek.m	1,4	1,4	1,4	1,4	1,4	1,4	1,4	1,4	1,4	1,4	1,4
Ģipša špaktele Nida Start	kg	0,9	0,9	-	-	0,9	-	-	1,2	1,2	-	-
Ģipša špaktele Nida Finisz	kg	0,1	0,1	-	-	0,1	-	-	0,1	0,1	-	-
Gatavā špaktelēmasa Nida Hydromix [6]	kg	-	-	1,0	1,0	-	1,0	1,0	-	-	1,3	1,3
Minerālvate [7]	m²	1,0	1,0	1,0	1,0	1,0	1,0	1,0	1,0	1,0	1,0	1,0

[4] Pieņemtais piekāršanas augstums 500 mm.
[5] Enkurošanas elementa tips jāizvēlas individuāli, ņemot vērā griestu konstrukcijas tipu un kopējo būves svaru.
[6] Izmantojot ģipša šķiedru plāksnes Nida Cietā, kā alternatīvu varat izmantot arī Nida Planfix Fresh ģipša špakteli.
[7] Pielietojums atbilstoši prasībām.
Patēriņa standartos nav ņemti vērā materiālie zaudējumi.

PIRMIE TIRGŪ SAUSĀS BŪVES SISTĒMAS MARĶĒTA ZĪME CE

Lūdzu, atrodiet mūsu kanālu Siniat Nida YouTube

SAUSĀS BŪVES SISTĒMAS

PIEKARAMIE GRIESTI UN GRIESTU SEGUMI

nida Griesti

Ugunsizturības klase:	Maksimālā apdares slodze:	Minimālais piekāršanas augstums:	Būves svars 1m²:	Saistītā dokumenta numurs:
neattiecas	neattiecas	atkarībā no apdares tipa	12,0 kg	EN13964:2004+A1

Ekspluatācijas īpašību deklarācija:
DoP/Ceiling System/0022/15.11.2016

SISTĒMAS:

ES/CD60-12,5/LIEKTĀ; EL/CD60-12,5/LIEKTĀ; WP/CD60-12,5/LIEKTĀ

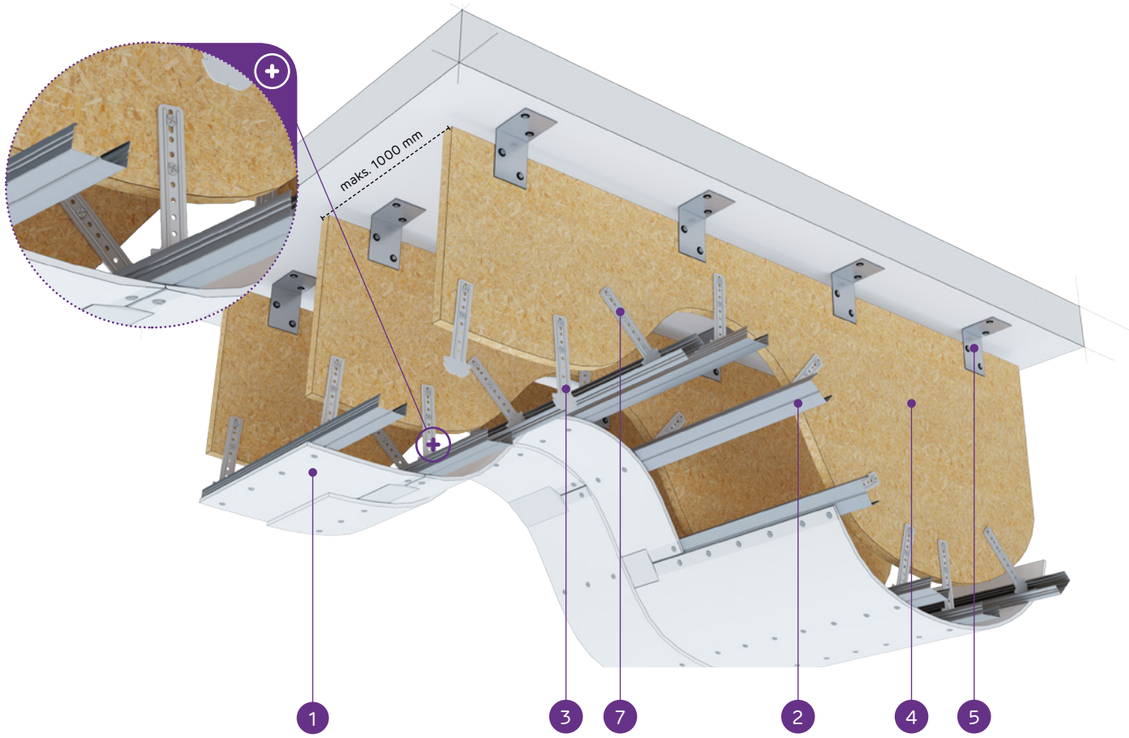

MATERIĀLI:

1. Ģipškartona plāksne Nida Liektā 6,25 mm
2. Profils Nida CD 60
3. Elements, uz kura iekārta apbūve (WP60, ES60, EL60)
4. Šablons no saplākšņa vai OSB plāksnes
5. Stiprināšanas leņķis
6. Pašurbjošās skrūves Nida 3,5 x 25 mm
7. Pašurbjošās skrūves Kokam Nida

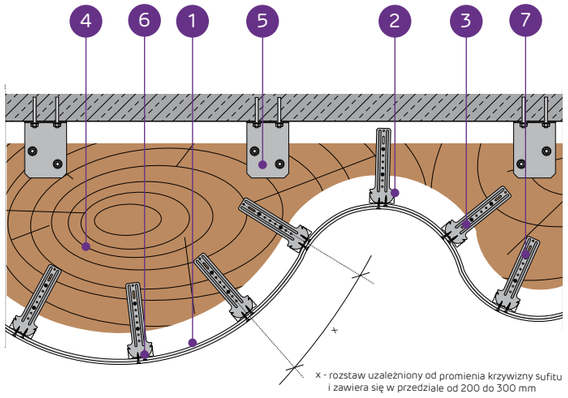

PIEKARAMO GRIESTU SISTĒMA AR NESOŠO KONSTRUKCIJU NIDA CD 60 (CILINDRISKA PLAKNE)

TEHNISKIE PARAMETRI

Sistēmas tips Nida Griesti	Režģa konstrukcija				Ģipša plākšņu apšuvums		Būves svars 1 m²	Ugunsizturības klase	Triecienizturība [1]
	Nida profila tips	Maksimālais Nida CD60 galveno profilu atstatums	Stropju tips	Maksimālais Nida stropju atstatums					
		[mm]	[mm]	[mm]	Nida	Biezums	[kg]	[min.]	Ugunsizturības
ES/CD60-12,5/Liektā	CD60	300	ES	1000	Liektā	2x6,5	12,0	-	1A
EL/CD60-12,5/Liektā	CD60	300	EL	1000	Liektā	2x6,5	12,0	-	1A
WP/CD60-12,5/Liektā	CD60	300	WP	1000	Liektā	2x6,5	12,0	-	1A

[1] Saskaņā ar tehniskā atzinuma ITB 01060/12/R34NK I daļu un II daļu

MATERIĀLU PATĒRIŅŠ UZ 1M² PIEKARAMO GRIESTU W SISTĒMĀ NIDA GRIESTI

Materiāla nosaukums	Mērv.	Sistēmas tips Nida Griesti		
		ES/CD60-12,5/Liektā	EL/CD60-12,5/Liektā	WP/CD60-12,5/Liektā
		Materiāla patēriņš uz 1 m²		
Plāksne Nida Liektā 6,25 mm	m²	2,0	2,0	2,0
Profils Nida CD60	tek.m	4,5	4,5	4,5
Stiprinājuma elements Nida ES60	gab.	5,0	-	-
Stiprinājuma elements Nida EL60	gab.	-	5,0	-
Mansarda piekare Nida WP60	gab.	-	-	5,0
Gareniskais savienotājs Nida LW60	gab.	1,3	1,3	1,3
Tērauda enkurošanas elements [2]	gab.	5,0	5,0	5,0
Pašurbjošās skrūves Nida 3,5x9,5/11 mm	gab.	20,0	20,0	20,0
Pašurbjošās skrūves Nida 3,5x25 mm	gab.	24,0	24,0	24,0
Līmlente šuvēm Nida	tek.m	1,4	1,4	1,4
Ģipša špaktele Nida Start	kg	0,6	0,6	0,6
Ģipša špaktele Nida Finisz	kg	0,2	0,2	0,2
Minerālvate [3]	m²	1,0	1,0	1,0

[2] Enkurošanas elementa tips jāizvēlas individuāli, ņemot vērā griestu konstrukcijas tipu un kopējo būves svaru.
[3] Pielietojums atbilstoši prasībām.
Patēriņa standartos nav ņemti vērā materiālie zaudējumi.

PIEKARAMIE GRIESTI UN GRIESTU SEGUMI

nida Griesti

Ugunsizturības klase:	Siltuma skaņas absorbcija:	Minimālais piekāršanas augstums:	Būves svars 1m²:	Saistītā dokumenta numurs:
neattiecas	0,70 dB	400 mm	10,0 kg	EN13964:2004+A1

Ekspluatācijas īpašību deklarācija:
DoP/Ceiling System/0026/15.11.2016

SISTĒMAS:

DK/WO/CD60-12,5/SONIC

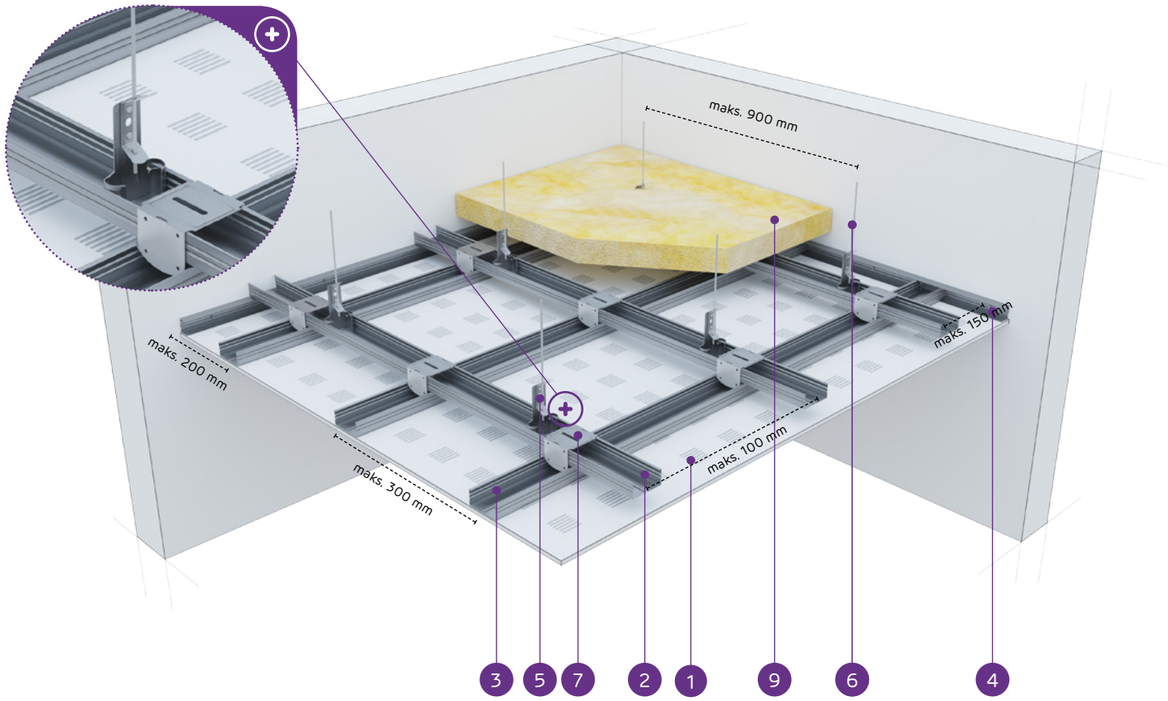

MATERIĀLI:

1. Perforētā ģipškartona plāksne Nida Sonic 12,5 mm
2. Augšējais galvenais profils Nida CD 60
3. Apakšējais nesošais profils Nida CD 60
4. Profils Nida UD 27
5. Rotējoši stiprināmā piekare Nida WO 60
6. Stiprināšanas stienis Nida
7. Krustveida savienotājs Nida LK 60
8. Tērauda enkurošanas elements
9. Minerālvate (pēc izvēles)

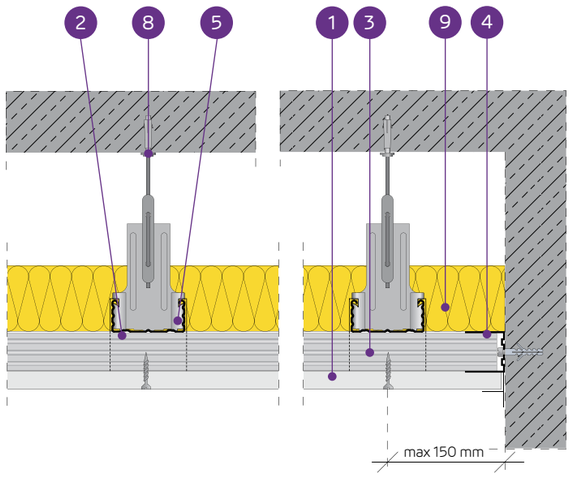

PIEKARAMO GRIESTU AKUSTISKĀ SISTĒMA AR NESOŠO KONSTRUKCIJU NIDA CD 60 (NIDA SONIC n0)

TEHNISKIE PARAMETRI

Sistēmas tips Nida Griesti	Ģipša plākšņu apšuvums			Nesošā konstrukcija [1]				Izolācijas materiāls		Piekāršanas augstums	Skaņas absorbcijas koeficients [2]	Būves svars 1m² [3]	Ugunsizturības klase	Triecienizturība [4]
	Nida	Biezums [mm]	Apzīmējums sask. ar standartu	Nida profila tips	Nida W060 stropju atstatums [1]	Nida CD60 galveno profilu atstatums	Nida CD60 nesošo profilu atstatums							
					[mm]	[mm]	[mm]	Minerālvate	[mm]	[mm]	α_w	[kg]	[min.]	Ugunsizturības
DK/W0/CD60-12,5/ SonicR6n0	Sonic R6n0	12,5	A	CD60	900	1000	300	stikla vate	40	400	0,45	10,0	-	1A
DK/W0/CD60-12,5/ SonicR8n0	Sonic R8n0	12,5	A	CD60	900	1000	300	stikla vate	40	400	0,65	10,0	-	1A
DK/W0/CD60-12,5/ SonicR10n0	Sonic R10n0	12,5	A	CD60	900	1000	300	stikla vate	40	400	0,65	10,0	-	1A
DK/W0/CD60-12,5/ SonicR12n0	Sonic R12n0	12,5	A	CD60	900	1000	300	stikla vate	40	400	0,70	10,0	-	1A
DK/W0/CD60-12,5/ SonicR15n0	Sonic R15n0	12,5	A	CD60	900	1000	300	stikla vate	40	400	0,70	10,0	-	1A
DK/W0/CD60-12,5/ SonicRN8/15/20n0	Sonic RN8/15/20n0	12,5	A	CD60	900	1000	300	stikla vate	40	400	0,45	10,0	-	1A
DK/W0/CD60-12,5/ SonicR8/12n0	Sonic R8/12n0	12,5	A	CD60	900	1000	300	stikla vate	40	400	0,60	10,0	-	1A
DK/W0/CD60-12,5/ SonicR12/20n0	Sonic R12/20n0	12,5	A	CD60	900	1000	300	stikla vate	40	400	0,70	10,0	-	1A
DK/W0/CD60-12,5/ SonicRN12/20/35n0	Sonic RN12/20/35n0	12,5	A	CD60	900	1000	300	-	-	400	0,40	10,0	-	1A
DK/W0/CD60-12,5/ SonicC8n0	Sonic C8n0	12,5	A	CD60	900	1000	300	-	-	400	0,60	10,0	-	1A
DK/W0/CD60-12,5/ SonicC12n0	Sonic C12n0	12,5	A	CD60	900	1000	300	-	-	400	0,55	10,0	-	1A

[1] Iespējams izmantot visu veidu Nida nesošās konstrukcijas un stropes, tās savstarpēji aizvietojot.
[2] Akustiskās pārbaudes ziņojums ITB: NA-1162/P/2004 (LA-1197a/2005).
[3] Svarā netiek ņemts vērā izolācijas materiāla svars.
[4] Saskaņā ar tehniskā atzinuma ITB 01060/12/R34NK I daļu un II daļu.

MATERIĀLU PATĒRIŅŠ UZ 1M² PIEKARAMO GRIESTU W SISTĒMĀ NIDA GRIESTI

Materiāla nosaukums	Mērv.	Sistēmas tips Nida Griesti										
		DK/W0-12,5/ SonicR6n0	DK/W0-12,5/ SonicR8n0	DK/W0-12,5/ SonicR10n0	DK/W0-12,5/ SonicR12n0	DK/W0-12,5/ SonicR15n0	DK/W0/CD60-12,5/ SonicRN8/15/20n0	DK/W0-12,5/ SonicR8/12n0	DK/W0-12,5/ SonicR12/20n0	DK/W0-12,5/ SonicRN12/20/35n0	DK/W0-12,5/ SonicC8n0	DK/W0-12,5/ SonicC12n0
		Materiāla patēriņš uz 1 m²										
Plāksne Nida Sonic R6n0	m²	1,0	-	-	-	-	-	-	-	-	-	-
Plāksne Nida Sonic R8n0	m²	-	1,0	-	-	-	-	-	-	-	-	-
Plāksne Nida Sonic R10n0	m²	-	-	1,0	-	-	-	-	-	-	-	-
Plāksne Nida Sonic R12n0	m²	-	-	-	1,0	-	-	-	-	-	-	-
Plāksne Nida Sonic R15n0	m²	-	-	-	-	1,0	-	-	-	-	-	-
Plāksne Nida Sonic RN8/15/20n0	m²	-	-	-	-	-	1,0	-	-	-	-	-
Plāksne Nida Sonic R8/12n0	m²	-	-	-	-	-	-	1,0	-	-	-	-
Plāksne Nida Sonic R12/20n0	m²	-	-	-	-	-	-	-	1,0	-	-	-
Plāksne Nida Sonic RN12/20/35n0	m²	-	-	-	-	-	-	-	-	1,0	-	-
Plāksne Nida Sonic C8n0	m²	-	-	-	-	-	-	-	-	-	1,0	-
Plāksne Nida Sonic C12n0	m²	-	-	-	-	-	-	-	-	-	-	1,0
Profils Nida CD60	tek.m	4,2	4,2	4,2	4,2	4,2	4,2	4,2	4,2	4,2	4,2	4,2
Profils Nida UD27	tek.m	0,6	0,6	0,6	0,6	0,6	0,6	0,6	0,6	0,6	0,6	0,6
Rotējoši stiprināmā piekare Nida WO 60	gab.	1,2	1,2	1,2	1,2	1,2	1,2	1,2	1,2	1,2	1,2	1,2
Stiprināšanas stienis Nida	gab.	1,2	1,2	1,2	1,2	1,2	1,2	1,2	1,2	1,2	1,2	1,2
Krustveida savienotājs Nida LK60	gab.	2,7	2,7	2,7	2,7	2,7	2,7	2,7	2,7	2,7	2,7	2,7
Gareniskais savienotājs Nida LW60	gab.	0,9	0,9	0,9	0,9	0,9	0,9	0,9	0,9	0,9	0,9	0,9
Tērauda enkurošanas elements [5]	gab.	1,8	1,8	1,8	1,8	1,8	1,8	1,8	1,8	1,8	1,8	1,8
Pašurbjošās skrūves Nida 3,5x25 mm	gab.	24,0	24,0	24,0	24,0	24,0	24,0	24,0	24,0	24,0	24,0	24,0
Ģipša špaktele Nida Planfix Fresh	kg	0,1	0,1	0,1	0,1	0,1	0,1	0,1	0,1	0,1	0,1	0,1
Ģipša špaktele Nida Finisz	kg	0,1	0,1	0,1	0,1	0,1		0,1	0,1	0,1	0,1	0,1
Minerālvate [6]	m²	1,0	1,0	1,0	1,0	1,0		1,0	1,0	1,0	1,0	1,0

[5] Enkurošanas elementa tips jāizvēlas individuāli, ņemot vērā griestu konstrukcijas tipu un kopējo būves svaru.
[6] Pielietojums atbilstoši prasībām.
Patēriņa standartos nav ņemti vērā materiālie zaudējumi.

PIRMIE TIRGŪ SAUSĀS BŪVES SISTĒMAS MARĶĒTA ZĪME CE

Atklājiet Nida Sonic plāksnes iespējas
– apmeklējiet www.siniat.lv un lejupielādējiet brošūru!

PIEKARAMIE GRIESTI UN GRIESTU SEGUMI

nida Griesti

Ugunsizturības klase:	Siltuma skaņas absorbcija:	Minimālais piekāršanas augstums:	Būves svars 1m²:	Saistītā dokumenta numurs:
neattiecas	0,60 dB	300 mm	10,0 kg	EN13964:2004+A1

Ekspluatācijas īpašību deklarācija:
DoP/Ceiling System/0026/15.11.2016

SISTĒMAS:

DK/WO/CD60-12,5/SONIC

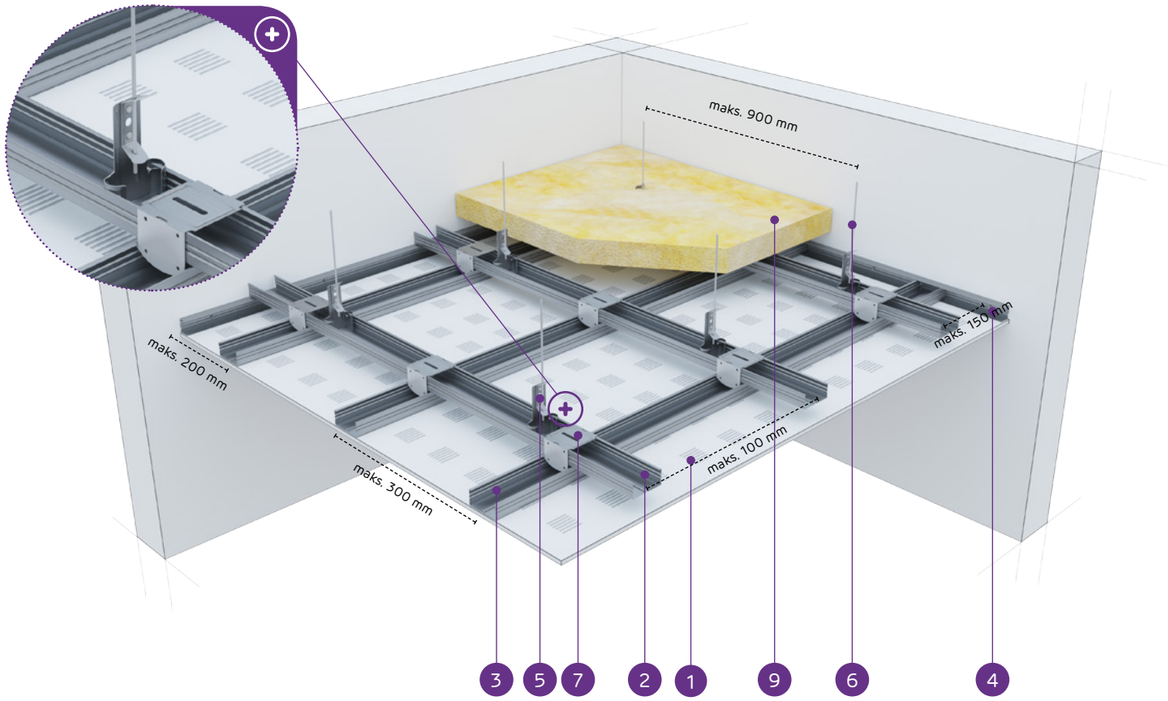

MATERIĀLI:

1. Perforētā ģipškartona plāksne Nida Sonic 12,5 mm
2. Augšējais galvenais profils Nida CD 60
3. Apakšējais nesošais profils Nida CD 60
4. Profils Nida UD 27
5. Rotējoši stiprināmā piekare Nida WO 60
6. Stiprināšanas stienis Nida
7. Krustveida savienotājs Nida LK 60
8. Tērauda enkurošanas elements
9. Minerālvate (pēc izvēles)

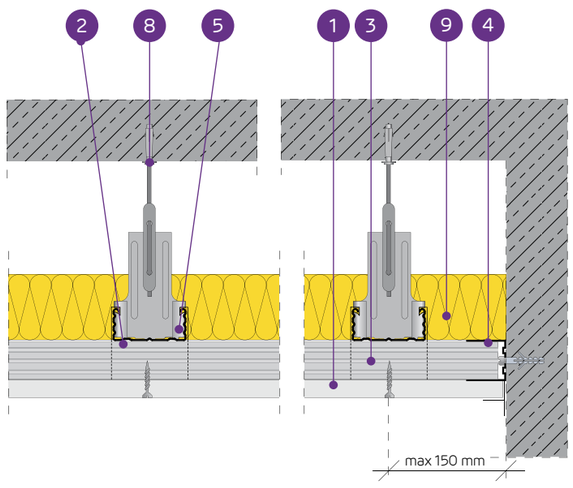

PIEKARAMO GRIESTU AKUSTISKĀ SISTĒMA AR NESOŠO KONSTRUKCIJU NIDA CD 60 (NIDA SONIC n1-n8)

TEHNISKIE PARAMETRI

Sistēmas tips Nida Griesti	Ģipša plākšņu apšuvums			Nesošā konstrukcija [1]				Izolācijas materiāls		Piekāršanas augstums	Skaņas absorbcijas koeficients [2]	Būves svars 1m² [3]	Ugunsizturības klase	Triecienizturība [4]
	Nida	Biezums [mm]	Apzīmējums sask. ar standartu	Nida profila tips	Nida WO60 stropju atstatums [1]	Nida CD60 galveno profilu atstatums	Nida CD60 nesošo profilu atstatums							
					[mm]	[mm]	[mm]	Minerālvate	[mm]	[mm]	α_w	[mm]	[min.]	Ugunsizturības
DK/WO/CD60-12,5/ SonicR15n1	Sonic R15n1	12,5	A	CD60	900	1000	300	stikla vate	80	300	0,60	10,0	-	1A
DK/WO/CD60-12,5/ SonicR12n2	Sonic R12n2	12,5	A	CD60	900	1000	300	stikla vate	80	300	0,60	10,0	-	1A
DK/WO/CD60-12,5/ SonicR15n8	Sonic R15n8	12,5	A	CD60	900	1000	300	stikla vate	80	300	0,50	10,0	-	1A
DK/WO/CD60-12,5/ SonicC10n8	Sonic C10n8	12,5	A	CD60	900	1000	300	stikla vate	80	300	0,70	10,0	-	1A
DK/WO/CD60-12,5/ SonicL5x80n8	Sonic L5x80n8	12,5	A	CD60	900	1000	300	stikla vate	80	300	0,55	10,0	-	1A

[1] Iespējams izmantot visu veidu Nida nesošās konstrukcijas un stropes, tās savstarpēji aizvietojot.
[2] Akustiskās pārbaudes ziņojums ITB: NA-1162/P/2004 (LA-1197a/2005).
[3] Svarā netiek ņemts vērā izolācijas materiāla svars.
[4] Saskaņā ar tehniskā atzinuma ITB 01060/12/R34NK I daļu un II daļu.

MATERIĀLU PATĒRIŅŠ UZ 1M² PIEKARAMO GRIESTU W SISTĒMĀ NIDA GRIESTI

Materiāla nosaukums	Mērv.	Sistēmas tips Nida Griesti				
		DK/WO-12,5/ SonicR15n1	DK/WO-12,5/ SonicR12n2	DK/WO-12,5/ SonicR15n8	DK/WO-12,5/ SonicC10n8	DK/WO-12,5/ SonicL5x80n8
		Materiāla patēriņš uz 1 m²				
Plāksne Nida Sonic R15n1	m²	1,0	-	-	-	-
Plāksne Nida Sonic R12n2	m²	-	1,0	-	-	-
Plāksne Nida Sonic R15n8	m2	-	-	1,0	-	-
Plāksne Nida Sonic C10n8	m²	-	-	-	1,0	-
Plāksne Nida Sonic L5x80n8	m²	-	-	-	-	1,0
Profils Nida CD60	tek.m	4,2	4,2	4,2	4,2	4,2
Profils Nida UD27	tek.m	0,6	0,6	0,6	0,6	0,6
Rotējoši stiprināmā piekare Nida WO 60	gab.	1,2	1,2	1,2	1,2	1,2
Stiprināšanas stienis Nida	gab.	1,2	1,2	1,2	1,2	1,2
Krustveida savienotājs Nida LK60	gab.	2,7	2,7	2,7	2,7	2,7
Gareniskais savienotājs Nida LW60	gab.	0,9	0,9	0,9	0,9	0,9
Tērauda enkurošanas elements [5]	gab.	1,8	1,8	1,8	1,8	1,8
Pašurbjošās skrūves Nida 3,5x25 mm	gab.	24,0	24,0	24,0	24,0	24,0
Ģipša špaktele Nida Start	kg	0,3	0,3	0,3	0,3	0,3
Ģipša špaktele Nida Finisz	kg	0,1	0,1	0,1	0,1	0,1
Minerālvate [6]	m²	1,0	1,0	1,0	1,0	1,0

[5] Enkurošanas elementa tips jāizvēlas individuāli, ņemot vērā griestu konstrukcijas tipu un kopējo būves svaru.
[6] Pielietojums atbilstoši prasībām.
Patēriņa standartos nav ņemti vērā materiālie zaudējumi.

PIRMIE TIRGŪ SAUSĀS BŪVES SISTĒMAS MARĶĒTA ZĪME CE

Atklājiet Nida Sonic plāksnes iespējas
– apmeklējiet www.siniat.lv un lejupielādējiet brošūru!

PIEKARAMIE GRIESTI UN GRIESTU SEGUMI

nida Griesti

Ugunsizturības klase:	Siltuma skaņas absorbcija:	Minimālais piekāršanas augstums:	Būves svars 1m²:	Saistītā dokumenta numurs:
(R)EI15, (R)EI45 (R)EI60, (R)EI90 (R)EI120	0,70 dB	222,5 mm	15,5-64,3 kg	EN13964:2004+A1

Ekspluatācijas īpašību deklarācija:
DoP/Ceiling System/0028/15.11.2016

SISTĒMAS:

DK/WON/CD60-12,5; DK/WON/CD60-25; DK/WON/CD60-37,5; DK/WON/CD60-50; DK/WON/CD60-62,5

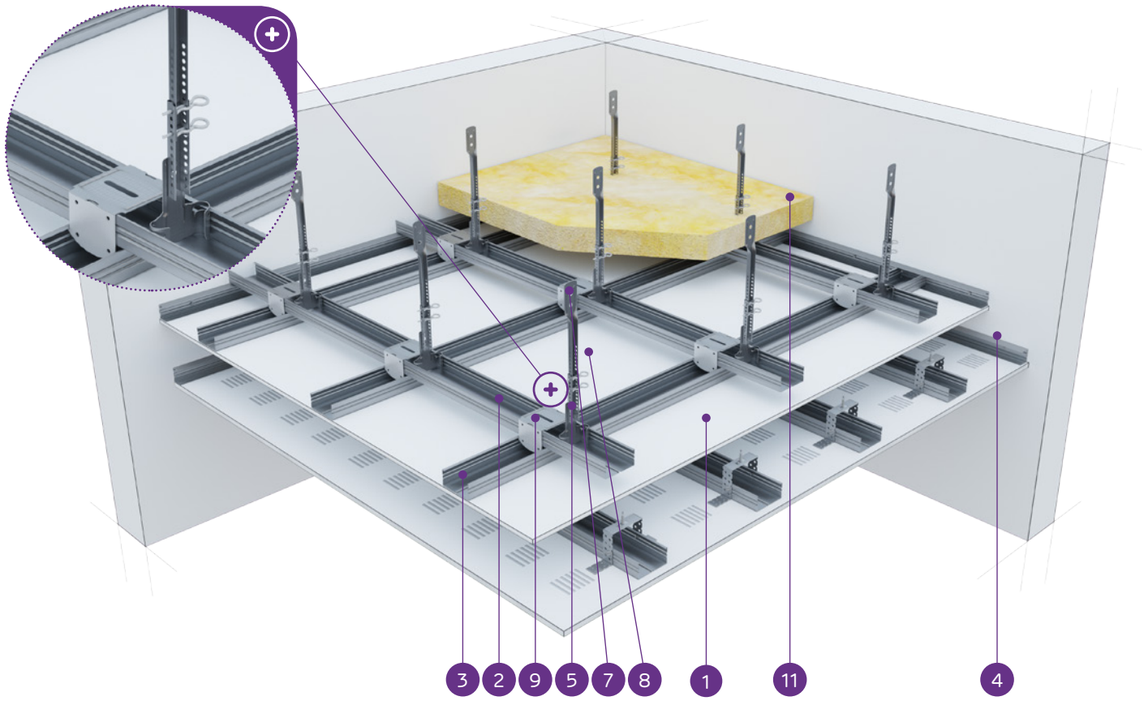

MATERIĀLI:

1. Ģipškartona plāksnes Nida
2. Augšējais galvenais profils Nida CD 60
3. Apakšējais nesošais profils Nida CD 60
4. Profils Nida UD 27
5. Apakšējā rotējošā piekare ar noniju Nida WON 60 *
6. Nonija pagarinātājs Nida
7. Augšējā nonija piekare Nida WGN
8. Nonija piekares šķelttapa Nida
9. Krustveida savienotājs Nida LK 60
10. Tērauda enkurošanas elements
11. Minerālvate (pēc izvēles)

* iespējams izmantot ES 60, EL 60, WP 60 tipa stiprinājuma elementus

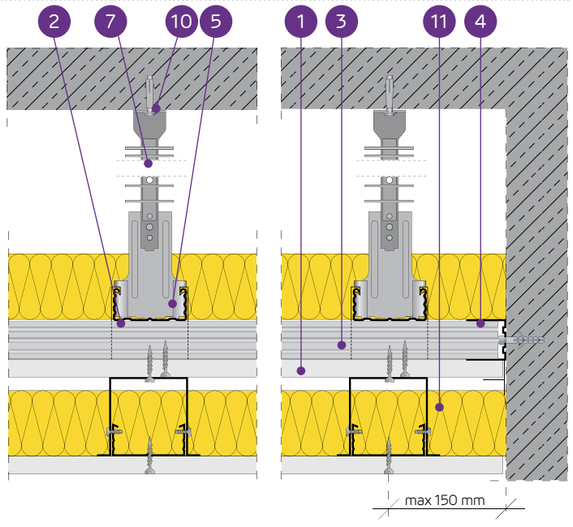

PIEKARAMO GRIESTU AKUSTISKĀ SISTĒMA AR NESOŠO KONSTRUKCIJU NIDA CD 60 AR PAPILDU AKUSTISKO GRIESTU SLODZI

TEHNISKIE PARAMETRI

Sistēmas tips Nida Griesti	Režģa konstrukcija[1]				Ģipša plākšņu apšuvums		Minimālais piekāršanas augstums	Būves svars 1 m²	Ugunsizturības klase	Maksimālā Nida griestu slodze:		Triecienizturība[4]
	Nida profila tips	Maksimālais Nida CD60 galveno profilu atstatums	Maksimālais Nida CD60 nesošo profilu atstatums	Maksimālais Nida stropju atstatums						bez ugunsizturības[2]	ar ugunsizturību[3]	
		[mm]	[mm]	[mm]	Nida	Biezums	[mm]	[kg]	[min.]	[kg/m²]	[kg/m²]	Ugunsizturības
DK/WON/CD60-12,5/Klusā	CD60/CD60	1000	400	900	Klusā	12,5	222,5	15,5	(R)EI15	31	16	1A
DK/WON/CD60-12,5/Smagā	CD60/CD60	1000	400	900	Smagā	12,5	222,5	15,5	(R)EI15	31	16	1A
DK/WON/CD60-25/Klusā	CD60/CD60	1000	400	850	Klusā	2x12,5	235	28,3	(R)EI45	36	16	1A
DK/WON/CD60-25/Smagā	CD60/CD60	1000	400	850	Smagā	2x12,5	235	28,3	(R)EI45	36	16	1A
DK/WON/CD60-37,5/Klusā	CD60/CD60	1000	400	750	Klusā	3x12,5	247,5	41,1	(R)EI60	49	16	1A
DK/WON/CD60-37,5/Smagā	CD60/CD60	1000	400	750	Smagā	3x12,5	247,5	41,1	(R)EI60	49	16	1A
DK/WON/CD60-50/Klusā	CD60/CD60	850	400	750	Klusā	4x12,5	250	43,7	(R)EI90	58	16	1A
DK/WON/CD60-50/Smagā	CD60/CD60	850	400	750	Smagā	4x12,5	250	43,7	(R)EI90	58	16	1A
DK/WON/CD60-62,5/Klusā	CD60/CD60	650	400	650	Klusā	5x12,5	270	64,3	(R)EI120	87	16	1A
DK/WON/CD60-62,5/Smagā	CD60/CD60	650	400	650	Smagā	5x12,5	270	64,3	(R)EI120	87	16	1A

[1] Iespējams izmantot visu veidu Nida nesošās konstrukcijas un stropes, tās savstarpēji aizvietojot.
[2] Pieļaujamā slodze, ieskaitot: pašmasu, izolācijas materiālu un papildu tehnoloģisko slodzi. Tehniskais atzinums ITB 1060/12/R14NK.
[3] Papildu slodze, pamatojoties uz ugunsdrošības klasifikāciju LBO-438-K/14.
[4] Saskaņā ar tehniskā atzinuma ITB 01060/12/R34NK I daļu un II daļu.

MATERIĀLU PATĒRIŅŠ UZ 1M² PIEKARAMO GRIESTU W SISTĒMĀ NIDA GRIESTI

Materiāla nosaukums	Mērv.	Sistēmas tips Nida Griesti									
		DK/WON/ CD60-12,5/ Klusā	DK/WON/ CD60-12,5/ Smagā	DK/WON/ CD60-25/ Klusā	DK/WON/ CD60-25/ Smagā	DK/WON/ CD60-37,5/ Klusā	DK/WON/ CD60-37,5/ Smagā	DK/WON/ CD60-50/ Klusā	DK/WON/ CD60-50/ Smagā	DK/WON/ CD60-62,5/ Klusā	DK/WON/ CD60-62,5/ Smagā
		Materiāla patēriņš uz 1 m²									
Plāksne Nida Klusā 12,5 mm	m²	1,0		2,0	-	3,0	-	4,0	-	5,0	-
Plāksne Nida Smagā 12,5 mm	m²	-	1,0	-	2,0	-	3,0	-	4,0	-	5,0
Plāksne Nida Sonic	m²	1,0	1,0	1,0	1,0	1,0	1,0	1,0	1,0	1,0	1,0
Profils Nida CD60	tek.m	6,0	6,0	6,0	6,0	6,0	6,0	6,2	6,2	6,6	6,6
Profils Nida UD27	tek.m	1,2	1,2	1,2	1,2	1,2	1,2	1,2	1,2	1,2	1,2
Stiprinājuma elements Nida ES60	gab.	3,0	3,0	3,0	3,0	3,0	3,0	3,0	3,0	3,0	3,0
Rotējoši stiprināmā piekare ar noniju Nida WON 60	gab.	1,2	1,2	1,2	1,2	1,4	1,4	1,6	1,6	2,4	2,4
Augšējā nonija piekare Nida WGN	gab.	1,2	1,2	1,2	1,2	1,4	1,4	1,6	1,6	2,4	2,4
Nonija piekares šķelttapa Nida PWN	gab.	2,4	2,4	2,4	2,4	2,8	2,8	3,2	3,2	4,8	4,8
Krustveida savienotājs Nida LK60	gab.	2,5	2,5	2,5	2,5	2,5	2,5	3,0	3,0	3,9	3,9
Gareniskais savienotājs Nida LW60	gab.	1,5	1,5	1,5	1,5	1,5	1,5	1,5	1,5	1,5	1,5
Tērauda enkurošanas elements[5]	gab.	5,4	5,4	5,4	5,4	5,6	5,6	5,8	5,8	6,6	6,6
Pašurbjošās skrūves Nida 3,5x9,5/11 mm	gab.	12,0	12,0	12,0	12,0	12,0	12,0	12,0	12,0	12,0	12,0
Pašurbjošās skrūves Nida 3,5x25 mm	gab.	18,0	18,0	18,0	18,0	18,0	18,0	18,0	18,0	18,0	18,0
Pašurbjošās skrūves Nida Cietā 35 (3,9x35 mm)	gab.	18,0	18,0	24,0	24,0	12,0	12,0	12,0	12,0	12,0	12,0
Pašurbjošās skrūves Nida Cietā 55 (3,9x55 mm)	gab.	-	-	-	-	18,0	18,0	6,0	6,0	6,0	6,0
Pašurbjošās skrūves Nida Cietā 70 (4,2x70 mm)	gab.	-	-	-	-	-	-	18,0	18,0	24,0	24,0
Līmlente šuvēm Nida	tek.m	2,8	2,8	2,8	2,8	2,8	2,8	2,8	2,8	2,8	2,8
Ģipša špaktele Nida Start	kg	0,3	0,3	0,3	0,3	0,3	0,3	0,3	0,3	0,3	0,3
Ģipša špaktele Nida Finisz	kg	0,1	0,1	0,1	0,1	0,1	0,1	0,1	0,1	0,1	0,1
Gatavā špakteļmasa Nida Hydromix[6]	kg	0,4	0,4	0,7	0,7	1,0	1,0	1,3	1,3	1,6	1,6
Minerālvate[7]	m²	1,0	1,0	1,0	1,0	1,0	1,0	1,0	1,0	1,0	1,0

[5] Enkurošanas elementa tips jāizvēlas individuāli, ņemot vērā griestu konstrukcijas tipu un kopējo būves svaru.
[6] Izmantojot ģipša šķiedru plāksnes Nida Cietā, kā alternatīvu varat izmantot arī Nida Planfix Fresh ģipša špakteli.
[7] Pielietojums atbilstoši prasībām.
Patēriņa standartos nav ņemti vērā materiālie zaudējumi.

PIRMIE TIRGŪ SAUSĀS BŪVES SISTĒMAS MARĶĒTA ZĪME CE

Atklājiet Nida Sonic plāksnes iespējas
– apmeklējiet www.siniat.lv un lejupielādējiet brošūru!

PIEKARAMIE GRIESTI UN GRIESTU SEGUMI

nida Griesti

Ugunsizturības klase:	Maksimālā apdares slodze:	Minimālais piekāršanas augstums:	Būves svars 1m²:	Saistītā dokumenta numurs:
neattiecas	neattiecas	222,5 mm	12,5-25,0 kg	EN13964:2004+A1

Ekspluatācijas īpašību deklarācija:
DoP/Ceiling System/0029/15.11.2016

SISTĒMAS:

DK/PG/UA/CD60-12,5; DK/PG/UA/CD60-25

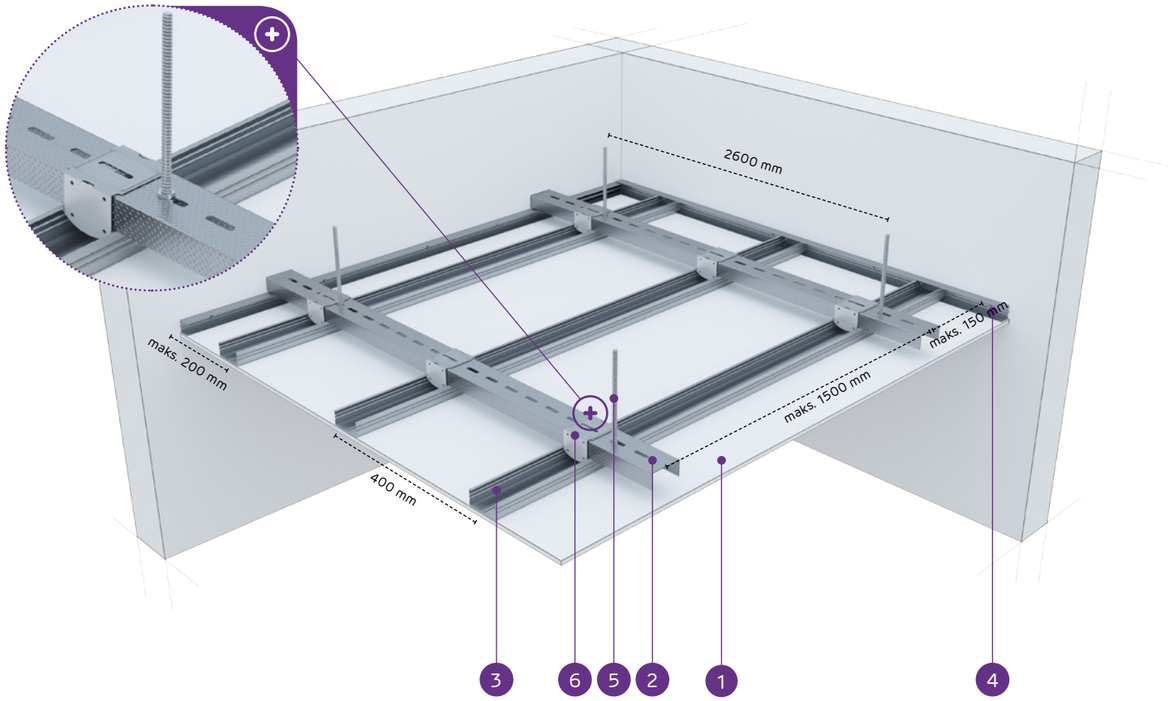

MATERIĀLI:

1. Ģipškartona plāksne Nida
2. Augšējais galvenais profils Nida UA 50
3. Apakšējais nesošais profils Nida CD 60
4. Profils Nida UD 27
5. Vītņots stienis, ø 8mm, ar uzgriežņiem un paplāksnēm
6. Krustveida savienotājs Nida UA50-CD60

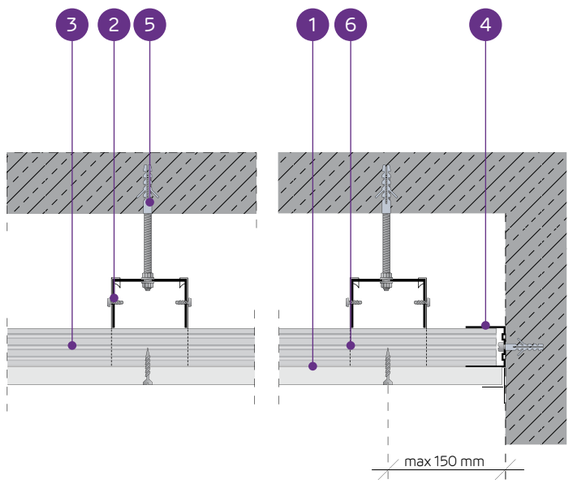

PIEKARAMO GRIESTU SISTĒMA AR DIVU LĪMEŅU KRUSTVEIDA NESOŠO KONSTRUKCIJU NIDA UA50 / NIDA CD60

TEHNISKIE PARAMETRI

Sistēmas tips Nida Griesti	Režģa konstrukcija						Ģipša plākšņu apšuvums		Minimālais piekāršanas augstums	Būves svars 1 m²	Ugunsizturības klase	Triecienizturība[2]
	Nida profila tips	Krustveida savienotājs Nida	Strope - vītņots stienis (ø)	Maksimālais Nida UA50 galveno profilu atstatums[1]	Maksimālais Nida CD60 nesošo profilu atstatums	Maksimālais Nida stropju atstatums	Nida	Biezums	[mm]	[kg]	[min.]	Ugunsizturības
			[mm]	[mm]	[mm]	[mm]						
DK/PG/UA/CD60-12,5/Expert	UA50/CD60	LK UA50-CD60	8	1500	400	1750	Expert	12,5	222,5	10,9	-	1A
DK/PG/UA/CD60-12,5/Ūdens[3]	UA50/CD60	LK UA50-CD60	8	1500	400	1750	Ūdens	12,5	222,5	11,4	-	1A
DK/PG/UA/CD60-12,5/Uguns+	UA50/CD60	LK UA50-CD60	8	1500	400	1750	Uguns Plus	12,5	222,5	12,7	-	1A
DK/PG/UA/CD60-12,5/ŪdensUguns+	UA50/CD60	LK UA50-CD60	8	1500	400	1750	Ūdens Uguns Plus	12,5	222,5	12,7	-	1A
DK/PG/UA/CD60-12,5/Cietā	UA50/CD60	LK UA50-CD60	8	1100	400	1200	Cietā	12,5	222,5	15,5	-	1A
DK/PG/UA/CD60-12,5/Hydro	UA50/CD60	LK UA50-CD60	8	1100	400	1200	Hydro	12,5	222,5	13,5	-	1A
DK/PG/UA/CD60-25/Expert	UA50/CD60	LK UA50-CD60	8	1100	400	1200	Expert	2x12,5	235	19,1	-	1A
DK/PG/UA/CD60-25/Ūdens[3]	UA50/CD60	LK UA50-CD60	8	1100	400	1200	Ūdens	2x12,5	235	20,1	-	1A
DK/PG/UA/CD60-25/Uguns+	UA50/CD60	LK UA50-CD60	8	1100	400	1200	Uguns Plus	2x12,5	235	22,7	-	1A
DK/PG/UA/CD60-25/ŪdensUguns+	UA50/CD60	LK UA50-CD60	8	1100	400	1200	Ūdens Uguns Plus	2x12,5	235	22,7	-	1A
DK/PG/UA/CD60-25/Cietā	UA50/CD60	LK UA50-CD60	8	1100	400	1200	Cietā	2x12,5	235	28,3	-	1A
DK/PG/UA/CD60-25/Hydro	UA50/CD60	LK UA50-CD60	8	1100	400	1200	Hydro	2x12,5	235	24,3	-	1A

[1] Gadījumā, ja tiek izmantotas citas galvenā profila un stropes elementu konfigurācijas, skatiet tabulu 566. lappusē.
[2] Saskaņā ar tehniskā atzinuma ITB 01060/12/R34NK I daļu un II daļu.
[3] Telpās ar relatīvo gaisa mitrumu līdz 85 % stūra sekcijās pret intensīvu ūdens iedarbību ieteicams izmantot Nida Hydro ģipša šķiedru plāksnes (horizontālām un vertikālām virsmām vannas, dušas utt. zonās).

MATERIĀLU PATĒRIŅŠ UZ 1M² PIEKARAMO GRIESTU W SISTĒMĀ NIDA GRIESTI

Materiāla nosaukums	Mērv.	Sistēmas tips Nida Griesti											
		DK/PG/UA/CD60-12,5/Expert	DK/PG/UA/CD60-12,5/Ūdens	DK/PG/UA/CD60-12,5/Uguns+	DK/PG/UA/CD60-12,5/ŪdensUguns+	DK/PG/UA/CD60-12,5/Cietā	DK/PG/UA/CD60-12,5/Hydro	DK/PG/UA/CD60-25/Expert	DK/PG/UA/CD60-25/Ūdens	DK/PG/UA/CD60-25/Uguns+	DK/PG/UA/CD60-25/ŪdensUguns+	DK/PG/UA/CD60-25/Cietā	DK/PG/UA/CD60-25/Hydro
		Materiāla patēriņš uz 1 m²											
Plāksne Nida Expert 12,5 mm	m²	1,0	-	-	-	-	-	2,0	-	-	-	-	-
Plāksne Nida Ūdens 12,5 mm	m²	-	1,0	-	-	-	-	-	2,0	-	-	-	-
Plāksne Nida Uguns Plus 12,5 mm	m²	-	-	1,0	-	-	-	-	-	2,0	-	-	-
Plāksne Nida Ūdens Uguns Plus 12,5 mm	m²	-	-	-	1,0	-	-	-	-	-	2,0	-	-
Plāksne Nida Cietā 12,5 mm	m²	-	-	-	-	1,0	-	-	-	-	-	2,0	-
Plāksne Nida Hydro 12,5 mm	m²	-	-	-	-	-	1,0	-	-	-	-	-	2,0
Profils Nida CD60	tek.m	2,6	2,6	2,6	2,6	2,6	2,6	2,6	2,6	2,6	2,6	2,6	2,6
Profils Nida UD27	tek.m	0,6	0,6	0,6	0,6	0,6	0,6	0,6	0,6	0,6	0,6	0,6	0,6
Profils Nida UA50	tek.m	1,0	1,0	1,0	1,0	1,0	1,0	1,0	1,0	1,0	1,0	1,0	1,0
Cinkots Tērauda vītņots stienis, ø 8mm	tek.m	0,9	0,9	0,9	0,9	0,9	0,9	0,9	0,9	0,9	0,9	0,9	0,9
Cinkots Tērauda uzgrieznis, ø 8mm	gab.	2,7	2,7	2,7	2,7	2,7	2,7	2,7	2,7	2,7	2,7	2,7	2,7
Cinkota Tērauda paplāksne stienim, ø 8mm	gab.	1,8	1,8	1,8	1,8	1,8	1,8	1,8	1,8	1,8	1,8	1,8	1,8
Krustveida savienotājs Nida UA50-CD60	gab.	2,6	2,6	2,6	2,6	2,6	2,6	2,6	2,6	2,6	2,6	2,6	2,6
Gareniskais savienotājs Nida LW60	gab.	0,9	0,9	0,9	0,9	0,9	0,9	0,9	0,9	0,9	0,9	0,9	0,9
Tērauda izplešanās uzmava vītņotajam stienim, ø 8 mm	gab.	0,9	0,9	0,9	0,9	0,9	0,9	0,9	0,9	0,9	0,9	0,9	0,9
Tērauda enkurošanas elements[4]	gab.	0,9	0,9	0,9	0,9	0,9	0,9	0,9	0,9	0,9	0,9	0,9	0,9
Pašurbjošās skrūves Nida 3,5x25 mm	gab.	18,0	18,0	18,0	18,0	-	-	6,0	6,0	6,0	6,0	-	-
Pašurbjošās skrūves Nida 3,5x35 mm	gab.	-	-	-	-	-	-	18,0	18,0	18,0	18,0	-	-
Pašurbjošās skrūves Nida Cietā 35 (3,9x35 mm)	gab.	-	-	-	-	18,0	-	-	-	-	-	24,0	-
Pašurbjošās skrūves Nida Hydro C4 3,5x25 mm	gab.	-	-	-	-	-	18,0	-	-	-	-	-	6,0
Pašurbjošās skrūves Nida Hydro C4 3,5x41 mm	gab.	-	-	-	-	-	-	-	-	-	-	-	18,0
Līmlente šuvēm Nida	tek.m	1,4	1,4	1,4	1,4	1,4	1,4	1,4	1,4	1,4	1,4	1,4	1,4
Ģipša špaktele Nida Start	kg	0,3	0,3	0,3	0,3	-	-	0,6	0,6	0,6	0,6	-	-
Ģipša špaktele Nida Finisz	kg	0,1	0,1	0,1	0,1	-	-	0,1	0,1	0,1	0,1	-	-
Gatavā špakteļmasa Nida Hydromix[5]	kg	-	-	-	-	0,4	0,4	-	-	-	-	0,8	0,8
Minerālvate[6]	m²	1,0	1,0	1,0	1,0	1,0	1,0	1,0	1,0	1,0	1,0	1,0	1,0

[4] Enkurošanas elementa tips jāizvēlas individuāli, ņemot vērā griestu konstrukcijas tipu un kopējo būves svaru.
[5] Izmantojot ģipša šķiedru plāksnes Nida Cietā, kā alternatīvu varat izmantot arī Nida Planfix Fresh ģipša špakteli.
[6] Pielietojums atbilstoši prasībām.
Patēriņa standartos nav ņemti vērā materiālie zaudējumi.

PIRMIE TIRGŪ
SAUSĀS BŪVES SISTĒMAS
MARĶĒTA ZĪME CE

Lūdzu, atrodiet mūsu kanālu Siniat Nida
YouTube

nida Griesti

Ugunsizturības klase:	Maksimālā apdares slodze:	Minimālais piekāršanas augstums:	Būves svars 1m²:	Saistītā dokumenta numurs:
(R)EI120	2,5 kg/m²	300 mm	62,5 kg	EN13964:2004+A1

Ekspluatācijas īpašību deklarācija:
DoP/Ceiling System/0038/15.11.2016

SISTĒMAS:

DK/PG/UA/CD60-60/MW; DK/PG/UA/CD60-60/MW

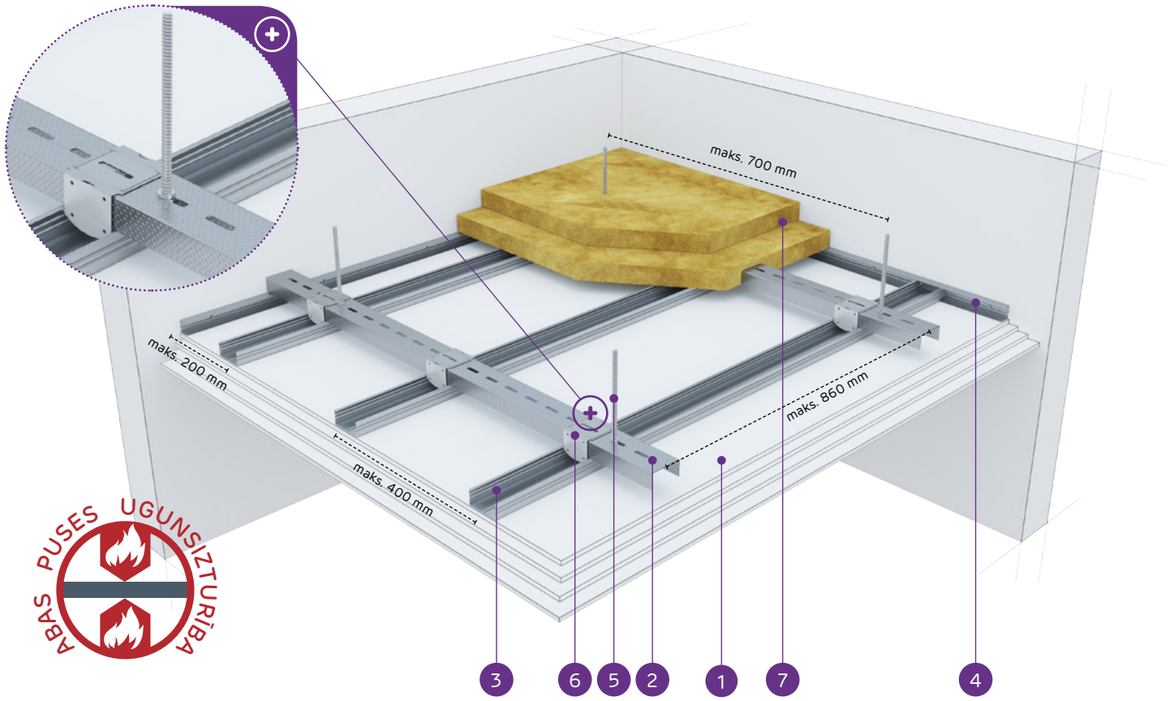

MATERIĀLI:

1. Ģipškartona plāksne Nida
2. Augšējais galvenais profils Nida UA 50
3. Apakšējais nesošais profils Nida CD 60
4. Profils Nida UD 27
5. Vītņots stienis, ø 8mm, ar uzgriežņiem un paplāksnēm
6. Krustveida savienotājs Nida UA50-CD60
7. Izolācijas materiāls minerālvate
8. Tērauda enkurskrūve

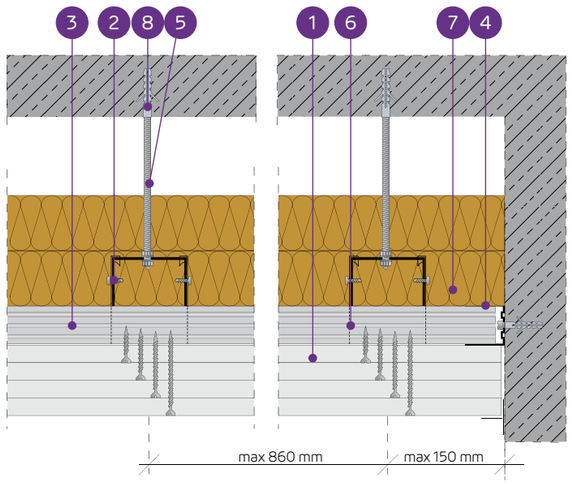

PIEKARAMO GRIESTU SISTĒMA AR DIVU LĪMEŅU KRUSTVEIDA NESOŠO KONSTRUKCIJU NIDA UA50 / NIDA CD60 - UGUNSIZTURĪBA NO ABĀM PUSĒM

TEHNISKIE PARAMETRI

Sistēmas tips Nida Griesti	Režģa konstrukcija				Ģipša plākšņu apšuvums		Izolācijas materiāls			Minimālais piekāršanas augstums	Būves svars 1 m²	Ugunsizturības klase [1]	Maksimālā slodze	Triecienizturība [2]	Īpašā sistēma
	Nida profila tips	Maksimālais Nida CD60 galveno profilu atstatums	Maksimālais Nida CD60 nesošo profilu atstatums	Maksimālais stropju atstatums (vītņots stienis, ø 8)	Tirdzniecības nosaukums	Biezums	Minerālvate	Biezums	Blīvums						
		[mm]	[mm]	[mm]	Nida	[mm]		[mm]	[kg/m³]	[mm]	[kg]	[min.]	[kg/m²]	Ugunsizturības	
DK/PG/UA/CD60-60/MW/Uguns+	UAR50/CD60	800	400	700	Uguns Plus	4x15,0	akmens	2x50	25	300	62,5	(R)EI120 [3]	2,5	1A	•
DK/PG/UA/CD60-60/MW/ŪdensUguns+	UAR50/CD60	800	400	700	Ūdens Uguns Plus	4x15,0	akmens	2x50	25	300	62,5	(R)EI120 [3]	2,5	1A	•

[1] Ekspluatācijas īpašību deklarācija (EĪD) - DoP/Ceiling System/0038/15.11.2016, Ugunsdrošības klasifikācija ITB 1060.3.3/14/R82NZP.
[2] Saskaņā ar tehniskā atzinuma ITB 01060/12/R34NK I daļu un II daļu.
[3] Ugunsizturības klase - atbilst nosacījumiem, ugunij iedarbojoties no augšas un apakšas.

MATERIĀLU PATĒRIŅŠ UZ 1M² PIEKARAMO GRIESTU W SISTĒMĀ NIDA GRIESTI

Materiāla nosaukums	Mērv.	Sistēmas tips Nida Griesti	
		DK/PG/UA/CD60-60/MW/Uguns+	DK/PG/UA/CD60-60/MW/ŪdensUguns+
		Materiāla patēriņš uz 1 m²	
Plāksne Nida Uguns Plus 15 mm	m²	4,0	-
Plāksne Nida Ūdens Uguns Plus 15 mm	m²	-	4,0
Profils Nida UA50	tek.m	1,3	1,3
Profils Nida CD60	tek.m	2,5	2,5
Profils Nida UD27	tek.m	0,6	0,6
Vītņots stienis, ø 8mm [4]	tek.m	2,0	2,0
Tērauda uzgrieznis, ø 8 mm	gab.	8,0	8,0
Tērauda paplāksne, ø 8 mm	gab.	8,0	8,0
Krustveida savienotājs Nida UA50-CD60	gab.	3,4	3,4
Gareniskais savienotājs Nida LW60	gab.	0,9	0,9
Tērauda enkurskrūve, ø 8 mm [5]	gab.	1,8	1,8
Pašurbjošās skrūves Nida 3,5x25 mm	gab.	6,0	6,0
Pašurbjošās skrūves Nida 3,5x45 mm	gab.	6,0	6,0
Pašurbjošās skrūves Nida 3,5x55 mm	gab.	6,0	6,0
Pašurbjošās skrūves Nida 4,2x70 mm	gab.	18,0	18,0
Līmlente šuvēm Nida	tek.m	1,4	1,4
Ģipša špaktele Nida Start	kg	1,2	1,2
Ģipša špaktele Nida Finisz	kg	0,1	0,1
Minerālvate [6]	m²	2,0	2,0

[4] Aprēķinam pieņemts piekāršanas augstums, kas vienāds ar 500 mm.
[5] Enkurošanas elementa tips jāizvēlas individuāli, ņemot vērā griestu konstrukcijas tipu un kopējo būves svaru.
[6] Akmens šķiedras minerālvate ar minimālo biezumu 2x50 mm un minimālo kopējo blīvumu 25 kg/m³.
Patēriņa standartos nav ņemti vērā materiālie zaudējumi.

PIRMIE TIRGŪ SAUSĀS BŪVES SISTĒMAS MARKĒTA ZĪME CE

Lūdzu, atrodiet mūsu kanālu Siniat Nida YouTube

NESOŠĀS KONSTRUKCIJAS IZKĀRTOJUMA ATLASES TABULAS NIDA GRIESTI SISTĒMĀ ATTIECĪBĀ UZ PIEĻAUJAMO SLODZI

PIEKARAMO GRIESTU SISTĒMA AR DIVU LĪMEŅU KRUSTVEIDA NESOŠO KONSTRUKCIJU NIDA CD60

NIDA GRIESTI - DIVU LĪMEŅU KRUSTVEIDA REŽĢIS (NESOŠĀS KONSTRUKCIJAS ATSTARPES IK PA 400 MM)

Pieļaujamo slodžu salīdzinošā tabula [kg/m²]
Piekares: Nida WP60 [1], Nida ES60 [2], Nida EL60 [3], Nida WON60 [4], Nida WO60 [5]

Stropju atstatums [m]															
1,20	30	27	25	23	21	20	19	18	17	16	15	14	14	13	12
1,15	33	30	28	26	24	22	21	20	19	18	17	16	15	15	14
1,10	38	34	31	29	27	25	23	22	21	20	19	18	17	16	16
1,05	42	38	35	33	30	28	26	25	24	22	21	20	19	18	18
1,00	48	44	40	37	34	32	30	28	27	25	24	23	22	21	20
0,95	55	50	46	42	39	36	34	32	30	29	27	26	25	24	23
0,90	63	57	52	48	45	42	39	37	35	33	31	30	29	27	26
0,85	73	66	61	56	52	48	45	43	40	38	36	35	33	32	30
0,80	85	77	71	65	60	56	53	50	47	45	42	40	38	37	35
0,75	99	90	82	76	70	66	62	58	55	52	49	47	45	43	41
0,70	100	96	88	81	75	70	66	62	59	56	53	50	48	46	44
0,65	100	100	95	87	81	76	71	67	63	60	57	54	52	49	47
0,60	100	100	100	95	88	82	77	72	68	65	62	59	56	54	51
0,55	100	100	100	100	96	90	84	79	75	71	67	64	61	58	56
0,50	100	100	100	100	100	99	92	87	82	78	74	70	67	64	62
	0,50	0,55	0,60	0,65	0,70	0,75	0,80	0,85	0,90	0,95	1,00	1,05	1,10	1,15	1,20

Galveno profilu atstatums [m]
Profils Nida CD60 ar nominālo biezumu 0,55 mm un toleranci +/- 0,06 mm

PIEKARAMO GRIESTU SISTĒMA AR DIVU LĪMEŅU KRUSTVEIDA NESOŠO KONSTRUKCIJU NIDA CD60

NIDA GRIESTI - DIVU LĪMEŅU KRUSTVEIDA REŽĢIS (NESOŠĀS KONSTRUKCIJAS ATSTARPES IK PA 500 MM)

Pieļaujamo slodžu salīdzinošā tabula [kg/m²]
Piekares: Nida WP60 [1], Nida ES60 [2], Nida EL60 [3], Nida WON60 [4], Nida WO60 [5]

Stropju atstatums [m]															
1,20	27	25	23	21	19	18	17	16	15	14	14	13	12	12	11
1,15	30	28	25	23	22	20	19	18	17	16	15	14	14	13	13
1,10	34	31	28	26	24	23	21	20	19	18	17	16	15	15	14
1,05	38	35	32	29	27	26	24	23	21	20	19	18	17	17	16
1,00	43	39	36	33	31	29	27	25	24	23	22	21	20	19	18
0,95	49	45	41	38	35	33	31	29	27	26	25	23	22	21	21
0,90	56	51	47	43	40	38	35	33	31	30	28	27	26	25	24
0,85	65	59	54	50	46	43	41	38	36	34	33	31	30	28	27
0,80	74	67	62	57	53	49	46	4	41	39	37	35	34	32	31
0,75	79	72	66	61	56	53	49	46	44	41	39	38	36	34	33
0,70	84	77	70	65	60	56	53	50	47	44	42	40	38	37	35
0,65	91	83	76	70	65	61	57	54	51	48	45	43	41	40	38
0,60	99	90	82	76	70	66	62	58	55	52	49	47	45	43	41
0,55	100	98	90	83	77	72	67	63	60	57	54	51	49	47	45
0,50	100	100	99	91	84	79	74	70	66	62	59	56	54	51	49
	0,50	0,55	0,60	0,65	0,70	0,75	0,80	0,85	0,90	0,95	1,00	1,05	1,10	1,15	1,20

Galveno profilu atstatums [m]
Profils Nida CD60 ar nominālo biezumu 0,55 mm un toleranci +/- 0,06 mm

[1] Mansarda piekare Nida WP60.
[2] Stiprinājuma elements Nida ES60.
[3] Stiprinājuma elements elastīgais Nida EL60.
[4] Rotējošā piekare ar noniju Nida WON60.
[5] Rotējoši stiprināmā piekare Nida WO60

PIEKARAMO GRIESTU SISTĒMA AR VIENA LĪMEŅA KRUSTVEIDA NESOŠO KONSTRUKCIJU NIDA CD60

NIDA GRIESTI - PIEKARAMIE, VIENA LĪMEŅA, KRUSTVEIDA

Pieļaujamo slodžu salīdzinošā tabula [kg/m²]
Piekares: Nida WP60 [1], Nida ES60 [2], Nida EL60 [3], Nida WON60 [4], Nida WO60 [5]

	1 x g-k		2 x g-k		3 x g-k un vairāk	
Stropju atstatums [m]						
1,20	23	23	25	25	30	30
1,15	26	26	28	28	34	34
1,10	29	29	32	32	39	39
1,05	34	34	37	37	45	45
1,00	37	37	40	40	49	49
0,95	39	39	42	42	52	52
0,90	41	41	45	45	54	54
0,85	44	44	47	47	58	58
0,80	46	46	50	50	61	61
0,75	49	49	53	53	65	65
0,70	53	53	57	57	70	70
0,65	57	57	62	62	75	75
0,60	62	62	67	67	82	82
0,55	67	67	73	73	89	89
0,50	74	74	80	80	98	98
	0,40	0,50	0,40	0,50	0,40	0,50

Nesošo profilu atstatums [m]
Profils Nida CD60 ar nominālo biezumu 0,55 mm un toleranci +/- 0,06 mm

PIEKARAMO GRIESTU SISTĒMA AR NESOŠO KONSTRUKCIJU NIDA CD60

NIDA GRIESTI - PIEKARAMIE, VIENA LĪMEŅA, PARALĒLIE

Pieļaujamo slodžu salīdzinošā tabula [kg/m²]
Piekares: Nida WP60 [1], Nida ES60 [2], Nida EL60 [3], Nida WON60 [4], Nida WO60 [5]

	1 x g-k		2 x g-k		3 x g-k un vairāk	
Stropju atstatums [m]						
1,20	60	48	65	52	80	64
1,15	63	50	68	54	83	67
1,10	66	53	71	57	87	70
1,05	69	55	75	60	91	73
1,00	72	58	78	63	96	77
0,95	76	61	82	66	100	81
0,90	80	64	87	70	100	85
0,85	85	68	92	74	100	90
0,80	91	72	98	78	100	96
0,75	97	77	100	83	100	100
0,70	100	83	100	89	100	100
0,65	100	89	100	96	100	100
0,60	100	97	100	100	100	100
0,55	100	100	100	100	100	100
0,50	100	100	100	100	100	100
	0,40	0,50	0,40	0,50	0,40	0,50

Nesošo profilu atstatums [m]
Profils Nida CD60 ar nominālo biezumu 0,55 mm un toleranci +/- 0,06 mm

GRIESTU SEGUMU SISTĒMA AR CEPURU PROFILIEM NIDA PK48

NIDA GRIESTI - PIEKARAMIE, VIENA LĪMEŅA, PARALĒLIE

Pieļaujamo slodžu salīdzinošā tabula [kg/m²]
Piekares: dibeļi/iedzītņi (izvēle atkarībā no slodzes)

	1 x g-k		2 x g-k		3 x g-k un vairāk	
Stropju atstatums [m]						
1,20	30	24	33	26	40	32
1,15	34	27	37	30	45	36
1,10	39	31	42	34	52	41
1,05	45	36	49	39	60	48
1,00	52	42	56	45	69	55
0,95	61	49	66	53	80	64
0,90	66	53	72	57	88	70
0,85	70	56	76	61	93	74
0,80	75	60	80	64	98	79
0,75	79	64	86	69	100	84
0,70	85	68	92	74	100	90
0,65	92	73	99	79	100	97
0,60	99	79	100	86	100	100
0,55	100	87	100	94	100	100
0,50	100	95	100	100	100	100
	0,40	0,50	0,40	0,50	0,40	0,50

Nesošo profilu atstatums [m]
Cepures profils Nida 15x48 ar nominālo biezumu 0,55 mm un toleranci +/- 0,06 mm

[1] Mansarda piekare Nida WP60.
[2] Stiprinājuma elements Nida ES60.
[3] Stiprinājuma elements elastīgais Nida EL60.
[4] Rotējošā piekare ar noniju Nida WON60.
[5] Rotējoši stiprināmā piekare Nida WO60

PIEKARAMO GRIESTU SISTĒMA AR DIVU LĪMEŅU KRUSTVEIDA NESOŠO KONSTRUKCIJU NIDA MF

NIDA GRIESTI MFC DIVU LĪMEŅU KRUSTVEIDA, ANGĻU (NESOŠĀS KONSTRUKCIJAS ATSTARPES IK PA 400 MM)

Pieļaujamo slodžu salīdzinošā tabula [kg/m²]
Piekares: MFC2330

Stropju atstatums [m]															
1,20	73	67	61	56	52	49	46	43	41	39	37	35	33	32	31
1,15	82	74	68	63	59	55	51	48	46	43	41	39	37	36	34
1,10	92	84	77	71	66	61	57	54	51	48	46	44	42	40	38
1,05	100	94	86	80	74	69	65	61	58	55	52	49	47	45	43
1,00	100	100	98	90	84	78	74	69	65	62	59	56	53	51	49
0,95	100	100	100	100	96	89	84	79	75	71	67	64	61	58	56
0,90	100	100	100	100	100	100	96	91	86	81	77	73	70	67	64
0,85	100	100	100	100	100	100	100	100	99	94	89	85	81	77	74
0,80	100	100	100	100	100	100	100	100	100	100	95	90	86	82	79
0,75	100	100	100	100	100	100	100	100	100	100	99	94	90	86	82
0,70	100	100	100	100	100	100	100	100	100	100	99	94	90	86	82
0,65	100	100	100	100	100	100	100	100	100	100	99	94	90	86	82
0,60	100	100	100	100	100	100	100	100	100	100	99	94	90	86	82
0,55	100	100	100	100	100	100	100	100	100	100	99	94	90	86	82
0,50	100	100	100	100	100	100	100	100	100	100	99	94	90	86	82
	0,50	0,55	0,60	0,65	0,70	0,75	0,80	0,85	0,90	0,95	1,00	1,05	1,10	1,15	1,20

Galveno profilu atstatums [m]
Profils MFCP44 ar nominālo biezumu 0,80 mm un toleranci +/- 0,06 mm

PIEKARAMO GRIESTU SISTĒMA AR DIVU LĪMEŅU KRUSTVEIDA NESOŠO KONSTRUKCIJU NIDA MF

NIDA GRIESTI MFC DIVU LĪMEŅU KRUSTVEIDA, ANGĻU (NESOŠĀS KONSTRUKCIJAS ATSTARPES IK PA 500 MM)

Pieļaujamo slodžu salīdzinošā tabula [kg/m²]
Piekares: MFC2330

Stropju atstatums [m]															
1,20	67	61	56	51	48	45	42	39	37	35	33	32	30	29	28
1,15	75	68	62	57	53	50	47	44	41	39	37	36	34	32	31
1,10	83	76	70	64	60	56	52	49	46	44	42	40	38	36	35
1,05	94	85	78	72	67	63	59	55	52	49	47	45	43	41	39
1,00	100	97	89	82	76	71	66	62	59	56	53	51	48	46	44
0,95	100	100	100	93	86	81	76	71	67	64	60	58	55	53	50
0,90	100	100	100	100	96	90	84	79	75	71	67	64	61	59	56
0,85	100	100	100	100	100	95	89	84	79	75	71	68	65	62	59
0,80	100	100	100	100	100	100	95	89	84	80	76	72	69	66	63
0,75	100	100	100	100	100	100	99	93	88	83	79	75	72	69	66
0,70	100	100	100	100	100	100	99	93	88	83	79	75	72	69	66
0,65	100	100	100	100	100	100	99	93	88	83	79	75	72	69	66
0,60	100	100	100	100	100	100	99	93	88	83	79	75	72	69	66
0,55	100	100	100	100	100	100	99	93	88	83	79	75	72	69	66
0,50	100	100	100	100	100	100	99	93	88	83	79	75	72	69	66
	0,50	0,55	0,60	0,65	0,70	0,75	0,80	0,85	0,90	0,95	1,00	1,05	1,10	1,15	1,20

Galveno profilu atstatums [m]
Profils MFCP44 ar nominālo biezumu 0,80 mm un toleranci +/- 0,06 mm

DIVU LĪMEŅU KRUSTVEIDA PIEKARAMO GRIESTU SISTĒMA AR KONSTRUKCIJU UA50 / CD60

NIDA GRIESTI UA50/CD60 (FIKSĒTS ATTĀLUMS STARP NESOŠAJIEM PROFILIEM 400 MM) - STROPES VEIDOTAS NO VĪTŅOTIEM STIEŅIEM, Ø 8,0 MM

Pieļaujamo slodžu salīdzinošā tabula [kg/m²]

Stropju atstatums (vītņoti stieņi) [m]											
2,60	1-15	-	-	-	-	-	-	-	-	-	-
2,55	1-15	-	-	-	-	-	-	-	-	-	-
2,50	1-15	-	-	-	-	-	-	-	-	-	-
2,45	1-15	1-15	-	-	-	-	-	-	-	-	-
2,40	1-15	1-15	-	-	-	-	-	-	-	-	-
2,35	1-15	1-15	-	-	-	-	-	-	-	-	-
2,30	1-15	1-15	1-15	-	-	-	-	-	-	-	-
2,25	1-15	1-15	1-15	-	-	-	-	-	-	-	-
2,20	1-15	1-15	1-15	1-15	-	-	-	-	-	-	-
2,15	1-15	1-15	1-15	1-15	1-15	-	-	-	-	-	-
2,10	1-15	1-15	1-15	1-15	1-15	-	-	-	-	-	-
2,05	15-30	1-15	1-15	1-15	1-15	1-15	-	-	-	-	-
2,00	15-30	1-15	1-15	1-15	1-15	1-15	1-15	-	-	-	-
1,95	15-30	15-30	1-15	1-15	1-15	1-15	1-15	1-15	-	-	-
1,90	15-30	15-30	1-15	1-15	1-15	1-15	1-15	1-15	1-15	-	-
1,85	15-30	15-30	15-30	1-15	1-15	1-15	1-15	1-15	1-15	1-15	-
1,80	15-30	15-30	15-30	1-15	1-15	1-15	1-15	1-15	1-15	1-15	-
1,75	15-30	15-30	15-30	1-15	1-15	1-15	1-15	1-15	1-15	1-15	1-15
1,70	15-30	15-30	15-30	1-15	1-15	1-15	1-15	1-15	1-15	1-15	1-15
1,65	15-30	15-30	15-30	15-30	1-15	1-15	1-15	1-15	1-15	1-15	1-15
1,60	30-50	15-30	15-30	15-30	1-15	1-15	1-15	1-15	1-15	1-15	1-15
1,55	30-50	15-30	15-30	15-30	1-15	1-15	1-15	1-15	1-15	1-15	1-15
1,50	30-50	15-30	15-30	15-30	1-15	1-15	1-15	1-15	1-15	1-15	1-15
1,45	30-50	15-30	15-30	15-30	15-30	1-15	1-15	1-15	1-15	1-15	1-15
1,40	30-50	15-30	15-30	15-30	15-30	1-15	1-15	1-15	1-15	1-15	1-15
1,35	30-50	15-30	15-30	15-30	15-30	1-15	1-15	1-15	1-15	1-15	1-15
1,30	30-50	30-50	15-30	15-30	15-30	15-30	1-15	1-15	1-15	1-15	1-15
1,25	30-50	30-50	15-30	15-30	15-30	15-30	1-15	1-15	1-15	1-15	1-15
1,20	30-50	30-50	15-30	15-30	15-30	15-30	15-30	1-15	1-15	1-15	1-15
1,15	30-50	30-50	15-30	15-30	15-30	15-30	15-30	1-15	1-15	1-15	1-15
1,10	30-50	30-50	30-50	15-30	15-30	15-30	15-30	1-15	1-15	1-15	1-15
1,05	30-50	30-50	30-50	15-30	15-30	15-30	15-30	1-15	1-15	1-15	1-15
1,00	30-50	30-50	30-50	30-50	15-30	15-30	15-30	1-15	1-15	1-15	1-15
0,95	30-50	30-50	30-50	30-50	15-30	15-30	15-30	1-15	1-15	1-15	1-15
0,90	30-50	30-50	30-50	30-50	15-30	15-30	15-30	1-15	1-15	1-15	1-15
0,85	30-50	30-50	30-50	30-50	15-30	15-30	15-30	1-15	1-15	1-15	1-15
	0,50	0,60	0,70	0,80	0,90	1,00	1,10	1,20	1,30	1,40	1,50

Nida UA50 galveno profilu atstatums [m]

PIRMIE TIRGŪ
SAUSĀS BŪVES SISTĒMAS
MARĶĒTA ZĪME CE

Lūdzu, atrodiet mūsu
kanālu Siniat Nida
YouTube

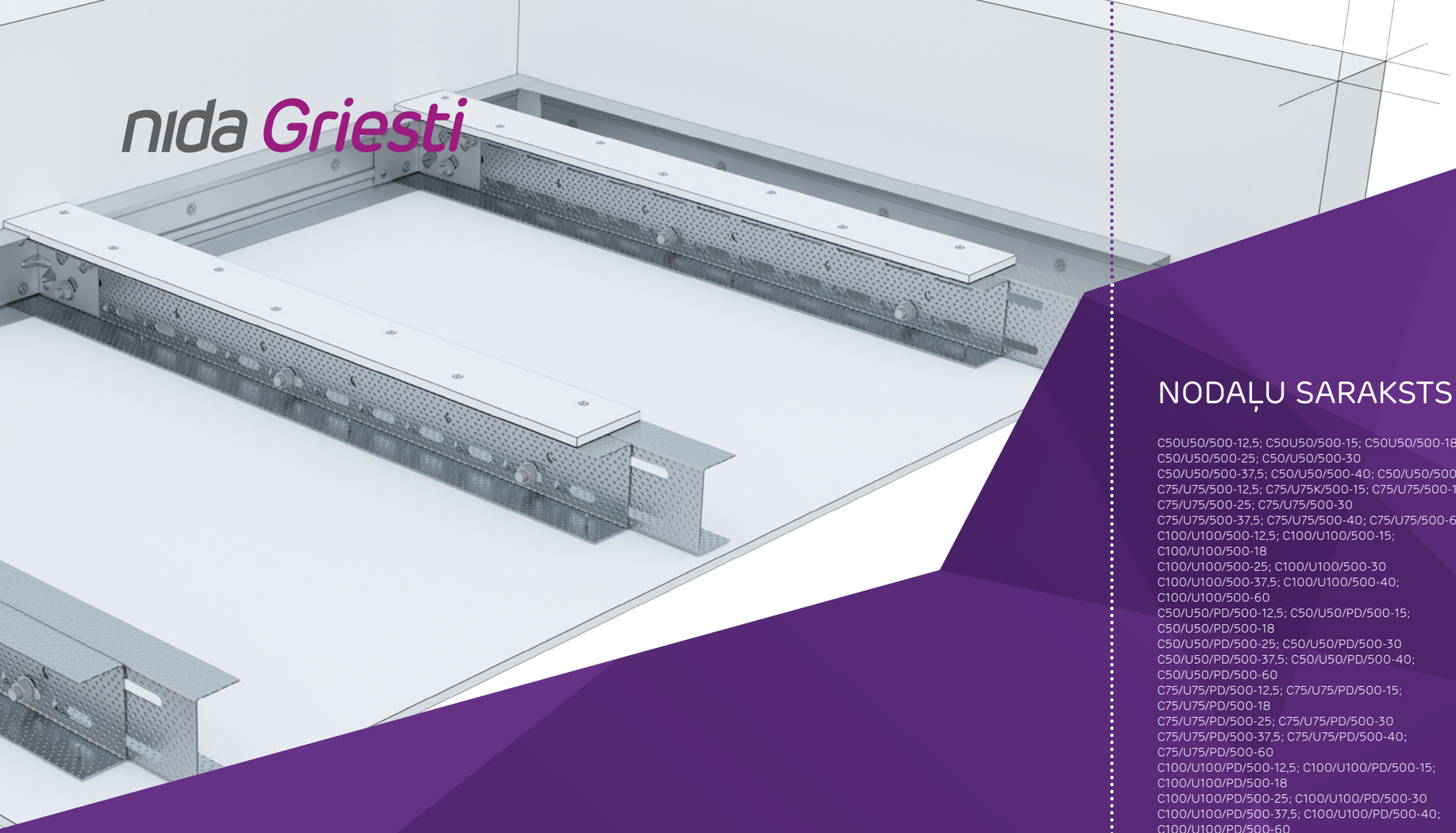

PAŠNESOŠIE GRIESTI

Pašnesošo griestu sistēma ir novatorisks risinājums, kas balstās uz sienu profilu Nida C un profilu Nida UAR konstrukciju bez nepieciešamības pa vidu izmantot stropes. Visur tur, kur telpā zem griestiem tiek izmantots liels instalācijas ierīču skaits vai stropju specifika neļauj izmantot enkurošanu, izmantojam Nida Griestu tehnoloģijas inovatīvo pašnesošo griestu sistēmu.

Papildus griestu konstrukcijas estētiskajai nosegšanas funkcijai pašnesošie griesti pilda arī akustiskās un ugunsdrošības barjeras uzdevumu, izmantojot specializētās Nida Uguns Pluss, Nida Cietās vai Nida Klusās plāksnes.

Ja apdare jāveido mitrās un slapjās telpās, vienmēr izmantojam Nida Hydro plāksnes. Montētāji ievērojuši vienkāršo pašnesošo griestu uzstādīšanas veidu, tādēļ šī sistēma tiek diezgan bieži izmantota.

Visi Nida pašnesošo griestu risinājumi (bez iekāršanas) ir rūpīgi pārbaudīti Celtniecības tehnikas institūtā, tādēļ to lietošana ir ļoti droša.

NODAĻU SARAKSTS

C50U50/500-12,5; C50U50/500-15; C50U50/500-18 596
C50/U50/500-25; C50/U50/500-30 598
C50/U50/500-37,5; C50/U50/500-40; C50/U50/500-60 600
C75/U75/500-12,5; C75/U75K/500-15; C75/U75/500-18 602
C75/U75/500-25; C75/U75/500-30 604
C75/U75/500-37,5; C75/U75/500-40; C75/U75/500-60 606
C100/U100/500-12,5; C100/U100/500-15; C100/U100/500-18 608
C100/U100/500-25; C100/U100/500-30 610
C100/U100/500-37,5; C100/U100/500-40; C100/U100/500-60 612
C50/U50/PD/500-12,5; C50/U50/PD/500-15; C50/U50/PD/500-18 614
C50/U50/PD/500-25; C50/U50/PD/500-30 616
C50/U50/PD/500-37,5; C50/U50/PD/500-40; C50/U50/PD/500-60 618
C75/U75/PD/500-12,5; C75/U75/PD/500-15; C75/U75/PD/500-18 620
C75/U75/PD/500-25; C75/U75/PD/500-30 622
C75/U75/PD/500-37,5; C75/U75/PD/500-40; C75/U75/PD/500-60 624
C100/U100/PD/500-12,5; C100/U100/PD/500-15; C100/U100/PD/500-18 626
C100/U100/PD/500-25; C100/U100/PD/500-30 628
C100/U100/PD/500-37,5; C100/U100/PD/500-40; C100/U100/PD/500-60 630
CC50/U50/500-12,5; CC50/U50/500-15; CC50/U50/500-18 632
CC50/U50/500-25; CC50/U50/500-30 634
CC50/U50/500-37,5; CC50/U50/500-40; CC50/U50/500-60 636
CC75/U75/500-12,5; CC75/U75/500-15; CC75/U75/500-18 638
CC75/U75/500-25; CC75/U75/500-30 640
CC75/U75/500-37,5; CC75/U75/500-40; CC75/U75/500-60 642
CC100/U100/500-12,5; CC100/U100/500-15; CC100/U100/500-18 644
CC100/U100/500-25; CC100/U100/500-30 646
CC100/U100/500-37,5; CC100/U100/500-40; CC100/U100/500-60 648
CC50/U50/PD/500-12,5; CC50/U50/PD/500-15; CC50/U50/PD/500-18 650
CC50/U50/PD/500-25; CC50/U50/PD/500-30 652
CC50/U50/PD/500-37,5; CC50/U50/PD/500-40; CC50/U50/PD/500-60 654
CC75/U75/PD/500-12,5; CC75/U75/PD/500-15; CC75/U75/PD/500-18 656
CC75/U75/PD/500-25; CC75/U75/PD/500-30 658
CC75/U75/PD/500-37,5; CC75/U75/PD/500-40; CC75/U75/PD/500-60 660
CC100/U100/PD/500-12,5; CC100/U100/PD/500-15; CC100/U100/PD/500-18 662
CC100/U100/PD/500-25; CC100/U100/PD/500-30 664
CC100/U100/PD/500-37,5; CC100/U100/PD/500-40; CC100/U100/PD/500-60 666
UAR50/U50/500-12,5; UAR50/U50/500-15; UAR50/U50/500-18 668
UAR50/U50/500-25; UAR50/U50/500-30 670
UAR50/U50/500-37,5; UAR50/U50/500-40; UAR50/U50/500-60 672
UAR75/U75/500-12,5; UAR75/U75/500-15; UAR75/U75/500-18 674
UAR75/U75/500-25; UAR75/U75/500-30 676
UAR75/U75/500-37,5; UAR75/U75/500-40; UAR75/U75/500-60 678
UAR100/U100/500-12,5; UAR100/U100/500-15; UAR100/U100/500-18 680
UAR100/U100/500-25; UAR100/U100/500-30 682
UAR100/U100/500-37,5; UAR100/U100/500-40; UAR100/U100/500-60 684
UAR50/U50/PD/500-12,5; UAR50/U50/PD/500-15; UAR50/U50/PD/500-18 686
UAR50/U50/PD/500-25; UAR50/U50/PD/500-30 688
UAR50/U50/PD/500-37,5; UAR50/U50/PD/500-40; UAR50/U50/PD/500-60 690
UAR75/U75/PD/500-12,5; UAR75/U75/PD/500-15; UAR75/U75/PD/500-18 692
UAR75/U75/PD/500-25; UAR75/U75/PD/500-30 694
UAR75/U75/PD/500-37,5; UAR75/U75/PD/500-40; UAR75/U75/PD/500-60 696
UAR100/U100/PD/500-12,5; UAR100/U100/PD/500-15; UAR100/U100/PD/500-18 698
UAR100/U100/PD/500-25; UAR100/U100/PD/500-30 700
UAR100/U100/PD/500-37,5; UAR100/U100/PD/500-40; UAR100/U100/PD/500-60 702
UARUAR50/U50/500-12,5; UARUAR50/U50/500-15; UARUAR50/U50/500-18 704
UARUAR50/U50/500-25; UARUAR50/U50/500-30 706
UARUAR50/U50/500-37,5; UARUAR50/U50/500-40; UARUAR50/U50/500-60 708
UARUAR75/U75/500-12,5; UARUAR75/U75/500-15; UARUAR75/U75/500-18 710
UARUAR75/U75/500-25; UAR75/U75/500-30 712
UARUAR75/U75/500-37,5; UARUAR75/U75/500-40; UARUAR75/U75/500-60 714
UARUAR100/U100/500-12,5; UARUAR100/U100/500-15; UARUAR100/U100/500-18 716
UARUAR100/U100/500-25; UARUAR100/U100/500-30 718
UARUAR100/U100/500-37,5; UARUAR100/U100/500-40; UARUAR100/U100/500-60 720
UARUAR50/U50/PD/500-12,5; UARUAR50/U50/PD/500-15; UARUAR50/U50/PD/500-18 722
UARUAR50/U50/PD/500-25; UARUAR50/U50/PD/500-30 724
UARUAR50/U50/PD/500-37,5; UARUAR50/U50/PD/500-40; UARUAR50/U50/PD/500-60 726
UARUAR75/U75/PD/500-12,5; UARUAR75/U75/PD/500-15; UARUAR75/U75/PD/500-18 728
UARUAR75/U75/PD/500-25; UARUAR75/U75/PD/500-30 730
UARUAR75/U75/PD/500-37,5; UARUAR75/U75/PD/500-40; UARUAR75/U75/PD/500-60 732
UARUAR100/U100/PD/PD/500-12,5; UARUAR100/U100/PD/PD/500-15; UARUAR100/U100/PD/PD/500-18 734
UARUAR100/U100/PD/500-25; UARUAR100/U100/PD/500-30 736
UARUAR100/U100/PD/500-37,5; UARUAR100/U100/PD/500-40; UARUAR100/U100/PD/500-60 738

nida Griesti PAŠNESOŠIE GRIESTI

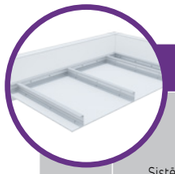

Lappuse	Sistēmas tips Nida Griesti	Režģa konstrukcija: Nida nesošā profila tips	Režģa konstrukcija: Nida nesošā perimetra profila tips	Režģa konstrukcija: Nida konstrukcijas perimetra profila tips	Režģa konstrukcija: Maksimālais Nida C50 nesošo profilu atstatums [mm]	Ģipša plākšņu apšuvums: Nida	Ģipša plākšņu apšuvums: Biezums	Minimālais piekāršanas augstums [mm]	Būves svars 1 m² [kg]	Ugunsizturības klase [1] [min.]	Maksimālais griestu apdares platums [2] [mm]	Īpašā sistēma
PAŠNESOŠO GRIESTU SISTĒMA AR NIDA C50/U50 PROFILIEM												
596	C50/U50/500-12,5/Expert	C50	U50	U50	500	Expert	12,5	72,5	10,0	-	2720	-
596	C50/U50/500-12,5/Ūdens	C50	U50	U50	500	Ūdens	12,5	72,5	11,0	-	2220	-
596	C50/U50/500-12,5/Uguns+	C50	U50	U50	500	Uguns Pluss	12,5	72,5	12,0	(R)EI15	2220	-
596	C50/U50/500-12,5/ŪdensUguns+	C50	U50	U50	500	Ūdens Uguns Pluss	12,5	72,5	12,0	(R)EI15	2220	-
596	C50/U50/500-12,5/Cietā	C50	U50	U50	500	Cietā	12,5	72,5	15,0	(R)EI15	2220	●
596	C50/U50/500-12,5/Hydro	C50	U50	U50	500	Hydro	12,5	72,5	13,0	(R)EI15	2220	●
596	C50/U50/500-15/Uguns+	C50	U50	U50	500	Uguns Pluss	15,0	75	15,0	(R)EI15	2220	-
596	C50/U50/500-15/Cietā	C50	U50	U50	500	Cietā	15,0	75	17,0	(R)EI15	1920	●
596	C50/U50/500-15/Hydro	C50	U50	U50	500	Hydro	15,0	75	15,0	(R)EI15	2220	●
596	C50/U50/500-18/Uguns+	C50	U50	U50	500	Uguns Pluss	18,0	78	16,0	(R)EI30	1920	-
598	C50/U50/500-25/Expert	C50	U50	U50	500	Expert	2x12,5	85	18,0	-	1740	-
598	C50/U50/500-25/Ūdens	C50	U50	U50	500	Ūdens	2x12,5	85	20,0	-	1740	-
598	C50/U50/500-25/Uguns+	C50	U50	U50	500	Uguns Pluss	2x12,5	85	22,0	(R)EI45	1560	-
598	C50/U50/500-25/ŪdensUguns+	C50	U50	U50	500	Ūdens Uguns Pluss	2x12,5	85	22,0	(R)EI45	1560	-
598	C50/U50/500-25/Cietā	C50	U50	U50	500	Cietā	2x12,5	85	28,0	(R)EI45	1420	●
598	C50/U50/500-25/Hydro	C50	U50	U50	500	Hydro	2x12,5	85	24,0	(R)EI45	1560	●
598	C50/U50/500-30/Uguns+	C50	U50	U50	500	Uguns Pluss	2x15,0	90	29,0	(R)EI60	1420	-
598	C50/U50/500-30/Cietā	C50	U50	U50	500	Cietā	2x15,0	90	33,0	(R)EI60	1320	●
598	C50/U50/500-30/Hydro	C50	U50	U50	500	Hydro	2x15,0	90	29,0	(R)EI60	1420	●
600	C50/U50/500-37,5/Uguns+	C50	U50	U50	500	Uguns Pluss	3x12,5	97,5	33,0	(R)EI60	1320	-
600	C50/U50/500-37,5/ŪdensUguns+	C50	U50	U50	500	Ūdens Uguns Pluss	3x12,5	97,5	33,0	(R)EI60	1320	-
600	C50/U50/500-37,5/Cietā	C50	U50	U50	500	Cietā	3x12,5	97,5	41,0	(R)EI60	1160	●
600	C50/U50/500-37,5/Hydro	C50	U50	U50	500	Hydro	3x12,5	97,5	35,0	(R)EI60	1320	●
600	C50/U50/500-40/Uguns+	C50	U50	U50	500	Uguns Pluss	2x12,5+15,0	100	36,0	(R)EI90	1230	-
600	C50/U50/500-40/Cietā	C50	U50	U50	500	Cietā	2x12,5+15,0	100	44,0	(R)EI90	1160	●
600	C50/U50/500-40/Hydro	C50	U50	U50	500	Hydro	2x12,5+15,0	100	38,0	(R)EI90	1230	●
600	C50/U50/500-60/Uguns+	C50	U50	U50	500	Uguns Pluss	4x15,0	120	57,0	(R)EI120	1010	-
600	C50/U50/500-60/Cietā	C50	U50	U50	500	Cietā	4x15,0	120	64,0	(R)EI120	970	●
600	C50/U50/500-60/Hydro	C50	U50	U50	500	Hydro	4x15,0	120	57,0	(R)EI120	1010	●

[1] Ugunsdrošības klasifikācija LBO-458-K/17.
[2] Tehniskais atzinums ITB 1060/12/R33NK.

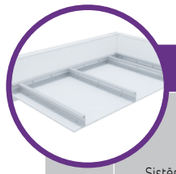

Lappuse	Sistēmas tips Nida Griesti	Režģa konstrukcija: Nida nesošā profila tips	Režģa konstrukcija: Nida nesošā perimetra profila tips	Režģa konstrukcija: Nida konstrukcijas perimetra profila tips	Režģa konstrukcija: Maksimālais Nida C75 nesošo profilu atstatums [mm]	Ģipša plākšņu apšuvums: Nida	Ģipša plākšņu apšuvums: Biezums	Minimālais piekāršanas augstums [mm]	Būves svars 1 m² [kg]	Ugunsizturības klase [1] [min.]	Maksimālais griestu apdares platums [2] [mm]	Īpašā sistēma
PAŠNESOŠO GRIESTU SISTĒMA AR NIDA C75/U75 PROFILIEM												
602	C75/U75/500-12,5/Expert	C75	U75	U75	500	Expert	12,5	97,5	10,0	-	2840	-
602	C75/U75/500-12,5/Ūdens	C75	U75	U75	500	Ūdens	12,5	97,5	11,0	-	2320	-
602	C75/U75/500-12,5/Uguns+	C75	U75	U75	500	Uguns Pluss	12,5	97,5	12,0	(R)EI15	2320	-
602	C75/U75/500-12,5/ŪdensUguns+	C75	U75	U75	500	Ūdens Uguns Pluss	12,5	97,5	12,0	(R)EI15	2320	-
602	C75/U75/500-12,5/Cietā	C75	U75	U75	500	Cietā	12,5	97,5	15,0	(R)EI15	2320	●
602	C75/U75/500-12,5/Hydro	C75	U75	U75	500	Hydro	12,5	97,5	13,0	(R)EI15	2320	●
602	C75/U75/500-15/Uguns+	C75	U75	U75	500	Uguns Pluss	15,0	100	16,0	(R)EI15	2000	-
602	C75/U75/500-15/Cietā	C75	U75	U75	500	Cietā	15,0	100	18,0	(R)EI15	2000	●
602	C75/U75/500-15/Hydro	C75	U75	U75	500	Hydro	15,0	100	16,0	(R)EI15	2000	●
602	C75/U75/500-18/Uguns+	C75	U75	U75	500	Uguns Pluss	18,0	103	16,0	(R)EI30	2000	-
604	C75/U75/500-25/Expert	C75	U75	U75	500	Expert	2x12,5	110	19,0	-	2210	-
604	C75/U75/500-25/Ūdens	C75	U75	U75	500	Ūdens	2x12,5	110	20,0	-	2210	-
604	C75/U75/500-25/Uguns+	C75	U75	U75	500	Uguns Pluss	2x12,5	110	23,0	(R)EI45	1980	-
604	C75/U75/500-25/ŪdensUguns+	C75	U75	U75	500	Ūdens Uguns Pluss	2x12,5	110	23,0	(R)EI45	1980	-
604	C75/U75/500-25/Cietā	C75	U75	U75	500	Cietā	2x12,5	110	28,0	(R)EI45	1810	●
604	C75/U75/500-25/Hydro	C75	U75	U75	500	Hydro	2x12,5	110	24,0	(R)EI45	1980	●
604	C75/U75/500-30/Uguns+	C75	U75	U75	500	Uguns Pluss	2x15,0	115	30,0	(R)EI60	1810	-
604	C75/U75/500-30/Cietā	C75	U75	U75	500	Cietā	2x15,0	115	33,0	(R)EI60	1670	●
604	C75/U75/500-30/Hydro	C75	U75	U75	500	Hydro	2x15,0	115	30,0	(R)EI60	1810	●
606	C75/U75/500-37,5/Uguns+	C75	U75	U75	500	Uguns Pluss	3x12,5	122,5	33,0	(R)EI60	1670	-
606	C75/U75/500-37,5/ŪdensUguns+	C75	U75	U75	500	Ūdens Uguns Pluss	3x12,5	122,5	33,0	(R)EI60	1670	-
606	C75/U75/500-37,5/Cietā	C75	U75	U75	500	Cietā	3x12,5	122,5	42,0	(R)EI60	1480	●
606	C75/U75/500-37,5/Hydro	C75	U75	U75	500	Hydro	3x12,5	122,5	35,0	(R)EI60	1670	●
606	C75/U75/500-40/Uguns+	C75	U75	U75	500	Uguns Pluss	2x12,5+15,0	125	36,0	(R)EI90	1570	-
606	C75/U75/500-40/Cietā	C75	U75	U75	500	Cietā	2x12,5+15,0	125	44,0	(R)EI90	1480	●
606	C75/U75/500-40/Hydro	C75	U75	U75	500	Hydro	2x12,5+15,0	125	38,0	(R)EI90	1570	●
606	C75/U75/500-60/Uguns+	C75	U75	U75	500	Uguns Pluss	4x15,0	145	57,0	(R)EI120	1280	-
606	C75/U75/500-60/Cietā	C75	U75	U75	500	Cietā	4x15,0	145	65,0	(R)EI120	1230	●
606	C75/U75/500-60/Hydro	C75	U75	U75	500	Hydro	4x15,0	145	57,0	(R)EI120	1280	●

[1] Ugunsdrošības klasifikācija LBO-458-K/17.
[2] Tehniskais atzinums ITB 1060/12/R33NK.

PIRMIE TIRGŪ SAUSĀS BŪVES SISTĒMAS MARĶĒTA ZĪME CE

Lūdzu, atrodiet mūsu kanālu Siniat Nida YouTube

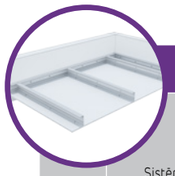

Lappuse	Sistēmas tips Nida Griesti	Režģa konstrukcija: Nida nesošā profila tips	Režģa konstrukcija: Nida nesošā perimetra profila tips	Režģa konstrukcija: Nida konstrukcijas perimetra profila tips	Režģa konstrukcija: Maksimālais Nida C100 nesošo profilu atstatums [mm]	Ģipša plākšņu apšuvums: Nida	Ģipša plākšņu apšuvums: Biezums	Minimālais piekāršanas augstums [mm]	Būves svars 1 m² [kg]	Ugunsizturības klase [1] [min.]	Maksimālais griestu apdares platums [2] [mm]	Īpašā sistēma
PAŠNESOŠO GRIESTU SISTĒMA AR NIDA C100/U100 PROFILIEM												
608	C100/U100/500-12,5/Expert	C100	U100	U100	500	Expert	12,5	122,5	10,0	-	3400	-
608	C100/U100/500-12,5/Ūdens	C100	U100	U100	500	Ūdens	12,5	122,5	11,0	-	2780	-
608	C100/U100/500-12,5/Uguns+	C100	U100	U100	500	Uguns Pluss	12,5	122,5	12,0	(R)EI15	2780	-
608	C100/U100/500-12,5/ŪdensUguns+	C100	U100	U100	500	Ūdens Uguns Pluss	12,5	122,5	12,0	(R)EI15	2780	-
608	C100/U100/500-12,5/Cietā	C100	U100	U100	500	Cietā	12,5	122,5	15,0	(R)EI15	2780	●
608	C100/U100/500-12,5/Hydro	C100	U100	U100	500	Hydro	12,5	122,5	13,0	(R)EI15	2780	●
608	C100/U100/500-15/Uguns+	C100	U100	U100	500	Uguns Pluss	15,0	125	16,0	(R)EI15	2410	-
608	C100/U100/500-15/Cietā	C100	U100	U100	500	Cietā	15,0	125	18,0	(R)EI15	2410	●
608	C100/U100/500-15/Hydro	C100	U100	U100	500	Hydro	15,0	125	16,0	(R)EI15	2410	●
608	C100/U100/500-18/Uguns+	C100	U100	U100	500	Uguns Pluss	18,0	128	17,0	(R)EI30	2410	-
610	C100/U100/500-25/Expert	C100	U100	U100	500	Expert	2x12,5	135	19,0	-	2420	-
610	C100/U100/500-25/Ūdens	C100	U100	U100	500	Ūdens	2x12,5	135	20,0	-	2420	-
610	C100/U100/500-25/Uguns+	C100	U100	U100	500	Uguns Pluss	2x12,5	135	23,0	(R)EI45	2170	-
610	C100/U100/500-25/ŪdensUguns+	C100	U100	U100	500	Ūdens Uguns Pluss	2x12,5	135	23,0	(R)EI45	2170	-
610	C100/U100/500-25/Cietā	C100	U100	U100	500	Cietā	2x12,5	135	28,0	(R)EI45	1980	●
610	C100/U100/500-25/Hydro	C100	U100	U100	500	Hydro	2x12,5	135	24,0	(R)EI45	2170	●
610	C100/U100/500-30/Uguns+	C100	U100	U100	500	Uguns Pluss	2x15,0	140	30,0	(R)EI60	1980	-
610	C100/U100/500-30/Cietā	C100	U100	U100	500	Cietā	2x15,0	140	34,0	(R)EI60	1830	●
610	C100/U100/500-30/Hydro	C100	U100	U100	500	Hydro	2x15,0	140	30,0	(R)EI60	1980	●
612	C100/U100/500-37,5/Uguns+	C100	U100	U100	500	Uguns Pluss	3x12,5	147,5	33,0	(R)EI60	1830	-
612	C100/U100/500-37,5/ ŪdensUguns+	C100	U100	U100	500	Ūdens Uguns Pluss	3x12,5	147,5	33,0	(R)EI60	1830	-
612	C100/U100/500-37,5/Cietā	C100	U100	U100	500	Cietā	3x12,5	147,5	41,0	(R)EI60	1610	●
612	C100/U100/500-37,5/Hydro	C100	U100	U100	500	Hydro	3x12,5	147,5	35,0	(R)EI60	1830	●
612	C100/U100/500-40/Uguns+	C100	U100	U100	500	Uguns Pluss	2x12,5+15,0	150	37,0	(R)EI90	1710	-
612	C100/U100/500-40/Cietā	C100	U100	U100	500	Cietā	2x12,5+15,0	150	44,0	(R)EI90	1610	●
612	C100/U100/500-40/Hydro	C100	U100	U100	500	Hydro	2x12,5+15,0	150	38,0	(R)EI90	1710	●
612	C100/U100/500-60/Uguns+	C100	U100	U100	500	Uguns Pluss	4x15,0	170	57,0	(R)EI120	1400	-
612	C100/U100/500-60/Cietā	C100	U100	U100	500	Cietā	4x15,0	170	65,0	(R)EI120	1340	●
612	C100/U100/500-60/Hydro	C100	U100	U100	500	Hydro	4x15,0	170	57,0	(R)EI120	1400	●

[1] Ugunsdrošības klasifikācija LBO-458-K/17.
[2] Tehniskais atzinums ITB 1060/12/R33NK.

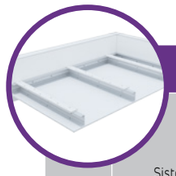

Lappuse	Sistēmas tips Nida Griesti	Režģa konstrukcija: Nida nesošā profila tips	Režģa konstrukcija: Nida nesošā perimetra profila tips	Režģa konstrukcija: Nida konstrukcijas perimetra profila tips	Režģa konstrukcija: Maksimālais Nida C50 nesošo profilu atstatums [mm]	Ģipša plākšņu apšuvums: Nida	Ģipša plākšņu apšuvums: Biezums	Minimālais piekāršanas augstums [mm]	Būves svars 1 m² [kg]	Ugunsizturības klase [1] [min.]	Maksimālais griestu apdares platums [2] [mm]	Īpašā sistēma
PAŠNESOŠO GRIESTU SISTĒMA AR NIDA C50/U50/PD PROFILIEM												
614	C50/U50/PD/500-12,5/Expert	C50	U50	U50	500	Expert	12,5	72,5	12,0	-	2530	-
614	C50/U50/PD/500-12,5/Ūdens	C50	U50	U50	500	Ūdens	12,5	72,5	13,0	-	2530	-
614	C50/U50/PD/500-12,5/Uguns+	C50	U50	U50	500	Uguns Pluss	12,5	72,5	15,0	(R)EI15	2530	-
614	C50/U50/PD/500-12,5/ŪdensUguns+	C50	U50	U50	500	Ūdens Uguns Pluss	12,5	72,5	15,0	(R)EI15	2530	-
614	C50/U50/PD/500-12,5/Cietā	C50	U50	U50	500	Cietā	12,5	72,5	19,0	(R)EI15	2190	●
614	C50/U50/PD/500-12,5/Hydro	C50	U50	U50	500	Hydro	12,5	72,5	16,0	(R)EI15	2190	●
614	C50/U50/PD/500-15/Uguns+	C50	U50	U50	500	Uguns Pluss	15,0	75	19,0	(R)EI15	2190	-
614	C50/U50/PD/500-15/Cietā	C50	U50	U50	500	Cietā	15,0	75	22,0	(R)EI15	1960	●
614	C50/U50/PD/500-15/Hydro	C50	U50	U50	500	Hydro	15,0	75	19,0	(R)EI15	2190	●
614	C50/U50/PD/500-18/Uguns+	C50	U50	U50	500	Uguns Pluss	18,0	78	20,0	(R)EI30	2190	-
616	C50/U50/PD/500-25/Expert	C50	U50	U50	500	Expert	2x12,5	85	21,0	-	2030	-
616	C50/U50/PD/500-25/Ūdens	C50	U50	U50	500	Ūdens	2x12,5	85	22,0	-	2030	-
616	C50/U50/PD/500-25/Uguns+	C50	U50	U50	500	Uguns Pluss	2x12,5	85	25,0	(R)EI45	2030	-
616	C50/U50/PD/500-25/ŪdensUguns+	C50	U50	U50	500	Ūdens Uguns Pluss	2x12,5	85	25,0	(R)EI45	2030	-
616	C50/U50/PD/500-25/Cietā	C50	U50	U50	500	Cietā	2x12,5	85	32,0	(R)EI45	1710	●
616	C50/U50/PD/500-25/Hydro	C50	U50	U50	500	Hydro	2x12,5	85	27,0	(R)EI45	1850	●
616	C50/U50/PD/500-30/Uguns+	C50	U50	U50	500	Uguns Pluss	2x15,0	90	33,0	(R)EI60	1710	-
616	C50/U50/PD/500-30/Cietā	C50	U50	U50	500	Cietā	2x15,0	90	38,0	(R)EI60	1600	●
616	C50/U50/PD/500-30/Hydro	C50	U50	U50	500	Hydro	2x15,0	90	33,0	(R)EI60	1710	●
618	C50/U50/PD/500-37,5/Uguns+	C50	U50	U50	500	Uguns Pluss	3x12,5	97,5	36,0	(R)EI60	1600	-
618	C50/U50/PD/500-37,5/ ŪdensUguns+	C50	U50	U50	500	Ūdens Uguns Pluss	3x12,5	97,5	36,0	(R)EI60	1600	-
618	C50/U50/PD/500-37,5/Cietā	C50	U50	U50	500	Cietā	3x12,5	97,5	45,0	(R)EI60	1510	●
618	C50/U50/PD/500-37,5/Hydro	C50	U50	U50	500	Hydro	3x12,5	97,5	38,0	(R)EI60	1600	●
618	C50/U50/PD/500-40/Uguns+	C50	U50	U50	500	Uguns Pluss	2x12,5+15,0	100	39,0	(R)EI90	1600	-
618	C50/U50/PD/500-40/Cietā	C50	U50	U50	500	Cietā	2x12,5+15,0	100	47,0	(R)EI90	1420	●
618	C50/U50/PD/500-40/Hydro	C50	U50	U50	500	Hydro	2x12,5+15,0	100	41,0	(R)EI90	1510	●
618	C50/U50/PD/500-60/Uguns+	C50	U50	U50	500	Uguns Pluss	4x15,0	120	61,0	(R)EI120	1250	-
618	C50/U50/PD/500-60/Cietā	C50	U50	U50	500	Cietā	4x15,0	120	69,0	(R)EI120	1210	●
618	C50/U50/PD/500-60/Hydro	C50	U50	U50	500	Hydro	4x15,0	120	61,0	(R)EI120	1250	●

[1] Ugunsdrošības klasifikācija LBO-458-K/17.
[2] Tehniskais atzinums ITB 1060/12/R33NK.

PIRMIE TIRGŪ
SAUSĀS BŪVES SISTĒMAS
MARĶĒTA ZĪME CE

Lūdzu, atrodiet mūsu
kanālu Siniat Nida
YouTube

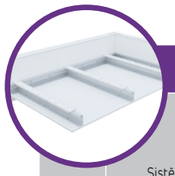

Lappuse	Sistēmas tips Nida Griesti	Režģa konstrukcija				Ģipša plākšņu apšuvums		Minimālais piekāršanas augstums	Būves svars 1 m²	Ugunsizturības klase [1]	Maksimālais griestu apdares platums [2]	Īpašā sistēma
		Nida nesošā profila tips	Nida nesošā perimetra profila tips	Nida konstrukcijas perimetra profila tips	Maksimālais Nida C75 nesošo profilu atstatums							
					[mm]	Nida	Biezums	[mm]	[kg]	[min.]	[mm]	
PAŠNESOŠO GRIESTU SISTĒMA AR NIDA C75/U75/PD PROFILIEM												
620	C75/U75/PD/500-12,5/Expert	C75	U75	U75	500	Expert	12,5	97,5	13,0	-	2970	-
620	C75/U75/PD/500-12,5/Ūdens	C75	U75	U75	500	Ūdens	12,5	97,5	14,0	-	2970	-
620	C75/U75/PD/500-12,5/Uguns+	C75	U75	U75	500	Uguns Pluss	12,5	97,5	15,0	(R)EI15	2970	-
620	C75/U75/PD/500-12,5/ŪdensUguns+	C75	U75	U75	500	Ūdens Uguns Pluss	12,5	97,5	15,0	(R)EI15	2970	-
620	C75/U75/PD/500-12,5/Cietā	C75	U75	U75	500	Cietā	12,5	97,5	19,0	(R)EI15	2570	●
620	C75/U75/PD/500-12,5/Hydro	C75	U75	U75	500	Hydro	12,5	97,5	16,0	(R)EI15	2570	●
620	C75/U75/PD/500-15/Uguns+	C75	U75	U75	500	Uguns Pluss	15,0	100	20,0	(R)EI15	2570	-
620	C75/U75/PD/500-15/Cietā	C75	U75	U75	500	Cietā	15,0	100	22,0	(R)EI15	2290	●
620	C75/U75/PD/500-15/Hydro	C75	U75	U75	500	Hydro	15,0	100	20,0	(R)EI15	2570	●
620	C75/U75/PD/500-18/Uguns+	C75	U75	U75	500	Uguns Pluss	18,0	103	21,0	(R)EI30	2290	-
622	C75/U75/PD/500-25/Expert	C75	U75	U75	500	Expert	2x12,5	110	21,0	-	2370	-
622	C75/U75/PD/500-25/Ūdens	C75	U75	U75	500	Ūdens	2x12,5	110	23,0	-	2370	-
622	C75/U75/PD/500-25/Uguns+	C75	U75	U75	500	Uguns Pluss	2x12,5	110	26,0	(R)EI45	2160	-
622	C75/U75/PD/500-25/ŪdensUguns+	C75	U75	U75	500	Ūdens Uguns Pluss	2x12,5	110	26,0	(R)EI45	2160	-
622	C75/U75/PD/500-25/Cietā	C75	U75	U75	500	Cietā	2x12,5	110	32,0	(R)EI45	2000	●
622	C75/U75/PD/500-25/Hydro	C75	U75	U75	500	Hydro	2x12,5	110	27,0	(R)EI45	2160	●
622	C75/U75/PD/500-30/Uguns+	C75	U75	U75	500	Uguns Pluss	2x15,0	115	34,0	(R)EI60	2000	-
622	C75/U75/PD/500-30/Cietā	C75	U75	U75	500	Cietā	2x15,0	115	38,0	(R)EI60	1870	●
622	C75/U75/PD/500-30/Hydro	C75	U75	U75	500	Hydro	2x15,0	115	34,0	(R)EI60	2000	●
624	C75/U75/PD/500-37,5/Uguns+	C75	U75	U75	500	Uguns Pluss	3x12,5	122,5	36,0	(R)EI60	1870	-
624	C75/U75/PD/500-37,5/ŪdensUguns+	C75	U75	U75	500	Ūdens Uguns Pluss	3x12,5	122,5	36,0	(R)EI60	1870	-
624	C75/U75/PD/500-37,5/Cietā	C75	U75	U75	500	Cietā	3x12,5	122,5	45,0	(R)EI60	1770	●
624	C75/U75/PD/500-37,5/Hydro	C75	U75	U75	500	Hydro	3x12,5	122,5	38,0	(R)EI60	1870	●
624	C75/U75/PD/500-40/Uguns+	C75	U75	U75	500	Uguns Pluss	2x12,5+15,0	125	39,0	(R)EI90	1870	-
624	C75/U75/PD/500-40/Cietā	C75	U75	U75	500	Cietā	2x12,5+15,0	125	48,0	(R)EI90	1680	●
624	C75/U75/PD/500-40/Hydro	C75	U75	U75	500	Hydro	2x12,5+15,0	125	41,0	(R)EI90	1770	●
624	C75/U75/PD/500-60/Uguns+	C75	U75	U75	500	Uguns Pluss	4x15,0	145	61,0	(R)EI120	1470	-
624	C75/U75/PD/500-60/Cietā	C75	U75	U75	500	Cietā	4x15,0	145	69,0	(R)EI120	1420	●
624	C75/U75/PD/500-60/Hydro	C75	U75	U75	500	Hydro	4x15,0	145	61,0	(R)EI120	1470	●

[1] Ugunsdrošības klasifikācija LBO-458-K/17.
[2] Tehniskais atzinums ITB 1060/12/R33NK.

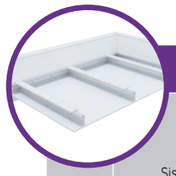

Lappuse	Sistēmas tips Nida Griesti	Režģa konstrukcija				Ģipša plākšņu apšuvums		Minimālais piekāršanas augstums	Būves svars 1 m²	Ugunsizturības klase [1]	Maksimālais griestu apdares platums [2]	Īpašā sistēma
		Nida nesošā profila tips	Nida nesošā perimetra profila tips	Nida konstrukcijas perimetra profila tips	Maksimālais Nida C100 nesošo profilu atstatums							
					[mm]	Nida	Biezums	[mm]	[kg]	[min.]	[mm]	
PAŠNESOŠO GRIESTU SISTĒMA AR NIDA C100/U100/PD PROFILIEM												
626	C100/U100/PD/500-12,5/Expert	C100	U100	U100	500	Expert	12,5	122,5	13,0	-	3490	-
626	C100/U100/PD/500-12,5/Ūdens	C100	U100	U100	500	Ūdens	12,5	122,5	14,0	-	3490	-
626	C100/U100/PD/500-12,5/Uguns+	C100	U100	U100	500	Uguns Pluss	12,5	122,5	15,0	(R)EI15	3490	-
626	C100/U100/PD/500-12,5/ŪdensUguns+	C100	U100	U100	500	Ūdens Uguns Pluss	12,5	122,5	15,0	(R)EI15	3490	-
626	C100/U100/PD/500-12,5/Cietā	C100	U100	U100	500	Cietā	12,5	122,5	19,0	(R)EI15	3020	●
626	C100/U100/PD/500-12,5/Hydro	C100	U100	U100	500	Hydro	12,5	122,5	16,0	(R)EI15	3020	●
626	C100/U100/PD/500-15/Uguns+	C100	U100	U100	500	Uguns Pluss	15,0	125	20,0	(R)EI15	3020	-
626	C100/U100/PD/500-15/Cietā	C100	U100	U100	500	Cietā	15,0	125	22,0	(R)EI15	2700	●
626	C100/U100/PD/500-15/Hydro	C100	U100	U100	500	Hydro	15,0	125	20,0	(R)EI15	3020	●
626	C100/U100/PD/500-18/Uguns+	C100	U100	U100	500	Uguns Pluss	18,0	128	21,0	(R)EI30	2700	-
628	C100/U100/PD/500-25/Expert	C100	U100	U100	500	Expert	2x12,5	135	21,0	-	2790	-
628	C100/U100/PD/500-25/Ūdens	C100	U100	U100	500	Ūdens	2x12,5	135	23,0	-	2790	-
628	C100/U100/PD/500-25/Uguns+	C100	U100	U100	500	Uguns Pluss	2x12,5	135	26,0	(R)EI45	2550	-
628	C100/U100/PD/500-25/ŪdensUguns+	C100	U100	U100	500	Ūdens Uguns Pluss	2x12,5	135	26,0	(R)EI45	2550	-
628	C100/U100/PD/500-25/Cietā	C100	U100	U100	500	Cietā	2x12,5	135	32,0	(R)EI45	2360	●
628	C100/U100/PD/500-25/Hydro	C100	U100	U100	500	Hydro	2x12,5	135	28,0	(R)EI45	2550	●
628	C100/U100/PD/500-30/Uguns+	C100	U100	U100	500	Uguns Pluss	2x15,0	140	34,0	(R)EI60	2360	-
628	C100/U100/PD/500-30/Cietā	C100	U100	U100	500	Cietā	2x15,0	140	38,0	(R)EI60	2200	●
628	C100/U100/PD/500-30/Hydro	C100	U100	U100	500	Hydro	2x15,0	140	34,0	(R)EI60	2360	●
630	C100/U100/PD/500-37,5/Uguns+	C100	U100	U100	500	Uguns Pluss	3x12,5	147,5	36,0	(R)EI60	2200	-
630	C100/U100/PD/500-37,5/ ŪdensUguns+	C100	U100	U100	500	Ūdens Uguns Pluss	3x12,5	147,5	36,0	(R)EI60	2200	-
630	C100/U100/PD/500-37,5/Cietā	C100	U100	U100	500	Cietā	3x12,5	147,5	45,0	(R)EI60	2080	●
630	C100/U100/PD/500-37,5/Hydro	C100	U100	U100	500	Hydro	3x12,5	147,5	39,0	(R)EI60	2200	●
630	C100/U100/PD/500-40/Uguns+	C100	U100	U100	500	Uguns Pluss	2x12,5+15,0	150	40,0	(R)EI90	2200	-
630	C100/U100/PD/500-40/Cietā	C100	U100	U100	500	Cietā	2x12,5+15,0	150	48,0	(R)EI90	1970	●
630	C100/U100/PD/500-40/Hydro	C100	U100	U100	500	Hydro	2x12,5+15,0	150	41,0	(R)EI90	2080	●
630	C100/U100/PD/500-60/Uguns+	C100	U100	U100	500	Uguns Pluss	4x15,0	170	61,0	(R)EI120	1730	-
630	C100/U100/PD/500-60/Cietā	C100	U100	U100	500	Cietā	4x15,0	170	70,0	(R)EI120	1670	●
630	C100/U100/PD/500-60/Hydro	C100	U100	U100	500	Hydro	4x15,0	170	61,0	(R)EI120	1730	●

[1] Ugunsdrošības klasifikācija LBO-458-K/17.
[2] Tehniskais atzinums ITB 1060/12/R33NK.

PIRMIE TIRGŪ
SAUSĀS BŪVES SISTĒMAS
MARKĒTA ZĪME CE

Lūdzu, atrodiet mūsu
kanālu Siniat Nida
YouTube

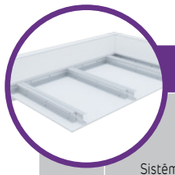

Lappuse	Sistēmas tips Nida Griesti	Režģa konstrukcija: Nida nesošā profila tips	Režģa konstrukcija: Nida nesošā perimetra profila tips	Režģa konstrukcija: Nida konstrukcijas perimetra profila tips	Režģa konstrukcija: Maksimālais Nida C50 nesošo profilu atstatums [mm]	Ģipša plākšņu apšuvums: Nida	Ģipša plākšņu apšuvums: Biezums	Minimālais piekāršanas augstums [mm]	Būves svars 1 m² [kg]	Ugunsizturības klase [1] [min.]	Maksimālais griestu apdares platums [2] [mm]	Īpašā sistēma
PAŠNESOŠO GRIESTU SISTĒMA AR NIDA CC50/U50 PROFILIEM												
632	CC50/U50/500-12,5/Expert	2xC50	U50	U50	500	Expert	12,5	72,5	12,0	-	2870	-
632	CC50/U50/500-12,5/Ūdens	2xC50	U50	U50	500	Ūdens	12,5	72,5	12,0	-	2870	-
632	CC50/U50/500-12,5/Uguns+	2xC50	U50	U50	500	Uguns Pluss	12,5	72,5	14,0	(R)EI15	2870	-
632	CC50/U50/500-12,5/ÚdensUguns+	2xC50	U50	U50	500	Ūdens Uguns Pluss	12,5	72,5	14,0	(R)EI15	2870	-
632	CC50/U50/500-12,5/Cietā	2xC50	U50	U50	500	Cietā	12,5	72,5	16,0	(R)EI15	2490	●
632	CC50/U50/500-12,5/Hydro	2xC50	U50	U50	500	Hydro	12,5	72,5	14,0	(R)EI15	2870	●
632	CC50/U50/500-15/Uguns+	2xC50	U50	U50	500	Uguns Pluss	15,0	75	17,0	(R)EI15	2490	-
632	CC50/U50/500-15/Cietā	2xC50	U50	U50	500	Cietā	15,0	75	19,0	(R)EI15	2490	●
632	CC50/U50/500-15/Hydro	2xC50	U50	U50	500	Hydro	15,0	75	17,0	(R)EI15	2490	●
632	CC50/U50/500-18/Uguns+	2xC50	U50	U50	500	Uguns Pluss	18,0	78	18,0	(R)EI30	2490	-
634	CC50/U50/500-25/Expert	2xC50	U50	U50	500	Expert	2x12,5	85	20,0	-	2820	-
634	CC50/U50/500-25/Ūdens	2xC50	U50	U50	500	Ūdens	2x12,5	85	21,0	-	2520	-
634	CC50/U50/500-25/Uguns+	2xC50	U50	U50	500	Uguns Pluss	2x12,5	85	24,0	(R)EI45	2520	-
634	CC50/U50/500-25/ÚdensUguns+	2xC50	U50	U50	500	Ūdens Uguns Pluss	2x12,5	85	24,0	(R)EI45	2520	-
634	CC50/U50/500-25/Cietā	2xC50	U50	U50	500	Cietā	2x12,5	85	29,0	(R)EI45	2300	●
634	CC50/U50/500-25/Hydro	2xC50	U50	U50	500	Hydro	2x12,5	85	25,0	(R)EI45	2520	●
634	CC50/U50/500-30/Uguns+	2xC50	U50	U50	500	Uguns Pluss	2x15,0	90	31,0	(R)EI60	2130	-
634	CC50/U50/500-30/Cietā	2xC50	U50	U50	500	Cietā	2x15,0	90	35,0	(R)EI60	2130	●
634	CC50/U50/500-30/Hydro	2xC50	U50	U50	500	Hydro	2x15,0	90	31,0	(R)EI60	2130	●
636	CC50/U50/500-37,5/Uguns+	2xC50	U50	U50	500	Uguns Pluss	3x12,5	97,5	34,0	(R)EI60	2130	-
636	CC50/U50/500-37,5/ ÚdensUguns+	2xC50	U50	U50	500	Ūdens Uguns Pluss	3x12,5	97,5	34,0	(R)EI60	2130	-
636	CC50/U50/500-37,5/Cietā	2xC50	U50	U50	500	Cietā	3x12,5	97,5	43,0	(R)EI60	1880	●
636	CC50/U50/500-37,5/Hydro	2xC50	U50	U50	500	Hydro	3x12,5	97,5	37,0	(R)EI60	1990	●
636	CC50/U50/500-40/Uguns+	2xC50	U50	U50	500	Uguns Pluss	2x12,5+15,0	100	38,0	(R)EI90	1990	-
636	CC50/U50/500-40/Cietā	2xC50	U50	U50	500	Cietā	2x12,5+15,0	100	45,0	(R)EI90	1880	●
636	CC50/U50/500-40/Hydro	2xC50	U50	U50	500	Hydro	2x12,5+15,0	100	39,0	(R)EI90	1990	●
636	CC50/U50/500-60/Uguns+	2xC50	U50	U50	500	Uguns Pluss	4x15,0	120	58,0	(R)EI120	1630	-
636	CC50/U50/500-60/Cietā	2xC50	U50	U50	500	Cietā	4x15,0	120	66,0	(R)EI120	1500	●
636	CC50/U50/500-60/Hydro	2xC50	U50	U50	500	Hydro	4x15,0	120	58,0	(R)EI120	1630	●

[1] Ugunsdrošības klasifikācija LBO-458-K/17.
[2] Tehniskais atzinums ITB 1060/12/R33NK.

Lappuse	Sistēmas tips Nida Griesti	Režģa konstrukcija: Nida nesošā profila tips	Režģa konstrukcija: Nida nesošā perimetra profila tips	Režģa konstrukcija: Nida konstrukcijas perimetra profila tips	Režģa konstrukcija: Maksimālais Nida C75 nesošo profilu atstatums [mm]	Ģipša plākšņu apšuvums: Nida	Ģipša plākšņu apšuvums: Biezums	Minimālais piekāršanas augstums [mm]	Būves svars 1 m² [kg]	Ugunsizturības klase [1] [min.]	Maksimālais griestu apdares platums [2] [mm]	Īpašā sistēma
PAŠNESOŠO GRIESTU SISTĒMA AR NIDA CC75/U75 PROFILIEM												
638	CC75/U75/500-12,5/Expert	2xC75	U75	U75	500	Expert	12,5	97,5	12,0	-	3690	-
638	CC75/U75/500-12,5/Ūdens	2xC75	U75	U75	500	Ūdens	12,5	97,5	13,0	-	3690	-
638	CC75/U75/500-12,5/Uguns+	2xC75	U75	U75	500	Uguns Pluss	12,5	97,5	14,0	(R)EI15	3690	-
638	CC75/U75/500-12,5/ÚdensUguns+	2xC75	U75	U75	500	Ūdens Uguns Pluss	12,5	97,5	14,0	(R)EI15	3690	-
638	CC75/U75/500-12,5/Cietā	2xC75	U75	U75	500	Cietā	12,5	97,5	17,0	(R)EI15	3190	●
638	CC75/U75/500-12,5/Hydro	2xC75	U75	U75	500	Hydro	12,5	97,5	15,0	(R)EI15	3690	●
638	CC75/U75/500-15/Uguns+	2xC75	U75	U75	500	Uguns Pluss	15,0	100	18,0	(R)EI15	3190	-
638	CC75/U75/500-15/Cietā	2xC75	U75	U75	500	Cietā	15,0	100	20,0	(R)EI15	3190	●
638	CC75/U75/500-15/Hydro	2xC75	U75	U75	500	Hydro	15,0	100	18,0	(R)EI15	3190	●
638	CC75/U75/500-18/Uguns+	2xC75	U75	U75	500	Uguns Pluss	18,0	103	18,0	(R)EI30	3190	-
640	CC75/U75/500-25/Expert	2xC75	U75	U75	500	Expert	2x12,5	110	20,0	-	3250	-
640	CC75/U75/500-25/Ūdens	2xC75	U75	U75	500	Ūdens	2x12,5	110	22,0	-	2910	-
640	CC75/U75/500-25/Uguns+	2xC75	U75	U75	500	Uguns Pluss	2x12,5	110	24,0	(R)EI45	2910	-
640	CC75/U75/500-25/ÚdensUguns+	2xC75	U75	U75	500	Ūdens Uguns Pluss	2x12,5	110	24,0	(R)EI45	2910	-
640	CC75/U75/500-25/Cietā	2xC75	U75	U75	500	Cietā	2x12,5	110	30,0	(R)EI45	2660	●
640	CC75/U75/500-25/Hydro	2xC75	U75	U75	500	Hydro	2x12,5	110	26,0	(R)EI45	2660	●
640	CC75/U75/500-30/Uguns+	2xC75	U75	U75	500	Uguns Pluss	2x15,0	115	31,0	(R)EI60	2460	-
640	CC75/U75/500-30/Cietā	2xC75	U75	U75	500	Cietā	2x15,0	115	35,0	(R)EI60	2460	●
640	CC75/U75/500-30/Hydro	2xC75	U75	U75	500	Hydro	2x15,0	115	31,0	(R)EI60	2460	●
642	CC75/U75/500-37,5/Uguns+	2xC75	U75	U75	500	Uguns Pluss	3x12,5	122,5	35,0	(R)EI60	2460	-
642	CC75/U75/500-37,5/ ÚdensUguns+	2xC75	U75	U75	500	Ūdens Uguns Pluss	3x12,5	122,5	35,0	(R)EI60	2460	-
642	CC75/U75/500-37,5/Cietā	2xC75	U75	U75	500	Cietā	3x12,5	122,5	43,0	(R)EI60	2170	●
642	CC75/U75/500-37,5/Hydro	2xC75	U75	U75	500	Hydro	3x12,5	122,5	37,0	(R)EI60	2300	●
642	CC75/U75/500-40/Uguns+	2xC75	U75	U75	500	Uguns Pluss	2x12,5+15,0	125	38,0	(R)EI90	2300	-
642	CC75/U75/500-40/Cietā	2xC75	U75	U75	500	Cietā	2x12,5+15,0	125	46,0	(R)EI90	2060	●
642	CC75/U75/500-40/Hydro	2xC75	U75	U75	500	Hydro	2x12,5+15,0	125	40,0	(R)EI90	2300	●
642	CC75/U75/500-60/Uguns+	2xC75	U75	U75	500	Uguns Pluss	4x15,0	145	59,0	(R)EI120	1880	-
642	CC75/U75/500-60/Cietā	2xC75	U75	U75	500	Cietā	4x15,0	145	67,0	(R)EI120	1740	●
642	CC75/U75/500-60/Hydro	2xC75	U75	U75	500	Hydro	4x15,0	145	59,0	(R)EI120	1880	●

[1] Ugunsdrošības klasifikācija LBO-458-K/17.
[2] Tehniskais atzinums ITB 1060/12/R33NK.

PIRMIE TIRGŪ SAUSĀS BŪVES SISTĒMAS MARĶĒTA ZĪME CE

Lūdzu, atrodiet mūsu kanālu Siniat Nida YouTube

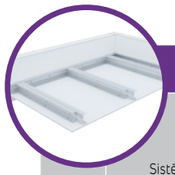

Lappuse	Sistēmas tips Nida Griesti	Režģa konstrukcija: Nida nesošā profila tips	Nida nesošā perimetra profila tips	Nida konstrukcijas perimetra profila tips	Maksimālais Nida C100 nesošo profilu atstatums [mm]	Ģipša plākšņu apšuvums: Nida	Biezums	Minimālais piekāršanas augstums [mm]	Būves svars 1 m² [kg]	Ugunsizturības klase [1] [min.]	Maksimālais griestu apdares platums [2] [mm]	Īpašā sistēma
PAŠNESOŠO GRIESTU SISTĒMA AR NIDA CC100/U100 PROFILIEM												
644	CC100/U100/500-12,5/Expert	2xC100	U100	U100	500	Expert	12,5	122,5	13,0	-	4270	-
644	CC100/U100/500-12,5/Ūdens	2xC100	U100	U100	500	Ūdens	12,5	122,5	13,0	-	4270	-
644	CC100/U100/500-12,5/Uguns+	2xC100	U100	U100	500	Uguns Pluss	12,5	122,5	15,0	(R)EI15	4270	-
644	CC100/U100/500-12,5/ŪdensUguns+	2xC100	U100	U100	500	Ūdens Uguns Pluss	12,5	122,5	15,0	(R)EI15	4270	-
644	CC100/U100/500-12,5/Cietā	2xC100	U100	U100	500	Cietā	12,5	122,5	17,0	(R)EI15	3700	●
644	CC100/U100/500-12,5/Hydro	2xC100	U100	U100	500	Hydro	12,5	122,5	15,0	(R)EI15	4270	●
644	CC100/U100/500-15/Uguns+	2xC100	U100	U100	500	Uguns Pluss	15,0	125	18,0	(R)EI15	3700	-
644	CC100/U100/500-15/Cietā	2xC100	U100	U100	500	Cietā	15,0	125	20,0	(R)EI15	3700	●
644	CC100/U100/500-15/Hydro	2xC100	U100	U100	500	Hydro	15,0	125	18,0	(R)EI15	3700	●
644	CC100/U100/500-18/Uguns+	2xC100	U100	U100	500	Uguns Pluss	18,0	128	19,0	(R)EI30	3700	-
646	CC100/U100/500-25/Expert	2xC100	U100	U100	500	Expert	2x12,5	135	21,0	-	3330	-
646	CC100/U100/500-25/Ūdens	2xC100	U100	U100	500	Ūdens	2x12,5	135	22,0	-	3330	-
646	CC100/U100/500-25/Uguns+	2xC100	U100	U100	500	Uguns Pluss	2x12,5	135	25,0	(R)EI45	3330	-
646	CC100/U100/500-25/ŪdensUguns+	2xC100	U100	U100	500	Ūdens Uguns Pluss	2x12,5	135	25,0	(R)EI45	3330	-
646	CC100/U100/500-25/Cietā	2xC100	U100	U100	500	Cietā	2x12,5	135	30,0	(R)EI45	3040	●
646	CC100/U100/500-25/Hydro	2xC100	U100	U100	500	Hydro	2x12,5	135	26,0	(R)EI45	3040	●
646	CC100/U100/500-30/Uguns+	2xC100	U100	U100	500	Uguns Pluss	2x15,0	140	32,0	(R)EI60	2810	-
646	CC100/U100/500-30/Cietā	2xC100	U100	U100	500	Cietā	2x15,0	140	36,0	(R)EI60	2630	●
646	CC100/U100/500-30/Hydro	2xC100	U100	U100	500	Hydro	2x15,0	140	32,0	(R)EI60	2810	●
648	CC100/U100/500-37,5/Uguns+	2xC100	U100	U100	500	Uguns Pluss	3x12,5	147,5	35,0	(R)EI60	2810	-
648	CC100/U100/500-37,5/ŪdensUguns+	2xC100	U100	U100	500	Ūdens Uguns Pluss	3x12,5	147,5	35,0	(R)EI60	2810	-
648	CC100/U100/500-37,5/Cietā	2xC100	U100	U100	500	Cietā	3x12,5	147,5	44,0	(R)EI60	2480	●
648	CC100/U100/500-37,5/Hydro	2xC100	U100	U100	500	Hydro	3x12,5	147,5	38,0	(R)EI60	2630	●
648	CC100/U100/500-40/Uguns+	2xC100	U100	U100	500	Uguns Pluss	2x12,5+15,0	150	39,0	(R)EI90	2630	-
648	CC100/U100/500-40/Cietā	2xC100	U100	U100	500	Cietā	2x12,5+15,0	150	46,0	(R)EI90	2350	●
648	CC100/U100/500-40/Hydro	2xC100	U100	U100	500	Hydro	2x12,5+15,0	150	40,0	(R)EI90	2630	●
648	CC100/U100/500-60/Uguns+	2xC100	U100	U100	500	Uguns Pluss	4x15,0	170	59,0	(R)EI120	2150	-
648	CC100/U100/500-60/Cietā	2xC100	U100	U100	500	Cietā	4x15,0	170	67,0	(R)EI120	1990	●
648	CC100/U100/500-60/Hydro	2xC100	U100	U100	500	Hydro	4x15,0	170	59,0	(R)EI120	2150	●

[1] Ugunsdrošības klasifikācija LBO-458-K/17.
[2] Tehniskais atzinums ITB 1060/12/R33NK.

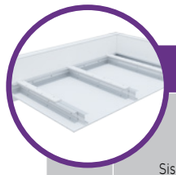

Lappuse	Sistēmas tips Nida Griesti	Režģa konstrukcija: Nida nesošā profila tips	Nida nesošā perimetra profila tips	Nida konstrukcijas perimetra profila tips	Maksimālais Nida C50 nesošo profilu atstatums [mm]	Ģipša plākšņu apšuvums: Nida	Biezums	Minimālais piekāršanas augstums [mm]	Būves svars 1 m² [kg]	Ugunsizturības klase [1] [min.]	Maksimālais griestu apdares platums [2] [mm]	Īpašā sistēma
PAŠNESOŠO GRIESTU SISTĒMA AR NIDA CC50/U50/PD PROFILIEM												
650	CC50/U50/PD/500-12,5/Expert	2xC50	U50	U50	500	Expert	12,5	72,5	14,0	-	3650	-
650	CC50/U50/PD/500-12,5/Ūdens	2xC50	U50	U50	500	Ūdens	12,5	72,5	15,0	-	3650	-
650	CC50/U50/PD/500-12,5/Uguns+	2xC50	U50	U50	500	Uguns Pluss	12,5	72,5	17,0	(R)EI15	3160	-
650	CC50/U50/PD/500-12,5/ŪdensUguns+	2xC50	U50	U50	500	Ūdens Uguns Pluss	12,5	72,5	17,0	(R)EI15	3160	-
650	CC50/U50/PD/500-12,5/Cietā	2xC50	U50	U50	500	Cietā	12,5	72,5	20,0	(R)EI15	3160	●
650	CC50/U50/PD/500-12,5/Hydro	2xC50	U50	U50	500	Hydro	12,5	72,5	18,0	(R)EI15	3160	●
650	CC50/U50/PD/500-15/Uguns+	2xC50	U50	U50	500	Uguns Pluss	15,0	75	21,0	(R)EI15	2830	-
650	CC50/U50/PD/500-15/Cietā	2xC50	U50	U50	500	Cietā	15,0	75	24,0	(R)EI15	2830	●
650	CC50/U50/PD/500-15/Hydro	2xC50	U50	U50	500	Hydro	15,0	75	21,0	(R)EI15	2830	●
650	CC50/U50/PD/500-18/Uguns+	2xC50	U50	U50	500	Uguns Pluss	18,0	78	22,0	(R)EI30	2830	-
652	CC50/U50/PD/500-25/Expert	2xC50	U50	U50	500	Expert	2x12,5	85	22,0	-	2880	-
652	CC50/U50/PD/500-25/Ūdens	2xC50	U50	U50	500	Ūdens	2x12,5	85	24,0	-	2880	-
652	CC50/U50/PD/500-25/Uguns+	2xC50	U50	U50	500	Uguns Pluss	2x12,5	85	27,0	(R)EI45	2630	-
652	CC50/U50/PD/500-25/ŪdensUguns+	2xC50	U50	U50	500	Ūdens Uguns Pluss	2x12,5	85	27,0	(R)EI45	2630	-
652	CC50/U50/PD/500-25/Cietā	2xC50	U50	U50	500	Cietā	2x12,5	85	33,0	(R)EI45	2430	●
652	CC50/U50/PD/500-25/Hydro	2xC50	U50	U50	500	Hydro	2x12,5	85	29,0	(R)EI45	2630	●
652	CC50/U50/PD/500-30/Uguns+	2xC50	U50	U50	500	Uguns Pluss	2x15,0	90	35,0	(R)EI60	2430	-
652	CC50/U50/PD/500-30/Cietā	2xC50	U50	U50	500	Cietā	2x15,0	90	39,0	(R)EI60	2280	●
652	CC50/U50/PD/500-30/Hydro	2xC50	U50	U50	500	Hydro	2x15,0	90	35,0	(R)EI60	2430	●
654	CC50/U50/PD/500-37,5/Uguns+	2xC50	U50	U50	500	Uguns Pluss	3x12,5	97,5	37,0	(R)EI60	2280	-
654	CC50/U50/PD/500-37,5/ŪdensUguns+	2xC50	U50	U50	500	Ūdens Uguns Pluss	3x12,5	97,5	37,0	(R)EI60	2280	-
654	CC50/U50/PD/500-37,5/Cietā	2xC50	U50	U50	500	Cietā	3x12,5	97,5	46,0	(R)EI60	2040	●
654	CC50/U50/PD/500-37,5/Hydro	2xC50	U50	U50	500	Hydro	3x12,5	97,5	40,0	(R)EI60	2280	●
654	CC50/U50/PD/500-40/Uguns+	2xC50	U50	U50	500	Uguns Pluss	2x12,5+15,0	100	41,0	(R)EI90	2150	-
654	CC50/U50/PD/500-40/Cietā	2xC50	U50	U50	500	Cietā	2x12,5+15,0	100	49,0	(R)EI90	2040	●
654	CC50/U50/PD/500-40/Hydro	2xC50	U50	U50	500	Hydro	2x12,5+15,0	100	42,0	(R)EI90	2150	●
654	CC50/U50/PD/500-60/Uguns+	2xC50	U50	U50	500	Uguns Pluss	4x15,0	120	62,0	(R)EI120	1790	-
654	CC50/U50/PD/500-60/Cietā	2xC50	U50	U50	500	Cietā	4x15,0	120	71,0	(R)EI120	1660	●
654	CC50/U50/PD/500-60/Hydro	2xC50	U50	U50	500	Hydro	4x15,0	120	62,0	(R)EI120	1790	●

[1] Ugunsdrošības klasifikācija LBO-458-K/17.
[2] Tehniskais atzinums ITB 1060/12/R33NK.

PIRMIE TIRGŪ
SAUSĀS BŪVES SISTĒMAS
MARĶĒTA ZĪME CE

Lūdzu, atrodiet mūsu
kanālu Siniat Nida
YouTube

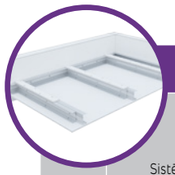

Lappuse	Sistēmas tips Nida Griesti	Režģa konstrukcija: Nida nesošā profila tips	Režģa konstrukcija: Nida nesošā perimetra profila tips	Režģa konstrukcija: Nida konstrukcijas perimetra profila tips	Režģa konstrukcija: Maksimālais Nida C75 nesošo profilu atstatums [mm]	Ģipša plākšņu apšuvums: Nida	Ģipša plākšņu apšuvums: Biezums	Minimālais piekāršanas augstums [mm]	Būves svars 1 m² [kg]	Ugunsizturības klase [1] [min.]	Maksimālais griestu apdares platums [2] [mm]	Īpašā sistēma
PAŠNESOŠO GRIESTU SISTĒMA AR NIDA CC75/U75/PD PROFILIEM												
656	CC75/U75/PD/500-12,5/Expert	2xC75	U75	U75	500	Expert	12,5	97,5	15,0	-	4340	-
656	CC75/U75/PD/500-12,5/Ūdens	2xC75	U75	U75	500	Ūdens	12,5	97,5	15,0	-	4340	-
656	CC75/U75/PD/500-12,5/Uguns+	2xC75	U75	U75	500	Uguns Pluss	12,5	97,5	17,0	(R)EI15	3760	-
656	CC75/U75/PD/500-12,5/ÚdensUguns+	2xC75	U75	U75	500	Ūdens Uguns Pluss	12,5	97,5	17,0	(R)EI15	3760	-
656	CC75/U75/PD/500-12,5/Cietā	2xC75	U75	U75	500	Cietā	12,5	97,5	21,0	(R)EI15	3360	●
656	CC75/U75/PD/500-12,5/Hydro	2xC75	U75	U75	500	Hydro	12,5	97,5	18,0	(R)EI15	3760	●
656	CC75/U75/PD/500-15/Uguns+	2xC75	U75	U75	500	Uguns Pluss	15,0	100	22,0	(R)EI15	3360	-
656	CC75/U75/PD/500-15/Cietā	2xC75	U75	U75	500	Cietā	15,0	100	24,0	(R)EI15	3360	●
656	CC75/U75/PD/500-15/Hydro	2xC75	U75	U75	500	Hydro	15,0	100	22,0	(R)EI15	3360	●
656	CC75/U75/PD/500-18/Uguns+	2xC75	U75	U75	500	Uguns Pluss	18,0	103	23,0	(R)EI30	3360	-
658	CC75/U75/PD/500-25/Expert	2xC75	U75	U75	500	Expert	2x12,5	110	23,0	-	3370	-
658	CC75/U75/PD/500-25/Ūdens	2xC75	U75	U75	500	Ūdens	2x12,5	110	24,0	-	3370	-
658	CC75/U75/PD/500-25/Uguns+	2xC75	U75	U75	500	Uguns Pluss	2x12,5	110	27,0	(R)EI45	3070	-
658	CC75/U75/PD/500-25/ÚdensUguns+	2xC75	U75	U75	500	Ūdens Uguns Pluss	2x12,5	110	27,0	(R)EI45	3070	-
658	CC75/U75/PD/500-25/Cietā	2xC75	U75	U75	500	Cietā	2x12,5	110	34,0	(R)EI45	2840	●
658	CC75/U75/PD/500-25/Hydro	2xC75	U75	U75	500	Hydro	2x12,5	110	29,0	(R)EI45	3070	●
658	CC75/U75/PD/500-30/Uguns+	2xC75	U75	U75	500	Uguns Pluss	2x15,0	115	35,0	(R)EI60	2840	-
658	CC75/U75/PD/500-30/Cietā	2xC75	U75	U75	500	Cietā	2x15,0	115	40,0	(R)EI60	2660	●
658	CC75/U75/PD/500-30/Hydro	2xC75	U75	U75	500	Hydro	2x15,0	115	35,0	(R)EI60	2840	●
660	CC75/U75/PD/500-37,5/Uguns+	2xC75	U75	U75	500	Uguns Pluss	3x12,5	122,5	38,0	(R)EI60	2660	-
660	CC75/U75/PD/500-37,5/ ÚdensUguns+	2xC75	U75	U75	500	Ūdens Uguns Pluss	3x12,5	122,5	38,0	(R)EI60	2660	-
660	CC75/U75/PD/500-37,5/Cietā	2xC75	U75	U75	500	Cietā	3x12,5	122,5	47,0	(R)EI60	2380	●
660	CC75/U75/PD/500-37,5/Hydro	2xC75	U75	U75	500	Hydro	3x12,5	122,5	40,0	(R)EI60	2660	●
660	CC75/U75/PD/500-40/Uguns+	2xC75	U75	U75	500	Uguns Pluss	2x12,5+15,0	125	41,0	(R)EI90	2510	-
660	CC75/U75/PD/500-40/Cietā	2xC75	U75	U75	500	Cietā	2x12,5+15,0	125	50,0	(R)EI90	2380	●
660	CC75/U75/PD/500-40/Hydro	2xC75	U75	U75	500	Hydro	2x12,5+15,0	125	43,0	(R)EI90	2510	●
660	CC75/U75/PD/500-60/Uguns+	2xC75	U75	U75	500	Uguns Pluss	4x15,0	145	63,0	(R)EI120	2090	-
660	CC75/U75/PD/500-60/Cietā	2xC75	U75	U75	500	Cietā	4x15,0	145	71,0	(R)EI120	1940	●
660	CC75/U75/PD/500-60/Hydro	2xC75	U75	U75	500	Hydro	4x15,0	145	63,0	(R)EI120	2090	●

[1] Ugunsdrošības klasifikācija LBO-458-K/17.
[2] Tehniskais atzinums ITB 1060/12/R33NK.

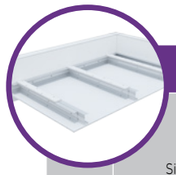

Lappuse	Sistēmas tips Nida Griesti	Režģa konstrukcija: Nida nesošā profila tips	Režģa konstrukcija: Nida nesošā perimetra profila tips	Režģa konstrukcija: Nida konstrukcijas perimetra profila tips	Režģa konstrukcija: Maksimālais Nida C100 nesošo profilu atstatums [mm]	Ģipša plākšņu apšuvums: Nida	Ģipša plākšņu apšuvums: Biezums	Minimālais piekāršanas augstums [mm]	Būves svars 1 m² [kg]	Ugunsizturības klase [1] [min.]	Maksimālais griestu apdares platums [2] [mm]	Īpašā sistēma
PAŠNESOŠO GRIESTU SISTĒMA AR NIDA CC100/U100/PD PROFILIEM												
662	CC100/U100/PD/500-12,5/Expert	2xC100	U100	U100	500	Expert	12,5	122,5	15,0	-	4740	-
662	CC100/U100/PD/500-12,5/Ūdens	2xC100	U100	U100	500	Ūdens	12,5	122,5	16,0	-	4100	-
662	CC100/U100/PD/500-12,5/Uguns+	2xC100	U100	U100	500	Uguns Pluss	12,5	122,5	18,0	(R)EI15	4100	-
662	CC100/U100/PD/500-12,5/ÚdensUguns+	2xC100	U100	U100	500	Ūdens Uguns Pluss	12,5	122,5	18,0	(R)EI15	4100	-
662	CC100/U100/PD/500-12,5/Cietā	2xC100	U100	U100	500	Cietā	12,5	122,5	21,0	(R)EI15	3670	●
662	CC100/U100/PD/500-12,5/Hydro	2xC100	U100	U100	500	Hydro	12,5	122,5	19,0	(R)EI15	4100	●
662	CC100/U100/PD/500-15/Uguns+	2xC100	U100	U100	500	Uguns Pluss	15,0	125	22,0	(R)EI15	3670	-
662	CC100/U100/PD/500-15/Cietā	2xC100	U100	U100	500	Cietā	15,0	125	25,0	(R)EI15	3670	●
662	CC100/U100/PD/500-15/Hydro	2xC100	U100	U100	500	Hydro	15,0	125	22,0	(R)EI15	3670	●
662	CC100/U100/PD/500-18/Uguns+	2xC100	U100	U100	500	Uguns Pluss	18,0	128	23,0	(R)EI30	3670	-
664	CC100/U100/PD/500-25/Expert	2xC100	U100	U100	500	Expert	2x12,5	135	23,0	-	3700	-
664	CC100/U100/PD/500-25/Ūdens	2xC100	U100	U100	500	Ūdens	2x12,5	135	25,0	-	3700	-
664	CC100/U100/PD/500-25/Uguns+	2xC100	U100	U100	500	Uguns Pluss	2x12,5	135	28,0	(R)EI45	3380	-
664	CC100/U100/PD/500-25/ÚdensUguns+	2xC100	U100	U100	500	Ūdens Uguns Pluss	2x12,5	135	28,0	(R)EI45	3380	-
664	CC100/U100/PD/500-25/Cietā	2xC100	U100	U100	500	Cietā	2x12,5	135	34,0	(R)EI45	3120	●
664	CC100/U100/PD/500-25/Hydro	2xC100	U100	U100	500	Hydro	2x12,5	135	30,0	(R)EI45	3380	●
664	CC100/U100/PD/500-30/Uguns+	2xC100	U100	U100	500	Uguns Pluss	2x15,0	140	36,0	(R)EI60	2930	-
664	CC100/U100/PD/500-30/Cietā	2xC100	U100	U100	500	Cietā	2x15,0	140	40,0	(R)EI60	2930	●
664	CC100/U100/PD/500-30/Hydro	2xC100	U100	U100	500	Hydro	2x15,0	140	36,0	(R)EI60	2930	●
666	CC100/U100/PD/500-37,5/Uguns+	2xC100	U100	U100	500	Uguns Pluss	3x12,5	147,5	38,0	(R)EI60	2930	-
666	CC100/U100/PD/500-37,5/ÚdensUguns+	2xC100	U100	U100	500	Ūdens Uguns Pluss	3x12,5	147,5	38,0	(R)EI60	2930	-
666	CC100/U100/PD/500-37,5/Cietā	2xC100	U100	U100	500	Cietā	3x12,5	147,5	47,0	(R)EI60	2620	●
666	CC100/U100/PD/500-37,5/Hydro	2xC100	U100	U100	500	Hydro	3x12,5	147,5	41,0	(R)EI60	2760	●
666	CC100/U100/PD/500-40/Uguns+	2xC100	U100	U100	500	Uguns Pluss	2x12,5+15,0	150	42,0	(R)EI90	2760	-
666	CC100/U100/PD/500-40/Cietā	2xC100	U100	U100	500	Cietā	2x12,5+15,0	150	50,0	(R)EI90	2620	●
666	CC100/U100/PD/500-40/Hydro	2xC100	U100	U100	500	Hydro	2x12,5+15,0	150	43,0	(R)EI90	2760	●
666	CC100/U100/PD/500-60/Uguns+	2xC100	U100	U100	500	Uguns Pluss	4x15,0	170	63,0	(R)EI120	2290	-
666	CC100/U100/PD/500-60/Cietā	2xC100	U100	U100	500	Cietā	4x15,0	170	72,0	(R)EI120	2130	●
666	CC100/U100/PD/500-60/Hydro	2xC100	U100	U100	500	Hydro	4x15,0	170	63,0	(R)EI120	2290	●

[1] Ugunsdrošības klasifikācija LBO-458-K/17.
[2] Tehniskais atzinums ITB 1060/12/R33NK.

PIRMIE TIRGŪ
SAUSĀS BŪVES SISTĒMAS
MARĶĒTA ZĪME CE

Lūdzu, atrodiet mūsu
kanālu Siniat Nida
YouTube

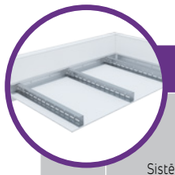

Lappuse	Sistēmas tips Nida Griesti	Režģa konstrukcija: Nida nesošā profila tips	Režģa konstrukcija: Nida nesošā perimetra profila tips	Režģa konstrukcija: Nida konstrukcijas perimetra profila tips	Režģa konstrukcija: Maksimālais Nida UAR50 nesošo profilu atstatums [mm]	Ģipša plākšņu apšuvums: Nida	Ģipša plākšņu apšuvums: Biezums	Minimālais piekāršanas augstums [mm]	Būves svars 1 m² [kg]	Ugunsizturības klase [1] [min.]	Maksimālais griestu apdares platums [2] [mm]	Īpašā sistēma
PAŠNESOŠO GRIESTU SISTĒMA AR NIDA UAR50/U50 PROFILIEM												
668	UAR50/U50/500-12,5/Expert	UAR50	U50	U50	500	Expert	12,5	72,5	12,0	-	3960	-
668	UAR50/U50/500-12,5/Ūdens	UAR50	U50	U50	500	Ūdens	12,5	72,5	13,0	-	3960	-
668	UAR50/U50/500-12,5/Uguns+	UAR50	U50	U50	500	Uguns Pluss	12,5	72,5	14,0	(R)EI15	3960	-
668	UAR50/U50/500-12,5/ŪdensUguns+	UAR50	U50	U50	500	Ūdens Uguns Pluss	12,5	72,5	14,0	(R)EI15	3960	-
668	UAR50/U50/500-12,5/Cietā	UAR50	U50	U50	500	Cietā	12,5	72,5	17,0	(R)EI15	3430	●
668	UAR50/U50/500-12,5/Hydro	UAR50	U50	U50	500	Hydro	12,5	72,5	15,0	(R)EI15	3960	●
668	UAR50/U50/500-15/Uguns+	UAR50	U50	U50	500	Uguns Pluss	15,0	75	18,0	(R)EI15	3430	-
668	UAR50/U50/500-15/Cietā	UAR50	U50	U50	500	Cietā	15,0	75	19,0	(R)EI15	3430	●
668	UAR50/U50/500-15/Hydro	UAR50	U50	U50	500	Hydro	15,0	75	18,0	(R)EI15	3430	●
668	UAR50/U50/500-18/Uguns+	UAR50	U50	U50	500	Uguns Pluss	18,0	78	18,0	(R)EI30	3430	-
670	UAR50/U50/500-25/Expert	UAR50	U50	U50	500	Expert	2x12,5	85	20,0	-	3290	-
670	UAR50/U50/500-25/Ūdens	UAR50	U50	U50	500	Ūdens	2x12,5	85	22,0	-	2950	-
670	UAR50/U50/500-25/Uguns+	UAR50	U50	U50	500	Uguns Pluss	2x12,5	85	24,0	(R)EI45	2950	-
670	UAR50/U50/500-25/ŪdensUguns+	UAR50	U50	U50	500	Ūdens Uguns Pluss	2x12,5	85	24,0	(R)EI45	2950	-
670	UAR50/U50/500-25/Cietā	UAR50	U50	U50	500	Cietā	2x12,5	85	30,0	(R)EI45	2690	●
670	UAR50/U50/500-25/Hydro	UAR50	U50	U50	500	Hydro	2x12,5	85	26,0	(R)EI45	2690	●
670	UAR50/U50/500-30/Uguns+	UAR50	U50	U50	500	Uguns Pluss	2x15,0	90	31,0	(R)EI60	2490	-
670	UAR50/U50/500-30/Cietā	UAR50	U50	U50	500	Cietā	2x15,0	90	35,0	(R)EI60	2490	●
670	UAR50/U50/500-30/Hydro	UAR50	U50	U50	500	Hydro	2x15,0	90	31,0	(R)EI60	2490	●
672	UAR50/U50/500-37,5/Uguns+	UAR50	U50	U50	500	Uguns Pluss	3x12,5	97,5	35,0	(R)EI60	2490	-
672	UAR50/U50/500-37,5/ŪdensUguns+	UAR50	U50	U50	500	Ūdens Uguns Pluss	3x12,5	97,5	35,0	(R)EI60	2490	-
672	UAR50/U50/500-37,5/Cietā	UAR50	U50	U50	500	Cietā	3x12,5	97,5	43,0	(R)EI60	2200	●
672	UAR50/U50/500-37,5/Hydro	UAR50	U50	U50	500	Hydro	3x12,5	97,5	37,0	(R)EI60	2330	●
672	UAR50/U50/500-40/Uguns+	UAR50	U50	U50	500	Uguns Pluss	2x12,5+15,0	100	38,0	(R)EI90	2330	-
672	UAR50/U50/500-40/Cietā	UAR50	U50	U50	500	Cietā	2x12,5+15,0	100	46,0	(R)EI90	2080	●
672	UAR50/U50/500-40/Hydro	UAR50	U50	U50	500	Hydro	2x12,5+15,0	100	40,0	(R)EI90	2330	●
672	UAR50/U50/500-60/Uguns+	UAR50	U50	U50	500	Uguns Pluss	4x15,0	120	59,0	(R)EI120	1900	-
672	UAR50/U50/500-60/Cietā	UAR50	U50	U50	500	Cietā	4x15,0	120	67,0	(R)EI120	1760	●
672	UAR50/U50/500-60/Hydro	UAR50	U50	U50	500	Hydro	4x15,0	120	59,0	(R)EI120	1900	●

[1] Ugunsdrošības klasifikācija LBO-458-K/17.
[2] Tehniskais atzinums ITB 1060/12/R33NK.

Lappuse	Sistēmas tips Nida Griesti	Režģa konstrukcija: Nida nesošā profila tips	Režģa konstrukcija: Nida nesošā perimetra profila tips	Režģa konstrukcija: Nida konstrukcijas perimetra profila tips	Režģa konstrukcija: Maksimālais Nida C75 nesošo profilu atstatums [mm]	Ģipša plākšņu apšuvums: Nida	Ģipša plākšņu apšuvums: Biezums	Minimālais piekāršanas augstums [mm]	Būves svars 1 m² [kg]	Ugunsizturības klase [1] [min.]	Maksimālais griestu apdares platums [2] [mm]	Īpašā sistēma
PAŠNESOŠO GRIESTU SISTĒMA AR NIDA UAR75/U75 PROFILIEM												
674	UAR75/U75/500-12,5/Expert	UAR75	U75	U75	500	Expert	12,5	97,5	13,0	-	5370	-
674	UAR75/U75/500-12,5/Ūdens	UAR75	U75	U75	500	Ūdens	12,5	97,5	14,0	-	5370	-
674	UAR75/U75/500-12,5/Uguns+	UAR75	U75	U75	500	Uguns Pluss	12,5	97,5	15,0	(R)EI15	5370	-
674	UAR75/U75/500-12,5/ŪdensUguns+	UAR75	U75	U75	500	Ūdens Uguns Pluss	12,5	97,5	15,0	(R)EI15	5370	-
674	UAR75/U75/500-12,5/Cietā	UAR75	U75	U75	500	Cietā	12,5	97,5	18,0	(R)EI15	4650	●
674	UAR75/U75/500-12,5/Hydro	UAR75	U75	U75	500	Hydro	12,5	97,5	16,0	(R)EI15	4650	●
674	UAR75/U75/500-15/Uguns+	UAR75	U75	U75	500	Uguns Pluss	15,0	100	18,0	(R)EI15	4650	-
674	UAR75/U75/500-15/Cietā	UAR75	U75	U75	500	Cietā	15,0	100	20,0	(R)EI15	4650	●
674	UAR75/U75/500-15/Hydro	UAR75	U75	U75	500	Hydro	15,0	100	18,0	(R)EI15	4650	●
674	UAR75/U75/500-18/Uguns+	UAR75	U75	U75	500	Uguns Pluss	18,0	103	19,0	(R)EI30	4650	-
676	UAR75/U75/500-25/Expert	UAR75	U75	U75	500	Expert	2x12,5	110	21,0	-	4120	-
676	UAR75/U75/500-25/Ūdens	UAR75	U75	U75	500	Ūdens	2x12,5	110	23,0	-	4120	-
676	UAR75/U75/500-25/Uguns+	UAR75	U75	U75	500	Uguns Pluss	2x12,5	110	25,0	(R)EI45	4120	-
676	UAR75/U75/500-25/ŪdensUguns+	UAR75	U75	U75	500	Ūdens Uguns Pluss	2x12,5	110	25,0	(R)EI45	4120	-
676	UAR75/U75/500-25/Cietā	UAR75	U75	U75	500	Cietā	2x12,5	110	31,0	(R)EI45	3480	●
676	UAR75/U75/500-25/Hydro	UAR75	U75	U75	500	Hydro	2x12,5	110	27,0	(R)EI45	3760	●
676	UAR75/U75/500-30/Uguns+	UAR75	U75	U75	500	Uguns Pluss	2x15,0	115	32,0	(R)EI60	3480	-
676	UAR75/U75/500-30/Cietā	UAR75	U75	U75	500	Cietā	2x15,0	115	36,0	(R)EI60	3260	●
676	UAR75/U75/500-30/Hydro	UAR75	U75	U75	500	Hydro	2x15,0	115	32,0	(R)EI60	3480	●
678	UAR75/U75/500-37,5/Uguns+	UAR75	U75	U75	500	Uguns Pluss	3x12,5	122,5	35,0	(R)EI60	3480	-
678	UAR75/U75/500-37,5/ŪdensUguns+	UAR75	U75	U75	500	Ūdens Uguns Pluss	3x12,5	122,5	35,0	(R)EI60	3480	-
678	UAR75/U75/500-37,5/Cietā	UAR75	U75	U75	500	Cietā	3x12,5	122,5	44,0	(R)EI60	3070	●
678	UAR75/U75/500-37,5/Hydro	UAR75	U75	U75	500	Hydro	3x12,5	122,5	38,0	(R)EI60	3260	●
678	UAR75/U75/500-40/Uguns+	UAR75	U75	U75	500	Uguns Pluss	2x12,5+15,0	125	39,0	(R)EI90	3260	-
678	UAR75/U75/500-40/Cietā	UAR75	U75	U75	500	Cietā	2x12,5+15,0	125	46,0	(R)EI90	2910	●
678	UAR75/U75/500-40/Hydro	UAR75	U75	U75	500	Hydro	2x12,5+15,0	125	41,0	(R)EI90	3070	●
678	UAR75/U75/500-60/Uguns+	UAR75	U75	U75	500	Uguns Pluss	4x15,0	145	60,0	(R)EI120	2660	-
678	UAR75/U75/500-60/Cietā	UAR75	U75	U75	500	Cietā	4x15,0	145	67,0	(R)EI120	2460	●
678	UAR75/U75/500-60/Hydro	UAR75	U75	U75	500	Hydro	4x15,0	145	60,0	(R)EI120	2660	●

[1] Ugunsdrošības klasifikācija LBO-458-K/17.
[2] Tehniskais atzinums ITB 1060/12/R33NK.

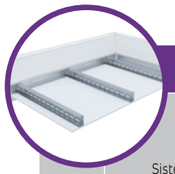

Lappuse	Sistēmas tips Nida Griesti	Režģa konstrukcija: Nida nesošā profila tips	Režģa konstrukcija: Nida nesošā perimetra profila tips	Režģa konstrukcija: Nida konstrukcijas perimetra profila tips	Režģa konstrukcija: Maksimālais Nida UAR100 nesošo profilu atstatums [mm]	Ģipša plākšņu apšuvums: Nida	Ģipša plākšņu apšuvums: Biezums	Minimālais piekāršanas augstums [mm]	Būves svars 1 m² [kg]	Ugunsizturības klase [1] [min.]	Maksimālais griestu apdares platums [2] [mm]	Īpašā sistēma
PAŠNESOŠO GRIESTU SISTĒMA AR NIDA UAR100/U100 PROFILIEM												
680	UAR100/U100/500-12,5/Expert	UAR100	U100	U100	500	Expert	12,5	122,5	14,0	-	5280	-
680	UAR100/U100/500-12,5/Ūdens	UAR100	U100	U100	500	Ūdens	12,5	122,5	14,0	-	5280	-
680	UAR100/U100/500-12,5/Uguns+	UAR100	U100	U100	500	Uguns Pluss	12,5	122,5	16,0	(R)EI15	4570	-
680	UAR100/U100/500-12,5/ŪdensUguns+	UAR100	U100	U100	500	Ūdens Uguns Pluss	12,5	122,5	16,0	(R)EI15	4570	-
680	UAR100/U100/500-12,5/Cietā	UAR100	U100	U100	500	Cietā	12,5	122,5	18,0	(R)EI15	4570	●
680	UAR100/U100/500-12,5/Hydro	UAR100	U100	U100	500	Hydro	12,5	122,5	16,0	(R)EI15	4570	●
680	UAR100/U100/500-15/Uguns+	UAR100	U100	U100	500	Uguns Pluss	15,0	125	19,0	(R)EI15	4570	-
680	UAR100/U100/500-15/Cietā	UAR100	U100	U100	500	Cietā	15,0	125	21,0	(R)EI15	4090	●
680	UAR100/U100/500-15/Hydro	UAR100	U100	U100	500	Hydro	15,0	125	19,0	(R)EI15	4570	●
680	UAR100/U100/500-18/Uguns+	UAR100	U100	U100	500	Uguns Pluss	18,0	128	20,0	(R)EI30	4570	-
682	UAR100/U100/500-25/Expert	UAR100	U100	U100	500	Expert	2x12,5	135	22,0	-	4830	-
682	UAR100/U100/500-25/Ūdens	UAR100	U100	U100	500	Ūdens	2x12,5	135	23,0	-	4830	-
682	UAR100/U100/500-25/Uguns+	UAR100	U100	U100	500	Uguns Pluss	2x12,5	135	26,0	(R)EI45	4410	-
682	UAR100/U100/500-25/ŪdensUguns+	UAR100	U100	U100	500	Ūdens Uguns Pluss	2x12,5	135	26,0	(R)EI45	4410	-
682	UAR100/U100/500-25/Cietā	UAR100	U100	U100	500	Cietā	2x12,5	135	31,0	(R)EI45	4090	●
682	UAR100/U100/500-25/Hydro	UAR100	U100	U100	500	Hydro	2x12,5	135	27,0	(R)EI45	4410	●
682	UAR100/U100/500-30/Uguns+	UAR100	U100	U100	500	Uguns Pluss	2x15,0	140	33,0	(R)EI60	4090	-
682	UAR100/U100/500-30/Cietā	UAR100	U100	U100	500	Cietā	2x15,0	140	37,0	(R)EI60	3820	●
682	UAR100/U100/500-30/Hydro	UAR100	U100	U100	500	Hydro	2x15,0	140	33,0	(R)EI60	4090	●
684	UAR100/U100/500-37,5/Uguns+	UAR100	U100	U100	500	Uguns Pluss	3x12,5	147,5	36,0	(R)EI60	3820	-
684	UAR100/U100/500-37,5/ŪdensUguns+	UAR100	U100	U100	500	Ūdens Uguns Pluss	3x12,5	147,5	36,0	(R)EI60	3820	-
684	UAR100/U100/500-37,5/Cietā	UAR100	U100	U100	500	Cietā	3x12,5	147,5	45,0	(R)EI60	3600	●
684	UAR100/U100/500-37,5/Hydro	UAR100	U100	U100	500	Hydro	3x12,5	147,5	39,0	(R)EI60	3820	●
684	UAR100/U100/500-40/Uguns+	UAR100	U100	U100	500	Uguns Pluss	2x12,5+15,0	150	40,0	(R)EI90	3820	-
684	UAR100/U100/500-40/Cietā	UAR100	U100	U100	500	Cietā	2x12,5+15,0	150	47,0	(R)EI90	3420	●
684	UAR100/U100/500-40/Hydro	UAR100	U100	U100	500	Hydro	2x12,5+15,0	150	41,0	(R)EI90	3600	●
684	UAR100/U100/500-60/Uguns+	UAR100	U100	U100	500	Uguns Pluss	4x15,0	170	60,0	(R)EI120	3120	-
684	UAR100/U100/500-60/Cietā	UAR100	U100	U100	500	Cietā	4x15,0	170	68,0	(R)EI120	2890	●
684	UAR100/U100/500-60/Hydro	UAR100	U100	U100	500	Hydro	4x15,0	170	60,0	(R)EI120	3120	●

[1] Ugunsdrošības klasifikācija LBO-458-K/17.
[2] Tehniskais atzinums ITB 1060/12/R33NK.

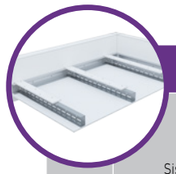

Lappuse	Sistēmas tips Nida Griesti	Režģa konstrukcija: Nida nesošā profila tips	Režģa konstrukcija: Nida nesošā perimetra profila tips	Režģa konstrukcija: Nida konstrukcijas perimetra profila tips	Režģa konstrukcija: Maksimālais Nida UAR50 nesošo profilu atstatums [mm]	Ģipša plākšņu apšuvums: Nida	Ģipša plākšņu apšuvums: Biezums	Minimālais piekāršanas augstums [mm]	Būves svars 1 m² [kg]	Ugunsizturības klase [1] [min.]	Maksimālais griestu apdares platums [2] [mm]	Īpašā sistēma
PAŠNESOŠO GRIESTU SISTĒMA AR NIDA UAR50/U50/PD PROFILIEM												
686	UAR50/U50/PD/500-12,5/Expert	UAR50	U50	U50	500	Expert	12,5	72,5	14,0	-	4990	-
686	UAR50/U50/PD/500-12,5/Ūdens	UAR50	U50	U50	500	Ūdens	12,5	72,5	15,0	-	4990	-
686	UAR50/U50/PD/500-12,5/Uguns+	UAR50	U50	U50	500	Uguns Pluss	12,5	72,5	17,0	(R)EI15	4310	-
686	UAR50/U50/PD/500-12,5/ŪdensUguns+	UAR50	U50	U50	500	Ūdens Uguns Pluss	12,5	72,5	17,0	(R)EI15	4310	-
686	UAR50/U50/PD/500-12,5/Cietā	UAR50	U50	U50	500	Cietā	12,5	72,5	21,0	(R)EI15	3860	●
686	UAR50/U50/PD/500-12,5/Hydro	UAR50	U50	U50	500	Hydro	12,5	72,5	18,0	(R)EI15	4310	●
686	UAR50/U50/PD/500-15/Uguns+	UAR50	U50	U50	500	Uguns Pluss	15,0	75	22,0	(R)EI15	3860	-
686	UAR50/U50/PD/500-15/Cietā	UAR50	U50	U50	500	Cietā	15,0	75	24,0	(R)EI15	3860	●
686	UAR50/U50/PD/500-15/Hydro	UAR50	U50	U50	500	Hydro	15,0	75	22,0	(R)EI15	3860	●
686	UAR50/U50/PD/500-18/Uguns+	UAR50	U50	U50	500	Uguns Pluss	18,0	78	23,0	(R)EI30	3860	-
688	UAR50/U50/PD/500-25/Expert	UAR50	U50	U50	500	Expert	2x12,5	85	23,0	-	4060	-
688	UAR50/U50/PD/500-25/Ūdens	UAR50	U50	U50	500	Ūdens	2x12,5	85	24,0	-	4060	-
688	UAR50/U50/PD/500-25/Uguns+	UAR50	U50	U50	500	Uguns Pluss	2x12,5	85	27,0	(R)EI45	3710	-
688	UAR50/U50/PD/500-25/ŪdensUguns+	UAR50	U50	U50	500	Ūdens Uguns Pluss	2x12,5	85	27,0	(R)EI45	3710	-
688	UAR50/U50/PD/500-25/Cietā	UAR50	U50	U50	500	Cietā	2x12,5	85	34,0	(R)EI45	3430	●
688	UAR50/U50/PD/500-25/Hydro	UAR50	U50	U50	500	Hydro	2x12,5	85	29,0	(R)EI45	3710	●
688	UAR50/U50/PD/500-30/Uguns+	UAR50	U50	U50	500	Uguns Pluss	2x15,0	90	35,0	(R)EI60	3430	-
688	UAR50/U50/PD/500-30/Cietā	UAR50	U50	U50	500	Cietā	2x15,0	90	40,0	(R)EI60	3210	●
688	UAR50/U50/PD/500-30/Hydro	UAR50	U50	U50	500	Hydro	2x15,0	90	35,0	(R)EI60	3430	●
690	UAR50/U50/PD/500-37,5/Uguns+	UAR50	U50	U50	500	Uguns Pluss	3x12,5	97,5	38,0	(R)EI60	3210	-
690	UAR50/U50/PD/500-37,5/ŪdensUguns+	UAR50	U50	U50	500	Ūdens Uguns Pluss	3x12,5	97,5	38,0	(R)EI60	3210	-
690	UAR50/U50/PD/500-37,5/Cietā	UAR50	U50	U50	500	Cietā	3x12,5	97,5	47,0	(R)EI60	2870	●
690	UAR50/U50/PD/500-37,5/Hydro	UAR50	U50	U50	500	Hydro	3x12,5	97,5	40,0	(R)EI60	3210	●
690	UAR50/U50/PD/500-40/Uguns+	UAR50	U50	U50	500	Uguns Pluss	2x12,5+15,0	100	41,0	(R)EI90	3030	-
690	UAR50/U50/PD/500-40/Cietā	UAR50	U50	U50	500	Cietā	2x12,5+15,0	100	49,0	(R)EI90	2870	●
690	UAR50/U50/PD/500-40/Hydro	UAR50	U50	U50	500	Hydro	2x12,5+15,0	100	43,0	(R)EI90	3030	●
690	UAR50/U50/PD/500-60/Uguns+	UAR50	U50	U50	500	Uguns Pluss	4x15,0	120	63,0	(R)EI120	2520	-
690	UAR50/U50/PD/500-60/Cietā	UAR50	U50	U50	500	Cietā	4x15,0	120	71,0	(R)EI120	2350	●
690	UAR50/U50/PD/500-60/Hydro	UAR50	U50	U50	500	Hydro	4x15,0	120	63,0	(R)EI120	2520	●

[1] Ugunsdrošības klasifikācija LBO-458-K/17.
[2] Tehniskais atzinums ITB 1060/12/R33NK.

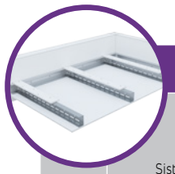

Lappuse	Sistēmas tips Nida Griesti	Režģa konstrukcija: Nida nesošā profila tips	Režģa konstrukcija: Nida nesošā perimetra profila tips	Režģa konstrukcija: Nida konstrukcijas perimetra profila tips	Režģa konstrukcija: Maksimālais Nida UAR75 nesošo profilu atstatums [mm]	Ģipša plākšņu apšuvums: Nida	Ģipša plākšņu apšuvums: Biezums	Minimālais piekāršanas augstums [mm]	Būves svars 1 m² [kg]	Ugunsizturības klase [1] [min.]	Maksimālais griestu apdares platums [2] [mm]	Īpašā sistēma
PAŠNESOŠO GRIESTU SISTĒMA AR NIDA UAR75/U75/PD PROFILIEM												
692	UAR75/U75/PD/500-12,5/Expert	UAR75	U75	U75	500	Expert	12,5	97,5	15,0	-	5490	-
692	UAR75/U75/PD/500-12,5/Ūdens	UAR75	U75	U75	500	Ūdens	12,5	97,5	16,0	-	4750	-
692	UAR75/U75/PD/500-12,5/Uguns+	UAR75	U75	U75	500	Uguns Pluss	12,5	97,5	18,0	(R)EI15	4750	-
692	UAR75/U75/PD/500-12,5/ŪdensUguns+	UAR75	U75	U75	500	Ūdens Uguns Pluss	12,5	97,5	18,0	(R)EI15	4750	-
692	UAR75/U75/PD/500-12,5/Cietā	UAR75	U75	U75	500	Cietā	12,5	97,5	21,0	(R)EI15	4250	●
692	UAR75/U75/PD/500-12,5/Hydro	UAR75	U75	U75	500	Hydro	12,5	97,5	19,0	(R)EI15	4750	●
692	UAR75/U75/PD/500-15/Uguns+	UAR75	U75	U75	500	Uguns Pluss	15,0	100	22,0	(R)EI15	4250	-
692	UAR75/U75/PD/500-15/Cietā	UAR75	U75	U75	500	Cietā	15,0	100	25,0	(R)EI15	4250	●
692	UAR75/U75/PD/500-15/Hydro	UAR75	U75	U75	500	Hydro	15,0	100	22,0	(R)EI15	4250	●
692	UAR75/U75/PD/500-18/Uguns+	UAR75	U75	U75	500	Uguns Pluss	18,0	103	23,0	(R)EI30	4250	-
694	UAR75/U75/PD/500-25/Expert	UAR75	U75	U75	500	Expert	2x12,5	110	24,0	-	4470	-
694	UAR75/U75/PD/500-25/Ūdens	UAR75	U75	U75	500	Ūdens	2x12,5	110	25,0	-	4470	-
694	UAR75/U75/PD/500-25/Uguns+	UAR75	U75	U75	500	Uguns Pluss	2x12,5	110	28,0	(R)EI45	4080	-
694	UAR75/U75/PD/500-25/ŪdensUguns+	UAR75	U75	U75	500	Ūdens Uguns Pluss	2x12,5	110	28,0	(R)EI45	4080	-
694	UAR75/U75/PD/500-25/Cietā	UAR75	U75	U75	500	Cietā	2x12,5	110	35,0	(R)EI45	3780	●
694	UAR75/U75/PD/500-25/Hydro	UAR75	U75	U75	500	Hydro	2x12,5	110	30,0	(R)EI45	4080	●
694	UAR75/U75/PD/500-30/Uguns+	UAR75	U75	U75	500	Uguns Pluss	2x15,0	115	36,0	(R)EI60	3530	-
694	UAR75/U75/PD/500-30/Cietā	UAR75	U75	U75	500	Cietā	2x15,0	115	41,0	(R)EI60	3330	●
694	UAR75/U75/PD/500-30/Hydro	UAR75	U75	U75	500	Hydro	2x15,0	115	36,0	(R)EI60	3530	●
696	UAR75/U75/PD/500-37,5/Uguns+	UAR75	U75	U75	500	Uguns Pluss	3x12,5	122,5	38,0	(R)EI60	3530	-
696	UAR75/U75/PD/500-37,5/ŪdensUguns+	UAR75	U75	U75	500	Ūdens Uguns Pluss	3x12,5	122,5	38,0	(R)EI60	3530	-
696	UAR75/U75/PD/500-37,5/Cietā	UAR75	U75	U75	500	Cietā	3x12,5	122,5	48,0	(R)EI60	3160	●
696	UAR75/U75/PD/500-37,5/Hydro	UAR75	U75	U75	500	Hydro	3x12,5	122,5	41,0	(R)EI60	3330	●
696	UAR75/U75/PD/500-40/Uguns+	UAR75	U75	U75	500	Uguns Pluss	2x12,5+15,0	125	42,0	(R)EI90	3330	-
696	UAR75/U75/PD/500-40/Cietā	UAR75	U75	U75	500	Cietā	2x12,5+15,0	125	50,0	(R)EI90	3160	●
696	UAR75/U75/PD/500-40/Hydro	UAR75	U75	U75	500	Hydro	2x12,5+15,0	125	44,0	(R)EI90	3330	●
696	UAR75/U75/PD/500-60/Uguns+	UAR75	U75	U75	500	Uguns Pluss	4x15,0	145	64,0	(R)EI120	2770	-
696	UAR75/U75/PD/500-60/Cietā	UAR75	U75	U75	500	Cietā	4x15,0	145	72,0	(R)EI120	2580	●
696	UAR75/U75/PD/500-60/Hydro	UAR75	U75	U75	500	Hydro	4x15,0	145	64,0	(R)EI120	2770	●

[1] Ugunsdrošības klasifikācija LBO-458-K/17.
[2] Tehniskais atzinums ITB 1060/12/R33NK.

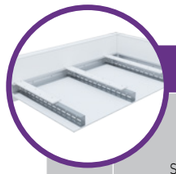

Lappuse	Sistēmas tips Nida Griesti	Režģa konstrukcija: Nida nesošā profila tips	Režģa konstrukcija: Nida nesošā perimetra profila tips	Režģa konstrukcija: Nida konstrukcijas perimetra profila tips	Režģa konstrukcija: Maksimālais Nida UAR100 nesošo profilu atstatums [mm]	Ģipša plākšņu apšuvums: Nida	Ģipša plākšņu apšuvums: Biezums	Minimālais piekāršanas augstums [mm]	Būves svars 1 m² [kg]	Ugunsizturības klase [1] [min.]	Maksimālais griestu apdares platums [2] [mm]	Īpašā sistēma
PAŠNESOŠO GRIESTU SISTĒMA AR NIDA UAR100/U100/PD PROFILIEM												
698	UAR100/U100/PD/500-12,5/Expert	UAR100	U100	U100	500	Expert	12,5	122,5	16,0	-	5900	-
698	UAR100/U100/PD/500-12,5/Ūdens [3]	UAR100	U100	U100	500	Ūdens	12,5	122,5	17,0	-	5900	-
698	UAR100/U100/PD/500-12,5/Uguns+	UAR100	U100	U100	500	Uguns Pluss	12,5	122,5	19,0	(R)EI15	5900	-
698	UAR100/U100/PD/500-12,5/ŪdensUguns+	UAR100	U100	U100	500	Ūdens Uguns Pluss	12,5	122,5	19,0	(R)EI15	5900	-
698	UAR100/U100/PD/500-12,5/Cietā	UAR100	U100	U100	500	Cietā	12,5	122,5	22,0	(R)EI15	5280	●
698	UAR100/U100/PD/500-12,5/Hydro	UAR100	U100	U100	500	Hydro	12,5	122,5	20,0	(R)EI15	5900	●
698	UAR100/U100/PD/500-15/Uguns+	UAR100	U100	U100	500	Uguns Pluss	15,0	125	23,0	(R)EI15	5280	-
698	UAR100/U100/PD/500-15/Cietā	UAR100	U100	U100	500	Cietā	15,0	125	26,0	(R)EI15	4820	●
698	UAR100/U100/PD/500-15/Hydro	UAR100	U100	U100	500	Hydro	15,0	125	23,0	(R)EI15	5280	●
698	UAR100/U100/PD/500-18/Uguns+	UAR100	U100	U100	500	Uguns Pluss	18,0	128	24,0	(R)EI30	5280	-
700	UAR100/U100/PD/500-12,5/Expert	UAR100	U100	U100	500	Expert	12,5	122,5	16,0	-	5900	-
700	UAR100/U100/PD/500-12,5/Ūdens [3]	UAR100	U100	U100	500	Ūdens	12,5	122,5	17,0	-	5900	-
700	UAR100/U100/PD/500-12,5/Uguns+	UAR100	U100	U100	500	Uguns Pluss	12,5	122,5	19,0	(R)EI15	5900	-
700	UAR100/U100/PD/500-12,5/ŪdensUguns+	UAR100	U100	U100	500	Ūdens Uguns Pluss	12,5	122,5	19,0	(R)EI15	5900	-
700	UAR100/U100/PD/500-12,5/Cietā	UAR100	U100	U100	500	Cietā	12,5	122,5	22,0	(R)EI15	5280	●
700	UAR100/U100/PD/500-12,5/Hydro	UAR100	U100	U100	500	Hydro	12,5	122,5	20,0	(R)EI15	5900	●
700	UAR100/U100/PD/500-15/Uguns+	UAR100	U100	U100	500	Uguns Pluss	15,0	125	23,0	(R)EI15	5280	-
700	UAR100/U100/PD/500-15/Cietā	UAR100	U100	U100	500	Cietā	15,0	125	26,0	(R)EI15	4820	●
700	UAR100/U100/PD/500-15/Hydro	UAR100	U100	U100	500	Hydro	15,0	125	23,0	(R)EI15	5280	●
700	UAR100/U100/PD/500-18/Uguns+	UAR100	U100	U100	500	Uguns Pluss	18,0	128	24,0	(R)EI30	5280	-
702	UAR100/U100/PD/500-37,5/Uguns+	UAR100	U100	U100	500	Uguns Pluss	3x12,5	147,5	39,0	(R)EI60	4390	-
702	UAR100/U100/PD/500-37,5/ ŪdensUguns+	UAR100	U100	U100	500	Ūdens Uguns Pluss	3x12,5	147,5	39,0	(R)EI60	4390	-
702	UAR100/U100/PD/500-37,5/Cietā	UAR100	U100	U100	500	Cietā	3x12,5	147,5	48,0	(R)EI60	3920	●
702	UAR100/U100/PD/500-37,5/Hydro	UAR100	U100	U100	500	Hydro	3x12,5	147,5	42,0	(R)EI60	4140	●
702	UAR100/U100/PD/500-40/Uguns+	UAR100	U100	U100	500	Uguns Pluss	2x12,5+15,0	150	43,0	(R)EI90	4140	-
702	UAR100/U100/PD/500-40/Cietā	UAR100	U100	U100	500	Cietā	2x12,5+15,0	150	51,0	(R)EI90	3740	●
702	UAR100/U100/PD/500-40/Hydro	UAR100	U100	U100	500	Hydro	2x12,5+15,0	150	44,0	(R)EI90	4140	●
702	UAR100/U100/PD/500-60/Uguns+	UAR100	U100	U100	500	Uguns Pluss	4x15,0	170	64,0	(R)EI120	3440	-
702	UAR100/U100/PD/500-60/Cietā	UAR100	U100	U100	500	Cietā	4x15,0	170	73,0	(R)EI120	3200	●
702	UAR100/U100/PD/500-60/Hydro	UAR100	U100	U100	500	Hydro	4x15,0	170	64,0	(R)EI120	3440	●

[1] Ugunsdrošības klasifikācija LBO-458-K/17.
[2] Tehniskais atzinums ITB 1060/12/R33NK.

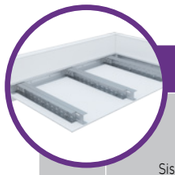

Lappuse	Sistēmas tips Nida Griesti	Režģa konstrukcija: Nida nesošā profila tips	Nida nesošā perimetra profila tips	Nida konstrukcijas perimetra profila tips	Maksimālais Nida UAR50 nesošo profilu atstatums [mm]	Ģipša plākšņu apšuvums: Nida	Biezums	Minimālais piekāršanas augstums [mm]	Būves svars 1 m² [kg]	Ugunsizturības klase [1] [min.]	Maksimālais griestu apdares platums [2] [mm]	Īpašā sistēma
PAŠNESOŠO GRIESTU SISTĒMA AR NIDA UARUAR50/U50 PROFILIEM												
704	UARUAR50/U50/500-12,5/Expert	2xUAR50	U50	U50	500	Expert	12,5	72,5	16,0	-	5240	-
704	UARUAR50/U50/500-12,5/Ūdens	2xUAR50	U50	U50	500	Ūdens	12,5	72,5	17,0	-	5240	-
704	UARUAR50/U50/500-12,5/Uguns+	2xUAR50	U50	U50	500	Uguns Pluss	12,5	72,5	18,0	(R)EI15	5240	-
704	UARUAR50/U50/500-12,5/ŪdensUguns+	2xUAR50	U50	U50	500	Ūdens Uguns Pluss	12,5	72,5	18,0	(R)EI15	5240	-
704	UARUAR50/U50/500-12,5/Cietā	2xUAR50	U50	U50	500	Cietā	12,5	72,5	21,0	(R)EI15	4680	●
704	UARUAR50/U50/500-12,5/Hydro	2xUAR50	U50	U50	500	Hydro	12,5	72,5	19,0	(R)EI15	5240	●
704	UARUAR50/U50/500-15/Uguns+	2xUAR50	U50	U50	500	Uguns Pluss	15,0	75	21,0	(R)EI15	4680	-
704	UARUAR50/U50/500-15/Cietā	2xUAR50	U50	U50	500	Cietā	15,0	75	23,0	(R)EI15	4680	●
704	UARUAR50/U50/500-15/Hydro	2xUAR50	U50	U50	500	Hydro	15,0	75	21,0	(R)EI15	4680	●
704	UARUAR50/U50/500-18/Uguns+	2xUAR50	U50	U50	500	Uguns Pluss	18,0	78	22,0	(R)EI30	4680	-
706	UARUAR50/U50/500-25/Expert	2xUAR50	U50	U50	500	Expert	2x12,5	85	24,0	-	4750	-
706	UARUAR50/U50/500-25/Ūdens	2xUAR50	U50	U50	500	Ūdens	2x12,5	85	26,0	-	4340	-
706	UARUAR50/U50/500-25/Uguns+	2xUAR50	U50	U50	500	Uguns Pluss	2x12,5	85	28,0	(R)EI45	4340	-
706	UARUAR50/U50/500-25/ŪdensUguns+	2xUAR50	U50	U50	500	Ūdens Uguns Pluss	2x12,5	85	28,0	(R)EI45	4340	-
706	UARUAR50/U50/500-25/Cietā	2xUAR50	U50	U50	500	Cietā	2x12,5	85	34,0	(R)EI45	4020	●
706	UARUAR50/U50/500-25/Hydro	2xUAR50	U50	U50	500	Hydro	2x12,5	85	30,0	(R)EI45	4340	●
706	UARUAR50/U50/500-30/Uguns+	2xUAR50	U50	U50	500	Uguns Pluss	2x15,0	90	35,0	(R)EI60	4020	-
706	UARUAR50/U50/500-30/Cietā	2xUAR50	U50	U50	500	Cietā	2x15,0	90	39,0	(R)EI60	3760	●
706	UARUAR50/U50/500-30/Hydro	2xUAR50	U50	U50	500	Hydro	2x15,0	90	35,0	(R)EI60	4020	●
708	UARUAR50/U50/500-37,5/Uguns+	2xUAR50	U50	U50	500	Uguns Pluss	3x12,5	97,5	38,0	(R)EI60	3760	-
708	UARUAR50/U50/500-37,5/ ŪdensUguns+	2xUAR50	U50	U50	500	Ūdens Uguns Pluss	3x12,5	97,5	38,0	(R)EI60	3760	-
708	UARUAR50/U50/500-37,5/Cietā	2xUAR50	U50	U50	500	Cietā	3x12,5	97,5	47,0	(R)EI60	3360	●
708	UARUAR50/U50/500-37,5/Hydro	2xUAR50	U50	U50	500	Hydro	3x12,5	97,5	41,0	(R)EI60	3540	●
708	UARUAR50/U50/500-40/Uguns+	2xUAR50	U50	U50	500	Uguns Pluss	2x12,5+15,0	100	42,0	(R)EI90	3540	-
708	UARUAR50/U50/500-40/Cietā	2xUAR50	U50	U50	500	Cietā	2x12,5+15,0	100	49,0	(R)EI90	3360	●
708	UARUAR50/U50/500-40/Hydro	2xUAR50	U50	U50	500	Hydro	2x12,5+15,0	100	44,0	(R)EI90	3540	●
708	UARUAR50/U50/500-60/Uguns+	2xUAR50	U50	U50	500	Uguns Pluss	4x15,0	120	63,0	(R)EI120	2950	-
708	UARUAR50/U50/500-60/Cietā	2xUAR50	U50	U50	500	Cietā	4x15,0	120	70,0	(R)EI120	2840	●
708	UARUAR50/U50/500-60/Hydro	2xUAR50	U50	U50	500	Hydro	4x15,0	120	63,0	(R)EI120	2950	●

[1] Ugunsdrošības klasifikācija LBO-458-K/17.
[2] Tehniskais atzinums ITB 1060/12/R33NK.

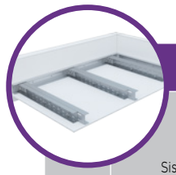

Lappuse	Sistēmas tips Nida Griesti	Režģa konstrukcija: Nida nesošā profila tips	Nida nesošā perimetra profila tips	Nida konstrukcijas perimetra profila tips	Maksimālais Nida UAR75 nesošo profilu atstatums [mm]	Ģipša plākšņu apšuvums: Nida	Biezums	Minimālais piekāršanas augstums [mm]	Būves svars 1 m² [kg]	Ugunsizturības klase [1] [min.]	Maksimālais griestu apdares platums [2] [mm]	Īpašā sistēma
PAŠNESOŠO GRIESTU SISTĒMA AR NIDA UARUAR75/U75 PROFILIEM												
710	UARUAR75/U75/500-12,5/Expert	2xUAR75	U75	U75	500	Expert	12,5	97,5	17,0	-	6500	-
710	UARUAR75/U75/500-12,5/Ūdens	2xUAR75	U75	U75	500	Ūdens	12,5	97,5	18,0	-	6500	-
710	UARUAR75/U75/500-12,5/Uguns+	2xUAR75	U75	U75	500	Uguns Pluss	12,5	97,5	19,0	(R)EI15	6500	-
710	UARUAR75/U75/500-12,5/ŪdensUguns+	2xUAR75	U75	U75	500	Ūdens Uguns Pluss	12,5	97,5	19,0	(R)EI15	6500	-
710	UARUAR75/U75/500-12,5/Cietā	2xUAR75	U75	U75	500	Cietā	12,5	97,5	22,0	(R)EI15	5810	●
710	UARUAR75/U75/500-12,5/Hydro	2xUAR75	U75	U75	500	Hydro	12,5	97,5	20,0	(R)EI15	6500	●
710	UARUAR75/U75/500-15/Uguns+	2xUAR75	U75	U75	500	Uguns Pluss	15,0	100	23,0	(R)EI15	5810	-
710	UARUAR75/U75/500-15/Cietā	2xUAR75	U75	U75	500	Cietā	15,0	100	25,0	(R)EI15	5810	●
710	UARUAR75/U75/500-15/Hydro	2xUAR75	U75	U75	500	Hydro	15,0	100	23,0	(R)EI15	5810	●
710	UARUAR75/U75/500-18/Uguns+	2xUAR75	U75	U75	500	Uguns Pluss	18,0	103	24,0	(R)EI30	5810	-
712	UARUAR75/U75/500-25/Expert	2xUAR75	U75	U75	500	Expert	2x12,5	110	26,0	-	5390	-
712	UARUAR75/U75/500-25/Ūdens	2xUAR75	U75	U75	500	Ūdens	2x12,5	110	27,0	-	5390	-
712	UARUAR75/U75/500-25/Uguns+	2xUAR75	U75	U75	500	Uguns Pluss	2x12,5	110	30,0	(R)EI45	5390	-
712	UARUAR75/U75/500-25/ŪdensUguns+	2xUAR75	U75	U75	500	Ūdens Uguns Pluss	2x12,5	110	30,0	(R)EI45	5390	-
712	UARUAR75/U75/500-25/Cietā	2xUAR75	U75	U75	500	Cietā	2x12,5	110	35,0	(R)EI45	4990	●
712	UARUAR75/U75/500-25/Hydro	2xUAR75	U75	U75	500	Hydro	2x12,5	110	31,0	(R)EI45	4990	●
712	UARUAR75/U75/500-30/Uguns+	2xUAR75	U75	U75	500	Uguns Pluss	2x15,0	115	37,0	(R)EI60	4670	-
712	UARUAR75/U75/500-30/Cietā	2xUAR75	U75	U75	500	Cietā	2x15,0	115	40,0	(R)EI60	4670	●
712	UARUAR75/U75/500-30/Hydro	2xUAR75	U75	U75	500	Hydro	2x15,0	115	37,0	(R)EI60	4670	●
714	UARUAR75/U75/500-37,5/Uguns+	2xUAR75	U75	U75	500	Uguns Pluss	3x12,5	122,5	40,0	(R)EI60	4670	-
714	UARUAR75/U75/500-37,5/ ŪdensUguns+	2xUAR75	U75	U75	500	Ūdens Uguns Pluss	3x12,5	122,5	40,0	(R)EI60	4670	-
714	UARUAR75/U75/500-37,5/Cietā	2xUAR75	U75	U75	500	Cietā	3x12,5	122,5	48,0	(R)EI60	4180	●
714	UARUAR75/U75/500-37,5/Hydro	2xUAR75	U75	U75	500	Hydro	3x12,5	122,5	42,0	(R)EI60	4400	●
714	UARUAR75/U75/500-40/Uguns+	2xUAR75	U75	U75	500	Uguns Pluss	2x12,5+15,0	125	43,0	(R)EI90	4400	-
714	UARUAR75/U75/500-40/Cietā	2xUAR75	U75	U75	500	Cietā	2x12,5+15,0	125	51,0	(R)EI90	3980	●
714	UARUAR75/U75/500-40/Hydro	2xUAR75	U75	U75	500	Hydro	2x12,5+15,0	125	45,0	(R)EI90	4400	●
714	UARUAR75/U75/500-60/Uguns+	2xUAR75	U75	U75	500	Uguns Pluss	4x15,0	145	64,0	(R)EI120	3660	-
714	UARUAR75/U75/500-60/Cietā	2xUAR75	U75	U75	500	Cietā	4x15,0	145	72,0	(R)EI120	3410	●
714	UARUAR75/U75/500-60/Hydro	2xUAR75	U75	U75	500	Hydro	4x15,0	145	64,0	(R)EI120	3660	●

[1] Ugunsdrošības klasifikācija LBO-458-K/17.
[2] Tehniskais atzinums ITB 1060/12/R33NK.

PIRMIE TIRGŪ
SAUSĀS BŪVES SISTĒMAS
MARĶĒTA ZĪME CE

Lūdzu, atrodiet mūsu
kanālu Siniat Nida
YouTube

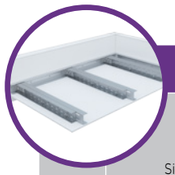

Lappuse	Sistēmas tips Nida Griesti	Režģa konstrukcija: Nida nesošā profila tips	Režģa konstrukcija: Nida nesošā perimetra profila tips	Režģa konstrukcija: Nida konstrukcijas perimetra profila tips	Režģa konstrukcija: Maksimālais Nida UAR100 nesošo profilu atstatums [mm]	Ģipša plākšņu apšuvums: Nida	Ģipša plākšņu apšuvums: Biezums	Minimālais piekāršanas augstums [mm]	Būves svars 1 m² [kg]	Ugunsizturības klase [1] [min.]	Maksimālais griestu apdares platums [2] [mm]	Īpaša sistēma
PAŠNESOŠO GRIESTU SISTĒMA AR NIDA UARUAR100/U100 PROFILIEM												
716	UARUAR100/U100/500-12,5/Expert	2xUAR100	U100	U100	500	Expert	12,5	122,5	19,0	-	7730	-
716	UARUAR100/U100/500-12,5/Ūdens	2xUAR100	U100	U100	500	Ūdens	12,5	122,5	20,0	-	7730	-
716	UARUAR100/U100/500-12,5/Uguns+	2xUAR100	U100	U100	500	Uguns Pluss	12,5	122,5	21,0	(R)EI15	6920	-
716	UARUAR100/U100/500-12,5/ŪdensUguns+	2xUAR100	U100	U100	500	Ūdens Uguns Pluss	12,5	122,5	21,0	(R)EI15	6920	-
716	UARUAR100/U100/500-12,5/Cietā	2xUAR100	U100	U100	500	Cietā	12,5	122,5	24,0	(R)EI15	6920	●
716	UARUAR100/U100/500-12,5/Hydro	2xUAR100	U100	U100	500	Hydro	12,5	122,5	22,0	(R)EI15	6920	●
716	UARUAR100/U100/500-15/Uguns+	2xUAR100	U100	U100	500	Uguns Pluss	15,0	125	24,0	(R)EI15	6920	-
716	UARUAR100/U100/500-15/Cietā	2xUAR100	U100	U100	500	Cietā	15,0	125	26,0	(R)EI15	6310	●
716	UARUAR100/U100/500-15/Hydro	2xUAR100	U100	U100	500	Hydro	15,0	125	24,0	(R)EI15	6920	●
716	UARUAR100/U100/500-18/Uguns+	2xUAR100	U100	U100	500	Uguns Pluss	18,0	128	25,0	(R)EI30	6920	-
718	UARUAR100/U100/500-25/Expert	2xUAR100	U100	U100	500	Expert	2x12,5	135	27,0	-	6350	-
718	UARUAR100/U100/500-25/Ūdens	2xUAR100	U100	U100	500	Ūdens	2x12,5	135	29,0	-	6350	-
718	UARUAR100/U100/500-25/Uguns+	2xUAR100	U100	U100	500	Uguns Pluss	2x12,5	135	31,0	(R)EI45	5880	-
718	UARUAR100/U100/500-25/ŪdensUguns+	2xUAR100	U100	U100	500	Ūdens Uguns Pluss	2x12,5	135	31,0	(R)EI45	5880	-
718	UARUAR100/U100/500-25/Cietā	2xUAR100	U100	U100	500	Cietā	2x12,5	135	37,0	(R)EI45	5500	●
718	UARUAR100/U100/500-25/Hydro	2xUAR100	U100	U100	500	Hydro	2x12,5	135	33,0	(R)EI45	5880	●
718	UARUAR100/U100/500-30/Uguns+	2xUAR100	U100	U100	500	Uguns Pluss	2x15,0	140	38,0	(R)EI60	5500	-
718	UARUAR100/U100/500-30/Cietā	2xUAR100	U100	U100	500	Cietā	2x15,0	140	42,0	(R)EI60	5180	●
718	UARUAR100/U100/500-30/Hydro	2xUAR100	U100	U100	500	Hydro	2x15,0	140	38,0	(R)EI60	5500	●
720	UARUAR100/U100/500-37,5/Uguns+	2xUAR100	U100	U100	500	Uguns Pluss	3x12,5	147,5	41,0	(R)EI60	5180	-
720	UARUAR100/U100/500-37,5/ ŪdensUguns+	2xUAR100	U100	U100	500	Ūdens Uguns Pluss	3x12,5	147,5	41,0	(R)EI60	5180	-
720	UARUAR100/U100/500-37,5/Cietā	2xUAR100	U100	U100	500	Cietā	3x12,5	147,5	50,0	(R)EI60	4920	●
720	UARUAR100/U100/500-37,5/Hydro	2xUAR100	U100	U100	500	Hydro	3x12,5	147,5	44,0	(R)EI60	5180	●
720	UARUAR100/U100/500-40/Uguns+	2xUAR100	U100	U100	500	Uguns Pluss	2x12,5+15,0	150	45,0	(R)EI90	5180	-
720	UARUAR100/U100/500-40/Cietā	2xUAR100	U100	U100	500	Cietā	2x12,5+15,0	150	52,0	(R)EI90	4690	●
720	UARUAR100/U100/500-40/Hydro	2xUAR100	U100	U100	500	Hydro	2x12,5+15,0	150	47,0	(R)EI90	4920	●
720	UARUAR100/U100/500-60/Uguns+	2xUAR100	U100	U100	500	Uguns Pluss	4x15,0	170	66,0	(R)EI120	4160	-
720	UARUAR100/U100/500-60/Cietā	2xUAR100	U100	U100	500	Cietā	4x15,0	170	73,0	(R)EI120	4010	●
720	UARUAR100/U100/500-60/Hydro	2xUAR100	U100	U100	500	Hydro	4x15,0	170	66,0	(R)EI120	4160	●

[1] Ugunsdrošības klasifikācija LBO-458-K/17.
[2] Tehniskais atzinums ITB 1060/12/R33NK.

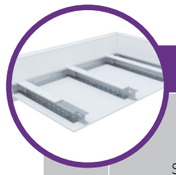

Lappuse	Sistēmas tips Nida Griesti	Režģa konstrukcija: Nida nesošā profila tips	Režģa konstrukcija: Nida nesošā perimetra profila tips	Režģa konstrukcija: Nida konstrukcijas perimetra profila tips	Režģa konstrukcija: Maksimālais Nida UAR50 nesošo profilu atstatums [mm]	Ģipša plākšņu apšuvums: Nida	Ģipša plākšņu apšuvums: Biezums	Minimālais piekāršanas augstums [mm]	Būves svars 1 m² [kg]	Ugunsizturības klase [1] [min.]	Maksimālais griestu apdares platums [2] [mm]	Īpaša sistēma
PAŠNESOŠO GRIESTU SISTĒMA AR NIDA UARUAR50/U50/PD PROFILIEM												
722	UARUAR50/U50/PD/500-12,5/Expert	2xUAR50	U50	U50	500	Expert	12,5	72,5	18,0	-	6830	-
722	UARUAR50/U50/PD/500-12,5/Ūdens	2xUAR50	U50	U50	500	Ūdens	12,5	72,5	19,0	-	6830	-
722	UARUAR50/U50/PD/500-12,5/Uguns+	2xUAR50	U50	U50	500	Uguns Pluss	12,5	72,5	21,0	(R)EI15	6110	-
722	UARUAR50/U50/PD/500-12,5/ŪdensUguns+	2xUAR50	U50	U50	500	Ūdens Uguns Pluss	12,5	72,5	21,0	(R)EI15	6110	-
722	UARUAR50/U50/PD/500-12,5/Cietā	2xUAR50	U50	U50	500	Cietā	12,5	72,5	24,0	(R)EI15	6110	●
722	UARUAR50/U50/PD/500-12,5/Hydro	2xUAR50	U50	U50	500	Hydro	12,5	72,5	22,0	(R)EI15	6110	●
722	UARUAR50/U50/PD/500-15/Uguns+	2xUAR50	U50	U50	500	Uguns Pluss	15,0	75	25,0	(R)EI15	6110	-
722	UARUAR50/U50/PD/500-15/Cietā	2xUAR50	U50	U50	500	Cietā	15,0	75	28,0	(R)EI15	5580	●
722	UARUAR50/U50/PD/500-15/Hydro	2xUAR50	U50	U50	500	Hydro	15,0	75	25,0	(R)EI15	6110	●
722	UARUAR50/U50/PD/500-18/Uguns+	2xUAR50	U50	U50	500	Uguns Pluss	18,0	78	26,0	(R)EI30	5580	-
724	UARUAR50/U50/PD/500-25/Expert	2xUAR50	U50	U50	500	Expert	2x12,5	85	27,0	-	5870	-
724	UARUAR50/U50/PD/500-25/Ūdens	2xUAR50	U50	U50	500	Ūdens	2x12,5	85	28,0	-	5870	-
724	UARUAR50/U50/PD/500-25/Uguns+	2xUAR50	U50	U50	500	Uguns Pluss	2x12,5	85	31,0	(R)EI45	5430	-
724	UARUAR50/U50/PD/500-25/ŪdensUguns+	2xUAR50	U50	U50	500	Ūdens Uguns Pluss	2x12,5	85	31,0	(R)EI45	5430	-
724	UARUAR50/U50/PD/500-25/Cietā	2xUAR50	U50	U50	500	Cietā	2x12,5	85	38,0	(R)EI45	5080	●
724	UARUAR50/U50/PD/500-25/Hydro	2xUAR50	U50	U50	500	Hydro	2x12,5	85	33,0	(R)EI45	5430	●
724	UARUAR50/U50/PD/500-30/Uguns+	2xUAR50	U50	U50	500	Uguns Pluss	2x15,0	90	39,0	(R)EI60	5080	-
724	UARUAR50/U50/PD/500-30/Cietā	2xUAR50	U50	U50	500	Cietā	2x15,0	90	44,0	(R)EI60	4790	●
724	UARUAR50/U50/PD/500-30/Hydro	2xUAR50	U50	U50	500	Hydro	2x15,0	90	39,0	(R)EI60	5080	●
726	UARUAR50/U50/PD/500-37,5/Uguns+	2xUAR50	U50	U50	500	Uguns Pluss	3x12,5	97,5	41,0	(R)EI60	4790	-
726	UARUAR50/U50/PD/500-37,5/ ŪdensUguns+	2xUAR50	U50	U50	500	Ūdens Uguns Pluss	3x12,5	97,5	41,0	(R)EI60	4790	-
726	UARUAR50/U50/PD/500-37,5/Cietā	2xUAR50	U50	U50	500	Cietā	3x12,5	97,5	51,0	(R)EI60	4330	●
726	UARUAR50/U50/PD/500-37,5/Hydro	2xUAR50	U50	U50	500	Hydro	3x12,5	97,5	44,0	(R)EI60	4790	●
726	UARUAR50/U50/PD/500-40/Uguns+	2xUAR50	U50	U50	500	Uguns Pluss	2x12,5+15,0	100	45,0	(R)EI90	4790	-
726	UARUAR50/U50/PD/500-40/Cietā	2xUAR50	U50	U50	500	Cietā	2x12,5+15,0	100	53,0	(R)EI90	4330	●
726	UARUAR50/U50/PD/500-40/Hydro	2xUAR50	U50	U50	500	Hydro	2x12,5+15,0	100	47,0	(R)EI90	4550	●
726	UARUAR50/U50/PD/500-60/Uguns+	2xUAR50	U50	U50	500	Uguns Pluss	4x15,0	120	67,0	(R)EI120	3840	-
726	UARUAR50/U50/PD/500-60/Cietā	2xUAR50	U50	U50	500	Cietā	4x15,0	120	75,0	(R)EI120	3710	●
726	UARUAR50/U50/PD/500-60/Hydro	2xUAR50	U50	U50	500	Hydro	4x15,0	120	67,0	(R)EI120	3840	●

[1] Ugunsdrošības klasifikācija LBO-458-K/17.
[2] Tehniskais atzinums ITB 1060/12/R33NK.

PIRMIE TIRGŪ SAUSĀS BŪVES SISTĒMAS MARĶĒTA ZĪME CE

Lūdzu, atrodiet mūsu kanālu Siniat Nida YouTube

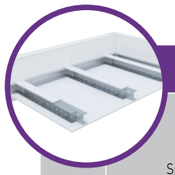

Lappuse	Sistēmas tips Nida Griesti	Režģa konstrukcija				Ģipša plākšņu apšuvums		Minimālais piekārša-nas augstums	Būves svars 1 m²	Ugunsizturības klase [1]	Maksimālais griestu apdares platums [2]	Īpašā sistē-ma
		Nida nesošā profila tips	Nida nesošā perimetra profila tips	Nida konstruk-cijas perimetra profila tips	Maksimālais Nida UAR75 nesošo profilu atstatums							
					[mm]	Nida	Biezums	[mm]	[kg]	[min.]	[mm]	
PAŠNESOŠO GRIESTU SISTĒMA AR NIDA UARUAR75/U75/PD PROFILIEM												
728	UARUAR75/U75/PD/500-12,5/Expert	2xUAR75	U75	U75	500	Expert	12,5	97,5	20,0	-	6500	-
728	UARUAR75/U75/PD/500-12,5/Ūdens	2xUAR75	U75	U75	500	Ūdens	12,5	97,5	21,0	-	6500	-
728	UARUAR75/U75/PD/500-12,5/Uguns+	2xUAR75	U75	U75	500	Uguns Pluss	12,5	97,5	22,0	(R)EI15	6500	-
728	UARUAR75/U75/PD/500-12,5/ŪdensUguns+	2xUAR75	U75	U75	500	Ūdens Uguns Pluss	12,5	97,5	22,0	(R)EI15	6500	-
728	UARUAR75/U75/PD/500-12,5/Cietā	2xUAR75	U75	U75	500	Cietā	12,5	97,5	26,0	(R)EI15	5810	●
728	UARUAR75/U75/PD/500-12,5/Hydro	2xUAR75	U75	U75	500	Hydro	12,5	97,5	23,0	(R)EI15	6500	●
728	UARUAR75/U75/PD/500-15/Uguns+	2xUAR75	U75	U75	500	Uguns Pluss	15,0	100	27,0	(R)EI15	5810	-
728	UARUAR75/U75/PD/500-15/Cietā	2xUAR75	U75	U75	500	Cietā	15,0	100	29,0	(R)EI15	5810	●
728	UARUAR75/U75/PD/500-15/Hydro	2xUAR75	U75	U75	500	Hydro	15,0	100	27,0	(R)EI15	5810	●
728	UARUAR75/U75/PD/500-18/Uguns+	2xUAR75	U75	U75	500	Uguns Pluss	18,0	103	28,0	(R)EI30	5810	-
730	UARUAR75/U75/PD/500-25/Expert	2xUAR75	U75	U75	500	Expert	2x12,5	110	28,0	-	5390	-
730	UARUAR75/U75/PD/500-25/Ūdens	2xUAR75	U75	U75	500	Ūdens	2x12,5	110	30,0	-	5390	-
730	UARUAR75/U75/PD/500-25/Uguns+	2xUAR75	U75	U75	500	Uguns Pluss	2x12,5	110	33,0	(R)EI45	5390	-
730	UARUAR75/U75/PD/500-25/ŪdensUguns+	2xUAR75	U75	U75	500	Ūdens Uguns Pluss	2x12,5	110	33,0	(R)EI45	5390	-
730	UARUAR75/U75/PD/500-25/Cietā	2xUAR75	U75	U75	500	Cietā	2x12,5	110	39,0	(R)EI45	4990	●
730	UARUAR75/U75/PD/500-25/Hydro	2xUAR75	U75	U75	500	Hydro	2x12,5	110	35,0	(R)EI45	4990	●
730	UARUAR75/U75/PD/500-30/Uguns+	2xUAR75	U75	U75	500	Uguns Pluss	2x15,0	115	41,0	(R)EI60	4670	-
730	UARUAR75/U75/PD/500-30/Cietā	2xUAR75	U75	U75	500	Cietā	2x15,0	115	45,0	(R)EI60	4670	●
730	UARUAR75/U75/PD/500-30/Hydro	2xUAR75	U75	U75	500	Hydro	2x15,0	115	41,0	(R)EI60	4670	●
732	UARUAR75/U75/PD/500-37,5/Uguns+	2xUAR75	U75	U75	500	Uguns Pluss	3x12,5	122,5	43,0	(R)EI60	4670	-
732	UARUAR75/U75/PD/500-37,5/ ŪdensUguns+	2xUAR75	U75	U75	500	Ūdens Uguns Pluss	3x12,5	122,5	43,0	(R)EI60	4670	-
732	UARUAR75/U75/PD/500-37,5/Cietā	2xUAR75	U75	U75	500	Cietā	3x12,5	122,5	52,0	(R)EI60	4180	●
732	UARUAR75/U75/PD/500-37,5/Hydro	2xUAR75	U75	U75	500	Hydro	3x12,5	122,5	46,0	(R)EI60	4400	●
732	UARUAR75/U75/PD/500-40/Uguns+	2xUAR75	U75	U75	500	Uguns Pluss	2x12,5+15,0	125	46,0	(R)EI90	4400	-
732	UARUAR75/U75/PD/500-40/Cietā	2xUAR75	U75	U75	500	Cietā	2x12,5+15,0	125	55,0	(R)EI90	3980	●
732	UARUAR75/U75/PD/500-40/Hydro	2xUAR75	U75	U75	500	Hydro	2x12,5+15,0	125	48,0	(R)EI90	4400	●
732	UARUAR75/U75/PD/500-60/Uguns+	2xUAR75	U75	U75	500	Uguns Pluss	4x15,0	145	68,0	(R)EI120	3660	-
732	UARUAR75/U75/PD/500-60/Cietā	2xUAR75	U75	U75	500	Cietā	4x15,0	145	76,0	(R)EI120	3410	●
732	UARUAR75/U75/PD/500-60/Hydro	2xUAR75	U75	U75	500	Hydro	4x15,0	145	68,0	(R)EI120	3660	●

[1] Ugunsdrošības klasifikācija LBO-458-K/17.
[2] Tehniskais atzinums ITB 1060/12/R33NK.

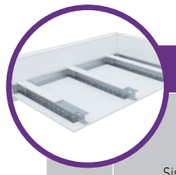

Lappuse	Sistēmas tips Nida Griesti	Režģa konstrukcija				Ģipša plākšņu apšuvums		Minimālais piekārša-nas augstums	Būves svars 1 m²	Ugunsizturības klase [1]	Maksimālais griestu apdares platums [2]	Īpašā sistē-ma
		Nida nesošā profila tips	Nida nesošā perimetra profila tips	Nida konstruk-cijas perimetra profila tips	Maksimālais Nida UAR100 nesošo profilu atstatums							
					[mm]	Nida	Biezums	[mm]	[kg]	[min.]	[mm]	
PAŠNESOŠO GRIESTU SISTĒMA AR NIDA UARUAR100/U100/PD PROFILIEM												
734	UARUAR100/U100/PD/500-12,5/Expert	2xUAR100	U100	U100	500	Expert	12,5	122,5	21,0	-	6550	-
734	UARUAR100/U100/PD/500-12,5/Ūdens	2xUAR100	U100	U100	500	Ūdens	12,5	122,5	22,0	-	6550	-
734	UARUAR100/U100/PD/500-12,5/ Uguns+	2xUAR100	U100	U100	500	Uguns Pluss	12,5	122,5	24,0	(R)EI15	6550	-
734	UARUAR100/U100/PD/500-12,5/ ŪdensUguns+	2xUAR100	U100	U100	500	Ūdens Uguns Pluss	12,5	122,5	24,0	(R)EI15	6550	-
734	UARUAR100/U100/PD/500-12,5/Cietā	2xUAR100	U100	U100	500	Cietā	12,5	122,5	27,0	(R)EI15	5980	●
734	UARUAR100/U100/PD/500-12,5/Hydro	2xUAR100	U100	U100	500	Hydro	12,5	122,5	25,0	(R)EI15	6550	●
734	UARUAR100/U100/PD/500-15/Uguns+	2xUAR100	U100	U100	500	Uguns Pluss	15,0	125	28,0	(R)EI15	5980	-
734	UARUAR100/U100/PD/500-15/Cietā	2xUAR100	U100	U100	500	Cietā	15,0	125	31,0	(R)EI15	5540	●
734	UARUAR100/U100/PD/500-15/Hydro	2xUAR100	U100	U100	500	Hydro	15,0	125	28,0	(R)EI15	5980	●
734	UARUAR100/U100/PD/500-18/Uguns+	2xUAR100	U100	U100	500	Uguns Pluss	18,0	128	29,0	(R)EI30	5980	-
736	UARUAR100/U100/PD/500-25/Expert	2xUAR100	U100	U100	500	Expert	2x12,5	135	30,0	-	7120	-
736	UARUAR100/U100/PD/500-25/Ūdens	2xUAR100	U100	U100	500	Ūdens	2x12,5	135	31,0	-	6590	-
736	UARUAR100/U100/PD/500-25/Uguns+	2xUAR100	U100	U100	500	Uguns Pluss	2x12,5	135	34,0	(R)EI45	6590	-
736	UARUAR100/U100/PD/500-25/ ŪdensUguns+	2xUAR100	U100	U100	500	Ūdens Uguns Pluss	2x12,5	135	34,0	(R)EI45	6590	-
736	UARUAR100/U100/PD/500-25/Cietā	2xUAR100	U100	U100	500	Cietā	2x12,5	135	41,0	(R)EI45	5810	●
736	UARUAR100/U100/PD/500-25/Hydro	2xUAR100	U100	U100	500	Hydro	2x12,5	135	36,0	(R)EI45	6170	●
736	UARUAR100/U100/PD/500-30/Uguns+	2xUAR100	U100	U100	500	Uguns Pluss	2x15,0	140	42,0	(R)EI60	5810	-
736	UARUAR100/U100/PD/500-30/Cietā	2xUAR100	U100	U100	500	Cietā	2x15,0	140	47,0	(R)EI60	5520	●
736	UARUAR100/U100/PD/500-30/Hydro	2xUAR100	U100	U100	500	Hydro	2x15,0	140	42,0	(R)EI60	5810	●
738	UARUAR100/U100/PD/500-37,5/ Uguns+	2xUAR100	U100	U100	500	Uguns Pluss	3x12,5	147,5	44,0	(R)EI60	5810	-
738	UARUAR100/U100/PD/500-37,5/ ŪdensUguns+	2xUAR100	U100	U100	500	Ūdens Uguns Pluss	3x12,5	147,5	44,0	(R)EI60	5810	-
738	UARUAR100/U100/PD/500-37,5/Cietā	2xUAR100	U100	U100	500	Cietā	3x12,5	147,5	54,0	(R)EI60	5260	●
738	UARUAR100/U100/PD/500-37,5/Hydro	2xUAR100	U100	U100	500	Hydro	3x12,5	147,5	47,0	(R)EI60	5520	●
738	UARUAR100/U100/PD/500-40/Uguns+	2xUAR100	U100	U100	500	Uguns Pluss	2x12,5+15,0	150	48,0	(R)EI90	5520	-
738	UARUAR100/U100/PD/500-40/Cietā	2xUAR100	U100	U100	500	Cietā	2x12,5+15,0	150	56,0	(R)EI90	5030	●
738	UARUAR100/U100/PD/500-40/Hydro	2xUAR100	U100	U100	500	Hydro	2x12,5+15,0	150	50,0	(R)EI90	5520	●
738	UARUAR100/U100/PD/500-60/Uguns+	2xUAR100	U100	U100	500	Uguns Pluss	4x15,0	170	70,0	(R)EI120	4660	-
738	UARUAR100/U100/PD/500-60/Cietā	2xUAR100	U100	U100	500	Cietā	4x15,0	170	78,0	(R)EI120	4360	●
738	UARUAR100/U100/PD/500-60/Hydro	2xUAR100	U100	U100	500	Hydro	4x15,0	170	70,0	(R)EI120	4660	●

[1] Ugunsdrošības klasifikācija LBO-458-K/17.
[2] Tehniskais atzinums ITB 1060/12/R33NK.

PIRMIE TIRGŪ
SAUSĀS BŪVES SISTĒMAS
MARĶĒTA ZĪME CE

Lūdzu, atrodiet mūsu
kanālu Siniat Nida
YouTube

PAŠNESOŠIE GRIESTI

nida Griesti

Ugunsizturības klase:	Maksimālais apdares platums:	Minimālais piekāršanas augstums:	Būves svars 1m²:	Saistītā dokumenta numurs:
(R)EI15 (R)EI30	2720 mm	60 mm	10,0-17,0 kg	EN13964:2004+A1

Ekspluatācijas īpašību deklarācija:
DoP/Ceiling System/0041/15.11.2016

SISTĒMAS:

C50U50/500-12,5; C50U50/500-15; C50U50/500-18

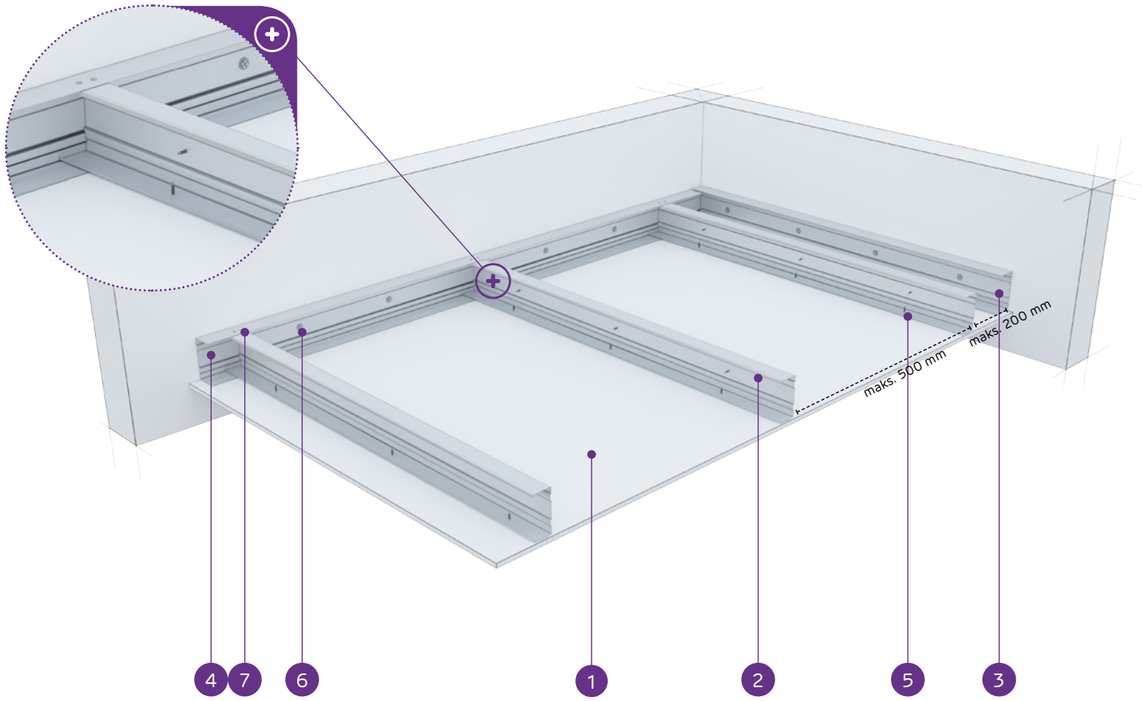

MATERIĀLI:

1. Ģipškartona plāksnes Nida
2. Nesošais profils Nida C 50
3. Konstrukcijas profils Nida U 50
4. Nesošais profils Nida U 50
5. Pašurbjošā skrūve Nida 3,5 x 25 mm
6. Tērauda enkurošanas elements ar Tērauda paplāksni
7. Kniede

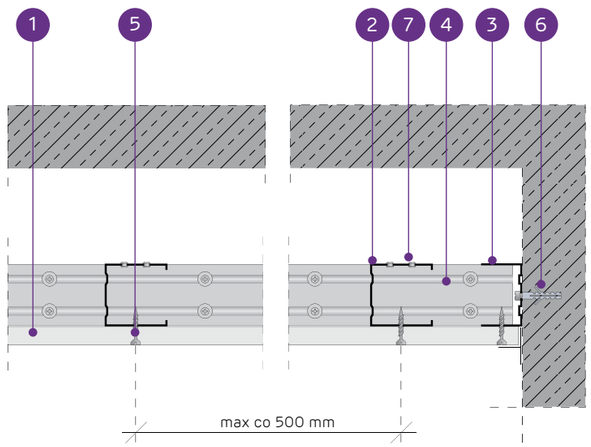

PAŠNESOŠO GRIESTU SISTĒMA AR NIDA C50 KONSTRUKCIJU

TEHNISKIE PARAMETRI

Sistēmas tips Nida Griesti	Režģa konstrukcija				Ģipša plākšņu apšuvums		Minimālais piekāršanas augstums	Būves svars 1 m²	Ugunsizturības klase [1]	Maksimālais griestu apdares platums [2]	Īpašā sistēma
	Nida nesošā profila tips	Nida nesošā perimetra profila tips	Nida konstrukcijas perimetra profila tips	Maksimālais Nida C50 nesošo profilu atstatums							
				[mm]	Nida	Biezums	[mm]	kg	[min.]	[mm]	
C50/U50/500-12,5/Expert	C50	U50	U50	500	Expert	12,5	72,5	10,0	-	2720	-
C50/U50/500-12,5/Ūdens [3]	C50	U50	U50	500	Ūdens	12,5	72,5	11,0	-	2220	-
C50/U50/500-12,5/Uguns+	C50	U50	U50	500	Uguns Pluss	12,5	72,5	12,0	(R)EI15	2220	-
C50/U50/500-12,5/ŪdensUguns+	C50	U50	U50	500	Ūdens Uguns Pluss	12,5	72,5	12,0	(R)EI15	2220	-
C50/U50/500-12,5/Cietā	C50	U50	U50	500	Cietā	12,5	72,5	15,0	(R)EI15	2220	●
C50/U50/500-12,5/Hydro	C50	U50	U50	500	Hydro	12,5	72,5	13,0	(R)EI15	2220	●
C50/U50/500-15/Uguns+	C50	U50	U50	500	Uguns Pluss	15,0	75	15,0	(R)EI15	2220	-
C50/U50/500-15/Cietā	C50	U50	U50	500	Cietā	15,0	75	17,0	(R)EI15	1920	●
C50/U50/500-15/Hydro	C50	U50	U50	500	Hydro	15,0	75	15,0	(R)EI15	2220	●
C50/U50/500-18/Uguns+	C50	U50	U50	500	Uguns Pluss	18,0	78	16,0	(R)EI30	1920	-

[1] Ugunsdrošības klasifikācija LBO-458-K/17.
[2] Tehniskais atzinums ITB 1060/12/R33NK.
[3] Telpās ar relatīvo gaisa mitrumu līdz 85 % stūra sekcijās pret intensīvu ūdens iedarbību ieteicams izmantot Nida Hydro ģipša šķiedru plāksnes (horizontālām un vertikālām virsmām vannas, dušas utt. zonās).

MATERIĀLU PATĒRIŅŠ UZ 1 M² GRIESTU APBŪVES NIDA GRIESTI SISTĒMĀ

Materiāla nosaukums	Mērv.	Sistēmas tips Nida Griesti									
		C50/ U50/500-12,5/ Expert	C50/ U50/500-12,5/ Ūdens	C50/ U50/500-12,5/ Uguns+	C50/ U50/500-12,5/ ŪdensUguns+	C50/ U50/500-12,5/Cietā	C50/ U50/500-12,5/Hydro	C50/ U50/500-15/ Uguns+	C50/ U50/500-15/Cietā	C50/ U50/500-15/Hydro	C50/ U50/500-18/ Uguns+
		Materiāla patēriņš uz 1 m²									
Plāksne Nida Expert 12,5 mm	m²	1,0	-	-	-	-	-	-	-	-	-
Plāksne Nida Ūdens 12,5 mm	m²	-	1,0	-	-	-	-	-	-	-	-
Plāksne Nida Uguns Pluss 12,5 mm	m²	-	-	1,0	-	-	-	-	-	-	-
Plāksne Nida Ūdens Uguns Pluss 12,5 mm	m²	-	-	-	1,0	-	-	-	-	-	-
Plāksne Nida Cietā 12,5 mm	m²	-	-	-	-	1,0	-	-	-	-	-
Plāksne Nida Hydro 12,5 mm	m²	-	-	-	-	-	1,0	-	-	-	-
Plāksne Nida Uguns Pluss 15,0 mm	m²	-	-	-	-	-	-	1,0	-	-	-
Plāksne Nida Cietā 15,0 mm	m²	-	-	-	-	-	-	-	1,0	-	-
Plāksne Nida Hydro 15,0 mm	m²	-	-	-	-	-	-	-	-	1,0	-
Plāksne Nida Uguns Pluss 18,0 mm	m²	-	-	-	-	-	-	-	-	-	1,0
Profils Nida C50	tek.m	2,2	2,2	2,2	2,2	2,2	2,2	2,2	2,2	2,2	2,2
Profils Nida U50	tek.m	0,75	0,75	0,75	0,75	0,75	0,75	0,75	0,75	0,75	0,75
Kniedes	gab.	2,8	2,8	2,8	2,8	2,8	2,8	2,8	2,8	2,8	2,8
Tērauda enkurošanas elements (tips atbilstoši būves svaram) [4]	gab.	1,7	1,7	1,7	1,7	1,7	1,7	1,7	1,7	1,7	1,7
Pašurbjošās skrūves Nida 3,5x25 mm	gab.	18,0	18,0	18,0	18,0	-	-	18,0	-	-	-
Pašurbjošās skrūves Nida 3,5x35 mm	gab.	-	-	-	-	-	-	-	-	-	18,0
Pašurbjošās skrūves Nida Cietā 35 (3,9x35 mm)	gab.	-	-	-	-	18,0	-	-	18,0	-	-
Pašurbjošās skrūves Nida Hydro C4 3,5x25 mm	gab.	-	-	-	-	-	18,0	-	-	18,0	-
Līmlente šuvēm Nida	tek.m	1,4	1,4	1,4	1,4	1,4	1,4	1,4	1,4	1,4	1,4
Ģipša špaktele Nida Start	kg	0,3	0,3	0,3	0,3	-	-	0,3	-	-	0,3
Ģipša špaktele Nida Finisz	kg	0,1	0,1	0,1	0,1	-	-	0,1	-	-	0,1
Gatavā špaktelmasa Nida Hydromix [5]	kg	-	-	-	-	0,4	0,4	-	0,4	0,4	-

[4] Enkurošanas elementu tips un skaits jāizvēlas saskaņā ar shēmu, kas iekļauta ITB tehniskajā atzinumā Pašnesošie griesti: ITB 1060/12/R33NK.
[5] Izmantojot ģipša šķiedru plāksnes Nida Cietā, kā alternatīvu varat izmantot arī Nida Planfix Fresh ģipša špakteli.
Patēriņa standartos nav ņemti vērā materiālie zaudējumi.

PIRMIE TIRGŪ SAUSĀS BŪVES SISTĒMAS MARĶĒTA ZĪME CE

Lūdzu, atrodiet mūsu kanālu Siniat Nida YouTube

nida Griesti

Ugunsizturības klase:	Maksimālais apdares platums:	Minimālais piekāršanas augstums:	Būves svars 1m²:	Saistītā dokumenta numurs:
(R)EI45 (R)EI60	1740 mm	60 mm	18,0-33,0 kg	EN13964:2004+A1

Ekspluatācijas īpašību deklarācija:
DoP/Ceiling System/0041/15.11.2016

SISTĒMAS:

C50/U50/500-25; C50/U50/500-30

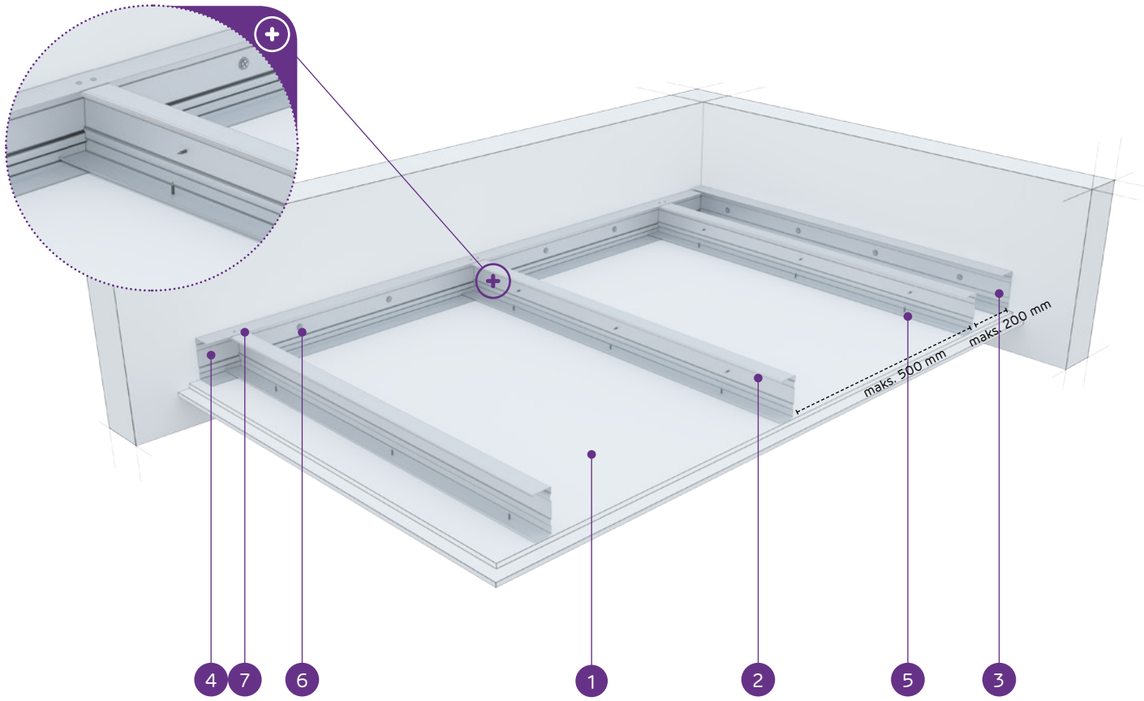

MATERIĀLI:

1. Ģipškartona plāksnes Nida
2. Nesošais profils Nida C 50
3. Konstrukcijas profils Nida U 50
4. Nesošais profils Nida U 50
5. Pašurbjošā skrūve Nida 3,5 x 25 mm
6. Tērauda enkurošanas elements ar Tērauda paplāksni
7. Kniede

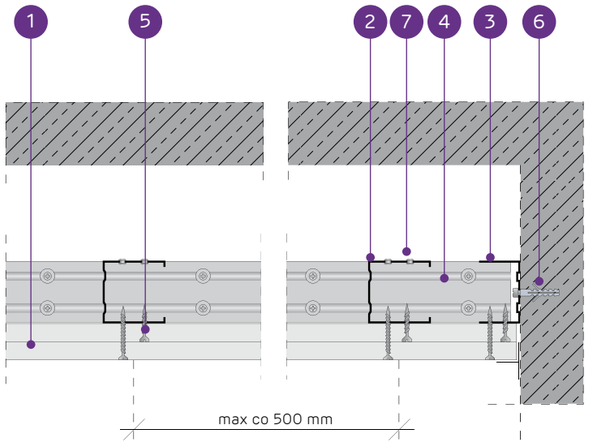

PAŠNESOŠO GRIESTU SISTĒMA AR NIDA C50 KONSTRUKCIJU

TEHNISKIE PARAMETRI

Sistēmas tips Nida Griesti	Režģa konstrukcija				Ģipša plākšņu apšuvums		Minimālais piekāršanas augstums	Būves svars 1 m²	Ugunsizturības klase [1]	Maksimālais griestu apdares platums [2]	Īpašā sistēma
	Nida nesošā profila tips	Nida nesošā perimetra profila tips	Nida konstrukcijas perimetra profila tips	Maksimālais Nida C50 nesošo profilu atstatums							
				[mm]	Nida	Biezums	[mm]	kg	[min.]	[mm]	
C50/U50/500-25/Expert	C50	U50	U50	500	Expert	2x12,5	85	18,0	-	1740	-
C50/U50/500-25/Ūdens [3]	C50	U50	U50	500	Ūdens	2x12,5	85	20,0	-	1740	-
C50/U50/500-25/Uguns+	C50	U50	U50	500	Uguns Pluss	2x12,5	85	22,0	(R)EI45	1560	-
C50/U50/500-25/ŪdensUguns+	C50	U50	U50	500	Ūdens Uguns Pluss	2x12,5	85	22,0	(R)EI45	1560	-
C50/U50/500-25/Cietā	C50	U50	U50	500	Cietā	2x12,5	85	28,0	(R)EI45	1420	●
C50/U50/500-25/Hydro	C50	U50	U50	500	Hydro	2x12,5	85	24,0	(R)EI45	1560	●
C50/U50/500-30/Uguns+	C50	U50	U50	500	Uguns Pluss	2x15,0	90	29,0	(R)EI60	1420	-
C50/U50/500-30/Cietā	C50	U50	U50	500	Cietā	2x15,0	90	33,0	(R)EI60	1320	●
C50/U50/500-30/Hydro	C50	U50	U50	500	Hydro	2x15,0	90	29,0	(R)EI60	1420	●

[1] Ugunsdrošības klasifikācija LBO-458-K/17.
[2] Tehniskais atzinums ITB 1060/12/R33NK.
[3] Telpās ar relatīvo gaisa mitrumu līdz 85 % stūra sekcijās pret intensīvu ūdens iedarbību ieteicams izmantot Nida Hydro ģipša šķiedru plāksnes (horizontālām un vertikālām virsmām vannas, dušas utt. zonās).

MATERIĀLU PATĒRIŅŠ UZ 1 M² GRIESTU APBŪVES NIDA GRIESTI SISTĒMĀ

Materiāla nosaukums	Mērv.	Sistēmas tips Nida Griesti								
		C50/ U50/500-25/Expert	C50/ U50/500-25/Ūdens	C50/ U50/500-25/Uguns+	C50/ U50/500-25/ ŪdensUguns+	C50/ U50/500-25/Cietā	C50/ U50/500-25/Hydro	C50/ U50/500-30/Uguns+	C50/ U50/500-30/Cietā	C50/ U50/500-30/Hydro
		Materiāla patēriņš uz 1 m²								
Plāksne Nida Expert 12,5 mm	m²	2,0	-	-	-	-	-	-	-	-
Plāksne Nida Ūdens 12,5 mm	m²	-	2,0	-	-	-	-	-	-	-
Plāksne Nida Uguns Pluss 12,5 mm	m²	-	-	2,0	-	-	-	-	-	-
Plāksne Nida Ūdens Uguns Pluss 12,5 mm	m²	-	-	-	2,0	-	-	-	-	-
Plāksne Nida Cietā 12,5 mm	m²	-	-	-	-	2,0	-	-	-	-
Plāksne Nida Hydro 12,5 mm	m²	-	-	-	-	-	2,0	-	-	-
Plāksne Nida Uguns Pluss 15,0 mm	m²	-	-	-	-	-	-	2,0	-	-
Plāksne Nida Cietā 15,0 mm	m²	-	-	-	-	-	-	-	2,0	-
Plāksne Nida Hydro 15,0 mm	m²	-	-	-	-	-	-	-	-	2,0
Profils Nida C50	tek.m	2,2	2,2	2,2	2,2	2,2	2,2	2,2	2,2	2,2
Profils Nida U50	tek.m	0,75	0,75	0,75	0,75	0,75	0,75	0,75	0,75	0,75
Kniedes	gab.	2,8	2,8	2,8	2,8	2,8	2,8	2,8	2,8	2,8
Tērauda enkurošanas elements (tips atbilstoši būves svaram) [4]	gab.	1,7	1,7	1,7	1,7	1,7	1,7	1,7	1,7	1,7
Pašurbjošās skrūves Nida 3,5x25 mm	gab.	6,0	6,0	6,0	6,0	-	-	6,0	-	-
Pašurbjošās skrūves Nida 3,5x35 mm	gab.	18,0	18,0	18,0	18,0	-	-	-	-	-
Pašurbjošās skrūves Nida 3,5x45 mm	gab.	-	-	-	-	-	-	18,0	-	-
Pašurbjošās skrūves Nida Cietā 35 (3,9x35 mm)	gab.	-	-	-	-	24,0	-	-	6,0	-
Pašurbjošās skrūves Nida Cietā 45 (3,9x45 mm)	gab.	-	-	-	-	-	-	-	18,0	-
Pašurbjošās skrūves Nida Hydro C4 3,5x25 mm	gab.	-	-	-	-	-	6,0	-	-	6,0
Pašurbjošās skrūves Nida Hydro C4 3,5x41 mm	gab.	-	-	-	-	-	18,0	-	-	18,0
Limlente šuvēm Nida	tek.m	1,4	1,4	1,4	1,4	1,4	1,4	1,4	1,4	1,4
Ģipša špaktele Nida Start	kg	0,6	0,6	0,6	0,6	-	-	0,6	-	-
Ģipša špaktele Nida Finisz	kg	0,1	0,1	0,1	0,1	-	-	0,1	-	-
Gatavā špaktelējamā masa Nida Hydromix [5]	kg	-	-	-	-	0,7	0,7	-	0,7	0,7

[4] Enkurošanas elementu tips un skaits jāizvēlas saskaņā ar shēmu, kas iekļauta ITB tehniskajā atzinumā Pašnesošie griesti: ITB 1060/12/R33NK.
[5] Izmantojot ģipša šķiedru plāksnes Nida Cietā, kā alternatīvu varat izmantot arī Nida Planfix Fresh ģipša špakteli.
Patēriņa standartos nav ņemti vērā materiālie zaudējumi.

PIRMIE TIRGŪ
SAUSĀS BŪVES SISTĒMAS
MARĶĒTA ZĪME CE

Lūdzu, atrodiet mūsu kanālu Siniat Nida YouTube

nida Griesti

Ugunsizturības klase:	Maksimālais apdares platums:	Minimālais piekāršanas augstums:	Būves svars 1m²:	Saistītā dokumenta numurs:
(R)EI60 (R)EI90 (R)EI120	1320 mm	60 mm	33,0-64,0 kg	EN13964:2004+A1

Ekspluatācijas īpašību deklarācija:
DoP/Ceiling System/0041/15.11.2016

SISTĒMAS:

C50/U50/500-37,5; C50/U50/500-40; C50/U50/500-60

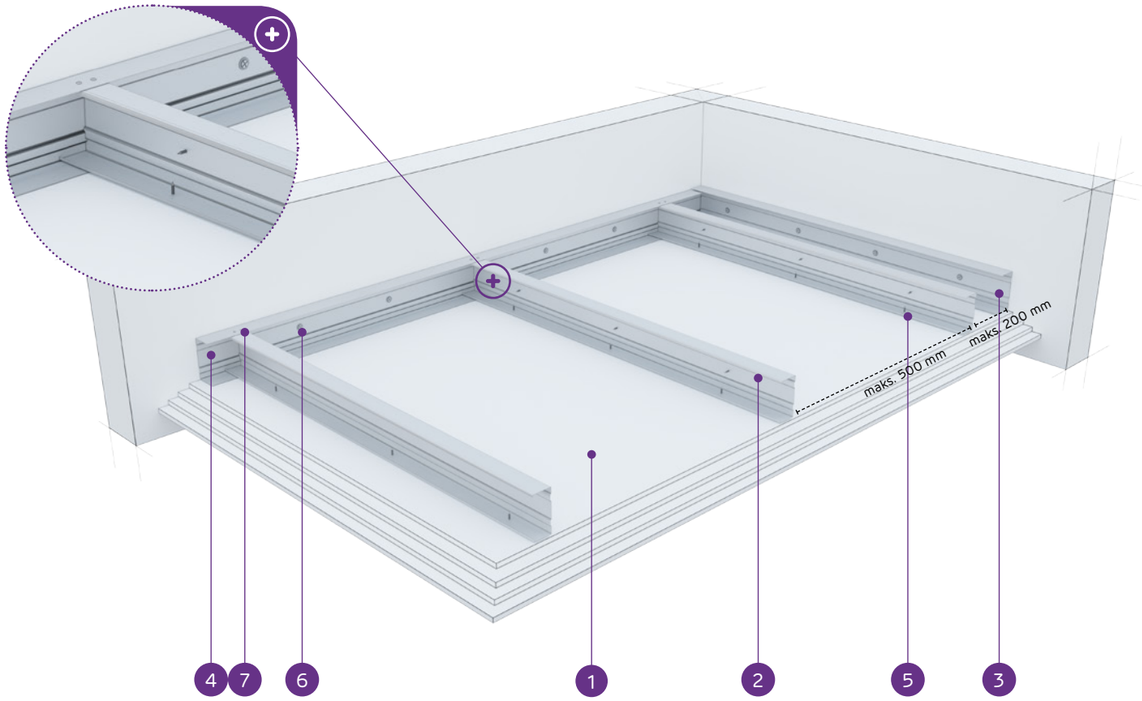

MATERIĀLI:

1. Ģipškartona plāksnes Nida
2. Nesošais profils Nida C 50
3. Konstrukcijas profils Nida U 50
4. Nesošais profils Nida U 50
5. Pašurbjošā skrūve Nida 3,5 x 25 mm
6. Tērauda enkurošanas elements ar Tērauda paplāksni
7. Kniede

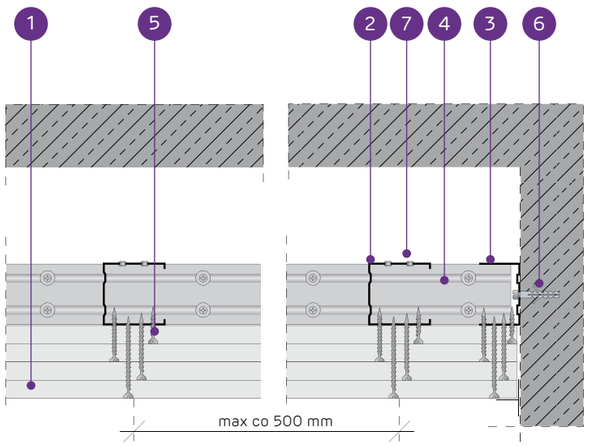

PAŠNESOŠO GRIESTU SISTĒMA AR NIDA C50 KONSTRUKCIJU

TEHNISKIE PARAMETRI

Sistēmas tips Nida Griesti	Režģa konstrukcija				Ģipša plākšņu apšuvums		Minimālais piekāršanas augstums	Būves svars 1 m²	Ugunsizturības klase [1]	Maksimālais griestu apdares platums [2]	Īpašā sistēma
	Nida nesošā profila tips	Nida nesošā perimetra profila tips	Nida konstrukcijas perimetra profila tips	Maksimālais Nida C50 nesošo profilu atstatums							
				[mm]	Nida	Biezums	[mm]	kg	[min.]	[mm]	
C50/U50/500-37,5/Uguns+	C50	U50	U50	500	Uguns Pluss	3x12,5	97,5	33,0	(R)EI60	1320	-
C50/U50/500-37,5/ŪdensUguns+	C50	U50	U50	500	Ūdens Uguns Pluss	3x12,5	97,5	33,0	(R)EI60	1320	-
C50/U50/500-37,5/Cietā	C50	U50	U50	500	Cietā	3x12,5	97,5	41,0	(R)EI60	1160	●
C50/U50/500-37,5/Hydro	C50	U50	U50	500	Hydro	3x12,5	97,5	35,0	(R)EI60	1320	●
C50/U50/500-40/Uguns+	C50	U50	U50	500	Uguns Pluss	2x12,5+15,0	100	36,0	(R)EI90	1230	-
C50/U50/500-40/Cietā	C50	U50	U50	500	Cietā	2x12,5+15,0	100	44,0	(R)EI90	1160	●
C50/U50/500-40/Hydro	C50	U50	U50	500	Hydro	2x12,5+15,0	100	38,0	(R)EI90	1230	●
C50/U50/500-60/Uguns+	C50	U50	U50	500	Uguns Pluss	4x15,0	120	57,0	(R)EI120	1010	-
C50/U50/500-60/Cietā	C50	U50	U50	500	Cietā	4x15,0	120	64,0	(R)EI120	970	●
C50/U50/500-60/Hydro	C50	U50	U50	500	Hydro	4x15,0	120	57,0	(R)EI120	1010	●

[1] Ugunsdrošības klasifikācija LBO-458-K/17.
[2] Tehniskais atzinums ITB 1060/12/R33NK.

MATERIĀLU PATĒRIŅŠ UZ 1 M² GRIESTU APBŪVES NIDA GRIESTI SISTĒMĀ

Materiāla nosaukums	Mērv.	Sistēmas tips Nida Griesti									
		C50/ U50/500-37,5/ Uguns+	C50/ U50/500-37,5/ ŪdensUguns+	C50/ U50/500-37,5/Cietā	C50/ U50/500-37,5/Hydro	C50/ U50/500-40/ Uguns+	C50/ U50/500-40/Cietā	C50/ U50/500-40/Hydro	C50/ U50/500-60/ Uguns+	C50/ U50/500-60/Cietā	C50/ U50/500-60/Hydro
		Materiāla patēriņš uz 1 m²									
Plāksne Nida Uguns Pluss 12,5 mm	m²	3,0	-	-	-	2,0	-	-	-	-	-
Plāksne Nida Ūdens Uguns Pluss 12,5 mm	m²	-	3,0	-	-	-	-	-	-	-	-
Plāksne Nida Cietā 12,5 mm	m²	-	-	3,0	-	-	2,0	-	-	-	-
Plāksne Nida Hydro 12,5 mm	m²	-	-	-	3,0	-	-	2,0	-	-	-
Plāksne Nida Uguns Pluss 15,0 mm	m²	-	-	-	-	1,0	-	-	4,0	-	-
Plāksne Nida Cietā 15,0 mm	m²	-	-	-	-	-	1,0	-	-	4,0	-
Plāksne Nida Hydro 15,0 mm	m²	-	-	-	-	-	-	1,0	-	-	4,0
Profils Nida C50	tek.m	2,2	2,2	2,2	2,2	2,2	2,2	2,2	2,2	2,2	2,2
Profils Nida U50	tek.m	0,75	0,75	0,75	0,75	0,75	0,75	0,75	0,75	0,75	0,75
Kniedes	gab.	2,8	2,8	2,8	2,8	2,8	2,8	2,8	2,8	2,8	2,8
Tērauda enkurošanas elements (tips atbilstoši būves svaram) [3]	gab.	1,7	1,7	1,7	1,7	1,7	1,7	1,7	1,7	1,7	1,7
Pašurbjošās skrūves Nida 3,5x25 mm	gab.	6,0	6,0	-	-	6,0	-	-	6,0	-	-
Pašurbjošās skrūves Nida 3,5x35 mm	gab.	6,0	6,0	-	-	6,0	-	-	-	-	-
Pašurbjošās skrūves Nida 3,5x45 mm	gab.	-	-	-	-	-	-	-	6,0	-	-
Pašurbjošās skrūves Nida 3,5x55 mm	gab.	18,0	18,0	-	-	18,0	-	-	6,0	-	-
Pašurbjošās skrūves Nida 4,2x70 mm	gab.	-	-	-	-	-	-	-	18,0	-	-
Pašurbjošās skrūves Nida Cietā 35 (3,9x35 mm)	gab.	-	-	12,0	-	-	12,0	-	-	6,0	-
Pašurbjošās skrūves Nida Cietā 45 (3,9x45 mm)	gab.	-	-	-	-	-	-	-	-	6,0	-
Pašurbjošās skrūves Nida Cietā 55 (3,9x55 mm)	gab.	-	-	18,0	-	-	18,0	-	-	6,0	-
Pašurbjošās skrūves Nida Cietā 70 (4,2x70 mm)	gab.	-	-	-	-	-	-	-	-	18,0	-
Pašurbjošās skrūves Nida Hydro C4 3,5x25 mm	gab.	-	-	-	6,0	-	-	6,0	-	-	6,0
Pašurbjošās skrūves Nida Hydro C4 3,5x41 mm	gab.	-	-	-	6,0	-	-	6,0	-	-	6,0
Pašurbjošās skrūves Nida Hydro C4 3,5x55 mm	gab.	-	-	-	18,0	-	-	18,0	-	-	6,0
Pašurbjošās skrūves Nida Hydro C4 4,2x70 mm	gab.	-	-	-	-	-	-	-	-	-	18,0
Līmlente šuvēm Nida	tek.m	1,4	1,4	1,4	1,4	1,4	1,4	1,4	1,4	1,4	1,4
Ģipša špaktele Nida Start	kg	0,9	0,9	-	-	0,9	-	-	1,2	-	-
Ģipša špaktele Nida Finisz	kg	0,1	0,1	-	-	0,1	-	-	0,1	-	-
Gatavā špaktelēmasa Nida Hydromix [4]	kg	-	-	1,0	1,0	-	1,0	1,0	-	1,3	1,3

[3] Enkurošanas elementu tips un skaits jāizvēlas saskaņā ar shēmu, kas iekļauta ITB tehniskajā atzinumā Pašnesošie griesti: ITB 1060/12/R33NK.
[4] Izmantojot ģipša šķiedru plāksnes Nida Cietā, kā alternatīvu varat izmantot arī Nida Planfix Fresh ģipša špakteli.
Patēriņa standartos nav ņemti vērā materiālie zaudējumi.

PIRMIE TIRGŪ SAUSĀS BŪVES SISTĒMAS MARĶĒTA ZĪME CE

Lūdzu, atrodiet mūsu kanālu Siniat Nida YouTube

PAŠNESOŠIE GRIESTI

nida Griesti

Ugunsizturības klase:	Maksimālais apdares platums:	Minimālais piekāršanas augstums:	Būves svars 1m²:	Saistītā dokumenta numurs:
(R)EI15 (R)EI30	2840 mm	85 mm	10,0-18,0 kg	EN13964:2004+A1

Ekspluatācijas īpašību deklarācija:
DoP/Ceiling System/0043/15.11.2016

SISTĒMAS:

C75/U75/500-12,5; C75/U75K/500-15; C75/U75/500-18

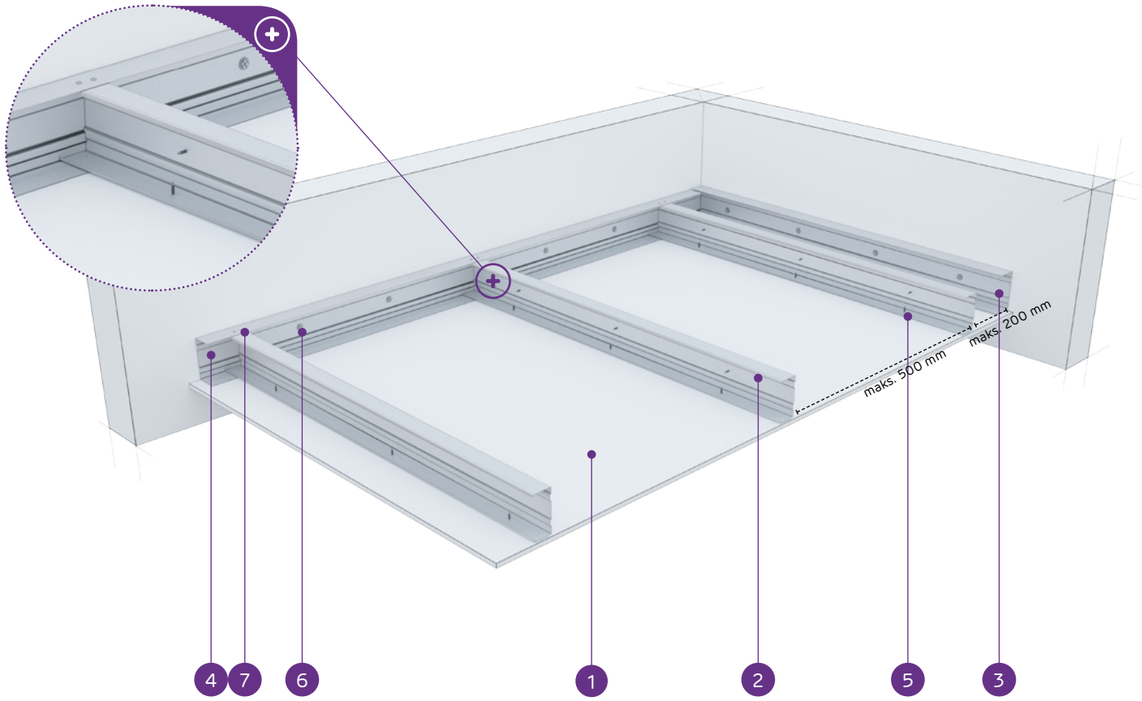

MATERIĀLI:

1. Ģipškartona plāksnes Nida
2. Nesošais profils Nida C 75
3. Konstrukcijas profils Nida U 75
4. Nesošais profils Nida U 75
5. Pašurbjošā skrūve Nida 3,5 x 25 mm
6. Tērauda enkurošanas elements ar Tērauda paplāksni
7. Kniede

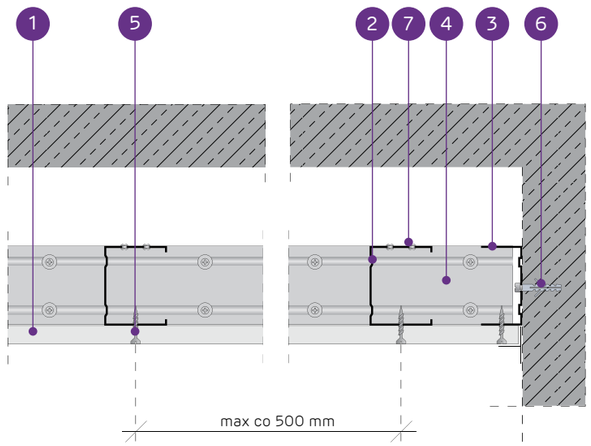

PAŠNESOŠO GRIESTU SISTĒMA AR NIDA C75 KONSTRUKCIJU

TEHNISKIE PARAMETRI

Sistēmas tips Nida Griesti	Režģa konstrukcija				Ģipša plākšņu apšuvums		Minimālais piekāršanas augstums	Būves svars 1 m²	Ugunsizturības klase [1]	Maksimālais griestu apdares platums [2]	Īpašā sistēma
	Nida nesošā profila tips	Nida nesošā perimetra profila tips	Nida konstrukcijas perimetra profila tips	Maksimālais Nida C75 nesošo profilu atstatums							
				[mm]	Nida	Biezums	[mm]	kg	[min.]	[mm]	
C75/U75/500-12,5/Expert	C75	U75	U75	500	Expert	12,5	97,5	10,0	-	2840	-
C75/U75/500-12,5/Ūdens [3]	C75	U75	U75	500	Ūdens	12,5	97,5	11,0	-	2320	-
C75/U75/500-12,5/Uguns+	C75	U75	U75	500	Uguns Pluss	12,5	97,5	12,0	(R)EI15	2320	-
C75/U75/500-12,5/ÜdensUguns+	C75	U75	U75	500	Ūdens Uguns Pluss	12,5	97,5	12,0	(R)EI15	2320	-
C75/U75/500-12,5/Cietā	C75	U75	U75	500	Cietā	12,5	97,5	15,0	(R)EI15	2320	●
C75/U75/500-12,5/Hydro	C75	U75	U75	500	Hydro	12,5	97,5	13,0	(R)EI15	2320	●
C75/U75/500-15/Uguns+	C75	U75	U75	500	Uguns Pluss	15,0	100	16,0	(R)EI15	2000	-
C75/U75/500-15/Cietā	C75	U75	U75	500	Cietā	15,0	100	18,0	(R)EI15	2000	●
C75/U75/500-15/Hydro	C75	U75	U75	500	Hydro	15,0	100	16,0	(R)EI15	2000	●
C75/U75/500-18/Uguns+	C75	U75	U75	500	Uguns Pluss	18,0	103	16,0	(R)EI30	2000	-

[1] Ugunsdrošības klasifikācija LBO-458-K/17.
[2] Tehniskais atzinums ITB 1060/12/R33NK.
[3] Telpās ar relatīvo gaisa mitrumu līdz 85 % stūra sekcijās pret intensīvu ūdens iedarbību ieteicams izmantot Nida Hydro ģipša šķiedru plāksnes (horizontālām un vertikālām virsmām vannas, dušas utt. zonās).

MATERIĀLU PATĒRIŅŠ UZ 1 M² GRIESTU APBŪVES NIDA GRIESTI SISTĒMĀ

Materiāla nosaukums	Mērv.	Sistēmas tips Nida Griesti									
		C75/ U75/500-12,5/ Expert	C75/ U75/500-12,5/ Ūdens	C75/ U75/500-12,5/ Uguns+	C75/ U75/500-12,5/ ÜdensUguns+	C75/ U75/500-12,5/Cietā	C75/ U75/500-12,5/ Hydro	C75/ U75/500-15/ Uguns+	C75/ U75/500-15/Cietā	C75/ U75/500-15/Hydro	C75/ U75/500-18/ Uguns+
		Materiāla patēriņš uz 1 m²									
Plāksne Nida Expert 12,5 mm	m²	1,0	-	-	-	-	-	-	-	-	-
Plāksne Nida Ūdens 12,5 mm	m²	-	1,0	-	-	-	-	-	-	-	-
Plāksne Nida Uguns Pluss 12,5 mm	m²	-	-	1,0	-	-	-	-	-	-	-
Plāksne Nida Ūdens Uguns Pluss 12,5 mm	m²	-	-	-	1,0	-	-	-	-	-	-
Plāksne Nida Cietā 12,5 mm	m²	-	-	-	-	1,0	-	-	-	-	-
Plāksne Nida Hydro 12,5 mm	m²	-	-	-	-	-	1,0	-	-	-	-
Plāksne Nida Uguns Pluss 15,0 mm	m²	-	-	-	-	-	-	1,0	-	-	-
Plāksne Nida Cietā 15,0 mm	m²	-	-	-	-	-	-	-	1,0	-	-
Plāksne Nida Hydro 15,0 mm	m²	-	-	-	-	-	-	-	-	1,0	-
Plāksne Nida Uguns Pluss 18,0 mm	m²	-	-	-	-	-	-	-	-	-	1,0
Profils Nida C75	tek.m	2,2	2,2	2,2	2,2	2,2	2,2	2,2	2,2	2,2	2,2
Profils Nida U75	tek.m	0,75	0,75	0,75	0,75	0,75	0,75	0,75	0,75	0,75	0,75
Kniedes	gab.	2,8	2,8	2,8	2,8	2,8	2,8	2,8	2,8	2,8	2,8
Tērauda enkurošanas elements (tips atbilstoši būves svaram) [4]	gab.	1,7	1,7	1,7	1,7	1,7	1,7	1,7	1,7	1,7	1,7
Pašurbjošās skrūves Nida 3,5x25 mm	gab.	18,0	18,0	18,0	18,0	-	-	18,0	-	-	-
Pašurbjošās skrūves Nida 3,5x35 mm	gab.	-	-	-	-	-	-	-	-	-	18,0
Pašurbjošās skrūves Nida Cietā 35 (3,9x35 mm)	gab.	-	-	-	-	18,0	-	-	18,0	-	-
Pašurbjošās skrūves Nida Hydro C4 3,5x25 mm	gab.	-	-	-	-	-	18,0	-	-	18,0	-
Līmlente šuvēm Nida	tek.m	1,4	1,4	1,4	1,4	1,4	1,4	1,4	1,4	1,4	1,4
Ģipša špaktele Nida Start	kg	0,3	0,3	0,3	0,3	-	-	0,3	-	-	0,3
Ģipša špaktele Nida Finisz	kg	0,1	0,1	0,1	0,1	-	-	0,1	-	-	0,1
Gatavā špaktelmasa Nida Hydromix [5]	kg	-	-	-	-	0,4	0,4	-	0,4	0,4	-

[4] Enkurošanas elementu tips un skaits jāizvēlas saskaņā ar shēmu, kas iekļauta ITB tehniskajā atzinumā Pašnesošie griesti: ITB 1060/12/R33NK.
[5] Izmantojot ģipša šķiedru plāksnes Nida Cietā, kā alternatīvu varat izmantot arī Nida Planfix Fresh ģipša špakteli.
Patēriņa standartos nav ņemti vērā materiālie zaudējumi.

PIRMIE TIRGŪ SAUSĀS BŪVES SISTĒMAS MARĶĒTA ZĪME CE

Lūdzu, atrodiet mūsu kanālu Siniat Nida YouTube

nida Griesti

Ugunsizturības klase:	Maksimālais apdares platums:	Minimālais piekāršanas augstums:	Būves svars 1m²:	Saistītā dokumenta numurs:
(R)EI45 (R)EI60	2210 mm	85 mm	19,0-33,0 kg	EN13964:2004+A1

Ekspluatācijas īpašību deklarācija:
DoP/Ceiling System/0043/15.11.2016

SISTĒMAS:

C75/U75/500-25; C75/U75/500-30

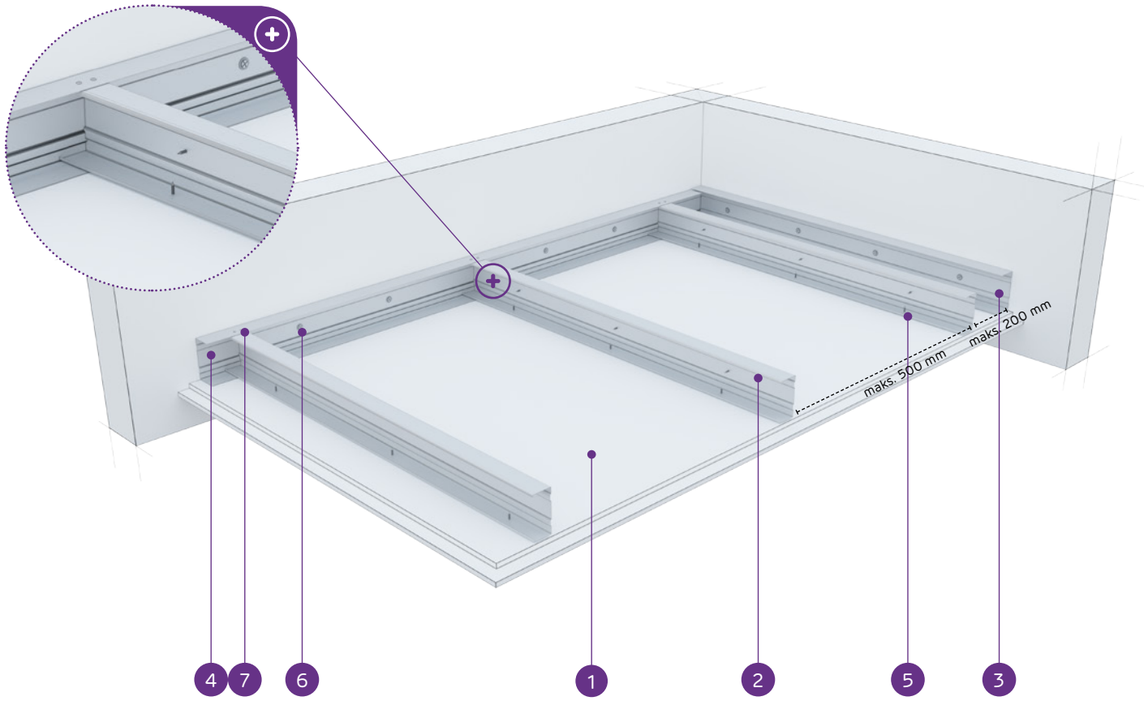

MATERIĀLI:

1. Ģipškartona plāksnes Nida
2. Nesošais profils Nida C 75
3. Konstrukcijas profils Nida U 75
4. Nesošais profils Nida U 75
5. Pašurbjošā skrūve Nida 3,5 x 25 mm
6. Tērauda enkurošanas elements ar Tērauda paplāksni
7. Kniede

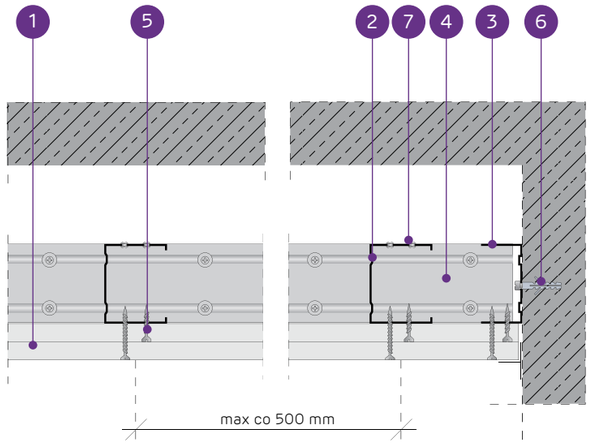

PAŠNESOŠO GRIESTU SISTĒMA AR NIDA C75 KONSTRUKCIJU

TEHNISKIE PARAMETRI

Sistēmas tips Nida Griesti	Režģa konstrukcija				Ģipša plākšņu apšuvums		Minimālais piekāršanas augstums	Būves svars 1 m²	Ugunsizturības klase [1]	Maksimālais griestu apdares platums [2]	Īpašā sistēma
	Nida nesošā profila tips	Nida nesošā perimetra profila tips	Nida konstrukcijas perimetra profila tips	Maksimālais Nida C75 nesošo profilu atstatums							
				[mm]	Nida	Biezums	[mm]	kg	[min.]	[mm]	
C75/U75/500-25/Expert	C75	U75	U75	500	Expert	2x12,5	110	19,0	-	2210	-
C75/U75/500-25/Ūdens [3]	C75	U75	U75	500	Ūdens	2x12,5	110	20,0	-	2210	-
C75/U75/500-25/Uguns+	C75	U75	U75	500	Uguns Pluss	2x12,5	110	23,0	(R)EI45	1980	-
C75/U75/500-25/ŪdensUguns+	C75	U75	U75	500	Ūdens Uguns Pluss	2x12,5	110	23,0	(R)EI45	1980	-
C75/U75/500-25/Cietā	C75	U75	U75	500	Cietā	2x12,5	110	28,0	(R)EI45	1810	●
C75/U75/500-25/Hydro	C75	U75	U75	500	Hydro	2x12,5	110	24,0	(R)EI45	1980	●
C75/U75/500-30/Uguns+	C75	U75	U75	500	Uguns Pluss	2x15,0	115	30,0	(R)EI60	1810	-
C75/U75/500-30/Cietā	C75	U75	U75	500	Cietā	2x15,0	115	33,0	(R)EI60	1670	●
C75/U75/500-30/Hydro	C75	U75	U75	500	Hydro	2x15,0	115	30,0	(R)EI60	1810	●

[1] Ugunsdrošības klasifikācija LBO-458-K/17.
[2] Tehniskais atzinums ITB 1060/12/R33NK.
[3] Telpās ar relatīvo gaisa mitrumu līdz 85 % stūra sekcijās pret intensīvu ūdens iedarbību ieteicams izmantot Nida Hydro ģipša šķiedru plāksnes (horizontālām un vertikālām virsmām vannas, dušas utt. zonās).

MATERIĀLU PATĒRIŅŠ UZ 1 M² GRIESTU APBŪVES NIDA GRIESTI SISTĒMĀ

Materiāla nosaukums	Mērv.	Sistēmas tips Nida Griesti								
		C75/U75/500-25/Expert	C75/U75/500-25/Ūdens	C75/U75/500-25/Uguns+	C75/U75/500-25/ŪdensUguns+	C75/U75/500-25/Cietā	C75/U75/500-25/Hydro	C75/U75/500-30/Uguns+	C75/U75/500-30/Cietā	C75/U75/500-30/Hydro
		Materiāla patēriņš uz 1 m²								
Plāksne Nida Expert 12,5 mm	m²	2,0	-	-	-	-	-	-	-	-
Plāksne Nida Ūdens 12,5 mm	m²	-	2,0	-	-	-	-	-	-	-
Plāksne Nida Uguns Pluss 12,5 mm	m²	-	-	2,0	-	-	-	-	-	-
Plāksne Nida Ūdens Uguns Pluss 12,5 mm	m²	-	-	-	2,0	-	-	-	-	-
Plāksne Nida Cietā 12,5 mm	m²	-	-	-	-	2,0	-	-	-	-
Plāksne Nida Hydro 12,5 mm	m²	-	-	-	-	-	2,0	-	-	-
Plāksne Nida Uguns Pluss 15,0 mm	m²	-	-	-	-	-	-	2,0	-	-
Plāksne Nida Cietā 15,0 mm	m²	-	-	-	-	-	-	-	2,0	-
Plāksne Nida Hydro 15,0 mm	m²	-	-	-	-	-	-	-	-	2,0
Profils Nida C75	tek.m	2,2	2,2	2,2	2,2	2,2	2,2	2,2	2,2	2,2
Profils Nida U75	tek.m	0,75	0,75	0,75	0,75	0,75	0,75	0,75	0,75	0,75
Kniedes	gab.	2,8	2,8	2,8	2,8	2,8	2,8	2,8	2,8	2,8
Tērauda enkurošanas elements (tips atbilstoši būves svaram) [4]	gab.	1,7	1,7	1,7	1,7	1,7	1,7	1,7	1,7	1,7
Pašurbjošās skrūves Nida 3,5x25 mm	gab.	6,0	6,0	6,0	6,0	-	-	6,0	-	-
Pašurbjošās skrūves Nida 3,5x35 mm	gab.	18,0	18,0	18,0	18,0	-	-	-	-	-
Pašurbjošās skrūves Nida 3,5x45 mm	gab.	-	-	-	-	-	-	18,0	-	-
Pašurbjošās skrūves Nida Cietā 35 (3,9x35 mm)	gab.	-	-	-	-	24,0	-	-	6,0	-
Pašurbjošās skrūves Nida Cietā 45 (3,9x45 mm)	gab.	-	-	-	-	-	-	-	18,0	-
Pašurbjošās skrūves Nida Hydro C4 3,5x25 mm	gab.	-	-	-	-	-	6,0	-	-	6,0
Pašurbjošās skrūves Nida Hydro C4 3,5x41 mm	gab.	-	-	-	-	-	18,0	-	-	18,0
Līmlente šuvēm Nida	tek.m	1,4	1,4	1,4	1,4	1,4	1,4	1,4	1,4	1,4
Ģipša špaktele Nida Start	kg	0,6	0,6	0,6	0,6	-	-	0,6	-	-
Ģipša špaktele Nida Finisz	kg	0,1	0,1	0,1	0,1	-	-	0,1	-	-
Gatavā špaktelmasa Nida Hydromix [5]	kg	-	-	-	-	0,7	0,7	-	0,7	0,7

[4] Enkurošanas elementu tips un skaits jāizvēlas saskaņā ar shēmu, kas iekļauta ITB tehniskajā atzinumā Pašnesošie griesti: ITB 1060/12/R33NK.
[5] Izmantojot ģipša šķiedru plāksnes Nida Cietā, kā alternatīvu varat izmantot arī Nida Planfix Fresh ģipša špakteli.
Patēriņa standartos nav ņemti vērā materiālie zaudējumi.

PIRMIE TIRGŪ
SAUSĀS BŪVES SISTĒMAS
MARĶĒTA ZĪME CE

Lūdzu, atrodiet mūsu kanālu Siniat Nida YouTube

nida Griesti

Ugunsizturības klase:	Maksimālais apdares platums:	Minimālais piekāršanas augstums:	Būves svars 1m²:	Saistītā dokumenta numurs:
(R)EI60 (R)EI90 (R)EI120	1670 mm	85 mm	27,0-65,0 kg	EN13964:2004+A1

Ekspluatācijas īpašību deklarācija:
DoP/Ceiling System/0043/15.11.2016

SISTĒMAS:

C75/U75/500-37,5; C75/U75/500-40; C75/U75/500-60

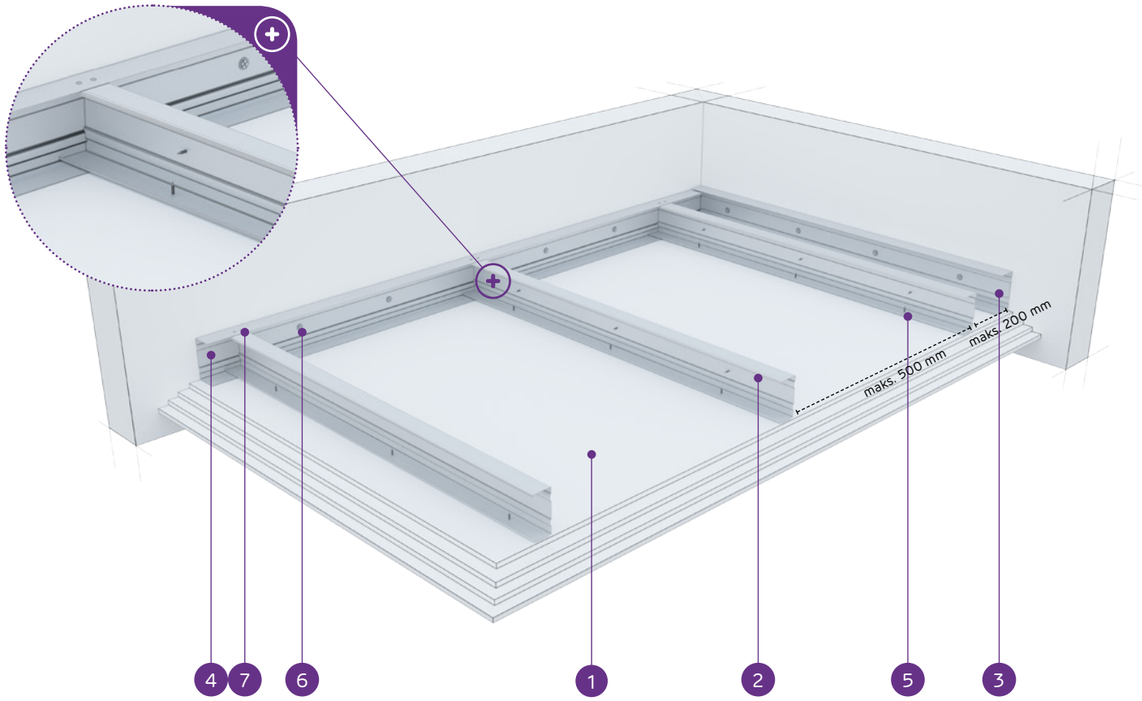

MATERIĀLI:

1. Ģipškartona plāksnes Nida
2. Nesošais profils Nida C 75
3. Konstrukcijas profils Nida U 75
4. Nesošais profils Nida U 75
5. Pašurbjošā skrūve Nida 3,5 x 25 mm
6. Tērauda enkurošanas elements ar Tērauda paplāksni
7. Kniede

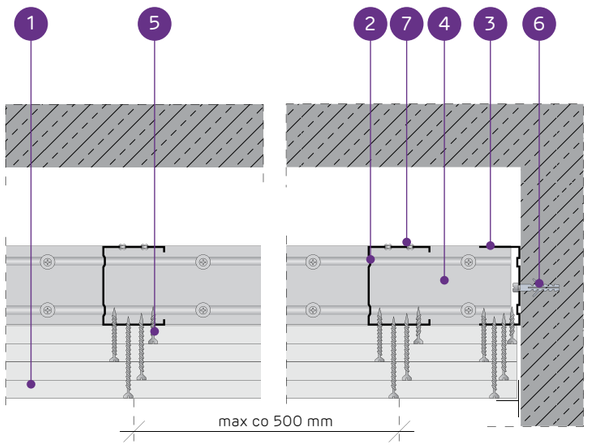

PAŠNESOŠO GRIESTU SISTĒMA AR NIDA C75 KONSTRUKCIJU

TEHNISKIE PARAMETRI

Sistēmas tips Nida Griesti	Režģa konstrukcija				Ģipša plākšņu apšuvums		Minimālais piekāršanas augstums	Būves svars 1 m²	Ugunsizturības klase [1]	Maksimālais griestu apdares platums [2]	Īpašā sistēma
	Nida nesošā profila tips	Nida nesošā perimetra profila tips	Nida konstrukcijas perimetra profila tips	Maksimālais Nida C75 nesošo profilu atstatums							
				[mm]	Nida	Biezums	[mm]	kg	[min.]	[mm]	
C75/U75/500-37,5/Uguns+	C75	U75	U75	500	Uguns Pluss	3x12,5	122,5	33,0	(R)EI60	1670	-
C75/U75/500-37,5/ŪdensUguns+	C75	U75	U75	500	Ūdens Uguns Pluss	3x12,5	122,5	33,0	(R)EI60	1670	-
C75/U75/500-37,5/Cietā	C75	U75	U75	500	Cietā	3x12,5	122,5	42,0	(R)EI60	1480	●
C75/U75/500-37,5/Hydro	C75	U75	U75	500	Hydro	3x12,5	122,5	35,0	(R)EI60	1670	●
C75/U75/500-40/Uguns+	C75	U75	U75	500	Uguns Pluss	2x12,5+15,0	125	36,0	(R)EI90	1570	-
C75/U75/500-40/Cietā	C75	U75	U75	500	Cietā	2x12,5+15,0	125	44,0	(R)EI90	1480	●
C75/U75/500-40/Hydro	C75	U75	U75	500	Hydro	2x12,5+15,0	125	38,0	(R)EI90	1570	●
C75/U75/500-60/Uguns+	C75	U75	U75	500	Uguns Pluss	4x15,0	145	57,0	(R)EI120	1280	-
C75/U75/500-60/Cietā	C75	U75	U75	500	Cietā	4x15,0	145	65,0	(R)EI120	1230	●
C75/U75/500-60/Hydro	C75	U75	U75	500	Hydro	4x15,0	145	57,0	(R)EI120	1280	●

[1] Ugunsdrošības klasifikācija LBO-458-K/17.
[2] Tehniskais atzinums ITB 1060/12/R33NK.

MATERIĀLU PATĒRIŅŠ UZ 1 M² GRIESTU APBŪVES NIDA GRIESTI SISTĒMĀ

Materiāla nosaukums	Mērv.	Sistēmas tips Nida Griesti									
		C75/ U75/500-37,5/ Uguns+	C75/ U75/500-37,5/ ŪdensUguns+	C75/ U75/500-37,5/ Cietā	C75/ U75/500-37,5/Hydro	C75/ U75/500-40/ Uguns+	C75/ U75/500-40/Cietā	C75/ U75/500-40/Hydro	C75/ U75/500-60/ Uguns+	C75/ U75/500-60/Cietā	C75/ U75/500-60/Hydro
		Materiāla patēriņš uz 1 m²									
Plāksne Nida Uguns Pluss 12,5 mm	m²	3,0	-	-	-	2,0	-	-	-	-	-
Plāksne Nida Ūdens Uguns Pluss 12,5 mm	m²	-	3,0	-	-	-	-	-	-	-	-
Plāksne Nida Cietā 12,5 mm	m²	-	-	3,0	-	-	2,0	-	-	-	-
Plāksne Nida Hydro 12,5 mm	m²	-	-	-	3,0	-	-	2,0	-	-	-
Plāksne Nida Uguns Pluss 15,0 mm	m²	-	-	-	-	1,0	-	-	4,0	-	-
Plāksne Nida Cietā 15,0 mm	m²	-	-	-	-	-	1,0	-	-	4,0	-
Plāksne Nida Hydro 15,0 mm	m²	-	-	-	-	-	-	1,0	-	-	4,0
Profils Nida C75	tek.m	2,2	2,2	2,2	2,2	2,2	2,2	2,2	2,2	2,2	2,2
Profils Nida U75	tek.m	0,75	0,75	0,75	0,75	0,75	0,75	0,75	0,75	0,75	0,75
Kniedes	gab.	2,8	2,8	2,8	2,8	2,8	2,8	2,8	2,8	2,8	2,8
Tērauda enkurošanas elements (tips atbilstoši būves svaram) [3]	gab.	1,7	1,7	1,7	1,7	1,7	1,7	1,7	1,7	1,7	1,7
Pašurbjošās skrūves Nida 3,5x25 mm	gab.	6,0	6,0	-	-	6,0	-	-	6,0	-	-
Pašurbjošās skrūves Nida 3,5x35 mm	gab.	6,0	6,0	-	-	6,0	-	-	-	-	-
Pašurbjošās skrūves Nida 3,5x45 mm	gab.	-	-	-	-	-	-	-	6,0	-	-
Pašurbjošās skrūves Nida 3,5x55 mm	gab.	18,0	18,0	-	-	18,0	-	-	6,0	-	-
Pašurbjošās skrūves Nida 4,2x70 mm	gab.	-	-	-	-	-	-	-	18,0	-	-
Pašurbjošās skrūves Nida Cietā 35 (3,9x35 mm)	gab.	-	-	12,0	-	-	12,0	-	-	6,0	-
Pašurbjošās skrūves Nida Cietā 45 (3,9x45 mm)	gab.	-	-	-	-	-	-	-	-	6,0	-
Pašurbjošās skrūves Nida Cietā 55 (3,9x55 mm)	gab.	-	-	18,0	-	-	18,0	-	-	6,0	-
Pašurbjošās skrūves Nida Cietā 70 (4,2x70 mm)	gab.	-	-	-	-	-	-	-	-	18,0	-
Pašurbjošās skrūves Nida Hydro C4 3,5x25 mm	gab.	-	-	-	6,0	-	-	6,0	-	-	6,0
Pašurbjošās skrūves Nida Hydro C4 3,5x41 mm	gab.	-	-	-	6,0	-	-	6,0	-	-	6,0
Pašurbjošās skrūves Nida Hydro C4 3,5x55 mm	gab.	-	-	-	18,0	-	-	18,0	-	-	6,0
Pašurbjošās skrūves Nida Hydro C4 4,2x70 mm	gab.	-	-	-	-	-	-	-	-	-	18,0
Līmlente šuvēm Nida	tek.m	1,4	1,4	1,4	1,4	1,4	1,4	1,4	1,4	1,4	1,4
Ģipša špaktele Nida Start	kg	0,9	0,9	-	-	0,9	-	-	1,2	-	-
Ģipša špaktele Nida Finisz	kg	0,1	0,1	-	-	0,1	-	-	0,1	-	-
Gatavā špakteļmasa Nida Hydromix [4]	kg	-	-	1,0	1,0	-	1,0	1,0	-	1,3	1,3

[3] Enkurošanas elementu tips un skaits jāizvēlas saskaņā ar shēmu, kas iekļauta ITB tehniskajā atzinumā Pašnesošie griesti: ITB 1060/12/R33NK.
[4] Izmantojot ģipša šķiedru plāksnes Nida Cietā, kā alternatīvu varat izmantot arī Nida Planfix Fresh ģipša špakteli.
Patēriņa standartos nav ņemti vērā materiālie zaudējumi.

PIRMIE TIRGŪ
SAUSĀS BŪVES SISTĒMAS
MARĶĒTA ZĪME CE

Lūdzu, atrodiet mūsu kanālu Siniat Nida YouTube

nida Griesti

Ugunsizturības klase:	Maksimālais apdares platums:	Minimālais piekāršanas augstums:	Būves svars 1m²:	Saistītā dokumenta numurs:
(R)EI15 (R)EI30	3400 mm	110 mm	10,0-18,0 kg	EN13964:2004+A1

Ekspluatācijas īpašību deklarācija:
DoP/Ceiling System/0045/15.11.2016

SISTĒMAS:

C100/U100/500-12,5; C100/U100/500-15; C100/U100/500-18

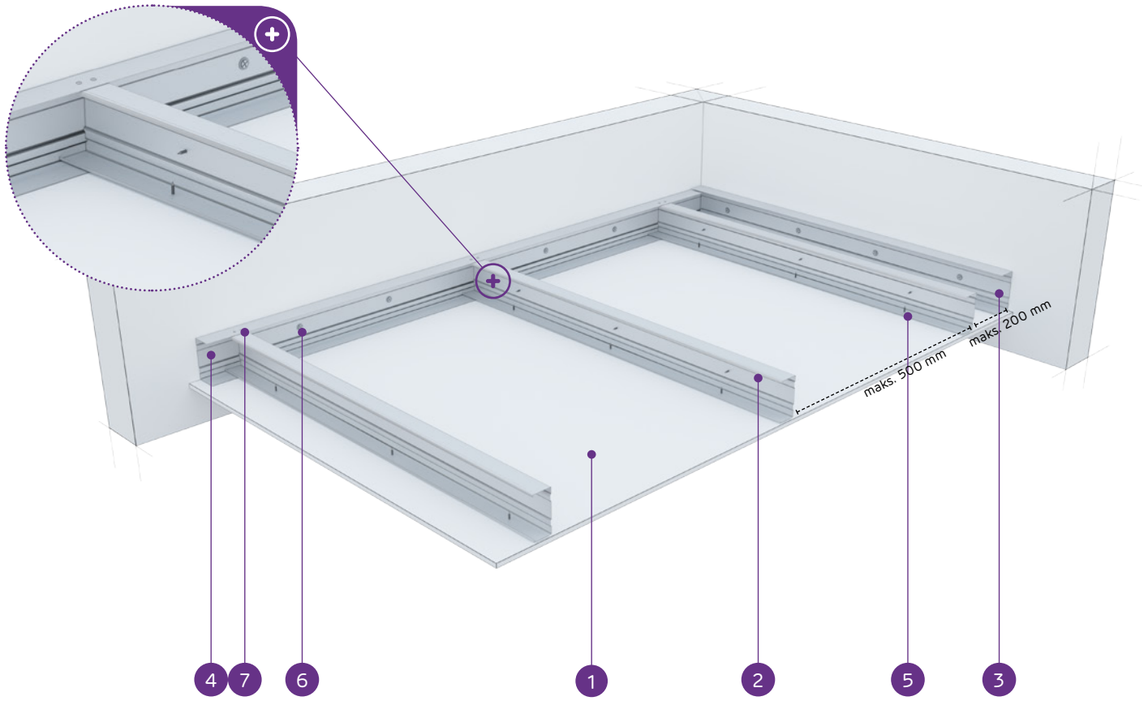

MATERIĀLI:

1. Ģipškartona plāksnes Nida
2. Nesošais profils Nida C 100
3. Konstrukcijas profils Nida U 100
4. Nesošais profils Nida U 100
5. Pašurbjošā skrūve Nida 3,5 x 25 mm
6. Tērauda enkurošanas elements ar Tērauda paplāksni
7. Kniede

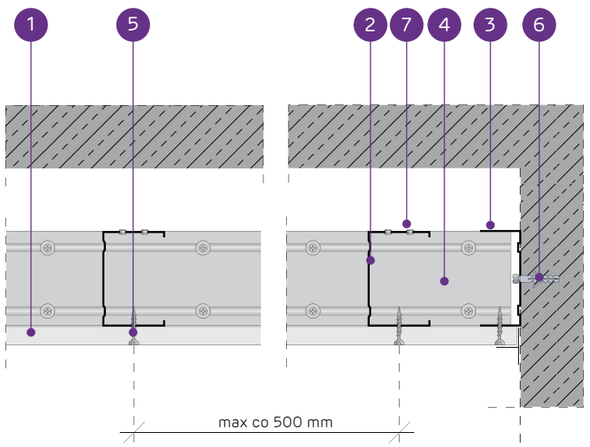

PAŠNESOŠO GRIESTU SISTĒMA AR NIDA C100 KONSTRUKCIJU

TEHNISKIE PARAMETRI

Sistēmas tips Nida Griesti	Režģa konstrukcija				Ģipša plākšņu apšuvums		Minimālais piekāršanas augstums	Būves svars 1 m²	Ugunsizturības klase [1]	Maksimālais griestu apdares platums [2]	Īpašā sistēma
	Nida nesošā profila tips	Nida nesošā perimetra profila tips	Nida konstrukcijas perimetra profila tips	Maksimālais Nida C100 nesošo profilu atstatums							
				[mm]	Nida	Biezums	[mm]	kg	[min.]	[mm]	
C100/U100/500-12,5/Expert	C100	U100	U100	500	Expert	12,5	122,5	10,0	-	3400	-
C100/U100/500-12,5/Ūdens [3]	C100	U100	U100	500	Ūdens	12,5	122,5	11,0	-	2780	-
C100/U100/500-12,5/Uguns+	C100	U100	U100	500	Uguns Pluss	12,5	122,5	12,0	(R)EI15	2780	-
C100/U100/500-12,5/ŪdensUguns+	C100	U100	U100	500	Ūdens Uguns Pluss	12,5	122,5	12,0	(R)EI15	2780	-
C100/U100/500-12,5/Cietā	C100	U100	U100	500	Cietā	12,5	122,5	15,0	(R)EI15	2780	●
C100/U100/500-12,5/Hydro	C100	U100	U100	500	Hydro	12,5	122,5	13,0	(R)EI15	2780	●
C100/U100/500-15/Uguns+	C100	U100	U100	500	Uguns Pluss	15,0	125	16,0	(R)EI15	2410	-
C100/U100/500-15/Cietā	C100	U100	U100	500	Cietā	15,0	125	18,0	(R)EI15	2410	●
C100/U100/500-15/Hydro	C100	U100	U100	500	Hydro	15,0	125	16,0	(R)EI15	2410	●
C100/U100/500-18/Uguns+	C100	U100	U100	500	Uguns Pluss	18,0	128	17,0	(R)EI30	2410	-

[1] Ugunsdrošības klasifikācija LBO-458-K/17.
[2] Tehniskais atzinums ITB 1060/12/R33NK.
[3] Telpās ar relatīvo gaisa mitrumu līdz 85 % stūra sekcijās pret intensīvu ūdens iedarbību ieteicams izmantot Nida Hydro ģipša šķiedru plāksnes (horizontālām un vertikālām virsmām vannas, dušas utt. zonās).

MATERIĀLU PATĒRIŅŠ UZ 1 M² GRIESTU APBŪVES NIDA GRIESTI SISTĒMĀ

Materiāla nosaukums	Mērv.	Sistēmas tips Nida Griesti									
		C100/U100/500-12,5/Expert	C100/U100/500-12,5/Ūdens	C100/U100/500-12,5/Uguns+	C100/U100/500-12,5/ŪdensUguns+	C100/U100/500-12,5/Cietā	C100/U100/500-12,5/Hydro	C100/U100/500-15/Uguns+	C100/U100/500-15/Cietā	C100/U100/500-15/Hydro	C100/U100/500-18/Uguns+
		Materiāla patēriņš uz 1 m²									
Plāksne Nida Expert 12,5 mm	m²	1,0	-	-	-	-	-	-	-	-	-
Plāksne Nida Ūdens 12,5 mm	m²	-	1,0	-	-	-	-	-	-	-	-
Plāksne Nida Uguns Pluss 12,5 mm	m²	-	-	1,0	-	-	-	-	-	-	-
Plāksne Nida Ūdens Uguns Pluss 12,5 mm	m²	-	-	-	1,0	-	-	-	-	-	-
Plāksne Nida Cietā 12,5 mm	m²	-	-	-	-	1,0	-	-	-	-	-
Plāksne Nida Hydro 12,5 mm	m²	-	-	-	-	-	1,0	-	-	-	-
Plāksne Nida Uguns Pluss 15,0 mm	m²	-	-	-	-	-	-	1,0	-	-	-
Plāksne Nida Cietā 15,0 mm	m²	-	-	-	-	-	-	-	1,0	-	-
Plāksne Nida Hydro 15,0 mm	m²	-	-	-	-	-	-	-	-	1,0	-
Plāksne Nida Uguns Pluss 18,0 mm	m²	-	-	-	-	-	-	-	-	-	1,0
Profils Nida C100	tek.m	2,2	2,2	2,2	2,2	2,2	2,2	2,2	2,2	2,2	2,2
Profils Nida U100	tek.m	0,75	0,75	0,75	0,75	0,75	0,75	0,75	0,75	0,75	0,75
Kniedes	gab.	2,8	2,8	2,8	2,8	2,8	2,8	2,8	2,8	2,8	2,8
Tērauda enkurošanas elements (tips atbilstoši būves svaram) [4]	gab.	1,7	1,7	1,7	1,7	1,7	1,7	1,7	1,7	1,7	1,7
Pašurbjošās skrūves Nida 3,5x25 mm	gab.	18,0	18,0	18,0	18,0	-	-	18,0	-	-	-
Pašurbjošās skrūves Nida 3,5x35 mm	gab.	-	-	-	-	-	-	-	-	-	18,0
Pašurbjošās skrūves Nida Cietā 35 (3,9x35 mm)	gab.	-	-	-	-	18,0	-	-	18,0	-	-
Pašurbjošās skrūves Nida Hydro C4 3,5x25 mm	gab.	-	-	-	-	-	18,0	-	-	18,0	-
Līmlente šuvēm Nida	tek.m	1,4	1,4	1,4	1,4	1,4	1,4	1,4	1,4	1,4	1,4
Ģipša špaktele Nida Start	kg	0,3	0,3	0,3	0,3	-	-	0,3	-	-	0,3
Ģipša špaktele Nida Finisz	kg	0,1	0,1	0,1	0,1	-	-	0,1	-	-	0,1
Gatavā špaktelēmasa Nida Hydromix [5]	kg	-	-	-	-	0,4	0,4	-	0,4	0,4	-

[4] Enkurošanas elementu tips un skaits jāizvēlas saskaņā ar shēmu, kas iekļauta ITB tehniskajā atzinumā Pašnesošie griesti: ITB 1060/12/R33NK.
[5] Izmantojot ģipša šķiedru plāksnes Nida Cietā, kā alternatīvu varat izmantot arī Nida Planfix Fresh ģipša špakteli.
Patēriņa standartos nav ņemti vērā materiālie zaudējumi.

PIRMIE TIRGŪ SAUSĀS BŪVES SISTĒMAS MARKĒTA ZĪME CE

Lūdzu, atrodiet mūsu kanālu Siniat Nida YouTube

nida Griesti

Ugunsizturības klase:	Maksimālais apdares platums:	Minimālais piekāršanas augstums:	Būves svars 1m²:	Saistītā dokumenta numurs:
(R)EI45 (R)EI60	2420 mm	110 mm	19,0-34,0 kg	EN13964:2004+A1

Ekspluatācijas īpašību deklarācija:
DoP/Ceiling System/0045/15.11.2016

SISTĒMAS:

C100/U100/500-25; C100/U100/500-30

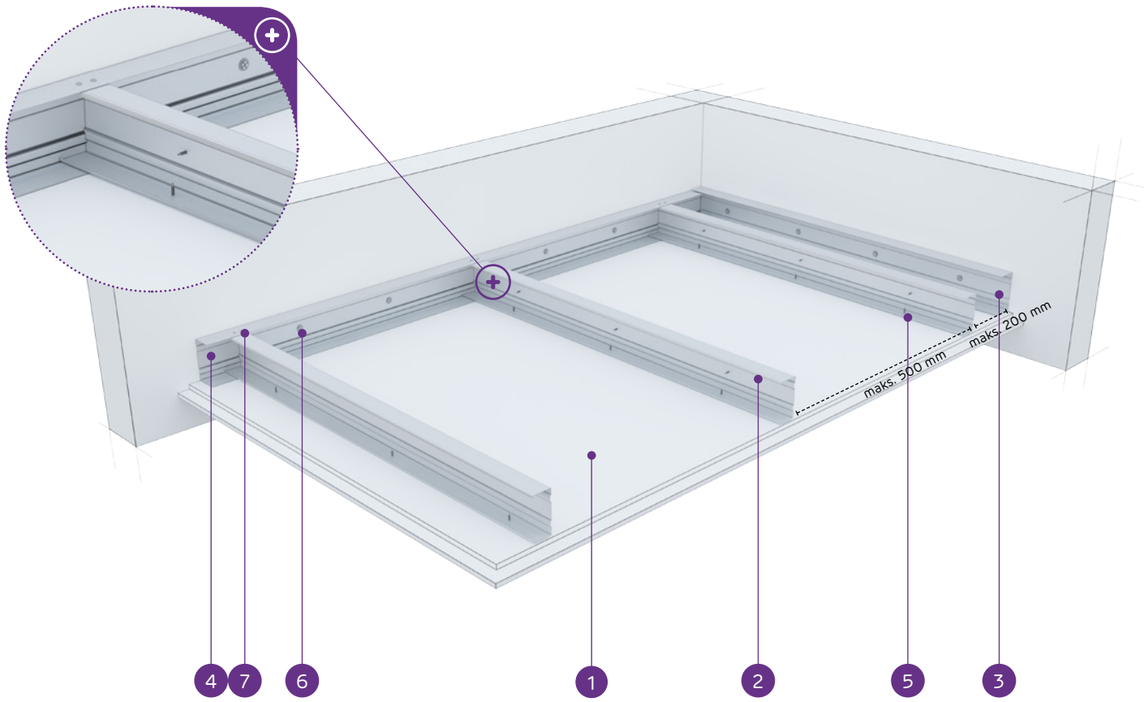

MATERIĀLI:

1. Ģipškartona plāksnes Nida
2. Nesošais profils Nida C 100
3. Konstrukcijas profils Nida U 100
4. Nesošais profils Nida U 100
5. Pašurbjošā skrūve Nida 3,5 x 25 mm
6. Tērauda enkurošanas elements ar Tērauda paplāksni
7. Kniede

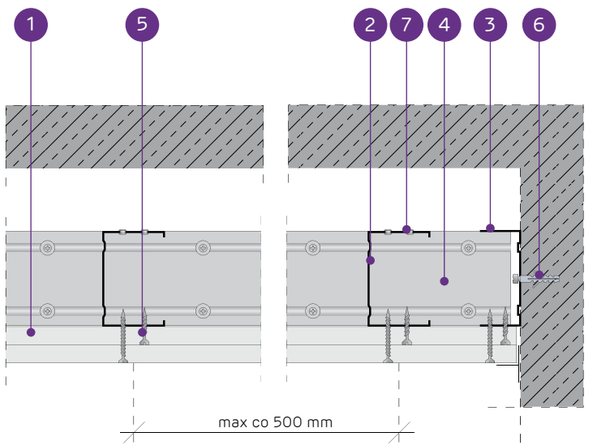

PAŠNESOŠO GRIESTU SISTĒMA AR NIDA C100 KONSTRUKCIJU

TEHNISKIE PARAMETRI

Sistēmas tips Nida Griesti	Režģa konstrukcija				Ģipša plākšņu apšuvums		Minimālais piekāršanas augstums	Būves svars 1 m²	Ugunsizturības klase [1]	Maksimālais griestu apdares platums [2]	Īpašā sistēma
	Nida nesošā profila tips	Nida nesošā perimetra profila tips	Nida konstrukcijas perimetra profila tips	Maksimālais Nida C100 nesošo profilu atstatums							
				[mm]	Nida	Biezums	[mm]	kg	[min.]	[mm]	
C100/U100/500-25/Expert	C100	U100	U100	500	Expert	2x12,5	135	19,0	-	2420	-
C100/U100/500-25/Ūdens [3]	C100	U100	U100	500	Ūdens	2x12,5	135	20,0	-	2420	-
C100/U100/500-25/Uguns+	C100	U100	U100	500	Uguns Pluss	2x12,5	135	23,0	(R)EI45	2170	-
C100/U100/500-25/ŪdensUguns+	C100	U100	U100	500	Ūdens Uguns Pluss	2x12,5	135	23,0	(R)EI45	2170	-
C100/U100/500-25/Cietā	C100	U100	U100	500	Cietā	2x12,5	135	28,0	(R)EI45	1980	●
C100/U100/500-25/Hydro	C100	U100	U100	500	Hydro	2x12,5	135	24,0	(R)EI45	2170	●
C100/U100/500-30/Uguns+	C100	U100	U100	500	Uguns Pluss	2x15,0	140	30,0	(R)EI60	1980	-
C100/U100/500-30/Cietā	C100	U100	U100	500	Cietā	2x15,0	140	34,0	(R)EI60	1830	●
C100/U100/500-30/Hydro	C100	U100	U100	500	Hydro	2x15,0	140	30,0	(R)EI60	1980	●

[1] Ugunsdrošības klasifikācija LBO-458-K/17.
[2] Tehniskais atzinums ITB 1060/12/R33NK.
[3] Telpās ar relatīvo gaisa mitrumu līdz 85 % stūra sekcijās pret intensīvu ūdens iedarbību ieteicams izmantot Nida Hydro ģipša šķiedru plāksnes (horizontālām un vertikālām virsmām vannas, dušas utt. zonās).

MATERIĀLU PATĒRIŅŠ UZ 1 M² GRIESTU APBŪVES NIDA GRIESTI SISTĒMĀ

Materiāla nosaukums	Mērv.	Sistēmas tips Nida Griesti								
		C100/ U100/500-25/Expert	C100/ U100/500-25/Ūdens	C100/ U100/500-25/Uguns+	C100/ U100/500-25/ ŪdensUguns+	C100/ U100/500-25/Cietā	C100/ U100/500-25/Hydro	C100/ U100/500-30/ Uguns+	C100/ U100/500-30/Cietā	C100/ U100/500-30/Hydro
		Materiāla patēriņš uz 1 m²								
Plāksne Nida Expert 12,5 mm	m²	2,0	-	-	-	-	-	-	-	-
Plāksne Nida Ūdens 12,5 mm	m²	-	2,0	-	-	-	-	-	-	-
Plāksne Nida Uguns Pluss 12,5 mm	m²	-	-	2,0	-	-	-	-	-	-
Plāksne Nida Ūdens Uguns Pluss 12,5 mm	m²	-	-	-	2,0	-	-	-	-	-
Plāksne Nida Cietā 12,5 mm	m²	-	-	-	-	2,0	-	-	-	-
Plāksne Nida Hydro 12,5 mm	m²	-	-	-	-	-	2,0	-	-	-
Plāksne Nida Uguns Pluss 15,0 mm	m²	-	-	-	-	-	-	2,0	-	-
Plāksne Nida Cietā 15,0 mm	m²	-	-	-	-	-	-	-	2,0	-
Plāksne Nida Hydro 15,0 mm	m²	-	-	-	-	-	-	-	-	2,0
Profils Nida C100	tek.m	2,2	2,2	2,2	2,2	2,2	2,2	2,2	2,2	2,2
Profils Nida U100	tek.m	0,75	0,75	0,75	0,75	0,75	0,75	0,75	0,75	0,75
Kniedes	gab.	2,8	2,8	2,8	2,8	2,8	2,8	2,8	2,8	2,8
Tērauda enkurošanas elements (tips atbilstoši būves svaram) [4]	gab.	1,7	1,7	1,7	1,7	1,7	1,7	1,7	1,7	1,7
Pašurbjošās skrūves Nida 3,5x25 mm	gab.	6,0	6,0	6,0	6,0	-	-	6,0	-	-
Pašurbjošās skrūves Nida 3,5x35 mm	gab.	18,0	18,0	18,0	18,0	-	-	-	-	-
Pašurbjošās skrūves Nida 3,5x45 mm	gab.	-	-	-	-	-	-	18,0	-	-
Pašurbjošās skrūves Nida Cietā 35 (3,9x35 mm)	gab.	-	-	-	-	24,0	-	-	6,0	-
Pašurbjošās skrūves Nida Cietā 45 (3,9x45 mm)	gab.	-	-	-	-	-	-	-	18,0	-
Pašurbjošās skrūves Nida Hydro C4 3,5x25 mm	gab.	-	-	-	-	-	6,0	-	-	6,0
Pašurbjošās skrūves Nida Hydro C4 3,5x41 mm	gab.	-	-	-	-	-	18,0	-	-	18,0
Līmlente šuvēm Nida	tek.m	1,4	1,4	1,4	1,4	1,4	1,4	1,4	1,4	1,4
Ģipša špaktele Nida Start	kg	0,6	0,6	0,6	0,6	-	-	0,6	-	-
Ģipša špaktele Nida Finisz	kg	0,1	0,1	0,1	0,1	-	-	0,1	-	-
Gatavā špakteļmasa Nida Hydromix [5]	kg	-	-	-	-	0,7	0,7	-	0,7	0,7

[4] Enkurošanas elementu tips un skaits jāizvēlas saskaņā ar shēmu, kas iekļauta ITB tehniskajā atzinumā Pašnesošie griesti: ITB 1060/12/R33NK.
[5] Izmantojot ģipša šķiedru plāksnes Nida Cietā, kā alternatīvu varat izmantot arī Nida Planfix Fresh ģipša špakteli.
Patēriņa standarts nav ņemti vērā materiālie zaudējumi.

PIRMIE TIRGŪ
SAUSĀS BŪVES SISTĒMAS
MARĶĒTA ZĪME CE

Lūdzu, atrodiet mūsu kanālu Siniat Nida
YouTube

PAŠNESOŠIE GRIESTI

nida Griesti

Ugunsizturības klase:	Maksimālais apdares platums:	Minimālais piekāršanas augstums:	Būves svars 1m²:	Saistītā dokumenta numurs:
(R)EI60 (R)EI90 (R)EI120	1830 mm	110 mm	33,0-65,0 kg	EN13964:2004+A1

Ekspluatācijas īpašību deklarācija:
DoP/Ceiling System/0045/15.11.2016

SISTĒMAS:

C100/U100/500-37,5; C100/U100/500-40; C100/U100/500-60

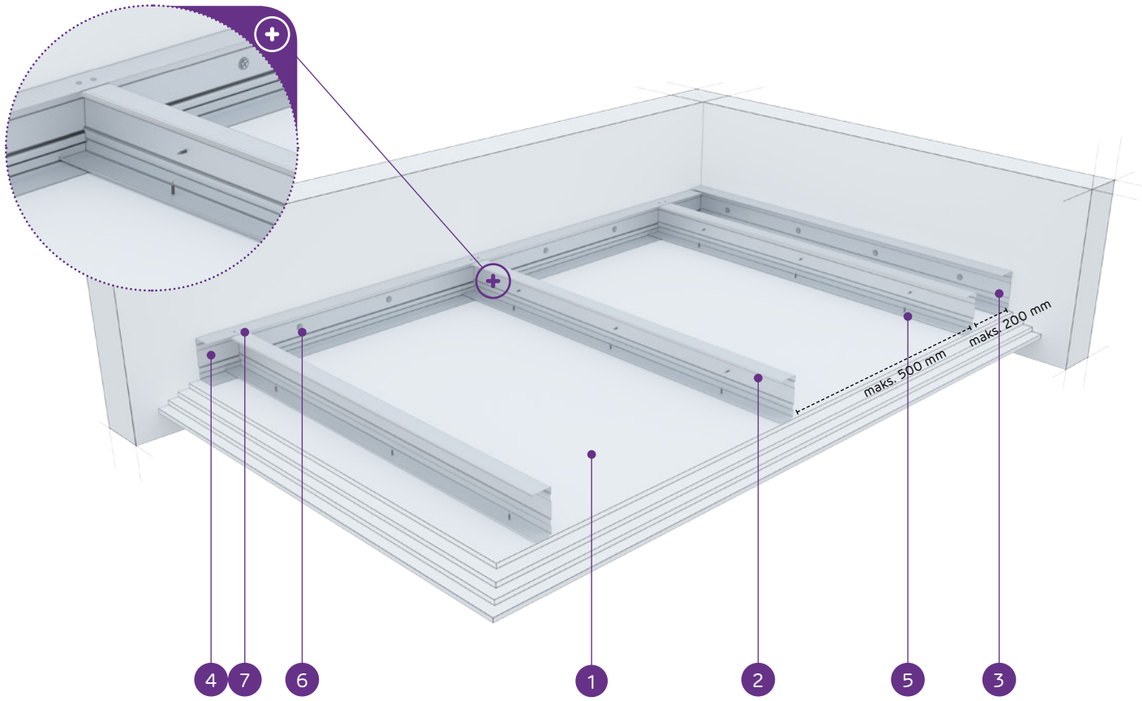

MATERIĀLI:

1. Ģipškartona plāksnes Nida
2. Nesošais profils Nida C 100
3. Konstrukcijas profils Nida U 100
4. Nesošais profils Nida U 100
5. Pašurbjošā skrūve Nida 3,5 x 25 mm
6. Tērauda enkurošanas elements ar Tērauda paplāksni
7. Kniede

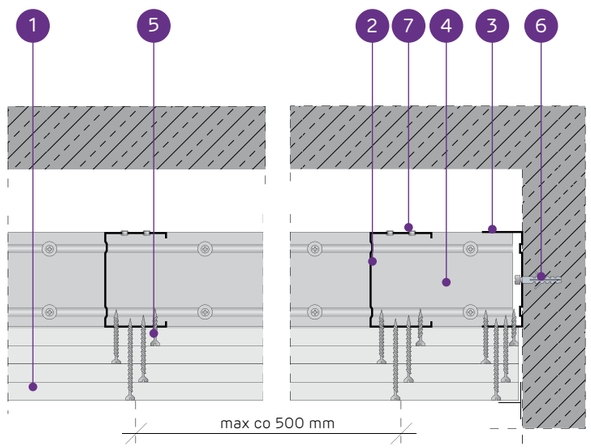

PAŠNESOŠO GRIESTU SISTĒMA AR NIDA C100 KONSTRUKCIJU

TEHNISKIE PARAMETRI

Sistēmas tips Nida Griesti	Režģa konstrukcija				Ģipša plākšņu apšuvums		Minimālais piekāršanas augstums	Būves svars 1 m²	Ugunsizturības klase [1]	Maksimālais griestu apdares platums [2]	Īpašā sistēma
	Nida nesošā profila tips	Nida nesošā perimetra profila tips	Nida konstrukcijas perimetra profila tips	Maksimālais Nida C100 nesošo profilu atstatums							
				[mm]	Nida	Biezums	[mm]	kg	[min.]	[mm]	
C100/U100/500-37,5/Uguns+	C100	U100	U100	500	Uguns Pluss	3x12,5	147,5	33,0	(R)EI60	1830	-
C100/U100/500-37,5/ŪdensUguns+	C100	U100	U100	500	Ūdens Uguns Pluss	3x12,5	147,5	33,0	(R)EI60	1830	-
C100/U100/500-37,5/Cietā	C100	U100	U100	500	Cietā	3x12,5	147,5	41,0	(R)EI60	1610	●
C100/U100/500-37,5/Hydro	C100	U100	U100	500	Hydro	3x12,5	147,5	35,0	(R)EI60	1830	●
C100/U100/500-40/Uguns+	C100	U100	U100	500	Uguns Pluss	2x12,5+15,0	150	37,0	(R)EI90	1710	-
C100/U100/500-40/Cietā	C100	U100	U100	500	Cietā	2x12,5+15,0	150	44,0	(R)EI90	1610	●
C100/U100/500-40/Hydro	C100	U100	U100	500	Hydro	2x12,5+15,0	150	38,0	(R)EI90	1710	●
C100/U100/500-60/Uguns+	C100	U100	U100	500	Uguns Pluss	4x15,0	170	57,0	(R)EI120	1400	-
C100/U100/500-60/Cietā	C100	U100	U100	500	Cietā	4x15,0	170	65,0	(R)EI120	1340	●
C100/U100/500-60/Hydro	C100	U100	U100	500	Hydro	4x15,0	170	57,0	(R)EI120	1400	●

[1] Ugunsdrošības klasifikācija LBO-458-K/17.
[2] Tehniskais atzinums ITB 1060/12/R33NK.

MATERIĀLU PATĒRIŅŠ UZ 1 M² GRIESTU APBŪVES NIDA GRIESTI SISTĒMĀ

Materiāla nosaukums	Mērv.	Sistēmas tips Nida Griesti									
		C100/U100/500-37,5/Uguns+	C100/U100/500-37,5/ŪdensUguns+	C100/U100/500-37,5/Cietā	C100/U100/500-37,5/Hydro	C100/U100/500-40/Uguns+	C100/U100/500-40/Cietā	C100/U100/500-40/Hydro	C100/U100/500-60/Uguns+	C100/U100/500-60/Cietā	C100/U100/500-60/Hydro
		Materiāla patēriņš uz 1 m²									
Plāksne Nida Uguns Pluss 12,5 mm	m²	3,0	-	-	-	2,0	-	-	-	-	-
Plāksne Nida Ūdens Uguns Pluss 12,5 mm	m²	-	3,0	-	-	-	-	-	-	-	-
Plāksne Nida Cietā 12,5 mm	m²	-	-	3,0	-	-	2,0	-	-	-	-
Plāksne Nida Hydro 12,5 mm	m²	-	-	-	3,0	-	-	2,0	-	-	-
Plāksne Nida Uguns Pluss 15,0 mm	m²	-	-	-	-	1,0	-	-	4,0	-	-
Plāksne Nida Cietā 15,0 mm	m²	-	-	-	-	-	1,0	-	-	4,0	-
Plāksne Nida Hydro 15,0 mm	m²	-	-	-	-	-	-	1,0	-	-	4,0
Profils Nida C100	tek.m	2,2	2,2	2,2	2,2	2,2	2,2	2,2	2,2	2,2	2,2
Profils Nida U100	tek.m	0,75	0,75	0,75	0,75	0,75	0,75	0,75	0,75	0,75	0,75
Kniedes	gab.	2,8	2,8	2,8	2,8	2,8	2,8	2,8	2,8	2,8	2,8
Tērauda enkurošanas elements (tips atbilstoši būves svaram) [3]	gab.	1,7	1,7	1,7	1,7	1,7	1,7	1,7	1,7	1,7	1,7
Pašurbjošās skrūves Nida 3,5x25 mm	gab.	6,0	6,0	-	-	6,0	-	-	6,0	-	-
Pašurbjošās skrūves Nida 3,5x35 mm	gab.	6,0	6,0	-	-	6,0	-	-	-	-	-
Pašurbjošās skrūves Nida 3,5x45 mm	gab.	-	-	-	-	-	-	-	6,0	-	-
Pašurbjošās skrūves Nida 3,5x55 mm	gab.	18,0	18,0	-	-	18,0	-	-	6,0	-	-
Pašurbjošās skrūves Nida 4,2x70 mm	gab.	-	-	-	-	-	-	-	18,0	-	-
Pašurbjošās skrūves Nida Cietā 35 (3,9x35 mm)	gab.	-	-	12,0	-	-	12,0	-	-	6,0	-
Pašurbjošās skrūves Nida Cietā 45 (3,9x45 mm)	gab.	-	-	-	-	-	-	-	-	6,0	-
Pašurbjošās skrūves Nida Cietā 55 (3,9x55 mm)	gab.	-	-	18,0	-	-	18,0	-	-	6,0	-
Pašurbjošās skrūves Nida Cietā 70 (4,2x70 mm)	gab.	-	-	-	-	-	-	-	-	18,0	-
Pašurbjošās skrūves Nida Hydro C4 3,5x25 mm	gab.	-	-	-	6,0	-	-	6,0	-	-	6,0
Pašurbjošās skrūves Nida Hydro C4 3,5x41 mm	gab.	-	-	-	6,0	-	-	6,0	-	-	6,0
Pašurbjošās skrūves Nida Hydro C4 3,5x55 mm	gab.	-	-	-	18,0	-	-	18,0	-	-	6,0
Pašurbjošās skrūves Nida Hydro C4 4,2x70 mm	gab.	-	-	-	-	-	-	-	-	-	18,0
Līmlente šuvēm Nida	tek.m	1,4	1,4	1,4	1,4	1,4	1,4	1,4	1,4	1,4	1,4
Ģipša špaktele Nida Start	kg	0,9	0,9	-	-	0,9	-	-	1,2	-	-
Ģipša špaktele Nida Finisz	kg	0,1	0,1	-	-	0,1	-	-	0,1	-	-
Gatavā špakteļmasa Nida Hydromix [4]	kg	-	-	1,0	1,0	-	1,0	1,0	-	1,3	1,3

[3] Enkurošanas elementu tips un skaits jāizvēlas saskaņā ar shēmu, kas iekļauta ITB tehniskajā atzinumā Pašnesošie griesti: ITB 1060/12/R33NK.
[4] Izmantojot ģipša šķiedru plāksnes Nida Cietā, kā alternatīvu varat izmantot arī Nida Planfix Fresh ģipša špakteli.
Patēriņa standartos nav ņemti vērā materiālie zaudējumi.

PIRMIE TIRGŪ
SAUSĀS BŪVES SISTĒMAS
MARĶĒTA ZĪME CE

Lūdzu, atrodiet mūsu kanālu Siniat Nida YouTube

nida Griesti

Ugunsizturības klase:	Maksimālais apdares platums:	Minimālais piekāršanas augstums:	Būves svars 1m²:	Saistītā dokumenta numurs:
(R)EI15 (R)EI30	2530 mm	60 mm	12,0-22,0 kg	EN13964:2004+A1

Ekspluatācijas īpašību deklarācija:
DoP/Ceiling System/0042/15.11.2016

SISTĒMAS:

C50/U50/PD/500-12,5; C50/U50/PD/500-15; C50/U50/PD/500-18

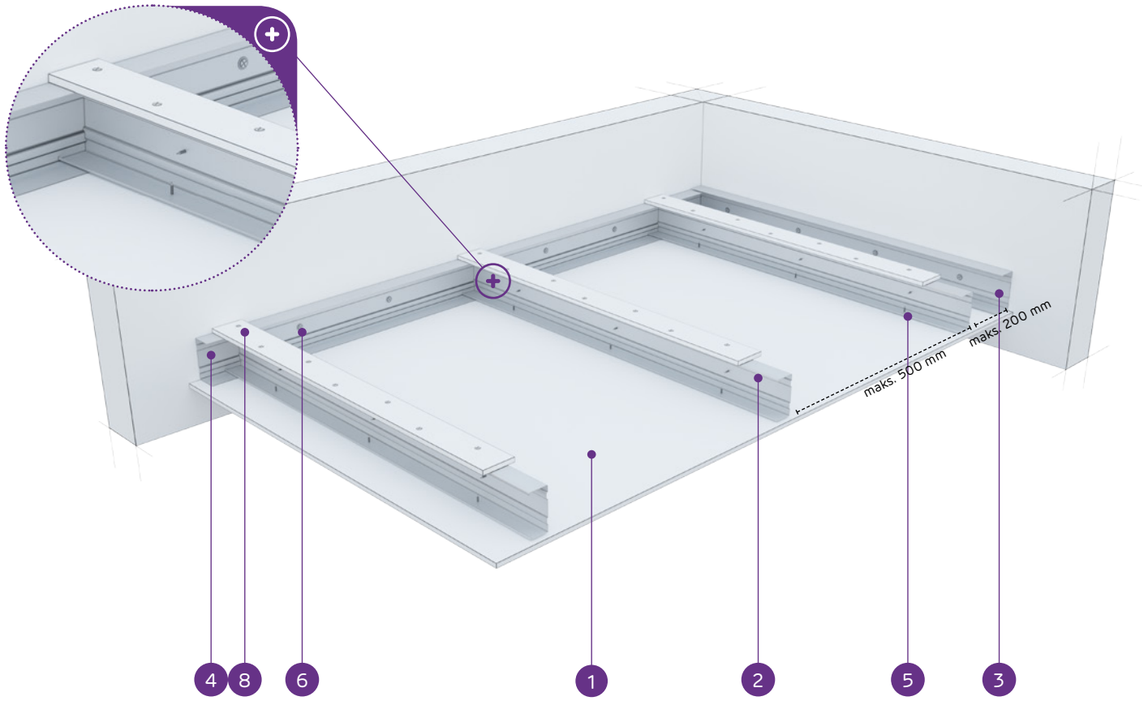

MATERIĀLI:

1. Ģipškartona plāksnes Nida
2. Nesošais profils Nida C 50
3. Konstrukcijas profils Nida U 50
4. Nesošais profils Nida U 50
5. Pašurbjošā skrūve Nida 3,5 x 25 mm
6. Tērauda enkurošanas elements ar Tērauda paplāksni
7. Kniede
8. Pastiprinošā josla no 12,5 mm Nida ģipškartona plāksnes

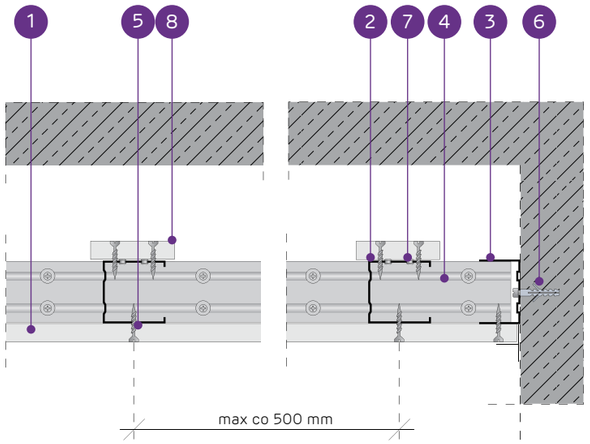

PAŠNESOŠO GRIESTU SISTĒMA AR NIDA C50 KONSTRUKCIJU AR PASTIPRINOŠO JOSLU

TEHNISKIE PARAMETRI

Sistēmas tips Nida Griesti	Režģa konstrukcija				Ģipša plākšņu apšuvums		Minimālais piekāršanas augstums	Būves svars 1 m²	Ugunsizturības klase [1]	Maksimālais griestu apdares platums [2]	Īpašā sistēma
	Nida nesošā profila tips	Nida nesošā perimetra profila tips	Nida konstrukcijas perimetra profila tips	Maksimālais Nida C50 nesošo profilu atstatums [mm]	Nida	Biezums	[mm]	kg	[min.]	[mm]	
C50/U50/PD/500-12,5/Expert	C50	U50	U50	500	Expert	12,5	72,5	12,0	-	2530	-
C50/U50/PD/500-12,5/Ūdens [3]	C50	U50	U50	500	Ūdens	12,5	72,5	13,0	-	2530	-
C50/U50/PD/500-12,5/Uguns+	C50	U50	U50	500	Uguns Pluss	12,5	72,5	15,0	(R)EI15	2530	-
C50/U50/PD/500-12,5/ŪdensUguns+	C50	U50	U50	500	Ūdens Uguns Pluss	12,5	72,5	15,0	(R)EI15	2530	-
C50/U50/PD/500-12,5/Cietā	C50	U50	U50	500	Cietā	12,5	72,5	19,0	(R)EI15	2190	●
C50/U50/PD/500-12,5/Hydro	C50	U50	U50	500	Hydro	12,5	72,5	16,0	(R)EI15	2190	●
C50/U50/PD/500-15/Uguns+	C50	U50	U50	500	Uguns Pluss	15,0	75	19,0	(R)EI15	2190	-
C50/U50/PD/500-15/Cietā	C50	U50	U50	500	Cietā	15,0	75	22,0	(R)EI15	1960	●
C50/U50/PD/500-15/Hydro	C50	U50	U50	500	Hydro	15,0	75	19,0	(R)EI15	2190	●
C50/U50/PD/500-18/Uguns+	C50	U50	U50	500	Uguns Pluss	18,0	78	20,0	(R)EI30	2190	-

[1] Ugunsdrošības klasifikācija LBO-458-K/17.
[2] Tehniskais atzinums ITB 1060/12/R33NK.
[3] Telpās ar relatīvo gaisa mitrumu līdz 85 % stūra sekcijās pret intensīvu ūdens iedarbību ieteicams izmantot Nida Hydro ģipša šķiedru plāksnes (horizontālām un vertikālām virsmām vannas, dušas utt. zonās).

MATERIĀLU PATĒRIŅŠ UZ 1 M² GRIESTU APBŪVES NIDA GRIESTI SISTĒMĀ

Materiāla nosaukums	Mērv.	Sistēmas tips Nida Griesti									
		C50/U50/PD/500-12,5/Expert	C50/U50/PD/500-12,5/Ūdens	C50/U50/PD/500-12,5/Uguns+	C50/U50/PD/500-12,5/ŪdensUguns+	C50/U50/PD/500-12,5/Cietā	C50/U50/PD/500-12,5/Hydro	C50/U50/PD/500-15/Uguns+	C50/U50/PD/500-15/Cietā	C50/U50/PD/500-15/Hydro	C50/U50/PD/500-18/Uguns+
		Materiāla patēriņš uz 1 m²									
Plāksne Nida Expert 12,5 mm	m²	1,3	-	-	-	-	-	-	-	-	-
Plāksne Nida Ūdens 12,5 mm	m²	-	1,3	-	-	-	-	-	-	-	-
Plāksne Nida Uguns Pluss 12,5 mm	m²	-	-	1,3	-	-	-	-	-	-	-
Plāksne Nida Ūdens Uguns Pluss 12,5 mm	m²	-	-	-	1,3	-	-	-	-	-	-
Plāksne Nida Cietā 12,5 mm	m²	-	-	-	-	1,3	-	-	-	-	-
Plāksne Nida Hydro 12,5 mm	m²	-	-	-	-	-	1,3	-	-	-	-
Plāksne Nida Uguns Pluss 15,0 mm	m²	-	-	-	-	-	-	1,3	-	-	-
Plāksne Nida Cietā 15,0 mm	m²	-	-	-	-	-	-	-	1,3	-	-
Plāksne Nida Hydro 15,0 mm	m²	-	-	-	-	-	-	-	-	1,3	-
Plāksne Nida Uguns Pluss 18,0 mm	m²	-	-	-	-	-	-	-	-	-	1,3
Profils Nida C50	tek.m	2,2	2,2	2,2	2,2	2,2	2,2	2,2	2,2	2,2	2,2
Profils Nida U50	tek.m	0,75	0,75	0,75	0,75	0,75	0,75	0,75	0,75	0,75	0,75
Kniedes	gab.	2,8	2,8	2,8	2,8	2,8	2,8	2,8	2,8	2,8	2,8
Tērauda enkurošanas elements (tips atbilstoši būves svaram) [4]	gab.	1,7	1,7	1,7	1,7	1,7	1,7	1,7	1,7	1,7	1,7
Pašurbjošās skrūves Nida 3,5x25 mm	gab.	27,0	27,0	27,0	27,0	-	-	27,0	-	-	-
Pašurbjošās skrūves Nida 3,5x35 mm	gab.	-	-	-	-	-	-	-	-	-	27,0
Pašurbjošās skrūves Nida Cietā 35 (3,9x35 mm)	gab.	-	-	-	-	27,0	-	-	27,0	-	-
Pašurbjošās skrūves Nida Hydro C4 3,5x25 mm	gab.	-	-	-	-	-	27,0	-	-	27,0	-
Līmlente šuvēm Nida	tek.m	1,4	1,4	1,4	1,4	1,4	1,4	1,4	1,4	1,4	1,4
Ģipša špaktele Nida Start	kg	0,3	0,3	0,3	0,3	-	-	0,3	-	-	0,3
Ģipša špaktele Nida Finisz	kg	0,1	0,1	0,1	0,1	-	-	0,1	-	-	0,1
Gatavā špaktelēmasa Nida Hydromix [5]	kg	-	-	-	-	0,4	0,4	-	0,4	0,4	-

[4] Enkurošanas elementu tips un skaits jāizvēlas saskaņā ar shēmu, kas iekļauta ITB tehniskajā atzinumā Pašnesošie griesti: ITB 1060/12/R33NK.
[5] Izmantojot ģipša šķiedru plāksnes Nida Cietā, kā alternatīvu varat izmantot arī Nida Planfix Fresh ģipša špakteli.
Patēriņa standartos nav ņemti vērā materiālie zaudējumi.

PIRMIE TIRGŪ SAUSĀS BŪVES SISTĒMAS MARĶĒTA ZĪME CE

Lūdzu, atrodiet mūsu kanālu Siniat Nida YouTube

nida Griesti

Ugunsizturības klase:	Maksimālais apdares platums:	Minimālais piekāršanas augstums:	Būves svars 1m²:	Saistītā dokumenta numurs:
(R)EI45 (R)EI60	2030 mm	60 mm	21,0-38,0 kg	EN13964:2004+A1

Ekspluatācijas īpašību deklarācija:
DoP/Ceiling System/0042/15.11.2016

SISTĒMAS:

C50/U50/PD/500-25; C50/U50/PD/500-30

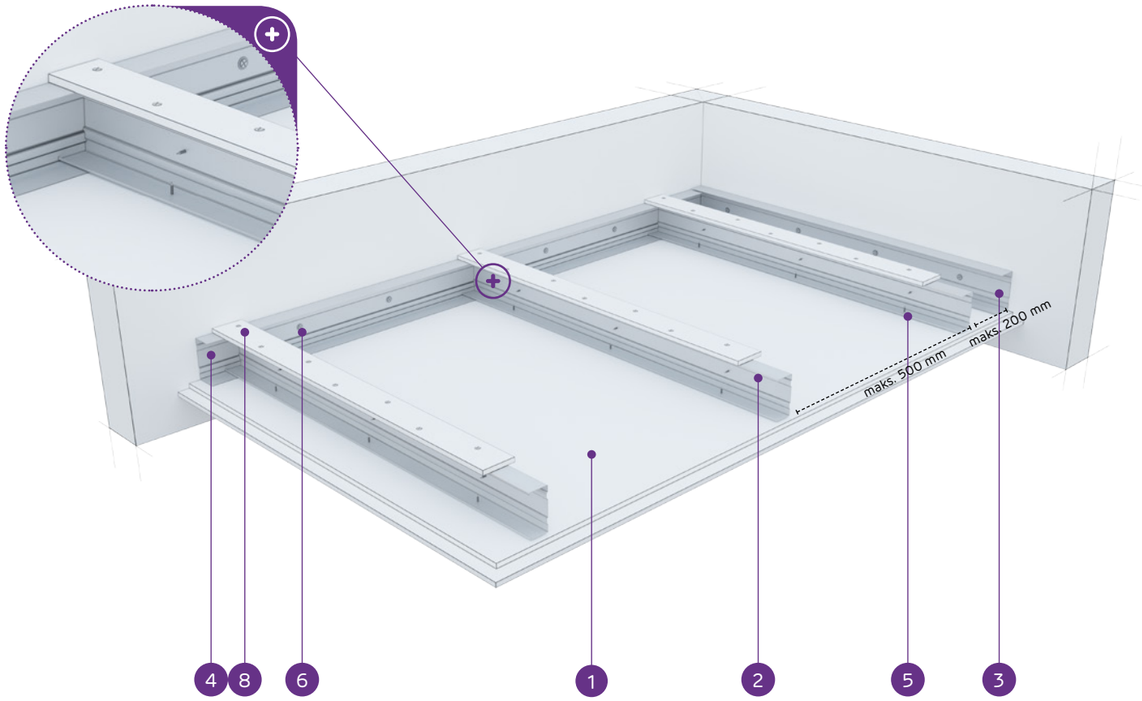

MATERIĀLI:

1. Ģipškartona plāksnes Nida
2. Nesošais profils Nida C 50
3. Konstrukcijas profils Nida U 50
4. Nesošais profils Nida U 50
5. Pašurbjošā skrūve Nida 3,5 x 25 mm
6. Tērauda enkurošanas elements ar Tērauda paplāksni
7. Kniede
8. Pastiprinošā josla no 12,5 mm Nida ģipškartona plāksnes

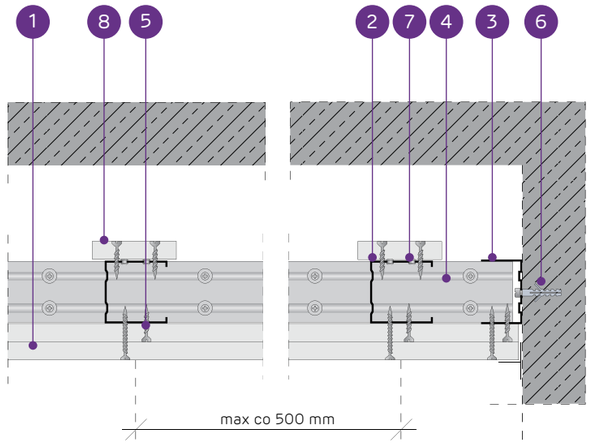

PAŠNESOŠO GRIESTU SISTĒMA AR NIDA C50 KONSTRUKCIJU AR PASTIPRINOŠO JOSLU

TEHNISKIE PARAMETRI

Sistēmas tips Nida Griesti	Režģa konstrukcija				Ģipša plākšņu apšuvums		Minimālais piekāršanas augstums	Būves svars 1 m²	Ugunsizturības klase [1]	Maksimālais griestu apdares platums [2]	Īpašā sistēma
	Nida nesošā profila tips	Nida nesošā perimetra profila tips	Nida konstrukcijas perimetra profila tips	Maksimālais Nida C50 nesošo profilu atstatums							
				[mm]	Nida	Biezums	[mm]	kg	[min.]	[mm]	
C50/U50/PD/500-25/Expert	C50	U50	U50	500	Expert	2x12,5	85	21,0	-	2030	-
C50/U50/PD/500-25/Ūdens [3]	C50	U50	U50	500	Ūdens	2x12,5	85	22,0	-	2030	-
C50/U50/PD/500-25/Uguns+	C50	U50	U50	500	Uguns Pluss	2x12,5	85	25,0	(R)EI45	2030	-
C50/U50/PD/500-25/ÜdensUguns+	C50	U50	U50	500	Ūdens Uguns Pluss	2x12,5	85	25,0	(R)EI45	2030	-
C50/U50/PD/500-25/Cietā	C50	U50	U50	500	Cietā	2x12,5	85	32,0	(R)EI45	1710	●
C50/U50/PD/500-25/Hydro	C50	U50	U50	500	Hydro	2x12,5	85	27,0	(R)EI45	1850	●
C50/U50/PD/500-30/Uguns+	C50	U50	U50	500	Uguns Pluss	2x15,0	90	33,0	(R)EI60	1710	-
C50/U50/PD/500-30/Cietā	C50	U50	U50	500	Cietā	2x15,0	90	38,0	(R)EI60	1600	●
C50/U50/PD/500-30/Hydro	C50	U50	U50	500	Hydro	2x15,0	90	33,0	(R)EI60	1710	●

[1] Ugunsdrošības klasifikācija LBO-458-K/17.
[2] Tehniskais atzinums ITB 1060/12/R33NK.
[3] Telpās ar relatīvo gaisa mitrumu līdz 85 % stūra sekcijās pret intensīvu ūdens iedarbību ieteicams izmantot Nida Hydro ģipša šķiedru plāksnes (horizontālām un vertikālām virsmām vannas, dušas utt. zonās).

MATERIĀLU PATĒRIŅŠ UZ 1 M² GRIESTU APBŪVES NIDA GRIESTI SISTĒMĀ

Materiāla nosaukums	Mērv.	Sistēmas tips Nida Griesti								
		C50/U50/PD/500-25/Expert	C50/U50/PD/500-25/Ūdens	C50/U50/PD/500-25/Uguns+	C50/U50/PD/500-25/ÜdensUguns+	C50/U50/PD/500-25/Cietā	C50/U50/PD/500-25/Hydro	C50/U50/PD/500-30/Uguns+	C50/U50/PD/500-30/Cietā	C50/U50/PD/500-30/Hydro
		Materiāla patēriņš uz 1 m²								
Plāksne Nida Expert 12,5 mm	m²	2,3	-	-	-	-	-	-	-	-
Plāksne Nida Ūdens 12,5 mm	m²	-	2,3	-	-	-	-	-	-	-
Plāksne Nida Uguns Pluss 12,5 mm	m²	-	-	2,3	-	-	-	-	-	-
Plāksne Nida Ūdens Uguns Pluss 12,5 mm	m²	-	-	-	2,3	-	-	-	-	-
Plāksne Nida Cietā 12,5 mm	m²	-	-	-	-	2,3	-	-	-	-
Plāksne Nida Hydro 12,5 mm	m²	-	-	-	-	-	2,3	-	-	-
Plāksne Nida Uguns Pluss 15,0 mm	m²	-	-	-	-	-	-	2,3	-	-
Plāksne Nida Cietā 15,0 mm	m²	-	-	-	-	-	-	-	2,3	-
Plāksne Nida Hydro 15,0 mm	m²	-	-	-	-	-	-	-	-	2,3
Profils Nida C50	tek.m	2,2	2,2	2,2	2,2	2,2	2,2	2,2	2,2	2,2
Profils Nida U50	tek.m	0,75	0,75	0,75	0,75	0,75	0,75	0,75	0,75	0,75
Kniedes	gab.	2,8	2,8	2,8	2,8	2,8	2,8	2,8	2,8	2,8
Tērauda enkurošanas elements (tips atbilstoši būves svaram) [4]	gab.	1,7	1,7	1,7	1,7	1,7	1,7	1,7	1,7	1,7
Pašurbjošās skrūves Nida 3,5x25 mm	gab.	15,0	15,0	15,0	15,0	-	-	15,0	-	-
Pašurbjošās skrūves Nida 3,5x35 mm	gab.	18,0	18,0	18,0	18,0	-	-	-	-	-
Pašurbjošās skrūves Nida 3,5x45 mm	gab.	-	-	-	-	-	-	18,0	-	-
Pašurbjošās skrūves Nida Cietā 35 (3,9x35 mm)	gab.	-	-	-	-	33,0	-	-	15,0	-
Pašurbjošās skrūves Nida Cietā 45 (3,9x45 mm)	gab.	-	-	-	-	-	-	-	18,0	-
Pašurbjošās skrūves Nida Hydro C4 3,5x25 mm	gab.	-	-	-	-	-	15,0	-	-	15,0
Pašurbjošās skrūves Nida Hydro C4 3,5x41 mm	gab.	-	-	-	-	-	18,0	-	-	18,0
Līmlente šuvēm Nida	tek.m	1,4	1,4	1,4	1,4	1,4	1,4	1,4	1,4	1,4
Ģipša špaktele Nida Start	kg	0,6	0,6	0,6	0,6	-	-	0,6	-	-
Ģipša špaktele Nida Finisz	kg	0,1	0,1	0,1	0,1	-	-	0,1	-	-
Gatavā špaktelmasa Nida Hydromix [5]	kg	-	-	-	-	0,7	0,7	-	0,7	0,7

[4] Enkurošanas elementu tips un skaits jāizvēlas saskaņā ar shēmu, kas iekļauta ITB tehniskajā atzinumā Pašnesošie griesti: ITB 1060/12/R33NK.
[5] Izmantojot ģipša šķiedru plāksnes Nida Cietā, kā alternatīvu varat izmantot arī Nida Planfix Fresh ģipša špakteli.
Patēriņa standartos nav ņemti vērā materiālie zaudējumi.

PIRMIE TIRGŪ SAUSĀS BŪVES SISTĒMAS MARKĒTA ZĪME CE

Lūdzu, atrodiet mūsu kanālu Siniat Nida YouTube

nida Griesti

Ugunsizturības klase:	Maksimālais apdares platums:	Minimālais piekāršanas augstums:	Būves svars 1m²:	Saistītā dokumenta numurs:
(R)EI60 (R)EI90 (R)EI120	1600 mm	60 mm	36,0-69,0 kg	EN13964:2004+A1

Ekspluatācijas īpašību deklarācija:
DoP/Ceiling System/0042/15.11.2016

SISTĒMAS:

C50/U50/PD/500-37,5; C50/U50/PD/500-40; C50/U50/PD/500-60

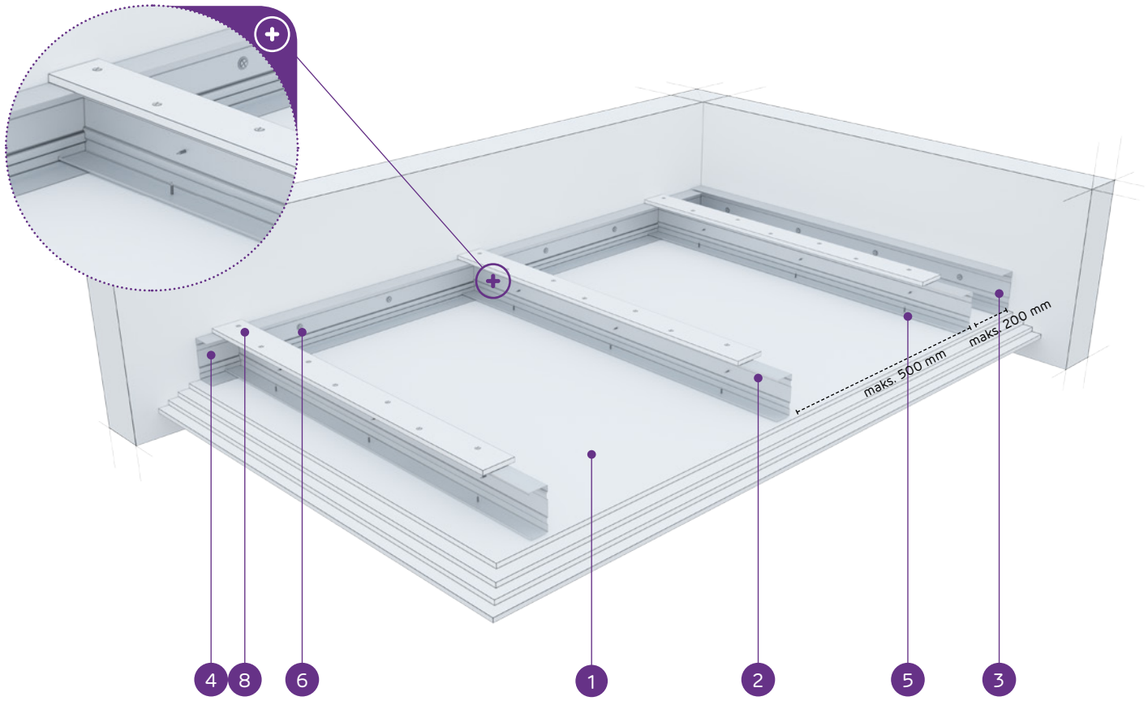

MATERIĀLI:

1. Ģipškartona plāksnes Nida
2. Nesošais profils Nida C 50
3. Konstrukcijas profils Nida U 50
4. Nesošais profils Nida U 50
5. Pašurbjošā skrūve Nida 3,5 x 25 mm
6. Tērauda enkurošanas elements ar Tērauda paplāksni
7. Kniede
8. Pastiprinošā josla no 12,5 mm Nida ģipškartona plāksnes

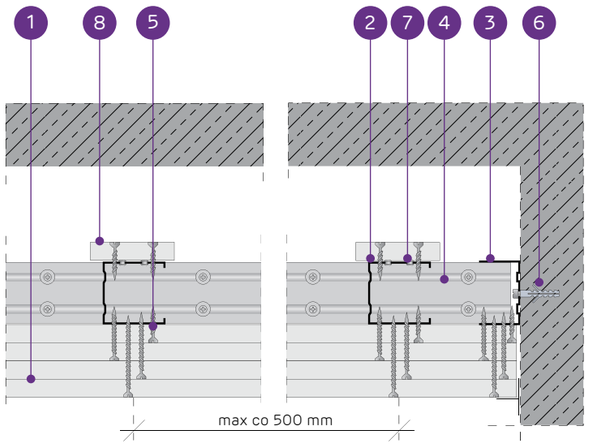

PAŠNESOŠO GRIESTU SISTĒMA AR NIDA C50 KONSTRUKCIJU AR PASTIPRINOŠO JOSLU

TEHNISKIE PARAMETRI

Sistēmas tips Nida Griesti	Režģa konstrukcija				Ģipša plākšņu apšuvums		Minimālais piekāršanas augstums	Būves svars 1 m²	Ugunsizturības klase [1]	Maksimālais griestu apdares platums [2]	Īpašā sistēma
	Nida nesošā profila tips	Nida nesošā perimetra profila tips	Nida konstrukcijas perimetra profila tips	Maksimālais Nida C50 nesošo profilu atstatums							
				[mm]	Nida	Biezums	[mm]	kg	[min.]	[mm]	
C50/U50/PD/500-37,5/Uguns+	C50	U50	U50	500	Uguns Pluss	3x12,5	97,5	36,0	(R)EI60	1600	-
C50/U50/PD/500-37,5/ŪdensUguns+	C50	U50	U50	500	Ūdens Uguns Pluss	3x12,5	97,5	36,0	(R)EI60	1600	-
C50/U50/PD/500-37,5/Cietā	C50	U50	U50	500	Cietā	3x12,5	97,5	45,0	(R)EI60	1510	●
C50/U50/PD/500-37,5/Hydro	C50	U50	U50	500	Hydro	3x12,5	97,5	38,0	(R)EI60	1600	●
C50/U50/PD/500-40/Uguns+	C50	U50	U50	500	Uguns Pluss	2x12,5+15,0	100	39,0	(R)EI90	1600	-
C50/U50/PD/500-40/Cietā	C50	U50	U50	500	Cietā	2x12,5+15,0	100	47,0	(R)EI90	1420	●
C50/U50/PD/500-40/Hydro	C50	U50	U50	500	Hydro	2x12,5+15,0	100	41,0	(R)EI90	1510	●
C50/U50/PD/500-60/Uguns+	C50	U50	U50	500	Uguns Pluss	4x15,0	120	61,0	(R)EI120	1250	-
C50/U50/PD/500-60/Cietā	C50	U50	U50	500	Cietā	4x15,0	120	69,0	(R)EI120	1210	●
C50/U50/PD/500-60/Hydro	C50	U50	U50	500	Hydro	4x15,0	120	61,0	(R)EI120	1250	●

[1] Ugunsdrošības klasifikācija LBO-458-K/17.
[2] Tehniskais atzinums ITB 1060/12/R33NK.

MATERIĀLU PATĒRIŅŠ UZ 1 M² GRIESTU APBŪVES NIDA GRIESTI SISTĒMĀ

Materiāla nosaukums	Mērv.	Sistēmas tips Nida Griesti									
		C50/U50/PD/500-37,5/Uguns+	C50/U50/PD/500-37,5/ŪdensUguns+	C50/U50/PD/500-37,5/Cietā	C50/U50/PD/500-37,5/Hydro	C50/U50/PD/500-40/Uguns+	C50/U50/PD/500-40/Cietā	C50/U50/PD/500-40/Hydro	C50/U50/PD/500-60/Uguns+	C50/U50/PD/500-60/Cietā	C50/U50/PD/500-60/Hydro
		Materiāla patēriņš uz 1 m²									
Plāksne Nida Uguns Pluss 12,5 mm	m²	3,3	-	-	-	2,3	-	-	-	-	-
Plāksne Nida Ūdens Uguns Pluss 12,5 mm	m²	-	3,3	-	-	-	-	-	-	-	-
Plāksne Nida Cietā 12,5 mm	m²	-	-	3,3	-	-	2,3	-	-	-	-
Plāksne Nida Hydro 12,5 mm	m²	-	-	-	3,3	-	-	2,3	-	-	-
Plāksne Nida Uguns Pluss 15,0 mm	m²	-	-	-	-	1,0	-	-	4,3	-	-
Plāksne Nida Cietā 15,0 mm	m²	-	-	-	-	-	1,0	-	-	4,3	-
Plāksne Nida Hydro 15,0 mm	m²	-	-	-	-	-	-	1,0	-	-	4,3
Profils Nida C50	tek.m	2,2	2,2	2,2	2,2	2,2	2,2	2,2	2,2	2,2	2,2
Profils Nida U50	tek.m	0,75	0,75	0,75	0,75	0,75	0,75	0,75	0,75	0,75	0,75
Kniedes	gab.	2,8	2,8	2,8	2,8	2,8	2,8	2,8	2,8	2,8	2,8
Tērauda enkurošanas elements (tips atbilstoši būves svaram) [3]	gab.	1,7	1,7	1,7	1,7	1,7	1,7	1,7	1,7	1,7	1,7
Pašurbjošās skrūves Nida 3,5x25 mm	gab.	15,0	15,0	-	-	15,0	-	-	15,0	-	-
Pašurbjošās skrūves Nida 3,5x35 mm	gab.	6,0	6,0	-	-	6,0	-	-	-	-	-
Pašurbjošās skrūves Nida 3,5x45 mm	gab.	-	-	-	-	-	-	-	6,0	-	-
Pašurbjošās skrūves Nida 3,5x55 mm	gab.	18,0	18,0	-	-	18,0	-	-	6,0	-	-
Pašurbjošās skrūves Nida 4,2x70 mm	gab.	-	-	-	-	-	-	-	18,0	-	-
Pašurbjošās skrūves Nida Cietā 35 (3,9x35 mm)	gab.	-	-	21,0	-	-	21,0	-	-	15,0	-
Pašurbjošās skrūves Nida Cietā 45 (3,9x45 mm)	gab.	-	-	-	-	-	-	-	-	6,0	-
Pašurbjošās skrūves Nida Cietā 55 (3,9x55 mm)	gab.	-	-	18,0	-	-	18,0	-	-	6,0	-
Pašurbjošās skrūves Nida Cietā 70 (4,2x70 mm)	gab.	-	-	-	-	-	-	-	-	18,0	-
Pašurbjošās skrūves Nida Hydro C4 3,5x25 mm	gab.	-	-	-	15,0	-	-	15,0	-	-	15,0
Pašurbjošās skrūves Nida Hydro C4 3,5x41 mm	gab.	-	-	-	6,0	-	-	6,0	-	-	6,0
Pašurbjošās skrūves Nida Hydro C4 3,5x55 mm	gab.	-	-	-	18,0	-	-	18,0	-	-	6,0
Pašurbjošās skrūves Nida Hydro C4 4,2x70 mm	gab.	-	-	-	-	-	-	-	-	-	18,0
Līmlente šuvēm Nida	tek.m	1,4	1,4	1,4	1,4	1,4	1,4	1,4	1,4	1,4	1,4
Ģipša špaktele Nida Start	kg	0,9	0,9	-	-	0,9	-	-	1,2	-	-
Ģipša špaktele Nida Finisz	kg	0,1	0,1	-	-	0,1	-	-	0,1	-	-
Gatavā špaktelmasa Nida Hydromix [4]	kg	-	-	1,0	1,0	-	1,0	1,0	-	1,3	1,3

[3] Enkurošanas elementu tips un skaits jāizvēlas saskaņā ar shēmu, kas iekļauta ITB tehniskajā atzinumā Pašnesošie griesti: ITB 1060/12/R33NK.
[4] Izmantojot ģipša šķiedru plāksnes Nida Cietā, kā alternatīvu varat izmantot arī Nida Planfix Fresh ģipša špakteli.
Patēriņa standartos nav ņemti vērā materiālie zaudējumi.

PIRMIE TIRGŪ
SAUSĀS BŪVES SISTĒMAS
MARĶĒTA ZĪME CE

Lūdzu, atrodiet mūsu kanālu Siniat Nida
YouTube

nida Griesti

Ugunsizturības klase:	Maksimālais apdares platums:	Minimālais piekāršanas augstums:	Būves svars 1m²:	Saistītā dokumenta numurs:
(R)EI15 (R)EI30	2970 mm	85 mm	13,0-22,0 kg	EN13964:2004+A1

Ekspluatācijas īpašību deklarācija:
DoP/Ceiling System/0044/15.11.2016

SISTĒMAS:

C75/U75/PD/500-12,5; C75/U75/PD/500-15; C75/U75/PD/500-18

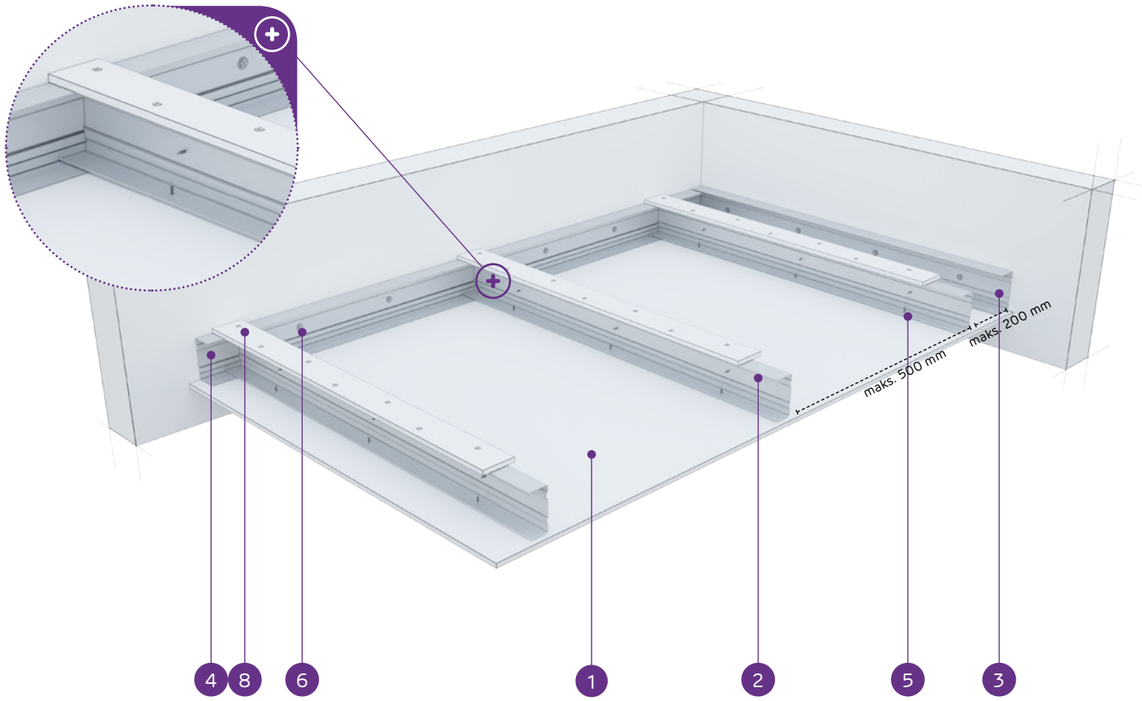

MATERIĀLI:

1. Ģipškartona plāksnes Nida
2. Nesošais profils Nida C 75
3. Konstrukcijas profils Nida U 75
4. Nesošais profils Nida U 75
5. Pašurbjošā skrūve Nida 3,5 x 25 mm
6. Tērauda enkurošanas elements ar Tērauda paplāksni
7. Kniede
8. Pastiprinošā josla no 12,5 mm Nida ģipškartona plāksnes

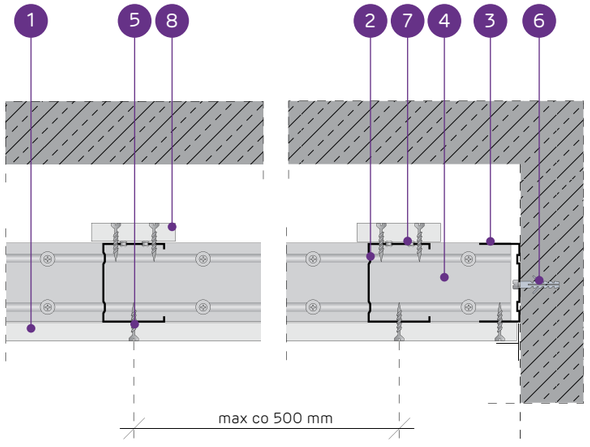

PAŠNESOŠO GRIESTU SISTĒMA AR NIDA C75 KONSTRUKCIJU AR PASTIPRINOŠO JOSLU

TEHNISKIE PARAMETRI

Sistēmas tips Nida Griesti	Režģa konstrukcija				Ģipša plākšņu apšuvums		Minimālais piekāršanas augstums	Būves svars 1 m²	Ugunsizturības klase [1]	Maksimālais griestu apdares platums [2]	Īpašā sistēma
	Nida nesošā profila tips	Nida nesošā perimetra profila tips	Nida konstrukcijas perimetra profila tips	Maksimālais Nida C75 nesošo profilu atstatums							
				[mm]	Nida	Biezums	[mm]	kg	[min.]	[mm]	
C75/U75/PD/500-12,5/Expert	C75	U75	U75	500	Expert	12,5	97,5	13,0	-	2970	-
C75/U75/PD/500-12,5/Ūdens [3]	C75	U75	U75	500	Ūdens	12,5	97,5	14,0	-	2970	-
C75/U75/PD/500-12,5/Uguns+	C75	U75	U75	500	Uguns Pluss	12,5	97,5	15,0	(R)EI15	2970	-
C75/U75/PD/500-12,5/ÚdensUguns+	C75	U75	U75	500	Ūdens Uguns Pluss	12,5	97,5	15,0	(R)EI15	2970	-
C75/U75/PD/500-12,5/Cietā	C75	U75	U75	500	Cietā	12,5	97,5	19,0	(R)EI15	2570	●
C75/U75/PD/500-12,5/Hydro	C75	U75	U75	500	Hydro	12,5	97,5	16,0	(R)EI15	2570	●
C75/U75/PD/500-15/Uguns+	C75	U75	U75	500	Uguns Pluss	15,0	100	20,0	(R)EI15	2570	-
C75/U75/PD/500-15/Cietā	C75	U75	U75	500	Cietā	15,0	100	22,0	(R)EI15	2290	●
C75/U75/PD/500-15/Hydro	C75	U75	U75	500	Hydro	15,0	100	20,0	(R)EI15	2570	●
C75/U75/PD/500-18/Uguns+	C75	U75	U75	500	Uguns Pluss	18,0	103	21,0	(R)EI30	2290	-

[1] Ugunsdrošības klasifikācija LBO-458-K/17.
[2] Tehniskais atzinums ITB 1060/12/R33NK.
[3] Telpās ar relatīvo gaisa mitrumu līdz 85 % stūra sekcijās pret intensīvu ūdens iedarbību ieteicams izmantot Nida Hydro ģipša šķiedru plāksnes (horizontālām un vertikālām virsmām vannas, dušas utt. zonās).

MATERIĀLU PATĒRIŅŠ UZ 1 M² GRIESTU APBŪVES NIDA GRIESTI SISTĒMĀ

Materiāla nosaukums	Mērv.	Sistēmas tips Nida Griesti									
		C75/U75/PD/500-12,5/Expert	C75/U75/PD/500-12,5/Ūdens	C75/U75/PD/500-12,5/Uguns+	C75/U75/PD/500-12,5/ÚdensUguns+	C75/U75/PD/500-12,5/Cietā	C75/U75/PD/500-12,5/Hydro	C75/U75/PD/500-15/Uguns+	C75/U75/PD/500-15/Cietā	C75/U75/PD/500-15/Hydro	C75/U75/PD/500-18/Uguns+
		Materiāla patēriņš uz 1 m²									
Plāksne Nida Expert 12,5 mm	m²	1,3	-	-	-	-	-	-	-	-	-
Plāksne Nida Ūdens 12,5 mm	m²	-	1,3	-	-	-	-	-	-	-	-
Plāksne Nida Uguns Pluss 12,5 mm	m²	-	-	1,3	-	-	-	-	-	-	-
Plāksne Nida Ūdens Uguns Pluss 12,5 mm	m²	-	-	-	1,3	-	-	-	-	-	-
Plāksne Nida Cietā 12,5 mm	m²	-	-	-	-	1,3	-	-	-	-	-
Plāksne Nida Hydro 12,5 mm	m²	-	-	-	-	-	1,3	-	-	-	-
Plāksne Nida Uguns Pluss 15,0 mm	m²	-	-	-	-	-	-	1,3	-	-	-
Plāksne Nida Cietā 15,0 mm	m²	-	-	-	-	-	-	-	1,3	-	-
Plāksne Nida Hydro 15,0 mm	m²	-	-	-	-	-	-	-	-	1,3	-
Plāksne Nida Uguns Pluss 18,0 mm	m²	-	-	-	-	-	-	-	-	-	1,3
Profils Nida C75	tek.m	2,2	2,2	2,2	2,2	2,2	2,2	2,2	2,2	2,2	2,2
Profils Nida U75	tek.m	0,75	0,75	0,75	0,75	0,75	0,75	0,75	0,75	0,75	0,75
Kniedes	gab.	2,8	2,8	2,8	2,8	2,8	2,8	2,8	2,8	2,8	2,8
Tērauda enkurošanas elements (tips atbilstoši būves svaram) [4]	gab.	1,7	1,7	1,7	1,7	1,7	1,7	1,7	1,7	1,7	1,7
Pašurbjošās skrūves Nida 3,5x25 mm	gab.	27,0	27,0	27,0	27,0	-	-	27,0	-	-	-
Pašurbjošās skrūves Nida 3,5x35 mm	gab.	-	-	-	-	-	-	-	-	-	27,0
Pašurbjošās skrūves Nida Cietā 35 (3,9x35 mm)	gab.	-	-	-	-	27,0	-	-	27,0	-	-
Pašurbjošās skrūves Nida Hydro C4 3,5x25 mm	gab.	-	-	-	-	-	27,0	-	-	27,0	-
Līmlente šuvēm Nida	tek.m	1,4	1,4	1,4	1,4	1,4	1,4	1,4	1,4	1,4	1,4
Ģipša špaktele Nida Start	kg	0,3	0,3	0,3	0,3	-	-	0,3	-	-	0,3
Ģipša špaktele Nida Finisz	kg	0,1	0,1	0,1	0,1	-	-	0,1	-	-	0,1
Gatavā špakteļmasa Nida Hydromix [5]	kg	-	-	-	-	0,4	0,4	-	0,4	0,4	-

[4] Enkurošanas elementu tips un skaits jāizvēlas saskaņā ar shēmu, kas iekļauta ITB tehniskajā atzinumā Pašnesošie griesti: ITB 1060/12/R33NK.
[5] Izmantojot ģipša šķiedru plāksnes Nida Cietā, kā alternatīvu varat izmantot arī Nida Planfix Fresh ģipša špakteli.
Patēriņa standartos nav ņemti vērā materiālie zaudējumi.

PIRMIE TIRGŪ SAUSĀS BŪVES SISTĒMAS MARĶĒTA ZĪME CE

Lūdzu, atrodiet mūsu kanālu Siniat Nida YouTube

nida Griesti

Ugunsizturības klase:	Maksimālais apdares platums:	Minimālais piekāršanas augstums:	Būves svars 1m²:	Saistītā dokumenta numurs:
(R)EI45 (R)EI60	2370 mm	85 mm	21,0-38,0 kg	EN13964:2004+A1

Ekspluatācijas īpašību deklarācija:
DoP/Ceiling System/0044/15.11.2016

SISTĒMAS:

C75/U75/PD/500-25; C75/U75/PD/500-30

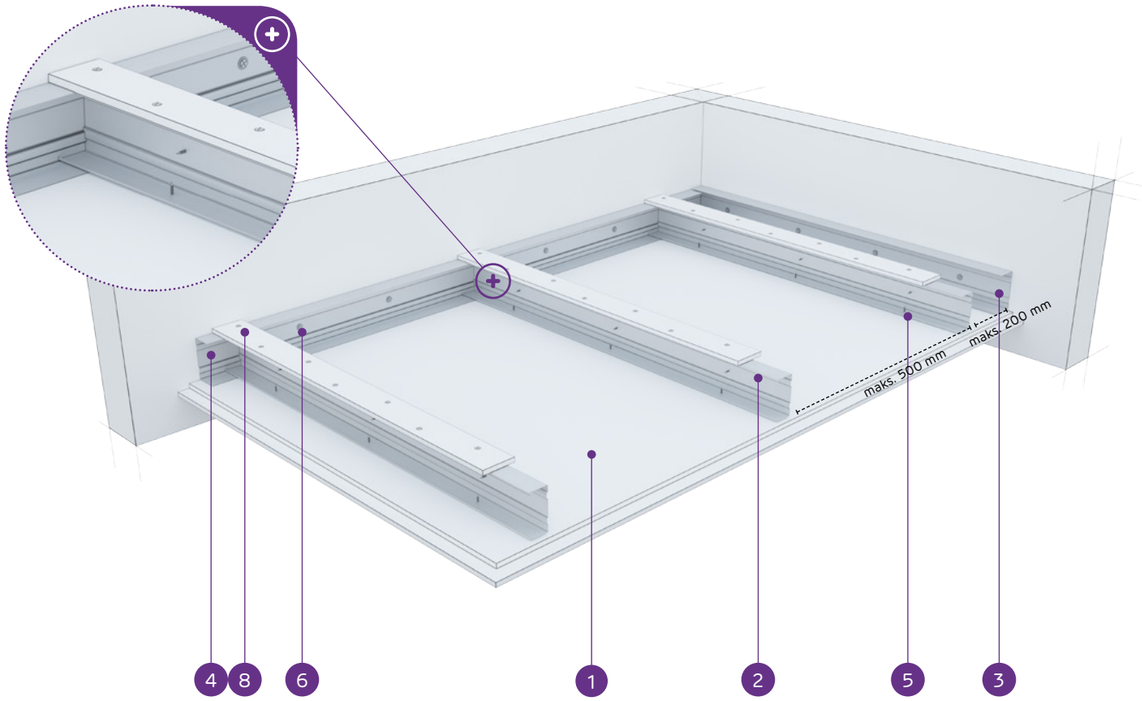

MATERIĀLI:

1. Ģipškartona plāksnes Nida
2. Nesošais profils Nida C 75
3. Konstrukcijas profils Nida U 75
4. Nesošais profils Nida U 75
5. Pašurbjošā skrūve Nida 3,5 x 25 mm
6. Tērauda enkurošanas elements ar Tērauda paplāksni
7. Kniede
8. Pastiprinošā josla no 12,5 mm Nida ģipškartona plāksnes

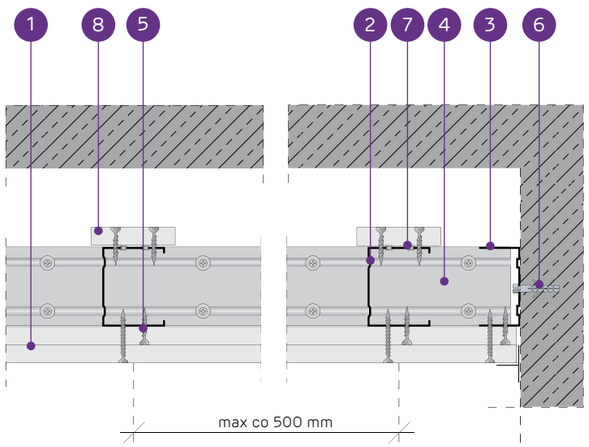

PAŠNESOŠO GRIESTU SISTĒMA AR NIDA C75 KONSTRUKCIJU AR PASTIPRINOŠO JOSLU

TEHNISKIE PARAMETRI

Sistēmas tips Nida Griesti	Režģa konstrukcija				Ģipša plākšņu apšuvums		Minimālais piekāršanas augstums	Būves svars 1 m²	Ugunsizturības klase [1]	Maksimālais griestu apdares platums [2]	Īpašā sistēma
	Nida nesošā profila tips	Nida nesošā perimetra profila tips	Nida konstrukcijas perimetra profila tips	Maksimālais Nida C75 nesošo profilu atstatums							
				[mm]	Nida	Biezums	[mm]	kg	[min.]	[mm]	
C75/U75/PD/500-25/Expert	C75	U75	U75	500	Expert	2x12,5	110	21,0	-	2370	-
C75/U75/PD/500-25/Ūdens [3]	C75	U75	U75	500	Ūdens	2x12,5	110	23,0	-	2370	-
C75/U75/PD/500-25/Uguns+	C75	U75	U75	500	Uguns Pluss	2x12,5	110	26,0	(R)EI45	2160	-
C75/U75/PD/500-25/ŪdensUguns+	C75	U75	U75	500	Ūdens Uguns Pluss	2x12,5	110	26,0	(R)EI45	2160	-
C75/U75/PD/500-25/Cietā	C75	U75	U75	500	Cietā	2x12,5	110	32,0	(R)EI45	2000	●
C75/U75/PD/500-25/Hydro	C75	U75	U75	500	Hydro	2x12,5	110	27,0	(R)EI45	2160	●
C75/U75/PD/500-30/Uguns+	C75	U75	U75	500	Uguns Pluss	2x15,0	115	34,0	(R)EI60	2000	-
C75/U75/PD/500-30/Cietā	C75	U75	U75	500	Cietā	2x15,0	115	38,0	(R)EI60	1870	●
C75/U75/PD/500-30/Hydro	C75	U75	U75	500	Hydro	2x15,0	115	34,0	(R)EI60	2000	●

[1] Ugunsdrošības klasifikācija LBO-458-K/17.
[2] Tehniskais atzinums ITB 1060/12/R33NK.
[3] Telpās ar relatīvo gaisa mitrumu līdz 85 % stūra sekcijās pret intensīvu ūdens iedarbību ieteicams izmantot Nida Hydro ģipša šķiedru plāksnes (horizontālām un vertikālām virsmām vannas, dušas utt. zonās).

MATERIĀLU PATĒRIŅŠ UZ 1 M² GRIESTU APBŪVES NIDA GRIESTI SISTĒMĀ

Materiāla nosaukums	Mērv.	Sistēmas tips Nida Griesti								
		C75/U75/PD/500-25/Expert	C75/U75/PD/500-25/Ūdens	C75/U75/PD/500-25/Uguns+	C75/U75/PD/500-25/ŪdensUguns+	C75/U75/PD/500-25/Cietā	C75/U75/PD/500-25/Hydro	C75/U75/PD/500-30/Uguns+	C75/U75/PD/500-30/Cietā	C75/U75/PD/500-30/Hydro
		Materiāla patēriņš uz 1 m²								
Plāksne Nida Expert 12,5 mm	m²	2,3	-	-	-	-	-	-	-	-
Plāksne Nida Ūdens 12,5 mm	m²	-	2,3	-	-	-	-	-	-	-
Plāksne Nida Uguns Pluss 12,5 mm	m²	-	-	2,3	-	-	-	-	-	-
Plāksne Nida Ūdens Uguns Pluss 12,5 mm	m²	-	-	-	2,3	-	-	-	-	-
Plāksne Nida Cietā 12,5 mm	m²	-	-	-	-	2,3	-	-	-	-
Plāksne Nida Hydro 12,5 mm	m²	-	-	-	-	-	2,3	-	-	-
Plāksne Nida Uguns Pluss 15,0 mm	m²	-	-	-	-	-	-	2,3	-	-
Plāksne Nida Cietā 15,0 mm	m²	-	-	-	-	-	-	-	2,3	-
Plāksne Nida Hydro 15,0 mm	m²	-	-	-	-	-	-	-	-	2,3
Profils Nida C75	tek.m	2,2	2,2	2,2	2,2	2,2	2,2	2,2	2,2	2,2
Profils Nida U75	tek.m	0,75	0,75	0,75	0,75	0,75	0,75	0,75	0,75	0,75
Kniedes	gab.	2,8	2,8	2,8	2,8	2,8	2,8	2,8	2,8	2,8
Tērauda enkurošanas elements (tips atbilstoši būves svaram) [4]	gab.	1,7	1,7	1,7	1,7	1,7	1,7	1,7	1,7	1,7
Pašurbjošās skrūves Nida 3,5x25 mm	gab.	15,0	15,0	15,0	15,0	-	-	15,0	-	-
Pašurbjošās skrūves Nida 3,5x35 mm	gab.	18,0	18,0	18,0	18,0	-	-	-	-	-
Pašurbjošās skrūves Nida 3,5x45 mm	gab.	-	-	-	-	-	-	18,0	-	-
Pašurbjošās skrūves Nida Cietā 35 (3,9x35 mm)	gab.	-	-	-	-	33,0	-	-	15,0	-
Pašurbjošās skrūves Nida Cietā 45 (3,9x45 mm)	gab.	-	-	-	-	-	-	-	18,0	-
Pašurbjošās skrūves Nida Hydro C4 3,5x25 mm	gab.	-	-	-	-	-	15,0	-	-	15,0
Pašurbjošās skrūves Nida Hydro C4 3,5x41 mm	gab.	-	-	-	-	-	18,0	-	-	18,0
Līmlente šuvēm Nida	tek.m	1,4	1,4	1,4	1,4	1,4	1,4	1,4	1,4	1,4
Ģipša špaktele Nida Start	kg	0,6	0,6	0,6	0,6	-	-	0,6	-	-
Ģipša špaktele Nida Finisz	kg	0,1	0,1	0,1	0,1	-	-	0,1	-	-
Gatavā špaktelmasa Nida Hydromix [5]	kg	-	-	-	-	0,7	0,7	-	0,7	0,7

[4] Enkurošanas elementu tips un skaits jāizvēlas saskaņā ar shēmu, kas iekļauta ITB tehniskajā atzinumā Pašnesošie griesti: ITB 1060/12/R33NK.
[5] Izmantojot ģipša šķiedru plāksnes Nida Cietā, kā alternatīvu varat izmantot arī Nida Planfix Fresh ģipša špakteli.
Patēriņa standartos nav ņemti vērā materiālie zaudējumi.

PIRMIE TIRGŪ SAUSĀS BŪVES SISTĒMAS MARKĒTA ZĪME CE

Lūdzu, atrodiet mūsu kanālu Siniat Nida YouTube

nida Griesti

Ugunsizturības klase:	Maksimālais apdares platums:	Minimālais piekāršanas augstums:	Būves svars 1m²:	Saistītā dokumenta numurs:
(R)EI60 (R)EI90 (R)EI120	1870 mm	85 mm	36,0-69,0 kg	EN13964:2004+A1

Ekspluatācijas īpašību deklarācija:
DoP/Ceiling System/0044/15.11.2016

SISTĒMAS:

C75/U75/PD/500-37,5; C75/U75/PD/500-40; C75/U75/PD/500-60

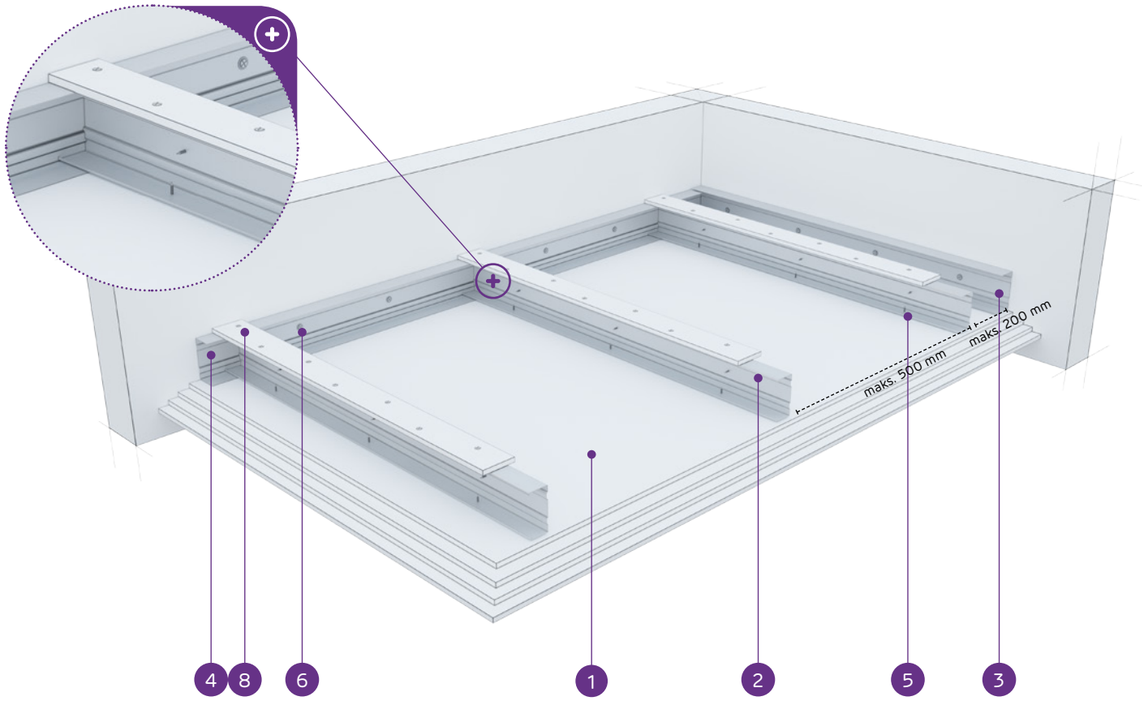

MATERIĀLI:

1. Ģipškartona plāksnes Nida
2. Nesošais profils Nida C 75
3. Konstrukcijas profils Nida U 75
4. Nesošais profils Nida U 75
5. Pašurbjošā skrūve Nida 3,5 x 25 mm
6. Tērauda enkurošanas elements ar Tērauda paplāksni
7. Kniede
8. Pastiprinošā josla no 12,5 mm Nida ģipškartona plāksnes

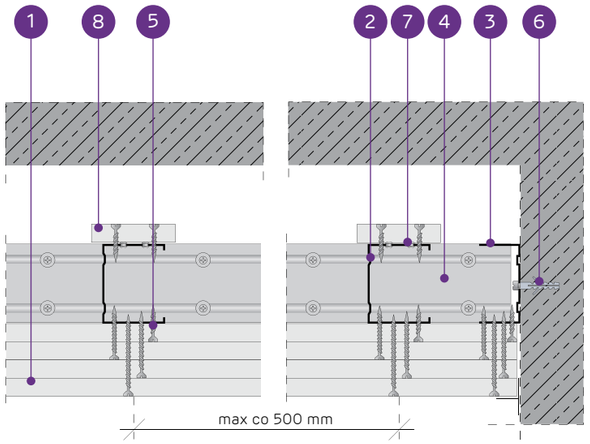

PAŠNESOŠO GRIESTU SISTĒMA AR NIDA C75 KONSTRUKCIJU AR PASTIPRINOŠO JOSLU

TEHNISKIE PARAMETRI

Sistēmas tips Nida Griesti	Režģa konstrukcija				Ģipša plākšņu apšuvums		Minimālais piekāršanas augstums	Būves svars 1 m²	Ugunsizturības klase [1]	Maksimālais griestu apdares platums [2]	Īpašā sistēma
	Nida nesošā profila tips	Nida nesošā perimetra profila tips	Nida konstrukcijas perimetra profila tips	Maksimālais Nida C75 nesošo profilu atstatums							
				[mm]	Nida	Biezums	[mm]	kg	[min.]	[mm]	
C75/U75/PD/500-37,5/Uguns+	C75	U75	U75	500	Uguns Pluss	3x12,5	122,5	36,0	(R)EI60	1870	-
C75/U75/PD/500-37,5/ŪdensUguns+	C75	U75	U75	500	Ūdens Uguns Pluss	3x12,5	122,5	36,0	(R)EI60	1870	-
C75/U75/PD/500-37,5/Cietā	C75	U75	U75	500	Cietā	3x12,5	122,5	45,0	(R)EI60	1770	●
C75/U75/PD/500-37,5/Hydro	C75	U75	U75	500	Hydro	3x12,5	122,5	38,0	(R)EI60	1870	●
C75/U75/PD/500-40/Uguns+	C75	U75	U75	500	Uguns Pluss	2x12,5+15,0	125	39,0	(R)EI90	1870	-
C75/U75/PD/500-40/Cietā	C75	U75	U75	500	Cietā	2x12,5+15,0	125	48,0	(R)EI90	1680	●
C75/U75/PD/500-40/Hydro	C75	U75	U75	500	Hydro	2x12,5+15,0	125	41,0	(R)EI90	1770	●
C75/U75/PD/500-60/Uguns+	C75	U75	U75	500	Uguns Pluss	4x15,0	145	61,0	(R)EI120	1470	-
C75/U75/PD/500-60/Cietā	C75	U75	U75	500	Cietā	4x15,0	145	69,0	(R)EI120	1420	●
C75/U75/PD/500-60/Hydro	C75	U75	U75	500	Hydro	4x15,0	145	61,0	(R)EI120	1470	●

[1] Ugunsdrošības klasifikācija LBO-458-K/17.
[2] Tehniskais atzinums ITB 1060/12/R33NK.

MATERIĀLU PATĒRIŅŠ UZ 1 M² GRIESTU APBŪVES NIDA GRIESTI SISTĒMĀ

Materiāla nosaukums	Mērv.	Sistēmas tips Nida Griesti									
		C75/U75/PD/500-37,5/Uguns+	C75/U75/PD/500-37,5/ŪdensUguns+	C75/U75/PD/500-37,5/Cietā	C75/U75/PD/500-37,5/Hydro	C75/U75/PD/500-40/Uguns+	C75/U75/PD/500-40/Cietā	C75/U75/PD/500-40/Hydro	C75/U75/PD/500-60/Uguns+	C75/U75/PD/500-60/Cietā	C75/U75/PD/500-60/Hydro
		Materiāla patēriņš uz 1 m²									
Plāksne Nida Uguns Pluss 12,5 mm	m²	3,3	-	-	-	2,3	-	-	-	-	-
Plāksne Nida Ūdens Uguns Pluss 12,5 mm	m²	-	3,3	-	-	-	-	-	-	-	-
Plāksne Nida Cietā 12,5 mm	m²	-	-	3,3	-	-	2,3	-	-	-	-
Plāksne Nida Hydro 12,5 mm	m²	-	-	-	3,3	-	-	2,3	-	-	-
Plāksne Nida Uguns Pluss 15,0 mm	m²	-	-	-	-	1,0	-	-	4,3	-	-
Plāksne Nida Cietā 15,0 mm	m²	-	-	-	-	-	1,0	-	-	4,3	-
Plāksne Nida Hydro 15,0 mm	m²	-	-	-	-	-	-	1,0	-	-	4,3
Profils Nida C75	tek.m	2,2	2,2	2,2	2,2	2,2	2,2	2,2	2,2	2,2	2,2
Profils Nida U75	tek.m	0,75	0,75	0,75	0,75	0,75	0,75	0,75	0,75	0,75	0,75
Kniedes	gab.	2,8	2,8	2,8	2,8	2,8	2,8	2,8	2,8	2,8	2,8
Tērauda enkurošanas elements (tips atbilstoši būves svaram) [3]	gab.	1,7	1,7	1,7	1,7	1,7	1,7	1,7	1,7	1,7	1,7
Pašurbjošās skrūves Nida 3,5x25 mm	gab.	15,0	15,0	-	-	15,0	-	-	15,0	-	-
Pašurbjošās skrūves Nida 3,5x35 mm	gab.	6,0	6,0	-	-	6,0	-	-	-	-	-
Pašurbjošās skrūves Nida 3,5x45 mm	gab.	-	-	-	-	-	-	-	6,0	-	-
Pašurbjošās skrūves Nida 3,5x55 mm	gab.	18,0	18,0	-	-	18,0	-	-	6,0	-	-
Pašurbjošās skrūves Nida 4,2x70 mm	gab.	-	-	-	-	-	-	-	18,0	-	-
Pašurbjošās skrūves Nida Cietā 35 (3,9x35 mm)	gab.	-	-	21,0	-	-	21,0	-	-	15,0	-
Pašurbjošās skrūves Nida Cietā 45 (3,9x45 mm)	gab.	-	-	-	-	-	-	-	-	6,0	-
Pašurbjošās skrūves Nida Cietā 55 (3,9x55 mm)	gab.	-	-	18,0	-	-	18,0	-	-	6,0	-
Pašurbjošās skrūves Nida Cietā 70 (4,2x70 mm)	gab.	-	-	-	-	-	-	-	-	18,0	-
Pašurbjošās skrūves Nida Hydro C4 3,5x25 mm	gab.	-	-	-	15,0	-	-	15,0	-	-	15,0
Pašurbjošās skrūves Nida Hydro C4 3,5x41 mm	gab.	-	-	-	6,0	-	-	6,0	-	-	6,0
Pašurbjošās skrūves Nida Hydro C4 3,5x55 mm	gab.	-	-	-	18,0	-	-	18,0	-	-	6,0
Pašurbjošās skrūves Nida Hydro C4 4,2x70 mm	gab.	-	-	-	-	-	-	-	-	-	18,0
Līmlente šuvēm Nida	tek.m	1,4	1,4	1,4	1,4	1,4	1,4	1,4	1,4	1,4	1,4
Ģipša špaktele Nida Start	kg	0,9	0,9	-	-	0,9	-	-	1,2	-	-
Ģipša špaktele Nida Finisz	kg	0,1	0,1	-	-	0,1	-	-	0,1	-	-
Gatavā špaktelmasa Nida Hydromix [4]	kg	-	-	1,0	1,0	-	1,0	1,0	-	1,3	1,3

[3] Enkurošanas elementu tips un skaits jāizvēlas saskaņā ar shēmu, kas iekļauta ITB tehniskajā atzinumā Pašnesošie griesti: ITB 1060/12/R33NK.
[4] Izmantojot ģipša šķiedru plāksnes Nida Cietā, kā alternatīvu varat izmantot arī Nida Planfix Fresh ģipša špakteli.
Patēriņa standartos nav ņemti vērā materiālie zaudējumi.

PIRMIE TIRGŪ SAUSĀS BŪVES SISTĒMAS MARĶĒTA ZĪME CE

Lūdzu, atrodiet mūsu kanālu Siniat Nida YouTube

nida Griesti

Ugunsizturības klase:	Maksimālais apdares platums:	Minimālais piekāršanas augstums:	Būves svars 1m²:	Saistītā dokumenta numurs:
(R)EI15 (R)EI30	3490 mm	110 mm	13,0-22,0 kg	EN13964:2004+A1

Ekspluatācijas īpašību deklarācija:
DoP/Ceiling System/0046/15.11.2016

SISTĒMAS:

C100/U100/PD/500-12,5; C100/U100/PD/500-15; C100/U100/PD/500-18

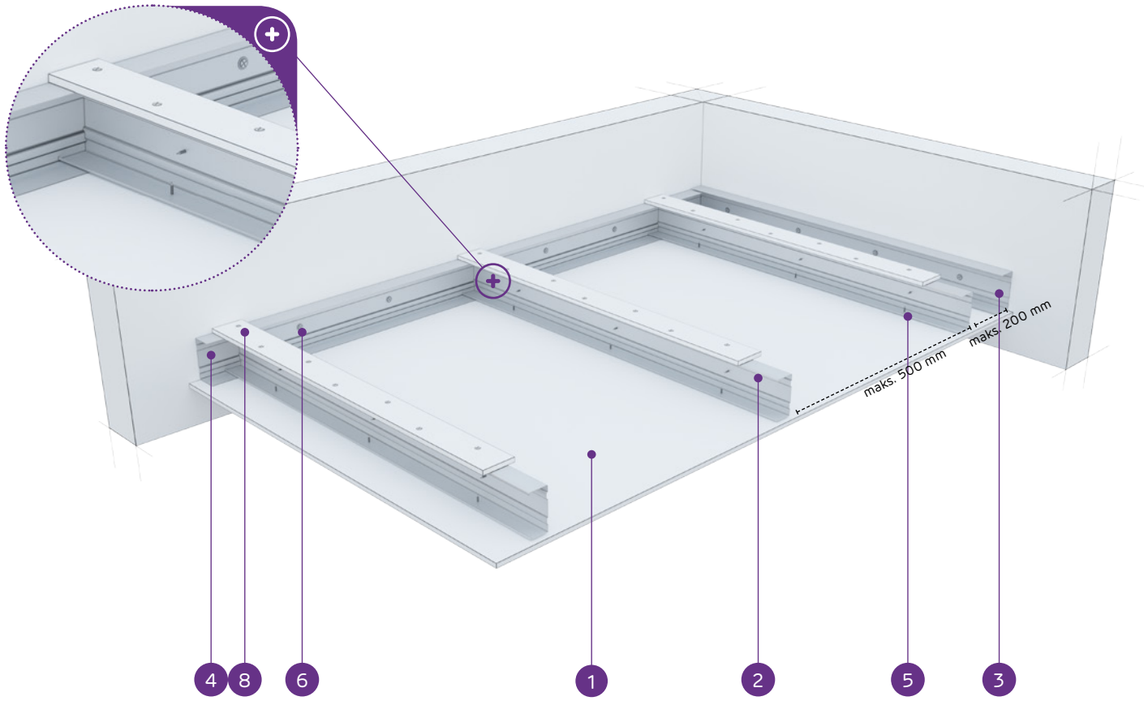

MATERIĀLI:

1. Ģipškartona plāksnes Nida
2. Nesošais profils Nida C 100
3. Konstrukcijas profils Nida U 100
4. Nesošais profils Nida U 100
5. Pašurbjošā skrūve Nida 3,5 x 25 mm
6. Tērauda enkurošanas elements ar Tērauda paplāksni
7. Kniede
8. Pastiprinošā josla no 12,5 mm Nida ģipškartona plāksnes

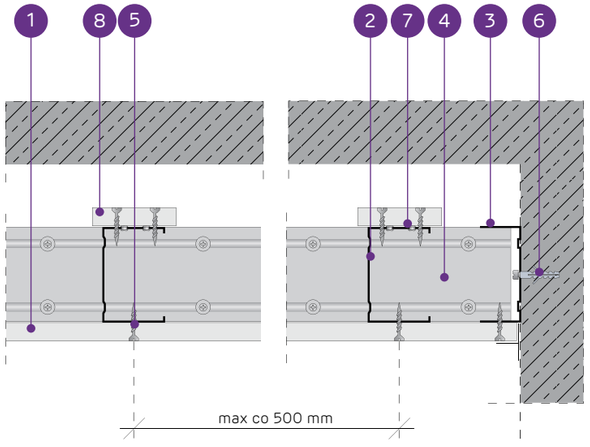

PAŠNESOŠO GRIESTU SISTĒMA AR NIDA C100 KONSTRUKCIJU AR PASTIPRINOŠO JOSLU

TEHNISKIE PARAMETRI

Sistēmas tips Nida Griesti	Režģa konstrukcija				Ģipša plākšņu apšuvums		Minimālais piekāršanas augstums	Būves svars 1 m²	Ugunsizturības klase [1]	Maksimālais griestu apdares platums [2]	Īpašā sistēma
	Nida nesošā profila tips	Nida nesošā perimetra profila tips	Nida konstrukcijas perimetra profila tips	Maksimālais Nida C100 nesošo profilu atstatums							
				[mm]	Nida	Biezums	[mm]	kg	[min.]	[mm]	
C100/U100/PD/500-12,5/Expert	C100	U100	U100	500	Expert	12,5	122,5	13,0	-	3490	-
C100/U100/PD/500-12,5/Ūdens [3]	C100	U100	U100	500	Ūdens	12,5	122,5	14,0	-	3490	-
C100/U100/PD/500-12,5/Uguns+	C100	U100	U100	500	Uguns Pluss	12,5	122,5	15,0	(R)EI15	3490	-
C100/U100/PD/500-12,5/ŪdensUguns+	C100	U100	U100	500	Ūdens Uguns Pluss	12,5	122,5	15,0	(R)EI15	3490	-
C100/U100/PD/500-12,5/Cietā	C100	U100	U100	500	Cietā	12,5	122,5	19,0	(R)EI15	3020	●
C100/U100/PD/500-12,5/Hydro	C100	U100	U100	500	Hydro	12,5	122,5	16,0	(R)EI15	3020	●
C100/U100/PD/500-15/Uguns+	C100	U100	U100	500	Uguns Pluss	15,0	125	20,0	(R)EI15	3020	-
C100/U100/PD/500-15/Cietā	C100	U100	U100	500	Cietā	15,0	125	22,0	(R)EI15	2700	●
C100/U100/PD/500-15/Hydro	C100	U100	U100	500	Hydro	15,0	125	20,0	(R)EI15	3020	●
C100/U100/PD/500-18/Uguns+	C100	U100	U100	500	Uguns Pluss	18,0	128	21,0	(R)EI30	2700	-

[1] Ugunsdrošības klasifikācija LBO-458-K/17.
[2] Tehniskais atzinums ITB 1060/12/R33NK.
[3] Telpās ar relatīvo gaisa mitrumu līdz 85 % stūra sekcijās pret intensīvu ūdens iedarbību ieteicams izmantot Nida Hydro ģipša šķiedru plāksnes (horizontālām un vertikālām virsmām vannas, dušas utt. zonās).

MATERIĀLU PATĒRIŅŠ UZ 1 M² GRIESTU APBŪVES NIDA GRIESTI SISTĒMĀ

Materiāla nosaukums	Mērv.	Sistēmas tips Nida Griesti									
		C100/ U100/ PD/500-12,5/ Expert	C100/ U100/ PD/500-12,5/ Ūdens	C100/ U100/ PD/500-12,5/ Uguns+	C100/U100/ PD/500-12,5/ ŪdensUguns+	C100/ U100/ PD/500-12,5/Cietā	C100/ U100/ PD/500-12,5/Hydro	C100/ U100/ PD/500-15/Uguns+	C100/ U100/ PD/500-15/Cietā	C100/ U100/ PD/500-15/Hydro	C100/ U100/ PD/500-18/ Uguns+
		Materiāla patēriņš uz 1 m²									
Plāksne Nida Expert 12,5 mm	m²	1,3	-	-	-	-	-	-	-	-	-
Plāksne Nida Ūdens 12,5 mm	m²	-	1,3	-	-	-	-	-	-	-	-
Plāksne Nida Uguns Pluss 12,5 mm	m²	-	-	1,3	-	-	-	-	-	-	-
Plāksne Nida Ūdens Uguns Pluss 12,5 mm	m²	-	-	-	1,3	-	-	-	-	-	-
Plāksne Nida Cietā 12,5 mm	m²	-	-	-	-	1,3	-	-	-	-	-
Plāksne Nida Hydro 12,5 mm	m²	-	-	-	-	-	1,3	-	-	-	-
Plāksne Nida Uguns Pluss 15,0 mm	m²	-	-	-	-	-	-	1,3	-	-	-
Plāksne Nida Cietā 15,0 mm	m²	-	-	-	-	-	-	-	1,3	-	-
Plāksne Nida Hydro 15,0 mm	m²	-	-	-	-	-	-	-	-	1,3	-
Plāksne Nida Uguns Pluss 18,0 mm	m²	-	-	-	-	-	-	-	-	-	1,3
Profils Nida C100	tek.m	2,2	2,2	2,2	2,2	2,2	2,2	2,2	2,2	2,2	2,2
Profils Nida U100	tek.m	0,75	0,75	0,75	0,75	0,75	0,75	0,75	0,75	0,75	0,75
Kniedes	gab.	2,8	2,8	2,8	2,8	2,8	2,8	2,8	2,8	2,8	2,8
Tērauda enkurošanas elements (tips atbilstoši būves svaram) [4]	gab.	1,7	1,7	1,7	1,7	1,7	1,7	1,7	1,7	1,7	1,7
Pašurbjošās skrūves Nida 3,5x25 mm	gab.	27,0	27,0	27,0	27,0	-	-	27,0	-	-	-
Pašurbjošās skrūves Nida 3,5x35 mm	gab.	-	-	-	-	-	-	-	-	-	27,0
Pašurbjošās skrūves Nida Cietā 35 (3,9x35 mm)	gab.	-	-	-	-	27,0	-	-	27,0	-	-
Pašurbjošās skrūves Nida Hydro C4 3,5x25 mm	gab.	-	-	-	-	-	27,0	-	-	27,0	-
Līmlente šuvēm Nida	tek.m	1,4	1,4	1,4	1,4	1,4	1,4	1,4	1,4	1,4	1,4
Ģipša špaktele Nida Start	kg	0,3	0,3	0,3	0,3	-	-	0,3	-	-	0,3
Ģipša špaktele Nida Finisz	kg	0,1	0,1	0,1	0,1	-	-	0,1	-	-	0,1
Gatavā špakteļmasa Nida Hydromix [5]	kg	-	-	-	-	0,4	0,4	-	0,4	0,4	-

[4] Enkurošanas elementu tips un skaits jāizvēlas saskaņā ar shēmu, kas iekļauta ITB tehniskajā atzinumā Pašnesošie griesti: ITB 1060/12/R33NK.
[5] Izmantojot ģipša šķiedru plāksnes Nida Cietā, kā alternatīvu varat izmantot arī Nida Planfix Fresh ģipša špakteli.
Patēriņa standartos nav ņemti vērā materiālie zaudējumi.

PIRMIE TIRGŪ SAUSĀS BŪVES SISTĒMAS MARĶĒTA ZĪME CE

Lūdzu, atrodiet mūsu kanālu Siniat Nida YouTube

nida Griesti

Ugunsizturības klase:	Maksimālais apdares platums:	Minimālais piekāršanas augstums:	Būves svars 1m²:	Saistītā dokumenta numurs:
(R)EI45 (R)EI60	2790 mm	110 mm	21,0-38,0 kg	EN13964:2004+A1

Ekspluatācijas īpašību deklarācija:
DoP/Ceiling System/0046/15.11.2016

SISTĒMAS:

C100/U100/PD/500-25; C100/U100/PD/500-30

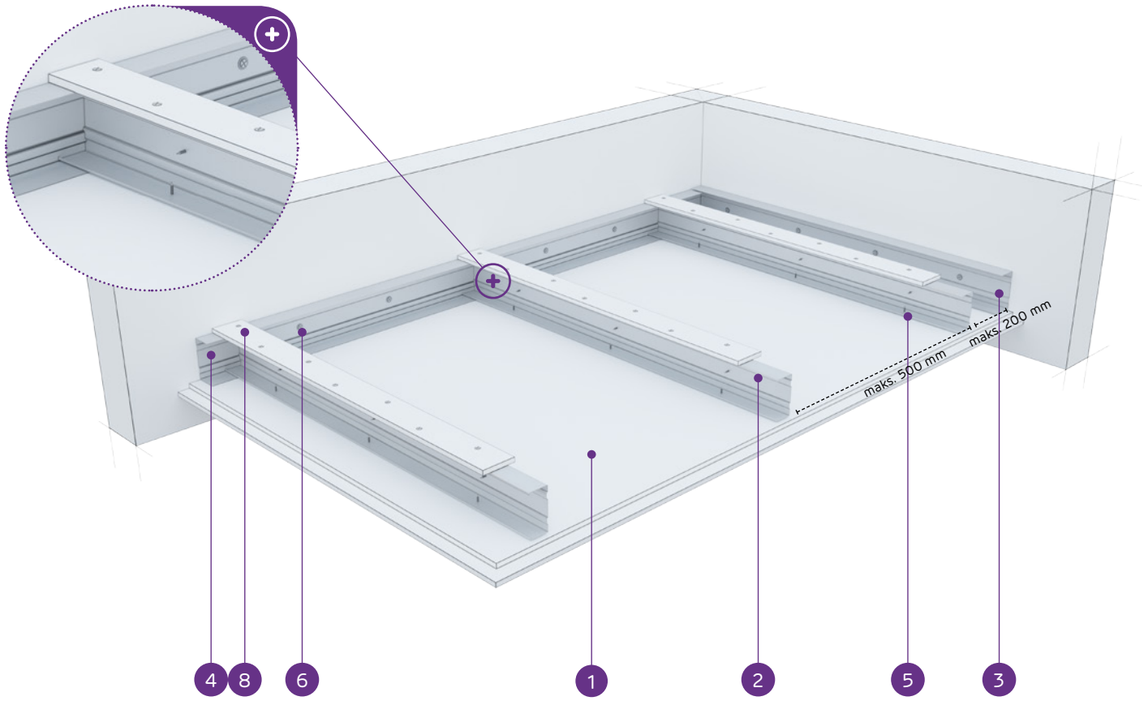

MATERIĀLI:

1. Ģipškartona plāksnes Nida
2. Nesošais profils Nida C 100
3. Konstrukcijas profils Nida U 100
4. Nesošais profils Nida U 100
5. Pašurbjošā skrūve Nida 3,5 x 25 mm
6. Tērauda enkurošanas elements ar Tērauda paplāksni
7. Kniede
8. Pastiprinošā josla no 12,5 mm Nida ģipškartona plāksnes

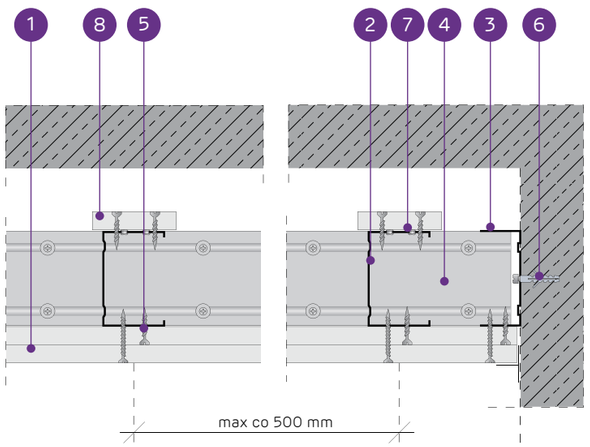

PAŠNESOŠO GRIESTU SISTĒMA AR NIDA C100 KONSTRUKCIJU AR PASTIPRINOŠO JOSLU

TEHNISKIE PARAMETRI

Sistēmas tips Nida Griesti	Režģa konstrukcija				Ģipša plākšņu apšuvums		Minimālais piekāršanas augstums	Būves svars 1 m²	Ugunsizturības klase [1]	Maksimālais griestu apdares platums [2]	Īpašā sistēma
	Nida nesošā profila tips	Nida nesošā perimetra profila tips	Nida konstrukcijas perimetra profila tips	Maksimālais Nida C100 nesošo profilu atstatums							
				[mm]	Nida	Biezums	[mm]	kg	[min.]	[mm]	
C100/U100/PD/500-25/Expert	C100	U100	U100	500	Expert	2x12,5	135	21,0	-	2790	-
C100/U100/PD/500-25/Ūdens [3]	C100	U100	U100	500	Ūdens	2x12,5	135	23,0	-	2790	-
C100/U100/PD/500-25/Uguns+	C100	U100	U100	500	Uguns Pluss	2x12,5	135	26,0	(R)EI45	2550	-
C100/U100/PD/500-25/ÚdensUguns+	C100	U100	U100	500	Ūdens Uguns Pluss	2x12,5	135	26,0	(R)EI45	2550	-
C100/U100/PD/500-25/Cietā	C100	U100	U100	500	Cietā	2x12,5	135	32,0	(R)EI45	2360	●
C100/U100/PD/500-25/Hydro	C100	U100	U100	500	Hydro	2x12,5	135	28,0	(R)EI45	2550	●
C100/U100/PD/500-30/Uguns+	C100	U100	U100	500	Uguns Pluss	2x15,0	140	34,0	(R)EI60	2360	-
C100/U100/PD/500-30/Cietā	C100	U100	U100	500	Cietā	2x15,0	140	38,0	(R)EI60	2200	●
C100/U100/PD/500-30/Hydro	C100	U100	U100	500	Hydro	2x15,0	140	34,0	(R)EI60	2360	●

[1] Ugunsdrošības klasifikācija LBO-458-K/17.
[2] Tehniskais atzinums ITB 1060/12/R33NK.
[3] Telpās ar relatīvo gaisa mitrumu līdz 85 % stūra sekcijās pret intensīvu ūdens iedarbību ieteicams izmantot Nida Hydro ģipša šķiedru plāksnes (horizontālām un vertikālām virsmām vannas, dušas utt. zonās).

MATERIĀLU PATĒRIŅŠ UZ 1 M² GRIESTU APBŪVES NIDA GRIESTI SISTĒMĀ

Materiāla nosaukums	Mērv.	Sistēmas tips Nida Griesti								
		C100/U100/PD/500-25/Expert	C100/U100/PD/500-25/Ūdens	C100/U100/PD/500-25/Uguns+	C100/U100/PD/500-25/ÚdensUguns+	C100/U100/PD/500-25/Cietā	C100/U100/PD/500-25/Hydro	C100/U100/PD/500-30/Uguns+	C100/U100/PD/500-30/Cietā	C100/U100/PD/500-30/Hydro
		Materiāla patēriņš uz 1 m²								
Plāksne Nida Expert 12,5 mm	m²	2,3	-	-	-	-	-	-	-	-
Plāksne Nida Ūdens 12,5 mm	m²	-	2,3	-	-	-	-	-	-	-
Plāksne Nida Uguns Pluss 12,5 mm	m²	-	-	2,3	-	-	-	-	-	-
Plāksne Nida Ūdens Uguns Pluss 12,5 mm	m²	-	-	-	2,3	-	-	-	-	-
Plāksne Nida Cietā 12,5 mm	m²	-	-	-	-	2,3	-	-	-	-
Plāksne Nida Hydro 12,5 mm	m²	-	-	-	-	-	2,3	-	-	-
Plāksne Nida Uguns Pluss 15,0 mm	m²	-	-	-	-	-	-	2,3	-	-
Plāksne Nida Cietā 15,0 mm	m²	-	-	-	-	-	-	-	2,3	-
Plāksne Nida Hydro 15,0 mm	m²	-	-	-	-	-	-	-	-	2,3
Profils Nida C100	tek.m	2,2	2,2	2,2	2,2	2,2	2,2	2,2	2,2	2,2
Profils Nida U100	tek.m	0,75	0,75	0,75	0,75	0,75	0,75	0,75	0,75	0,75
Kniedes	gab.	2,8	2,8	2,8	2,8	2,8	2,8	2,8	2,8	2,8
Tērauda enkurošanas elements (tips atbilstoši būves svaram) [4]	gab.	1,7	1,7	1,7	1,7	1,7	1,7	1,7	1,7	1,7
Pašurbjošās skrūves Nida 3,5x25 mm	gab.	15,0	15,0	15,0	15,0	-	-	15,0	-	-
Pašurbjošās skrūves Nida 3,5x35 mm	gab.	18,0	18,0	18,0	18,0	-	-	-	-	-
Pašurbjošās skrūves Nida 3,5x45 mm	gab.	-	-	-	-	-	-	18,0	-	-
Pašurbjošās skrūves Nida Cietā 35 (3,9x35 mm)	gab.	-	-	-	-	33,0	-	-	15,0	-
Pašurbjošās skrūves Nida Cietā 45 (3,9x45 mm)	gab.	-	-	-	-	-	-	-	18,0	-
Pašurbjošās skrūves Nida Hydro C4 3,5x25 mm	gab.	-	-	-	-	-	15,0	-	-	15,0
Pašurbjošās skrūves Nida Hydro C4 3,5x41 mm	gab.	-	-	-	-	-	18,0	-	-	18,0
Līmlente šuvēm Nida	tek.m	1,4	1,4	1,4	1,4	1,4	1,4	1,4	1,4	1,4
Ģipša špaktele Nida Start	kg	0,6	0,6	0,6	0,6	-	-	0,6	-	-
Ģipša špaktele Nida Finisz	kg	0,1	0,1	0,1	0,1	-	-	0,1	-	-
Gatavā špaktelmasa Nida Hydromix [5]	kg	-	-	-	-	0,7	0,7	-	0,7	0,7

[4] Enkurošanas elementu tips un skaits jāizvēlas saskaņā ar shēmu, kas iekļauta ITB tehniskajā atzinumā Pašnesošie griesti: ITB 1060/12/R33NK.
[5] Izmantojot ģipša šķiedru plāksnes Nida Cietā, kā alternatīvu varat izmantot arī Nida Planfix Fresh ģipša špakteli.
Patēriņa standarts nav ņemti vērā materiālie zaudējumi.

PIRMIE TIRGŪ SAUSĀS BŪVES SISTĒMAS MARĶĒTA ZĪME CE

Lūdzu, atrodiet mūsu kanālu Siniat Nida YouTube

nida Griesti

Ugunsizturības klase:	Maksimālais apdares platums:	Minimālais piekāršanas augstums:	Būves svars 1m²:	Saistītā dokumenta numurs:
(R)EI60 (R)EI90 (R)EI120	2200 mm	110 mm	36,0-70,0 kg	EN13964:2004+A1

Ekspluatācijas īpašību deklarācija:
DoP/Ceiling System/0046/15.11.2016

SISTĒMAS:

C100/U100/PD/500-37,5; C100/U100/PD/500-40; C100/U100/PD/500-60

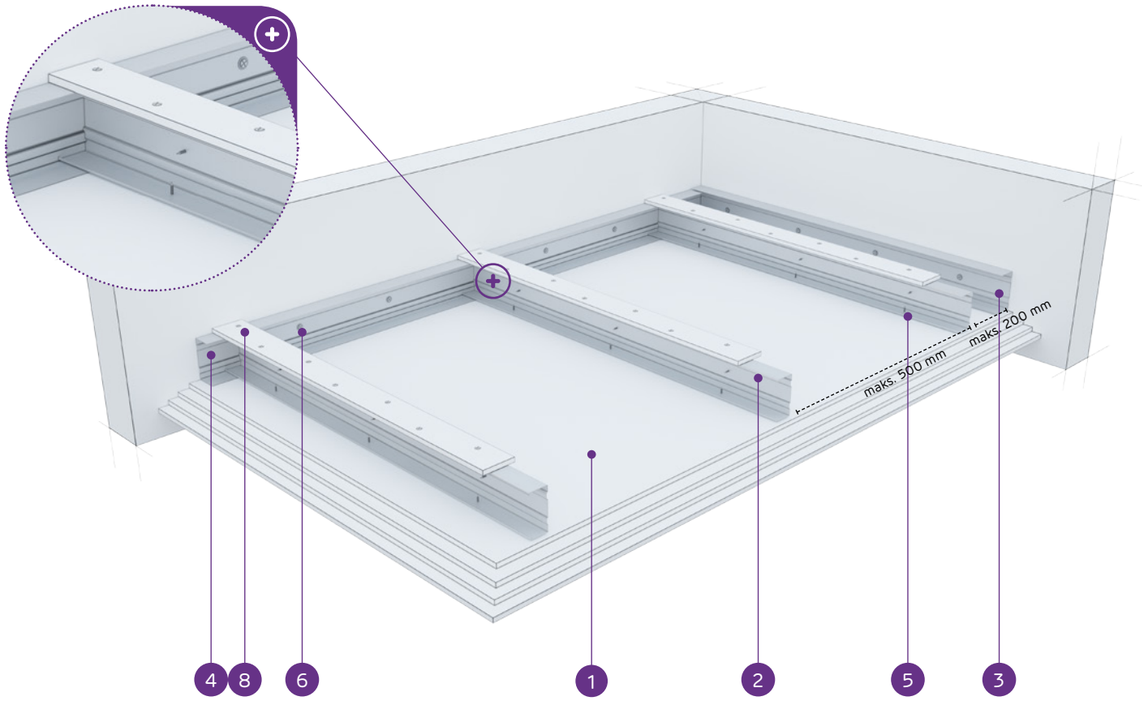

MATERIĀLI:

1. Ģipškartona plāksnes Nida
2. Nesošais profils Nida C 100
3. Konstrukcijas profils Nida U 100
4. Nesošais profils Nida U 100
5. Pašurbjošā skrūve Nida 3,5 x 25 mm
6. Tērauda enkurošanas elements ar Tērauda paplāksni
7. Kniede
8. Pastiprinošā josla no 12,5 mm Nida ģipškartona plāksnes

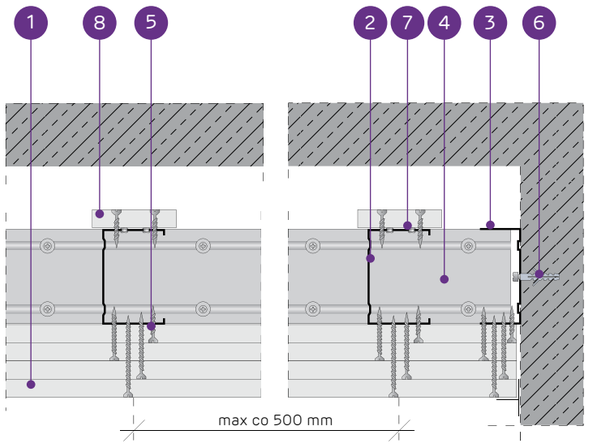

PAŠNESOŠO GRIESTU SISTĒMA AR NIDA C100 KONSTRUKCIJU AR PASTIPRINOŠO JOSLU

TEHNISKIE PARAMETRI

Sistēmas tips Nida Griesti	Režģa konstrukcija				Ģipša plākšņu apšuvums		Minimālais piekāršanas augstums	Būves svars 1 m²	Ugunsizturības klase [1]	Maksimālais griestu apdares platums [2]	Īpašā sistēma
	Nida nesošā profila tips	Nida nesošā perimetra profila tips	Nida konstrukcijas perimetra profila tips	Maksimālais Nida C100 nesošo profilu atstatums							
				[mm]	Nida	Biezums	[mm]	kg	[min.]	[mm]	
C100/U100/PD/500-37,5/Uguns+	C100	U100	U100	500	Uguns Pluss	3x12,5	147,5	36,0	(R)EI60	2200	-
C100/U100/PD/500-37,5/ŪdensUguns+	C100	U100	U100	500	Ūdens Uguns Pluss	3x12,5	147,5	36,0	(R)EI60	2200	-
C100/U100/PD/500-37,5/Cietā	C100	U100	U100	500	Cietā	3x12,5	147,5	45,0	(R)EI60	2080	●
C100/U100/PD/500-37,5/Hydro	C100	U100	U100	500	Hydro	3x12,5	147,5	39,0	(R)EI60	2200	●
C100/U100/PD/500-40/Uguns+	C100	U100	U100	500	Uguns Pluss	2x12,5+15,0	150	40,0	(R)EI90	2200	-
C100/U100/PD/500-40/Cietā	C100	U100	U100	500	Cietā	2x12,5+15,0	150	48,0	(R)EI90	1970	●
C100/U100/PD/500-40/Hydro	C100	U100	U100	500	Hydro	2x12,5+15,0	150	41,0	(R)EI90	2080	●
C100/U100/PD/500-60/Uguns+	C100	U100	U100	500	Uguns Pluss	4x15,0	170	61,0	(R)EI120	1730	-
C100/U100/PD/500-60/Cietā	C100	U100	U100	500	Cietā	4x15,0	170	70,0	(R)EI120	1670	●
C100/U100/PD/500-60/Hydro	C100	U100	U100	500	Hydro	4x15,0	170	61,0	(R)EI120	1730	●

[1] Ugunsdrošības klasifikācija LBO-458-K/17.
[2] Tehniskais atzinums ITB 1060/12/R33NK.

MATERIĀLU PATĒRIŅŠ UZ 1 M² GRIESTU APBŪVES NIDA GRIESTI SISTĒMĀ

Materiāla nosaukums	Mērv.	Sistēmas tips Nida Griesti									
		C100/U100/PD/500-37,5/Uguns+	C100/U100/PD/500-37,5/ŪdensUguns+	C100/U100/PD/500-37,5/Cietā	C100/U100/PD/500-37,5/Hydro	C100/U100/PD/500-40/Uguns+	C100/U100/PD/500-40/Cietā	C100/U100/PD/500-40/Hydro	C100/U100/PD/500-60/Uguns+	C100/U100/PD/500-60/Cietā	C100/U100/PD/500-60/Hydro
		Materiāla patēriņš uz 1 m²									
Plāksne Nida Uguns Pluss 12,5 mm	m²	3,3	-	-	-	2,3	-	-	-	-	-
Plāksne Nida Ūdens Uguns Pluss 12,5 mm	m²	-	3,3	-	-	-	-	-	-	-	-
Plāksne Nida Cietā 12,5 mm	m²	-	-	3,3	-	-	2,3	-	-	-	-
Plāksne Nida Hydro 12,5 mm	m²	-	-	-	3,3	-	-	2,3	-	-	-
Plāksne Nida Uguns Pluss 15,0 mm	m²	-	-	-	-	1,0	-	-	4,3	-	-
Plāksne Nida Cietā 15,0 mm	m²	-	-	-	-	-	1,0	-	-	4,3	-
Plāksne Nida Hydro 15,0 mm	m²	-	-	-	-	-	-	1,0	-	-	4,3
Profils Nida C100	tek.m	2,2	2,2	2,2	2,2	2,2	2,2	2,2	2,2	2,2	2,2
Profils Nida U100	tek.m	0,75	0,75	0,75	0,75	0,75	0,75	0,75	0,75	0,75	0,75
Kniedes	gab.	2,8	2,8	2,8	2,8	2,8	2,8	2,8	2,8	2,8	2,8
Tērauda enkurošanas elements (tips atbilstoši būves svaram) [3]	gab.	1,7	1,7	1,7	1,7	1,7	1,7	1,7	1,7	1,7	1,7
Pašurbjošās skrūves Nida 3,5x25 mm	gab.	15,0	15,0	-	-	15,0	-	-	15,0	-	-
Pašurbjošās skrūves Nida 3,5x35 mm	gab.	6,0	6,0	-	-	6,0	-	-	-	-	-
Pašurbjošās skrūves Nida 3,5x45 mm	gab.	-	-	-	-	-	-	-	6,0	-	-
Pašurbjošās skrūves Nida 3,5x55 mm	gab.	18,0	18,0	-	-	18,0	-	-	6,0	-	-
Pašurbjošās skrūves Nida 4,2x70 mm	gab.	-	-	-	-	-	-	-	18,0	-	-
Pašurbjošās skrūves Nida Cietā 35 (3,9x35 mm)	gab.	-	-	21,0	-	-	21,0	-	-	15,0	-
Pašurbjošās skrūves Nida Cietā 45 (3,9x45 mm)	gab.	-	-	-	-	-	-	-	-	6,0	-
Pašurbjošās skrūves Nida Cietā 55 (3,9x55 mm)	gab.	-	-	18,0	-	-	18,0	-	-	6,0	-
Pašurbjošās skrūves Nida Cietā 70 (4,2x70 mm)	gab.	-	-	-	-	-	-	-	-	18,0	-
Pašurbjošās skrūves Nida Hydro C4 3,5x25 mm	gab.	-	-	-	15,0	-	-	15,0	-	-	15,0
Pašurbjošās skrūves Nida Hydro C4 3,5x41 mm	gab.	-	-	-	6,0	-	-	6,0	-	-	6,0
Pašurbjošās skrūves Nida Hydro C4 3,5x55 mm	gab.	-	-	-	18,0	-	-	18,0	-	-	6,0
Pašurbjošās skrūves Nida Hydro C4 4,2x70 mm	gab.	-	-	-	-	-	-	-	-	-	18,0
Līmlente šuvēm Nida	tek.m	1,4	1,4	1,4	1,4	1,4	1,4	1,4	1,4	1,4	1,4
Ģipša špaktele Nida Start	kg	0,9	0,9	-	-	0,9	-	-	1,2	-	-
Ģipša špaktele Nida Finisz	kg	0,1	0,1	-	-	0,1	-	-	0,1	-	-
Gatavā špaktelēmasa Nida Hydromix [4]	kg	-	-	1,0	1,0	-	1,0	1,0	-	1,3	1,3

[3] Enkurošanas elementu tips un skaits jāizvēlas saskaņā ar shēmu, kas iekļauta ITB tehniskajā atzinumā Pašnesošie griesti: ITB 1060/12/R33NK.
[4] Izmantojot ģipša šķiedru plāksnes Nida Cietā, kā alternatīvu varat izmantot arī Nida Planfix Fresh ģipša špakteli.
Patēriņa standartos nav ņemti vērā materiālie zaudējumi.

PIRMIE TIRGŪ SAUSĀS BŪVES SISTĒMAS MARĶĒTA ZĪME CE

Lūdzu, atrodiet mūsu kanālu Siniat Nida YouTube

nida Griesti

Ugunsizturības klase:	Maksimālais apdares platums:	Minimālais piekāršanas augstums:	Būves svars 1m²:	Saistītā dokumenta numurs:
(R)EI15 (R)EI30	2870 mm	60 mm	12,0-19,0 kg	EN13964:2004+A1

Ekspluatācijas īpašību deklarācija:
DoP/Ceiling System/0047/15.11.2016

SISTĒMAS:

CC50/U50/500-12,5; CC50/U50/500-15; CC50/U50/500-18

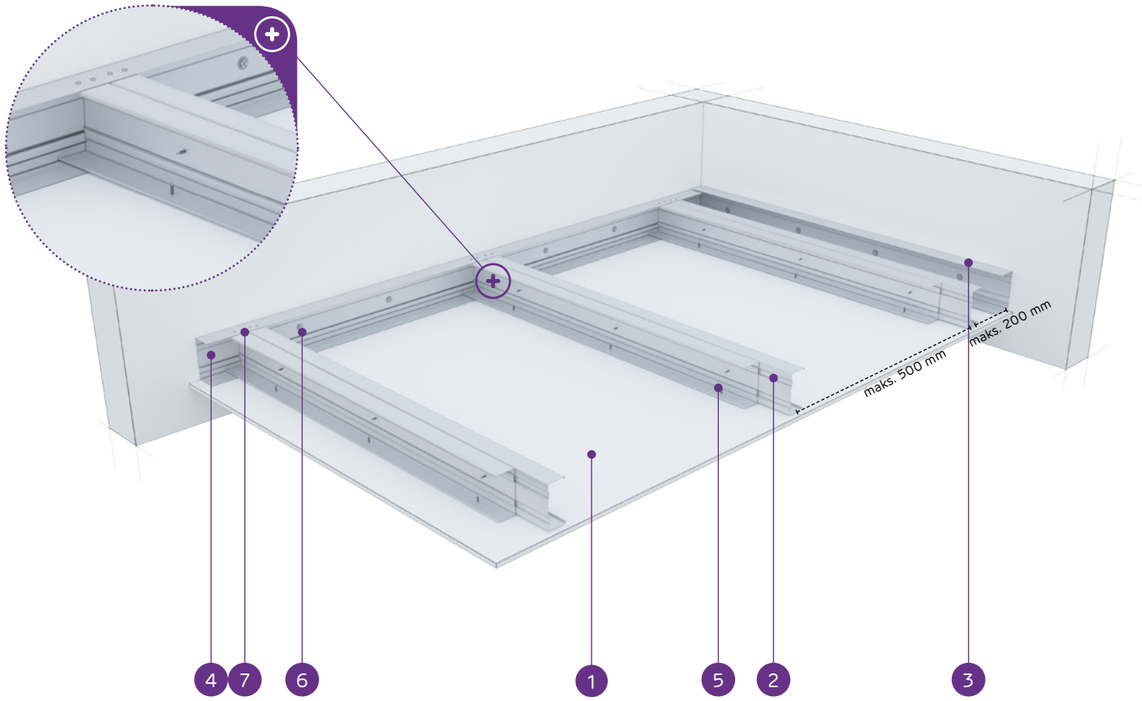

MATERIĀLI:

1. Ģipškartona plāksnes Nida
2. Dubultais nesošais profils Nida C 50
3. Konstrukcijas profils Nida U 50
4. Nesošais profils Nida U 50
5. Pašurbjošā skrūve Nida 3,5 x 25 mm
6. Tērauda enkurošanas elements ar Tērauda paplāksni
7. Kniede

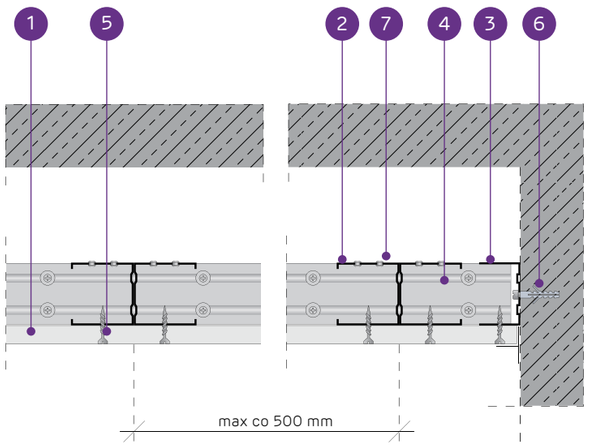

PAŠNESOŠO GRIESTU SISTĒMA AR DUBULTO NIDA C50 KONSTRUKCIJU

TEHNISKIE PARAMETRI

Sistēmas tips Nida Griesti	Režģa konstrukcija				Ģipša plākšņu apšuvums		Minimālais piekāršanas augstums	Būves svars 1 m²	Ugunsizturības klase [1]	Maksimālais griestu apdares platums [2]	Īpašā sistēma
	Nida nesošā profila tips	Nida nesošā perimetra profila tips	Nida konstrukcijas perimetra profila tips	Maksimālais Nida C50 nesošo profilu atstatums							
				[mm]	Nida	Biezums	[mm]	kg	[min.]	[mm]	
CC50/U50/500-12,5/Expert	2xC50	U50	U50	500	Expert	12,5	72,5	12,0	-	2870	-
CC50/U50/500-12,5/Ūdens [3]	2xC50	U50	U50	500	Ūdens	12,5	72,5	12,0	-	2870	-
CC50/U50/500-12,5/Uguns+	2xC50	U50	U50	500	Uguns Pluss	12,5	72,5	14,0	(R)EI15	2870	-
CC50/U50/500-12,5/ŪdensUguns+	2xC50	U50	U50	500	Ūdens Uguns Pluss	12,5	72,5	14,0	(R)EI15	2870	-
CC50/U50/500-12,5/Cietā	2xC50	U50	U50	500	Cietā	12,5	72,5	16,0	(R)EI15	2490	●
CC50/U50/500-12,5/Hydro	2xC50	U50	U50	500	Hydro	12,5	72,5	14,0	(R)EI15	2870	●
CC50/U50/500-15/Uguns+	2xC50	U50	U50	500	Uguns Pluss	15,0	75	17,0	(R)EI15	2490	-
CC50/U50/500-15/Cietā	2xC50	U50	U50	500	Cietā	15,0	75	19,0	(R)EI15	2490	●
CC50/U50/500-15/Hydro	2xC50	U50	U50	500	Hydro	15,0	75	17,0	(R)EI15	2490	●
CC50/U50/500-18/Uguns+	2xC50	U50	U50	500	Uguns Pluss	18,0	78	18,0	(R)EI30	2490	-

[1] Ugunsdrošības klasifikācija LBO-458-K/17.
[2] Tehniskais atzinums ITB 1060/12/R33NK.
[3] Telpās ar relatīvo gaisa mitrumu līdz 85 % stūra sekcijās pret intensīvu ūdens iedarbību ieteicams izmantot Nida Hydro ģipša šķiedru plāksnes (horizontālām un vertikālām virsmām vannas, dušas utt. zonās).

MATERIĀLU PATĒRIŅŠ UZ 1 M² GRIESTU APBŪVES NIDA GRIESTI SISTĒMĀ

Materiāla nosaukums	Mērv.	Sistēmas tips Nida Griesti									
		CC50/U50/500-12,5/Expert	CC50/U50/500-12,5/Ūdens	CC50/U50/500-12,5/Uguns+	CC50/U50/500-12,5/ŪdensUguns+	CC50/U50/500-12,5/Cietā	CC50/U50/500-12,5/Hydro	CC50/U50/500-15/Uguns+	CC50/U50/500-15/Cietā	CC50/U50/500-15/Hydro	CC50/U50/500-18/Uguns+
		Materiāla patēriņš uz 1 m²									
Plāksne Nida Expert 12,5 mm	m²	1,0	-	-	-	-	-	-	-	-	-
Plāksne Nida Ūdens 12,5 mm	m²	-	1,0	-	-	-	-	-	-	-	-
Plāksne Nida Uguns Pluss 12,5 mm	m²	-	-	1,0	-	-	-	-	-	-	-
Plāksne Nida Ūdens Uguns Pluss 12,5 mm	m²	-	-	-	1,0	-	-	-	-	-	-
Plāksne Nida Cietā 12,5 mm	m²	-	-	-	-	1,0	-	-	-	-	-
Plāksne Nida Hydro 12,5 mm	m²	-	-	-	-	-	1,0	-	-	-	-
Plāksne Nida Uguns Pluss 15,0 mm	m²	-	-	-	-	-	-	1,0	-	-	-
Plāksne Nida Cietā 15,0 mm	m²	-	-	-	-	-	-	-	1,0	-	-
Plāksne Nida Hydro 15,0 mm	m²	-	-	-	-	-	-	-	-	1,0	-
Plāksne Nida Uguns Pluss 18,0 mm	m²	-	-	-	-	-	-	-	-	-	1,0
Profils Nida C50	tek.m	4,4	4,4	4,4	4,4	4,4	4,4	4,4	4,4	4,4	4,4
Profils Nida U50	tek.m	0,75	0,75	0,75	0,75	0,75	0,75	0,75	0,75	0,75	0,75
Kniedes	gab.	5,6	5,6	5,6	5,6	5,6	5,6	5,6	5,6	5,6	5,6
Tērauda enkurošanas elements (tips atbilstoši būves svaram) [4]	gab.	1,7	1,7	1,7	1,7	1,7	1,7	1,7	1,7	1,7	1,7
Pašurbjošās skrūves Nida 3,5x9,5/11 mm	gab.	8,3	8,3	8,3	8,3	8,3	8,3	8,3	8,3	8,3	8,3
Pašurbjošās skrūves Nida 3,5x25 mm	gab.	18,0	18,0	18,0	18,0	-	-	18,0	-	-	-
Pašurbjošās skrūves Nida 3,5x35 mm	gab.	-	-	-	-	-	-	-	-	-	18,0
Pašurbjošās skrūves Nida Cietā 35 (3,9x35 mm)	gab.	-	-	-	-	18,0	-	-	18,0	-	-
Pašurbjošās skrūves Nida Hydro C4 3,5x25 mm	gab.	-	-	-	-	-	18,0	-	-	18,0	-
Līmlente šuvēm Nida	tek.m	1,4	1,4	1,4	1,4	1,4	1,4	1,4	1,4	1,4	1,4
Ģipša špaktele Nida Start	kg	0,3	0,3	0,3	0,3	-	-	0,3	-	-	0,3
Ģipša špaktele Nida Finisz	kg	0,1	0,1	0,1	0,1	-	-	0,1	-	-	0,1
Gatavā špakteļmasa Nida Hydromix [5]	kg	-	-	-	-	0,4	0,4	-	0,4	0,4	-

[4] Enkurošanas elementu tips un skaits jāizvēlas saskaņā ar shēmu, kas iekļauta ITB tehniskajā atzinumā Pašnesošie griesti: ITB 1060/12/R33NK.
[5] Izmantojot ģipša šķiedru plāksnes Nida Cietā, kā alternatīvu varat izmantot arī Nida Planfix Fresh ģipša špakteli.
Patēriņa standartos nav ņemti vērā materiālie zaudējumi.

PIRMIE TIRGŪ SAUSĀS BŪVES SISTĒMAS MARĶĒTA ZĪME CE

Lūdzu, atrodiet mūsu kanālu Siniat Nida YouTube

nida Griesti

Ugunsizturības klase:	Maksimālais apdares platums:	Minimālais piekāršanas augstums:	Būves svars 1m²:	Saistītā dokumenta numurs:
(R)EI45 (R)EI60	2820 mm	60 mm	20,0-35,0 kg	EN13964:2004+A1

Ekspluatācijas īpašību deklarācija:
DoP/Ceiling System/0047/15.11.2016

SISTĒMAS:

CC50/U50/500-25; CC50/U50/500-30

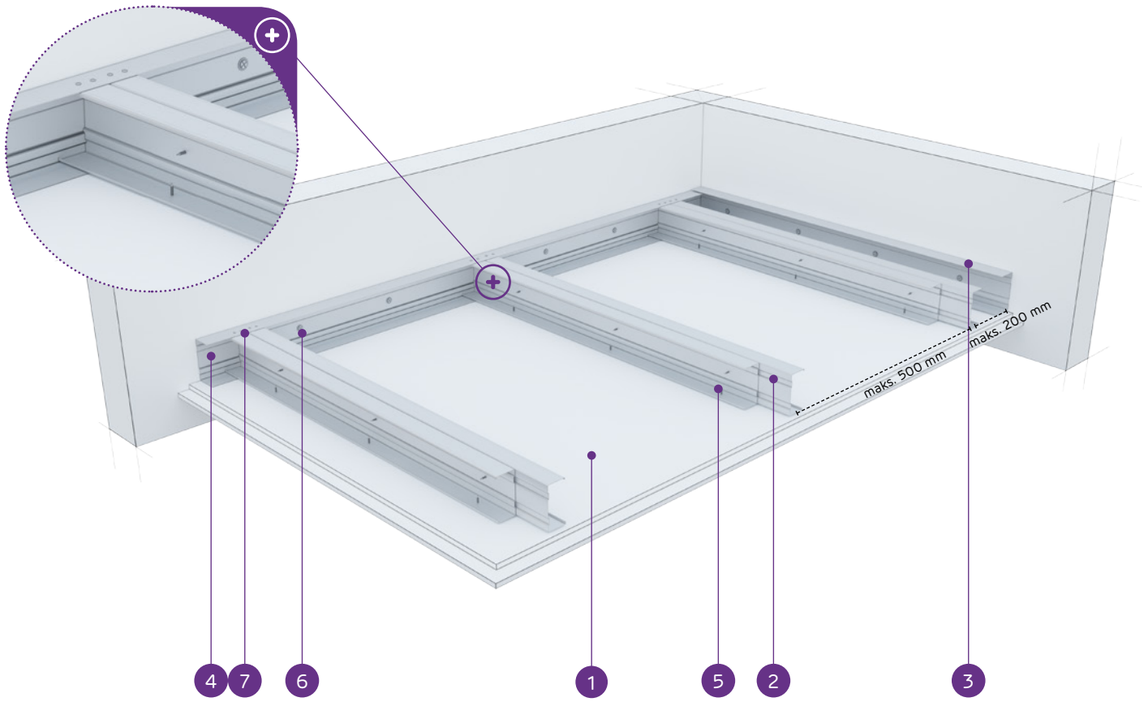

MATERIĀLI:

1. Ģipškartona plāksnes Nida
2. Dubultais nesošais profils Nida C 50
3. Konstrukcijas profils Nida U 50
4. Nesošais profils Nida U 50
5. Pašurbjošā skrūve Nida 3,5 x 25 mm
6. Tērauda enkurošanas elements ar Tērauda paplāksni
7. Kniede

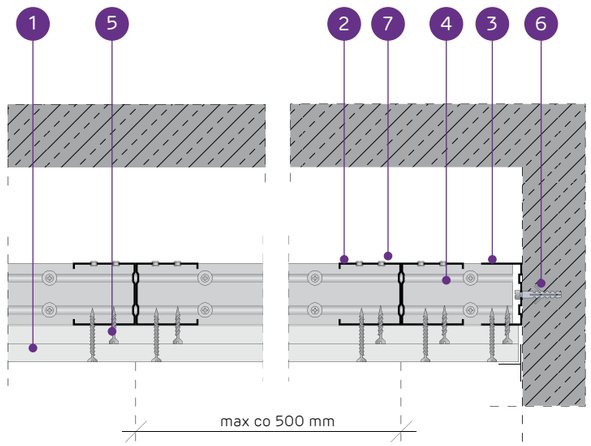

PAŠNESOŠO GRIESTU SISTĒMA AR DUBULTO NIDA C50 KONSTRUKCIJU

TEHNISKIE PARAMETRI

Sistēmas tips Nida Griesti	Režģa konstrukcija				Ģipša plākšņu apšuvums		Minimālais piekāršanas augstums	Būves svars 1 m²	Ugunsizturības klase [1]	Maksimālais griestu apdares platums [2]	Īpašā sistēma
	Nida nesošā profila tips	Nida nesošā perimetra profila tips	Nida konstrukcijas perimetra profila tips	Maksimālais Nida C50 nesošo profilu atstatums							
				[mm]	Nida	Biezums	[mm]	kg	[min.]	[mm]	
CC50/U50/500-25/Expert	2xC50	U50	U50	500	Expert	2x12,5	85	20,0	-	2820	-
CC50/U50/500-25/Ūdens [3]	2xC50	U50	U50	500	Ūdens	2x12,5	85	21,0	-	2520	-
CC50/U50/500-25/Uguns+	2xC50	U50	U50	500	Uguns Pluss	2x12,5	85	24,0	(R)EI45	2520	-
CC50/U50/500-25/ŪdensUguns+	2xC50	U50	U50	500	Ūdens Uguns Pluss	2x12,5	85	24,0	(R)EI45	2520	-
CC50/U50/500-25/Cietā	2xC50	U50	U50	500	Cietā	2x12,5	85	29,0	(R)EI45	2300	●
CC50/U50/500-25/Hydro	2xC50	U50	U50	500	Hydro	2x12,5	85	25,0	(R)EI45	2520	●
CC50/U50/500-30/Uguns+	2xC50	U50	U50	500	Uguns Pluss	2x15,0	90	31,0	(R)EI60	2130	-
CC50/U50/500-30/Cietā	2xC50	U50	U50	500	Cietā	2x15,0	90	35,0	(R)EI60	2130	●
CC50/U50/500-30/Hydro	2xC50	U50	U50	500	Hydro	2x15,0	90	31,0	(R)EI60	2130	●

[1] Ugunsdrošības klasifikācija LBO-458-K/17.
[2] Tehniskais atzinums ITB 1060/12/R33NK.
[3] Telpās ar relatīvo gaisa mitrumu līdz 85 % stūra sekcijās pret intensīvu ūdens iedarbību ieteicams izmantot Nida Hydro ģipša šķiedru plāksnes (horizontālām un vertikālām virsmām vannas, dušas utt. zonās).

MATERIĀLU PATĒRIŅŠ UZ 1 M² GRIESTU APBŪVES NIDA GRIESTI SISTĒMĀ

Materiāla nosaukums	Mērv.	Sistēmas tips Nida Griesti								
		CC50/U50/500-25/Expert	CC50/U50/500-25/Ūdens	CC50/U50/500-25/Uguns+	CC50/U50/500-25/ŪdensUguns+	CC50/U50/500-25/Cietā	CC50/U50/500-25/Hydro	CC50/U50/500-30/Uguns+	CC50/U50/500-30/Cietā	CC50/U50/500-30/Hydro
		Materiāla patēriņš uz 1 m²								
Plāksne Nida Expert 12,5 mm	m²	2,0	-	-	-	-	-	-	-	-
Plāksne Nida Ūdens 12,5 mm	m²	-	2,0	-	-	-	-	-	-	-
Plāksne Nida Uguns Pluss 12,5 mm	m²	-	-	2,0	-	-	-	-	-	-
Plāksne Nida Ūdens Uguns Pluss 12,5 mm	m²	-	-	-	2,0	-	-	-	-	-
Plāksne Nida Cietā 12,5 mm	m²	-	-	-	-	2,0	-	-	-	-
Plāksne Nida Hydro 12,5 mm	m²	-	-	-	-	-	2,0	-	-	-
Plāksne Nida Uguns Pluss 15,0 mm	m²	-	-	-	-	-	-	2,0	-	-
Plāksne Nida Cietā 15,0 mm	m²	-	-	-	-	-	-	-	2,0	-
Plāksne Nida Hydro 15,0 mm	m²	-	-	-	-	-	-	-	-	2,0
Profils Nida C50	tek.m	4,4	4,4	4,4	4,4	4,4	4,4	4,4	4,4	4,4
Profils Nida U50	tek.m	0,75	0,75	0,75	0,75	0,75	0,75	0,75	0,75	0,75
Kniedes	gab.	5,6	5,6	5,6	5,6	5,6	5,6	5,6	5,6	5,6
Tērauda enkurošanas elements (tips atbilstoši būves svaram) [4]	gab.	1,7	1,7	1,7	1,7	1,7	1,7	1,7	1,7	1,7
Pašurbjošās skrūves Nida 3,5x9,5/11 mm	gab.	8,3	8,3	8,3	8,3	8,3	8,3	8,3	8,3	8,3
Pašurbjošās skrūves Nida 3,5x25 mm	gab.	6,0	6,0	6,0	6,0	-	-	6,0	-	-
Pašurbjošās skrūves Nida 3,5x35 mm	gab.	18,0	18,0	18,0	18,0	-	-	-	-	-
Pašurbjošās skrūves Nida 3,5x45 mm	gab.	-	-	-	-	-	-	18,0	-	-
Pašurbjošās skrūves Nida Cietā 35 (3,9x35 mm)	gab.	-	-	-	-	24,0	-	-	6,0	-
Pašurbjošās skrūves Nida Cietā 45 (3,9x45 mm)	gab.	-	-	-	-	-	-	-	18,0	-
Pašurbjošās skrūves Nida Hydro C4 3,5x25 mm	gab.	-	-	-	-	-	6,0	-	-	6,0
Pašurbjošās skrūves Nida Hydro C4 3,5x41 mm	gab.	-	-	-	-	-	18,0	-	-	18,0
Līmlente šuvēm Nida	tek.m	1,4	1,4	1,4	1,4	1,4	1,4	1,4	1,4	1,4
Ģipša špaktele Nida Start	kg	0,6	0,6	0,6	0,6	-	-	0,6	-	-
Ģipša špaktele Nida Finisz	kg	0,1	0,1	0,1	0,1	-	-	0,1	-	-
Gatavā špakteļmasa Nida Hydromix [5]	kg	-	-	-	-	0,7	0,7	-	0,7	0,7

[4] Enkurošanas elementu tips un skaits jāizvēlas saskaņā ar shēmu, kas iekļauta ITB tehniskajā atzinumā Pašnesošie griesti: ITB 1060/12/R33NK.
[5] Izmantojot ģipša šķiedru plāksnes Nida Cietā, kā alternatīvu varat izmantot arī Nida Planfix Fresh ģipša špakteli.
Patēriņa standartos nav ņemti vērā materiālie zaudējumi.

PIRMIE TIRGŪ SAUSĀS BŪVES SISTĒMAS MARĶĒTA ZĪME CE

Lūdzu, atrodiet mūsu kanālu Siniat Nida YouTube

nida Griesti

Ugunsizturības klase:	Maksimālais apdares platums:	Minimālais piekāršanas augstums:	Būves svars 1m²:	Saistītā dokumenta numurs:
(R)EI60 (R)EI90 (R)EI120	2130 mm	60 mm	34,0-66,0 kg	EN13964:2004+A1

Ekspluatācijas īpašību deklarācija:
DoP/Ceiling System/0047/15.11.2016

SISTĒMAS:

CC50/U50/500-37,5; CC50/U50/500-40; CC50/U50/500-60

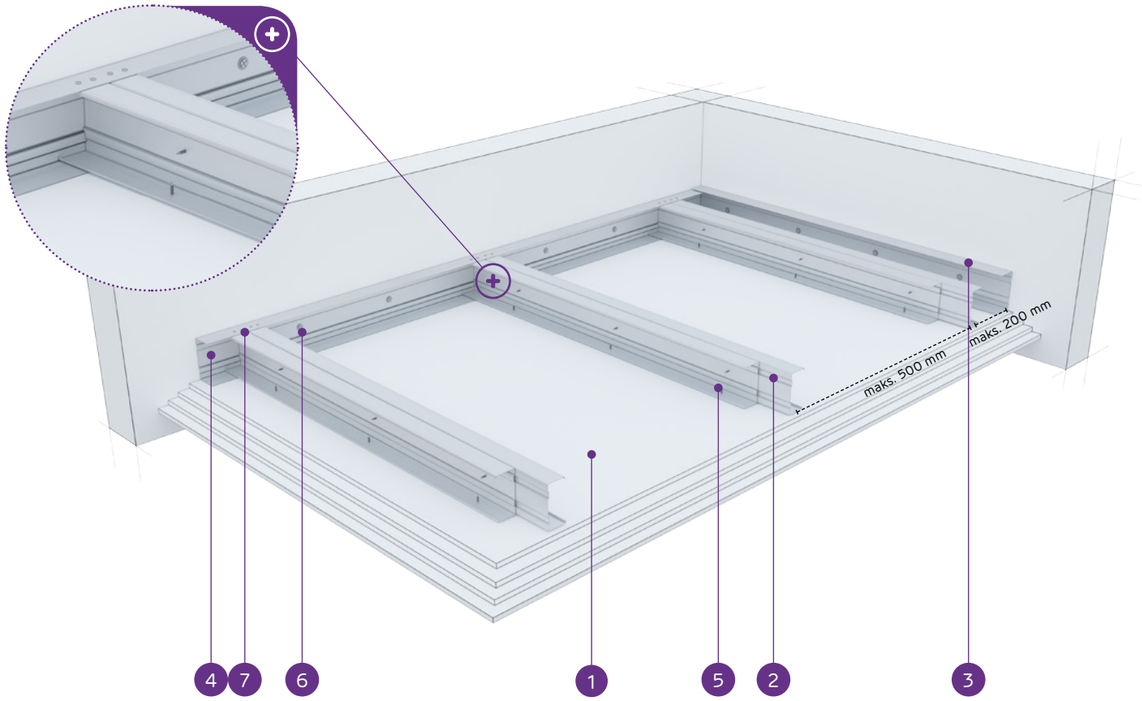

MATERIĀLI:

1. Ģipškartona plāksnes Nida
2. Dubultais nesošais profils Nida C 50
3. Konstrukcijas profils Nida U 50
4. Nesošais profils Nida U 50
5. Pašurbjošā skrūve Nida 3,5 x 25 mm
6. Tērauda enkurošanas elements ar Tērauda paplāksni
7. Kniede

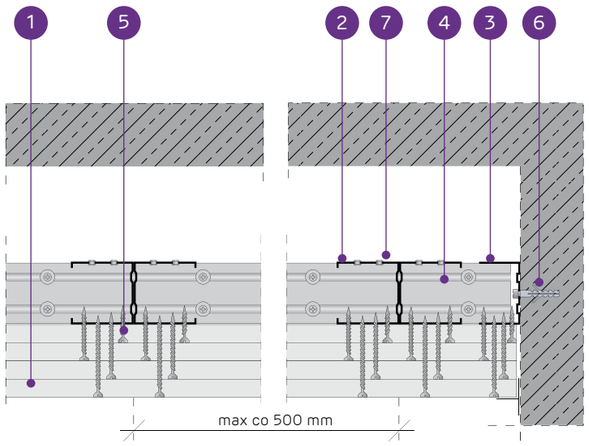

PAŠNESOŠO GRIESTU SISTĒMA AR DUBULTO NIDA C50 KONSTRUKCIJU

TEHNISKIE PARAMETRI

Sistēmas tips Nida Griesti	Režģa konstrukcija				Ģipša plākšņu apšuvums		Minimālais piekāršanas augstums	Būves svars 1 m²	Ugunsizturības klase [1]	Maksimālais griestu apdares platums [2]	Īpašā sistēma
	Nida nesošā profila tips	Nida nesošā perimetra profila tips	Nida konstrukcijas perimetra profila tips	Maksimālais Nida C50 nesošo profilu atstatums							
				[mm]	Nida	Biezums	[mm]	kg	[min.]	[mm]	
CC50/U50/500-37,5/Uguns+	2xC50	U50	U50	500	Uguns Pluss	3x12,5	97,5	34,0	(R)EI60	2130	-
CC50/U50/500-37,5/ŪdensUguns+	2xC50	U50	U50	500	Ūdens Uguns Pluss	3x12,5	97,5	34,0	(R)EI60	2130	-
CC50/U50/500-37,5/Cietā	2xC50	U50	U50	500	Cietā	3x12,5	97,5	43,0	(R)EI60	1880	●
CC50/U50/500-37,5/Hydro	2xC50	U50	U50	500	Hydro	3x12,5	97,5	37,0	(R)EI60	1990	●
CC50/U50/500-40/Uguns+	2xC50	U50	U50	500	Uguns Pluss	2x12,5+15,0	100	38,0	(R)EI90	1990	-
CC50/U50/500-40/Cietā	2xC50	U50	U50	500	Cietā	2x12,5+15,0	100	45,0	(R)EI90	1880	●
CC50/U50/500-40/Hydro	2xC50	U50	U50	500	Hydro	2x12,5+15,0	100	39,0	(R)EI90	1990	●
CC50/U50/500-60/Uguns+	2xC50	U50	U50	500	Uguns Pluss	4x15,0	120	58,0	(R)EI120	1630	-
CC50/U50/500-60/Cietā	2xC50	U50	U50	500	Cietā	4x15,0	120	66,0	(R)EI120	1500	●
CC50/U50/500-60/Hydro	2xC50	U50	U50	500	Hydro	4x15,0	120	58,0	(R)EI120	1630	●

[1] Ugunsdrošības klasifikācija LBO-458-K/17.
[2] Tehniskais atzinums ITB 1060/12/R33NK.

MATERIĀLU PATĒRIŅŠ UZ 1 M² GRIESTU APBŪVES NIDA GRIESTI SISTĒMĀ

Materiāla nosaukums	Mērv.	Sistēmas tips Nida Griesti									
		CC50/U50/500-37,5/Uguns+	CC50/U50/500-37,5/ŪdensUguns+	CC50/U50/500-37,5/Cietā	CC50/U50/500-37,5/Hydro	CC50/U50/500-40/Uguns+	CC50/U50/500-40/Cietā	CC50/U50/500-40/Hydro	CC50/U50/500-60/Uguns+	CC50/U50/500-60/Cietā	CC50/U50/500-60/Hydro
		Materiāla patēriņš uz 1 m²									
Plāksne Nida Uguns Pluss 12,5 mm	m²	3,0	-	-	-	2,0	-	-	-	-	-
Plāksne Nida Ūdens Uguns Pluss 12,5 mm	m²	-	3,0	-	-	-	-	-	-	-	-
Plāksne Nida Cietā 12,5 mm	m²	-	-	3,0	-	-	2,0	-	-	-	-
Plāksne Nida Hydro 12,5 mm	m²	-	-	-	3,0	-	-	2,0	-	-	-
Plāksne Nida Uguns Pluss 15,0 mm	m²	-	-	-	-	1,0	-	-	4,0	-	-
Plāksne Nida Cietā 15,0 mm	m²	-	-	-	-	-	1,0	-	-	4,0	-
Plāksne Nida Hydro 15,0 mm	m²	-	-	-	-	-	-	1,0	-	-	4,0
Profils Nida C50	tek.m	4,4	4,4	4,4	4,4	4,4	4,4	4,4	4,4	4,4	4,4
Profils Nida U50	tek.m	0,75	0,75	0,75	0,75	0,75	0,75	0,75	0,75	0,75	0,75
Kniedes	gab.	5,6	5,6	5,6	5,6	5,6	5,6	5,6	5,6	5,6	5,6
Tērauda enkurošanas elements (tips atbilstoši būves svaram) [3]	gab.	1,7	1,7	1,7	1,7	1,7	1,7	1,7	1,7	1,7	1,7
Pašurbjošās skrūves Nida 3,5x9,5/11 mm	gab.	8,3	8,3	8,3	8,3	8,3	8,3	8,3	8,3	8,3	8,3
Pašurbjošās skrūves Nida 3,5x25 mm	gab.	6,0	6,0	-	-	6,0	-	-	6,0	-	-
Pašurbjošās skrūves Nida 3,5x35 mm	gab.	6,0	6,0	-	-	6,0	-	-	-	-	-
Pašurbjošās skrūves Nida 3,5x45 mm	gab.	-	-	-	-	-	-	-	6,0	-	-
Pašurbjošās skrūves Nida 3,5x55 mm	gab.	18,0	18,0	-	-	18,0	-	-	6,0	-	-
Pašurbjošās skrūves Nida 4,2x70 mm	gab.	-	-	-	-	-	-	-	18,0	-	-
Pašurbjošās skrūves Nida Cietā 35 (3,9x35 mm)	gab.	-	-	12,0	-	-	12,0	-	-	6,0	-
Pašurbjošās skrūves Nida Cietā 45 (3,9x45 mm)	gab.	-	-	-	-	-	-	-	-	6,0	-
Pašurbjošās skrūves Nida Cietā 55 (3,9x55 mm)	gab.	-	-	18,0	-	-	18,0	-	-	6,0	-
Pašurbjošās skrūves Nida Cietā 70 (4,2x70 mm)	gab.	-	-	-	-	-	-	-	-	18,0	-
Pašurbjošās skrūves Nida Hydro C4 3,5x25 mm	gab.	-	-	-	6,0	-	-	6,0	-	-	6,0
Pašurbjošās skrūves Nida Hydro C4 3,5x41 mm	gab.	-	-	-	6,0	-	-	6,0	-	-	6,0
Pašurbjošās skrūves Nida Hydro C4 3,5x55 mm	gab.	-	-	-	18,0	-	-	18,0	-	-	6,0
Pašurbjošās skrūves Nida Hydro C4 4,2x70 mm	gab.	-	-	-	-	-	-	-	-	-	18,0
Līmlente šuvēm Nida	tek.m	1,4	1,4	1,4	1,4	1,4	1,4	1,4	1,4	1,4	1,4
Ģipša špaktele Nida Start	kg	0,9	0,9	-	-	0,9	-	-	1,2	-	-
Ģipša špaktele Nida Finisz	kg	0,1	0,1	-	-	0,1	-	-	0,1	-	-
Gatavā špakteļmasa Nida Hydromix [4]	kg	-	-	1,0	1,0	-	1,0	1,0	-	1,3	1,3

[3] Enkurošanas elementu tips un skaits jāizvēlas saskaņā ar shēmu, kas iekļauta ITB tehniskajā atzinumā Pašnesošie griesti: ITB 1060/12/R33NK.
[4] Izmantojot ģipša šķiedru plāksnes Nida Cietā, kā alternatīvu varat izmantot arī Nida Planfix Fresh ģipša špakteli.
Patēriņa standartos nav ņemti vērā materiālie zaudējumi.

PIRMIE TIRGŪ SAUSĀS BŪVES SISTĒMAS MARĶĒTA ZĪME CE

Lūdzu, atrodiet mūsu kanālu Siniat Nida YouTube

PAŠNESOŠIE GRIESTI

nida Griesti

Ugunsizturības klase:	Maksimālais apdares platums:	Minimālais piekāršanas augstums:	Būves svars 1m²:	Saistītā dokumenta numurs:
(R)EI15 (R)EI30	3690 mm	85 mm	12,0-20,0 kg	EN13964:2004+A1

Ekspluatācijas īpašību deklarācija:
DoP/Ceiling System/0049/15.11.2016

SISTĒMAS:

CC75/U75/500-12,5; CC75/U75/500-15; CC75/U75/500-18

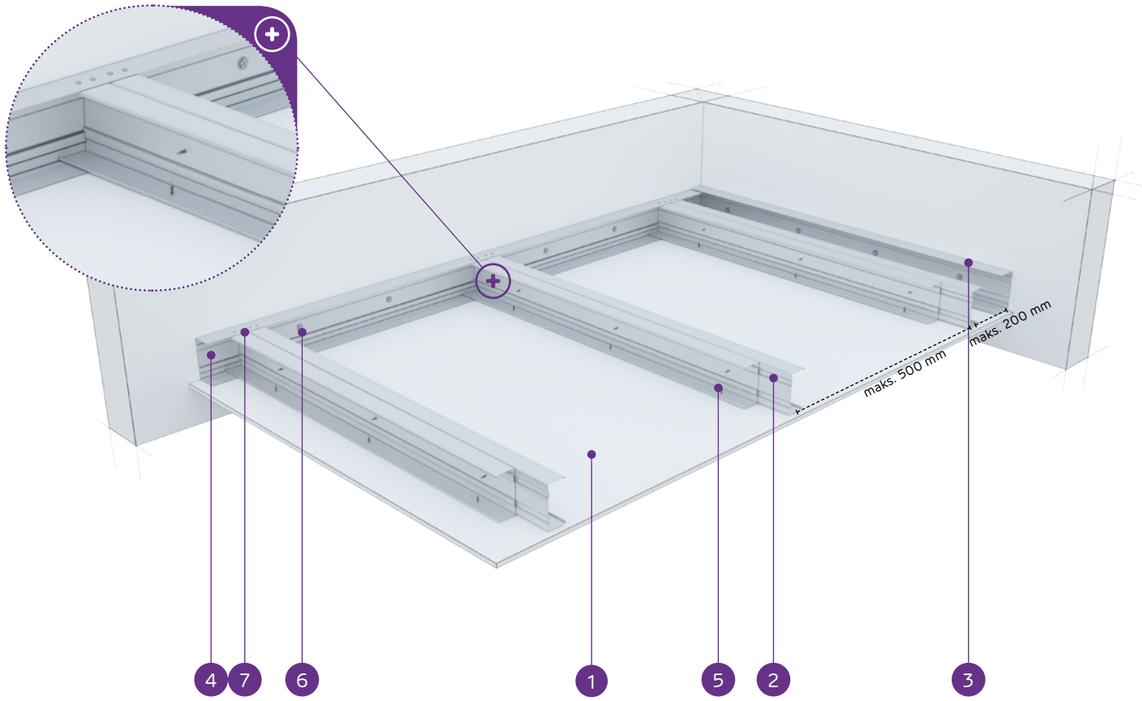

MATERIĀLI:

1. Ģipškartona plāksnes Nida
2. Dubultais nesošais profils Nida C 75
3. Konstrukcijas profils Nida U 75
4. Nesošais profils Nida U 75
5. Pašurbjošā skrūve Nida 3,5 x 25 mm
6. Tērauda enkurošanas elements ar Tērauda paplāksni
7. Kniede

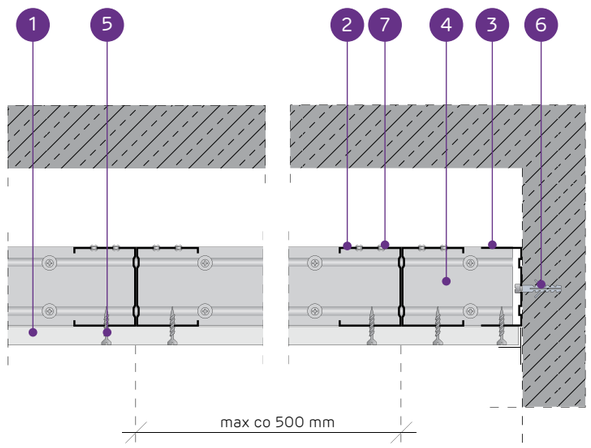

PAŠNESOŠO GRIESTU SISTĒMA AR DUBULTO NIDA C75 KONSTRUKCIJU

TEHNISKIE PARAMETRI

Sistēmas tips Nida Griesti	Režģa konstrukcija				Ģipša plākšņu apšuvums		Minimālais piekāršanas augstums	Būves svars 1 m²	Ugunsizturības klase [1]	Maksimālais griestu apdares platums [2]	Īpašā sistēma
	Nida nesošā profila tips	Nida nesošā perimetra profila tips	Nida konstrukcijas perimetra profila tips	Maksimālais Nida C75 nesošo profilu atstatums							
				[mm]	Nida	Biezums	[mm]	kg	[min.]	[mm]	
CC75/U75/500-12,5/Expert	2xC75	U75	U75	500	Expert	12,5	97,5	12,0	-	3690	-
CC75/U75/500-12,5/Ūdens [3]	2xC75	U75	U75	500	Ūdens	12,5	97,5	13,0	-	3690	-
CC75/U75/500-12,5/Uguns+	2xC75	U75	U75	500	Uguns Pluss	12,5	97,5	14,0	(R)EI15	3690	-
CC75/U75/500-12,5/ŪdensUguns+	2xC75	U75	U75	500	Ūdens Uguns Pluss	12,5	97,5	14,0	(R)EI15	3690	-
CC75/U75/500-12,5/Cietā	2xC75	U75	U75	500	Cietā	12,5	97,5	17,0	(R)EI15	3190	●
CC75/U75/500-12,5/Hydro	2xC75	U75	U75	500	Hydro	12,5	97,5	15,0	(R)EI15	3690	●
CC75/U75/500-15/Uguns+	2xC75	U75	U75	500	Uguns Pluss	15,0	100	18,0	(R)EI15	3190	-
CC75/U75/500-15/Cietā	2xC75	U75	U75	500	Cietā	15,0	100	20,0	(R)EI15	3190	●
CC75/U75/500-15/Hydro	2xC75	U75	U75	500	Hydro	15,0	100	18,0	(R)EI15	3190	●
CC75/U75/500-18/Uguns+	2xC75	U75	U75	500	Uguns Pluss	18,0	103	18,0	(R)EI30	3190	-

[1] Ugunsdrošības klasifikācija LBO-458-K/17.
[2] Tehniskais atzinums ITB 1060/12/R33NK.
[3] Telpās ar relatīvo gaisa mitrumu līdz 85 % stūra sekcijās pret intensīvu ūdens iedarbību ieteicams izmantot Nida Hydro ģipša šķiedru plāksnes (horizontālām un vertikālām virsmām vannas, dušas utt. zonās).

MATERIĀLU PATĒRIŅŠ UZ 1 M² GRIESTU APBŪVES NIDA GRIESTI SISTĒMĀ

Materiāla nosaukums	Mērv.	Sistēmas tips Nida Griesti									
		CC75/U75/500-12,5/Expert	CC75/U75/500-12,5/Ūdens	CC75/U75/500-12,5/Uguns+	CC75/U75/500-12,5/ŪdensUguns+	CC75/U75/500-12,5/Cietā	CC75/U75/500-12,5/Hydro	CC75/U75/500-15/Uguns+	CC75/U75/500-15/Cietā	CC75/U75/500-15/Hydro	CC75/U75/500-18/Uguns+
		Materiāla patēriņš uz 1 m²									
Plāksne Nida Expert 12,5 mm	m²	1,0	-	-	-	-	-	-	-	-	-
Plāksne Nida Ūdens 12,5 mm	m²	-	1,0	-	-	-	-	-	-	-	-
Plāksne Nida Uguns Pluss 12,5 mm	m²	-	-	1,0	-	-	-	-	-	-	-
Plāksne Nida Ūdens Uguns Pluss 12,5 mm	m²	-	-	-	1,0	-	-	-	-	-	-
Plāksne Nida Cietā 12,5 mm	m²	-	-	-	-	1,0	-	-	-	-	-
Plāksne Nida Hydro 12,5 mm	m²	-	-	-	-	-	1,0	-	-	-	-
Plāksne Nida Uguns Pluss 15,0 mm	m²	-	-	-	-	-	-	1,0	-	-	-
Plāksne Nida Cietā 15,0 mm	m²	-	-	-	-	-	-	-	1,0	-	-
Plāksne Nida Hydro 15,0 mm	m²	-	-	-	-	-	-	-	-	1,0	-
Plāksne Nida Uguns Pluss 18,0 mm	m²	-	-	-	-	-	-	-	-	-	1,0
Profils Nida C75	tek.m	4,4	4,4	4,4	4,4	4,4	4,4	4,4	4,4	4,4	4,4
Profils Nida U75	tek.m	0,75	0,75	0,75	0,75	0,75	0,75	0,75	0,75	0,75	0,75
Kniedes	gab.	5,6	5,6	5,6	5,6	5,6	5,6	5,6	5,6	5,6	5,6
Tērauda enkurošanas elements (tips atbilstoši būves svaram) [4]	gab.	1,7	1,7	1,7	1,7	1,7	1,7	1,7	1,7	1,7	1,7
Pašurbjošās skrūves Nida 3,5x9,5/11 mm	gab.	8,3	8,3	8,3	8,3	8,3	8,3	8,3	8,3	8,3	8,3
Pašurbjošās skrūves Nida 3,5x25 mm	gab.	18,0	18,0	18,0	18,0	-	-	18,0	-	-	-
Pašurbjošās skrūves Nida 3,5x35 mm	gab.	-	-	-	-	-	-	-	-	-	18,0
Pašurbjošās skrūves Nida Cietā 35 (3,9x35 mm)	gab.	-	-	-	-	18,0	-	-	18,0	-	-
Pašurbjošās skrūves Nida Hydro C4 3,5x25 mm	gab.	-	-	-	-	-	18,0	-	-	18,0	-
Līmlente šuvēm Nida	tek.m	1,4	1,4	1,4	1,4	1,4	1,4	1,4	1,4	1,4	1,4
Ģipša špaktele Nida Start	kg	0,3	0,3	0,3	0,3	-	-	0,3	-	-	0,3
Ģipša špaktele Nida Finisz	kg	0,1	0,1	0,1	0,1	-	-	0,1	-	-	0,1
Gatavā špaktelmasa Nida Hydromix [5]	kg	-	-	-	-	0,4	0,4	-	0,4	0,4	-

[4] Enkurošanas elementu tips un skaits jāizvēlas saskaņā ar shēmu, kas iekļauta ITB tehniskajā atzinumā Pašnesošie griesti: ITB 1060/12/R33NK.
[5] Izmantojot ģipša šķiedru plāksnes Nida Cietā, kā alternatīvu varat izmantot arī Nida Planfix Fresh ģipša špakteli.
Patēriņa standartos nav ņemti vērā materiālie zaudējumi.

PIRMIE TIRGŪ SAUSĀS BŪVES SISTĒMAS MARĶĒTA ZĪME CE

Lūdzu, atrodiet mūsu kanālu Siniat Nida YouTube

nida Griesti

Ugunsizturības klase:	Maksimālais apdares platums:	Minimālais piekāršanas augstums:	Būves svars 1m²:	Saistītā dokumenta numurs:
(R)EI45 (R)EI60	3250 mm	85 mm	20,0-35,0 kg	EN13964:2004+A1

Ekspluatācijas īpašību deklarācija:
DoP/Ceiling System/0049/15.11.2016

SISTĒMAS:

CC75/U75/500-25; CC75/U75/500-30

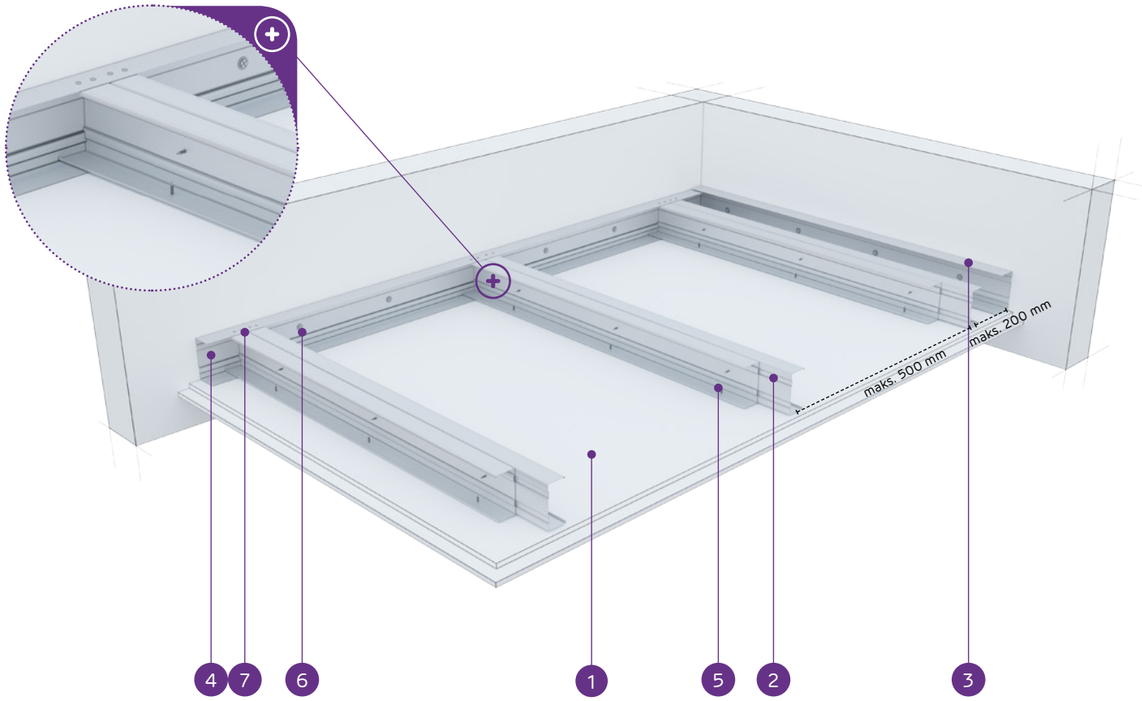

MATERIĀLI:

1. Ģipškartona plāksnes Nida
2. Dubultais nesošais profils Nida C 75
3. Konstrukcijas profils Nida U 75
4. Nesošais profils Nida U 75
5. Pašurbjošā skrūve Nida 3,5 x 25 mm
6. Tērauda enkurošanas elements ar Tērauda paplāksni
7. Kniede

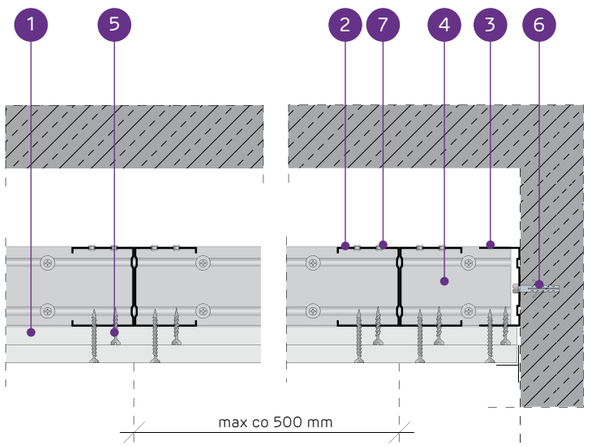

PAŠNESOŠO GRIESTU SISTĒMA AR DUBULTO NIDA C75 KONSTRUKCIJU

TEHNISKIE PARAMETRI

Sistēmas tips Nida Griesti	Režģa konstrukcija				Ģipša plākšņu apšuvums		Minimālais piekāršanas augstums	Būves svars 1 m²	Ugunsizturības klase [1]	Maksimālais griestu apdares platums [2]	Īpašā sistēma
	Nida nesošā profila tips	Nida nesošā perimetra profila tips	Nida konstrukcijas perimetra profila tips	Maksimālais Nida C75 nesošo profilu atstatums							
				[mm]	Nida	Biezums	[mm]	kg	[min.]	[mm]	
CC75/U75/500-25/Expert	2xC75	U75	U75	500	Expert	2x12,5	110	20,0	-	3250	-
CC75/U75/500-25/Ūdens [3]	2xC75	U75	U75	500	Ūdens	2x12,5	110	22,0	-	2910	-
CC75/U75/500-25/Uguns+	2xC75	U75	U75	500	Uguns Pluss	2x12,5	110	24,0	(R)EI45	2910	-
CC75/U75/500-25/ÜdensUguns+	2xC75	U75	U75	500	Ūdens Uguns Pluss	2x12,5	110	24,0	(R)EI45	2910	-
CC75/U75/500-25/Cietā	2xC75	U75	U75	500	Cietā	2x12,5	110	30,0	(R)EI45	2660	●
CC75/U75/500-25/Hydro	2xC75	U75	U75	500	Hydro	2x12,5	110	26,0	(R)EI45	2660	●
CC75/U75/500-30/Uguns+	2xC75	U75	U75	500	Uguns Pluss	2x15,0	115	31,0	(R)EI60	2460	-
CC75/U75/500-30/Cietā	2xC75	U75	U75	500	Cietā	2x15,0	115	35,0	(R)EI60	2460	●
CC75/U75/500-30/Hydro	2xC75	U75	U75	500	Hydro	2x15,0	115	31,0	(R)EI60	2460	●

[1] Ugunsdrošības klasifikācija LBO-458-K/17.
[2] Tehniskais atzinums ITB 1060/12/R33NK.
[3] Telpās ar relatīvo gaisa mitrumu līdz 85 % stūra sekcijās pret intensīvu ūdens iedarbību ieteicams izmantot Nida Hydro ģipša šķiedru plāksnes (horizontālām un vertikālām virsmām vannas, dušas utt. zonās).

MATERIĀLU PATĒRIŅŠ UZ 1 M² GRIESTU APBŪVES NIDA GRIESTI SISTĒMĀ

Materiāla nosaukums	Mērv.	Sistēmas tips Nida Griesti								
		CC75/ U75/500-25/Expert	CC75/ U75/500-25/Ūdens	CC75/ U75/500-25/Uguns+	CC75/ U75/500-25/ ÜdensUguns+	CC75/ U75/500-25/Cietā	CC75/ U75/500-25/Hydro	CC75/ U75/500-30/Uguns+	CC75/ U75/500-30/Cietā	CC75/ U75/500-30/Hydro
		Materiāla patēriņš uz 1 m²								
Plāksne Nida Expert 12,5 mm	m²	2,0	-	-	-	-	-	-	-	-
Plāksne Nida Ūdens 12,5 mm	m²	-	2,0	-	-	-	-	-	-	-
Plāksne Nida Uguns Pluss 12,5 mm	m²	-	-	2,0	-	-	-	-	-	-
Plāksne Nida Ūdens Uguns Pluss 12,5 mm	m²	-	-	-	2,0	-	-	-	-	-
Plāksne Nida Cietā 12,5 mm	m²	-	-	-	-	2,0	-	-	-	-
Plāksne Nida Hydro 12,5 mm	m²	-	-	-	-	-	2,0	-	-	-
Plāksne Nida Uguns Pluss 15,0 mm	m²	-	-	-	-	-	-	2,0	-	-
Plāksne Nida Cietā 15,0 mm	m²	-	-	-	-	-	-	-	2,0	-
Plāksne Nida Hydro 15,0 mm	m²	-	-	-	-	-	-	-	-	2,0
Profils Nida C75	tek.m	4,4	4,4	4,4	4,4	4,4	4,4	4,4	4,4	4,4
Profils Nida U75	tek.m	0,75	0,75	0,75	0,75	0,75	0,75	0,75	0,75	0,75
Kniedes	gab.	5,6	5,6	5,6	5,6	5,6	5,6	5,6	5,6	5,6
Tērauda enkurošanas elements (tips atbilstoši būves svaram) [4]	gab.	1,7	1,7	1,7	1,7	1,7	1,7	1,7	1,7	1,7
Pašurbjošās skrūves Nida 3,5x9,5/11 mm	gab.	8,3	8,3	8,3	8,3	8,3	8,3	8,3	8,3	8,3
Pašurbjošās skrūves Nida 3,5x25 mm	gab.	6,0	6,0	6,0	6,0	-	-	6,0	-	-
Pašurbjošās skrūves Nida 3,5x35 mm	gab.	18,0	18,0	18,0	18,0	-	-	-	-	-
Pašurbjošās skrūves Nida 3,5x45 mm	gab.	-	-	-	-	-	-	18,0	-	-
Pašurbjošās skrūves Nida Cietā 35 (3,9x35 mm)	gab.	-	-	-	-	24,0	-	-	6,0	-
Pašurbjošās skrūves Nida Cietā 45 (3,9x45 mm)	gab.	-	-	-	-	-	-	-	18,0	-
Pašurbjošās skrūves Nida Hydro C4 3,5x25 mm	gab.	-	-	-	-	-	6,0	-	-	6,0
Pašurbjošās skrūves Nida Hydro C4 3,5x41 mm	gab.	-	-	-	-	-	18,0	-	-	18,0
Līmlente šuvēm Nida	tek.m	1,4	1,4	1,4	1,4	1,4	1,4	1,4	1,4	1,4
Ģipša špaktele Nida Start	kg	0,6	0,6	0,6	0,6	-	-	0,6	-	-
Ģipša špaktele Nida Finisz	kg	0,1	0,1	0,1	0,1	-	-	0,1	-	-
Gatavā špakteļmasa Nida Hydromix [5]	kg	-	-	-	-	0,7	0,7	-	0,7	0,7

[4] Enkurošanas elementu tips un skaits jāizvēlas saskaņā ar shēmu, kas iekļauta ITB tehniskajā atzinumā Pašnesošie griesti: ITB 1060/12/R33NK.
[5] Izmantojot ģipša šķiedru plāksnes Nida Cietā, kā alternatīvu varat izmantot arī Nida Planfix Fresh ģipša špakteli.
Patēriņa standartos nav ņemti vērā materiālie zaudējumi.

PIRMIE TIRGŪ SAUSĀS BŪVES SISTĒMAS MARKĒTA ZĪME CE

Lūdzu, atrodiet mūsu kanālu Siniat Nida YouTube

nida Griesti

Ugunsizturības klase:	Maksimālais apdares platums:	Minimālais piekāršanas augstums:	Būves svars 1m²:	Saistītā dokumenta numurs:
(R)EI60 (R)EI90 (R)EI120	2460 mm	85 mm	35,0-67,0 kg	EN13964:2004+A1

Ekspluatācijas īpašību deklarācija:
DoP/Ceiling System/0049/15.11.2016

SISTĒMAS:

CC75/U75/500-37,5; CC75/U75/500-40; CC75/U75/500-60

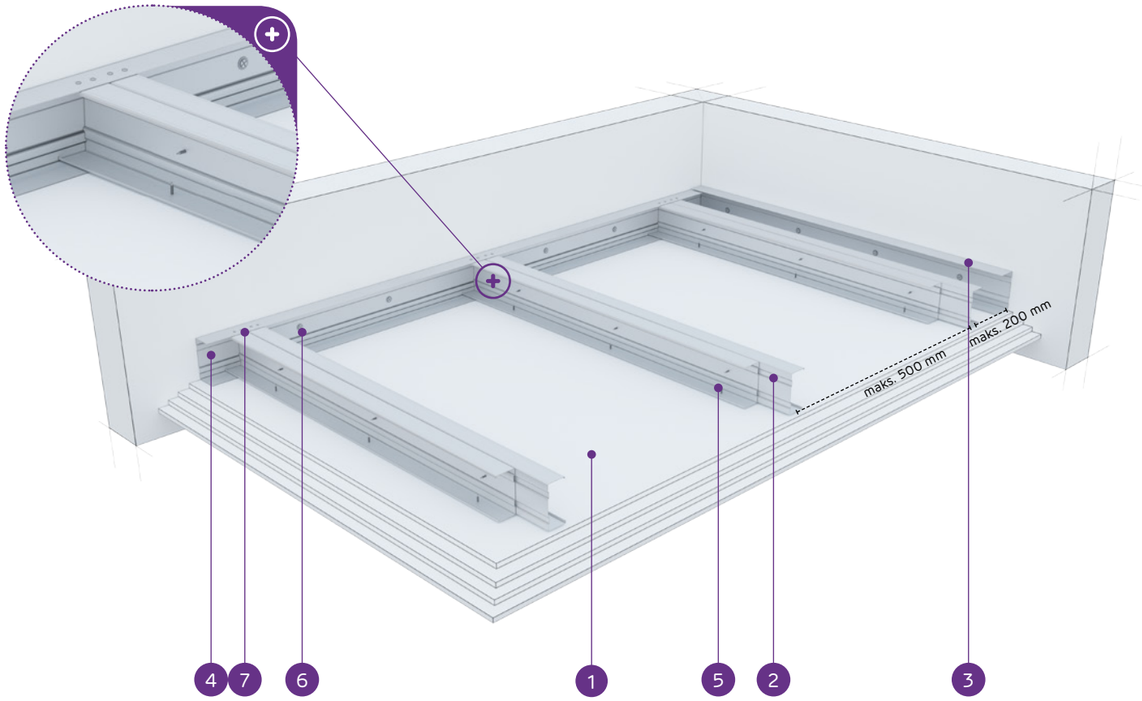

MATERIĀLI:

1. Ģipškartona plāksnes Nida
2. Dubultais nesošais profils Nida C 75
3. Konstrukcijas profils Nida U 75
4. Nesošais profils Nida U 75
5. Pašurbjošā skrūve Nida 3,5 x 25 mm
6. Tērauda enkurošanas elements ar Tērauda paplāksni
7. Kniede

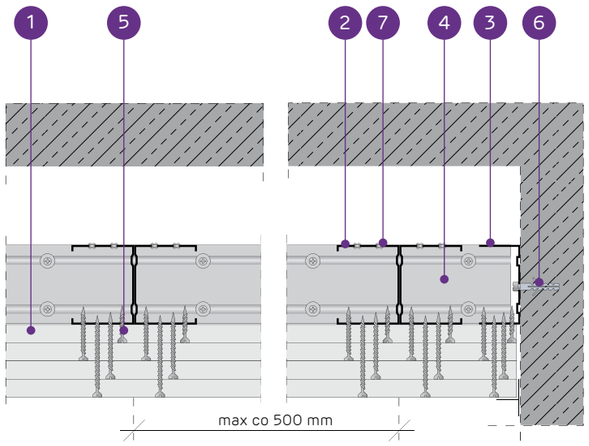

PAŠNESOŠO GRIESTU SISTĒMA AR DUBULTO NIDA C75 KONSTRUKCIJU

TEHNISKIE PARAMETRI

Sistēmas tips Nida Griesti	Režģa konstrukcija				Ģipša plākšņu apšuvums		Minimālais piekāršanas augstums	Būves svars 1 m²	Ugunsizturības klase [1]	Maksimālais griestu apdares platums [2]	Īpašā sistēma
	Nida nesošā profila tips	Nida nesošā perimetra profila tips	Nida konstrukcijas perimetra profila tips	Maksimālais Nida C75 nesošo profilu atstatums							
				[mm]	Nida	Biezums	[mm]	kg	[min.]	[mm]	
CC75/U75/500-37,5/Uguns+	2xC75	U75	U75	500	Uguns Pluss	3x12,5	122,5	35,0	(R)EI60	2460	-
CC75/U75/500-37,5/ŪdensUguns+	2xC75	U75	U75	500	Ūdens Uguns Pluss	3x12,5	122,5	35,0	(R)EI60	2460	-
CC75/U75/500-37,5/Cietā	2xC75	U75	U75	500	Cietā	3x12,5	122,5	43,0	(R)EI60	2170	●
CC75/U75/500-37,5/Hydro	2xC75	U75	U75	500	Hydro	3x12,5	122,5	37,0	(R)EI60	2300	●
CC75/U75/500-40/Uguns+	2xC75	U75	U75	500	Uguns Pluss	2x12,5+15,0	125	38,0	(R)EI90	2300	-
CC75/U75/500-40/Cietā	2xC75	U75	U75	500	Cietā	2x12,5+15,0	125	46,0	(R)EI90	2060	●
CC75/U75/500-40/Hydro	2xC75	U75	U75	500	Hydro	2x12,5+15,0	125	40,0	(R)EI90	2300	●
CC75/U75/500-60/Uguns+	2xC75	U75	U75	500	Uguns Pluss	4x15,0	145	59,0	(R)EI120	1880	-
CC75/U75/500-60/Cietā	2xC75	U75	U75	500	Cietā	4x15,0	145	67,0	(R)EI120	1740	●
CC75/U75/500-60/Hydro	2xC75	U75	U75	500	Hydro	4x15,0	145	59,0	(R)EI120	1880	●

[1] Ugunsdrošības klasifikācija LBO-458-K/17.
[2] Tehniskais atzinums ITB 1060/12/R33NK.

MATERIĀLU PATĒRIŅŠ UZ 1 M² GRIESTU APBŪVES NIDA GRIESTI SISTĒMĀ

Materiāla nosaukums	Mērv.	Sistēmas tips Nida Griesti									
		CC75/U75/500-37,5/Uguns+	CC75/U75/500-37,5/ŪdensUguns+	CC75/U75/500-37,5/Cietā	CC75/U75/500-37,5/Hydro	CC75/U75/500-40/Uguns+	CC75/U75/500-40/Cietā	CC75/U75/500-40/Hydro	CC75/U75/500-60/Uguns+	CC75/U75/500-60/Cietā	CC75/U75/500-60/Hydro
		Materiāla patēriņš uz 1 m²									
Plāksne Nida Uguns Pluss 12,5 mm	m²	3,0	-	-	-	2,0	-	-	-	-	-
Plāksne Nida Ūdens Uguns Pluss 12,5 mm	m²	-	3,0	-	-	-	-	-	-	-	-
Plāksne Nida Cietā 12,5 mm	m²	-	-	3,0	-	-	2,0	-	-	-	-
Plāksne Nida Hydro 12,5 mm	m²	-	-	-	3,0	-	-	2,0	-	-	-
Plāksne Nida Uguns Pluss 15,0 mm	m²	-	-	-	-	1,0	-	-	4,0	-	-
Plāksne Nida Cietā 15,0 mm	m²	-	-	-	-	-	1,0	-	-	4,0	-
Plāksne Nida Hydro 15,0 mm	m²	-	-	-	-	-	-	1,0	-	-	4,0
Profils Nida C75	tek.m	4,4	4,4	4,4	4,4	4,4	4,4	4,4	4,4	4,4	4,4
Profils Nida U75	tek.m	0,75	0,75	0,75	0,75	0,75	0,75	0,75	0,75	0,75	0,75
Kniedes	gab.	5,6	5,6	5,6	5,6	5,6	5,6	5,6	5,6	5,6	5,6
Tērauda enkurošanas elements (tips atbilstoši būves svaram) [3]	gab.	1,7	1,7	1,7	1,7	1,7	1,7	1,7	1,7	1,7	1,7
Pašurbjošās skrūves Nida 3,5x9,5/11 mm	gab.	8,3	8,3	8,3	8,3	8,3	8,3	8,3	8,3	8,3	8,3
Pašurbjošās skrūves Nida 3,5x25 mm	gab.	6,0	6,0	-	-	6,0	-	-	6,0	-	-
Pašurbjošās skrūves Nida 3,5x35 mm	gab.	6,0	6,0	-	-	6,0	-	-	-	-	-
Pašurbjošās skrūves Nida 3,5x45 mm	gab.	-	-	-	-	-	-	-	6,0	-	-
Pašurbjošās skrūves Nida 3,5x55 mm	gab.	18,0	18,0	-	-	18,0	-	-	6,0	-	-
Pašurbjošās skrūves Nida 4,2x70 mm	gab.	-	-	-	-	-	-	-	18,0	-	-
Pašurbjošās skrūves Nida Cietā 35 (3,9x35 mm)	gab.	-	-	12,0	-	-	12,0	-	-	6,0	-
Pašurbjošās skrūves Nida Cietā 45 (3,9x45 mm)	gab.	-	-	-	-	-	-	-	-	6,0	-
Pašurbjošās skrūves Nida Cietā 55 (3,9x55 mm)	gab.	-	-	18,0	-	-	18,0	-	-	6,0	-
Pašurbjošās skrūves Nida Cietā 70 (4,2x70 mm)	gab.	-	-	-	-	-	-	-	-	18,0	-
Pašurbjošās skrūves Nida Hydro C4 3,5x25 mm	gab.	-	-	-	6,0	-	-	6,0	-	-	6,0
Pašurbjošās skrūves Nida Hydro C4 3,5x41 mm	gab.	-	-	-	6,0	-	-	6,0	-	-	6,0
Pašurbjošās skrūves Nida Hydro C4 3,5x55 mm	gab.	-	-	-	18,0	-	-	18,0	-	-	6,0
Pašurbjošās skrūves Nida Hydro C4 4,2x70 mm	gab.	-	-	-	-	-	-	-	-	-	18,0
Līmlente šuvēm Nida	tek.m	1,4	1,4	1,4	1,4	1,4	1,4	1,4	1,4	1,4	1,4
Ģipša špaktele Nida Start	kg	0,9	0,9	-	-	0,9	-	-	1,2	-	-
Ģipša špaktele Nida Finisz	kg	0,1	0,1	-	-	0,1	-	-	0,1	-	-
Gatavā špakteļmasa Nida Hydromix [4]	kg	-	-	1,0	1,0	-	1,0	1,0	-	1,3	1,3

[3] Enkurošanas elementu tips un skaits jāizvēlas saskaņā ar shēmu, kas iekļauta ITB tehniskajā atzinumā Pašnesošie griesti: ITB 1060/12/R33NK.
[4] Izmantojot ģipša šķiedru plāksnes Nida Cietā, kā alternatīvu varat izmantot arī Nida Planfix Fresh ģipša špakteli.
Patēriņa standartos nav ņemti vērā materiālie zaudējumi.

PIRMIE TIRGŪ SAUSĀS BŪVES SISTĒMAS MARĶĒTA ZĪME CE

Lūdzu, atrodiet mūsu kanālu Siniat Nida YouTube

nida Griesti

Ugunsizturības klase:	Maksimālais apdares platums:	Minimālais piekāršanas augstums:	Būves svars 1m²:	Saistītā dokumenta numurs:
(R)EI15 (R)EI30	4270 mm	110 mm	13,0-20,0 kg	EN13964:2004+A1

Ekspluatācijas īpašību deklarācija:
DoP/Ceiling System/0051/15.11.2016

SISTĒMAS:

CC100/U100/500-12,5; CC100/U100/500-15; CC100/U100/500-18

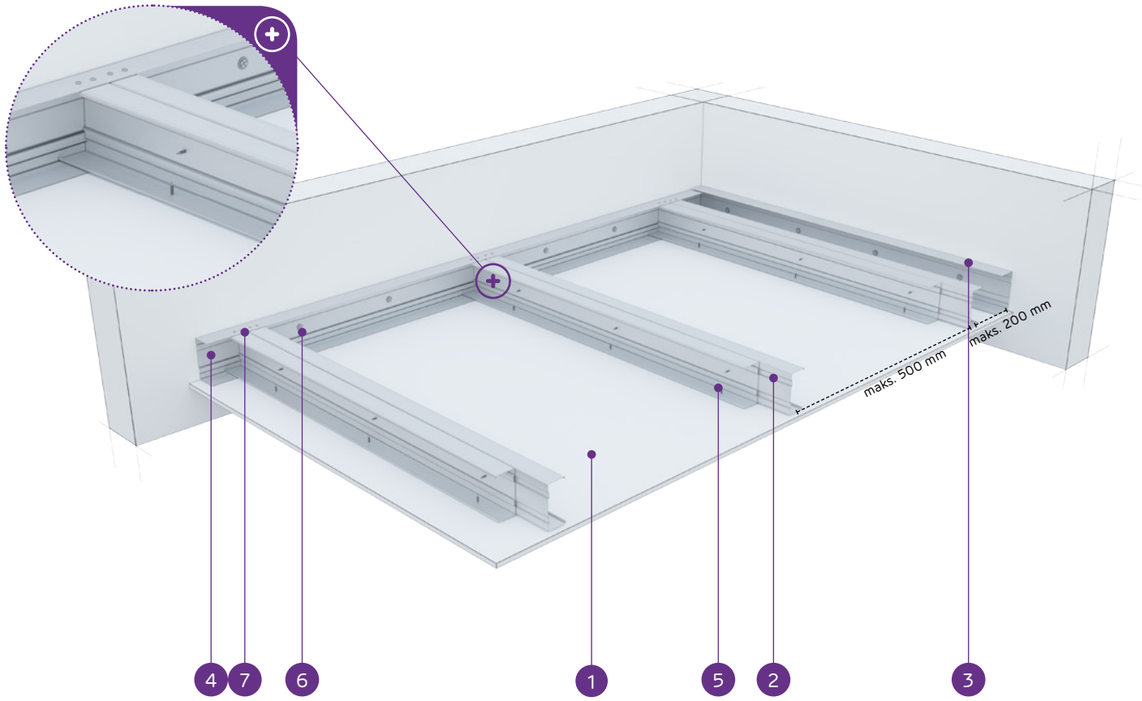

MATERIĀLI:

1. Ģipškartona plāksnes Nida
2. Dubultais nesošais profils Nida C 100
3. Konstrukcijas profils Nida U 100
4. Nesošais profils Nida U 100
5. Pašurbjošā skrūve Nida 3,5 x 25 mm
6. Tērauda enkurošanas elements ar Tērauda paplāksni
7. Kniede

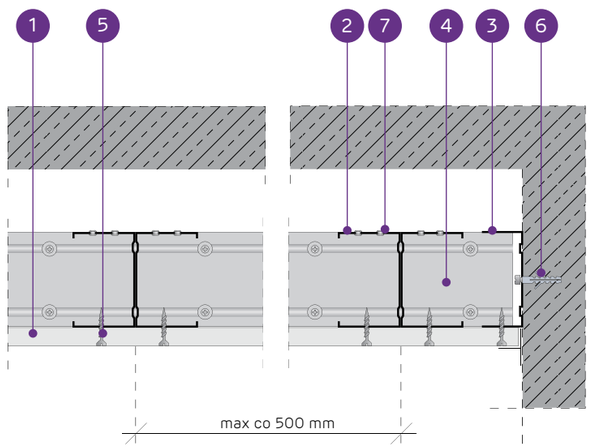

PAŠNESOŠO GRIESTU SISTĒMA AR DUBULTO NIDA C100 KONSTRUKCIJU

TEHNISKIE PARAMETRI

Sistēmas tips Nida Griesti	Režģa konstrukcija				Ģipša plākšņu apšuvums		Minimālais piekāršanas augstums	Būves svars 1 m²	Ugunsizturības klase [1]	Maksimālais griestu apdares platums [2]	Īpašā sistēma
	Nida nesošā profila tips	Nida nesošā perimetra profila tips	Nida konstrukcijas perimetra profila tips	Maksimālais Nida C100 nesošo profilu atstatums							
				[mm]	Nida	Biezums	[mm]	kg	[min.]	[mm]	
CC100/U100/500-12,5/Expert	2xC100	U100	U100	500	Expert	12,5	122,5	13,0	-	4270	-
CC100/U100/500-12,5/Ūdens [3]	2xC100	U100	U100	500	Ūdens	12,5	122,5	13,0	-	4270	-
CC100/U100/500-12,5/Uguns+	2xC100	U100	U100	500	Uguns Pluss	12,5	122,5	15,0	(R)EI15	4270	-
CC100/U100/500-12,5/ŪdensUguns+	2xC100	U100	U100	500	Ūdens Uguns Pluss	12,5	122,5	15,0	(R)EI15	4270	-
CC100/U100/500-12,5/Cietā	2xC100	U100	U100	500	Cietā	12,5	122,5	17,0	(R)EI15	3700	●
CC100/U100/500-12,5/Hydro	2xC100	U100	U100	500	Hydro	12,5	122,5	15,0	(R)EI15	4270	●
CC100/U100/500-15/Uguns+	2xC100	U100	U100	500	Uguns Pluss	15,0	125	18,0	(R)EI15	3700	-
CC100/U100/500-15/Cietā	2xC100	U100	U100	500	Cietā	15,0	125	20,0	(R)EI15	3700	●
CC100/U100/500-15/Hydro	2xC100	U100	U100	500	Hydro	15,0	125	18,0	(R)EI15	3700	●
CC100/U100/500-18/Uguns+	2xC100	U100	U100	500	Uguns Pluss	18,0	128	19,0	(R)EI30	3700	-

[1] Ugunsdrošības klasifikācija LBO-458-K/17.
[2] Tehniskais atzinums ITB 1060/12/R33NK.
[3] Telpās ar relatīvo gaisa mitrumu līdz 85 % stūra sekcijās pret intensīvu ūdens iedarbību ieteicams izmantot Nida Hydro ģipša šķiedru plāksnes (horizontālām un vertikālām virsmām vannas, dušas utt. zonās).

MATERIĀLU PATĒRIŅŠ UZ 1 M² GRIESTU APBŪVES NIDA GRIESTI SISTĒMĀ

Materiāla nosaukums	Mērv.	Sistēmas tips Nida Griesti									
		CC100/ U100/500-12,5/ Expert	CC100/ U100/500-12,5/Ūdens	CC100/ U100/500-12,5/ Uguns+	CC100/ U100/500-12,5/ ŪdensUguns+	CC100/ U100/500-12,5/Cietā	CC100/ U100/500-12,5/Hydro	CC100/ U100/500-15/Uguns+	CC100/ U100/500-15/Cietā	CC100/ U100/500-15/Hydro	CC100/ U100/500-18/Uguns+
		Materiāla patēriņš uz 1 m²									
Plāksne Nida Expert 12,5 mm	m²	1,0	-	-	-	-	-	-	-	-	-
Plāksne Nida Ūdens 12,5 mm	m²	-	1,0	-	-	-	-	-	-	-	-
Plāksne Nida Uguns Pluss 12,5 mm	m²	-	-	1,0	-	-	-	-	-	-	-
Plāksne Nida Ūdens Uguns Pluss 12,5 mm	m²	-	-	-	1,0	-	-	-	-	-	-
Plāksne Nida Cietā 12,5 mm	m²	-	-	-	-	1,0	-	-	-	-	-
Plāksne Nida Hydro 12,5 mm	m²	-	-	-	-	-	1,0	-	-	-	-
Plāksne Nida Uguns Pluss 15,0 mm	m²	-	-	-	-	-	-	1,0	-	-	-
Plāksne Nida Cietā 15,0 mm	m²	-	-	-	-	-	-	-	1,0	-	-
Plāksne Nida Hydro 15,0 mm	m²	-	-	-	-	-	-	-	-	1,0	-
Plāksne Nida Uguns Pluss 18,0 mm	m²	-	-	-	-	-	-	-	-	-	1,0
Profils Nida C100	tek.m	4,4	4,4	4,4	4,4	4,4	4,4	4,4	4,4	4,4	4,4
Profils Nida U100	tek.m	0,75	0,75	0,75	0,75	0,75	0,75	0,75	0,75	0,75	0,75
Kniedes	gab.	5,6	5,6	5,6	5,6	5,6	5,6	5,6	5,6	5,6	5,6
Tērauda enkurošanas elements (tips atbilstoši būves svaram) [4]	gab.	1,7	1,7	1,7	1,7	1,7	1,7	1,7	1,7	1,7	1,7
Pašurbjošās skrūves Nida 3,5x9,5/11 mm	gab.	8,3	8,3	8,3	8,3	8,3	8,3	8,3	8,3	8,3	8,3
Pašurbjošās skrūves Nida 3,5x25 mm	gab.	18,0	18,0	18,0	18,0	-	-	18,0	-	-	-
Pašurbjošās skrūves Nida 3,5x35 mm	gab.	-	-	-	-	-	-	-	-	-	18,0
Pašurbjošās skrūves Nida Cietā 35 (3,9x35 mm)	gab.	-	-	-	-	18,0	-	-	18,0	-	-
Pašurbjošās skrūves Nida Hydro C4 3,5x25 mm	gab.	-	-	-	-	-	18,0	-	-	18,0	-
Līmlente šuvēm Nida	tek.m	1,4	1,4	1,4	1,4	1,4	1,4	1,4	1,4	1,4	1,4
Ģipša špaktele Nida Start	kg	0,3	0,3	0,3	0,3	-	-	0,3	-	-	0,3
Ģipša špaktele Nida Finisz	kg	0,1	0,1	0,1	0,1	-	-	0,1	-	-	0,1
Gatavā špaktelēmasa Nida Hydromix [5]	kg	-	-	-	-	0,4	0,4	-	0,4	0,4	-

[4] Enkurošanas elementu tips un skaits jāizvēlas saskaņā ar shēmu, kas iekļauta ITB tehniskajā atzinumā Pašnesošie griesti: ITB 1060/12/R33NK.
[5] Izmantojot ģipša šķiedru plāksnes Nida Cietā, kā alternatīvu varat izmantot arī Nida Planfix Fresh ģipša špakteli.
Patēriņa standartos nav ņemti vērā materiālie zaudējumi.

PIRMIE TIRGŪ
SAUSĀS BŪVES SISTĒMAS
MARĶĒTA ZĪME CE

Lūdzu, atrodiet mūsu kanālu Siniat Nida
YouTube

nida Griesti

Ugunsizturības klase:	Maksimālais apdares platums:	Minimālais piekāršanas augstums:	Būves svars 1m²:	Saistītā dokumenta numurs:
(R)EI45 (R)EI60	3330 mm	110 mm	21,0-36,0 kg	EN13964:2004+A1

Ekspluatācijas īpašību deklarācija:
DoP/Ceiling System/0051/15.11.2016

SISTĒMAS:

CC100/U100/500-25; CC100/U100/500-30

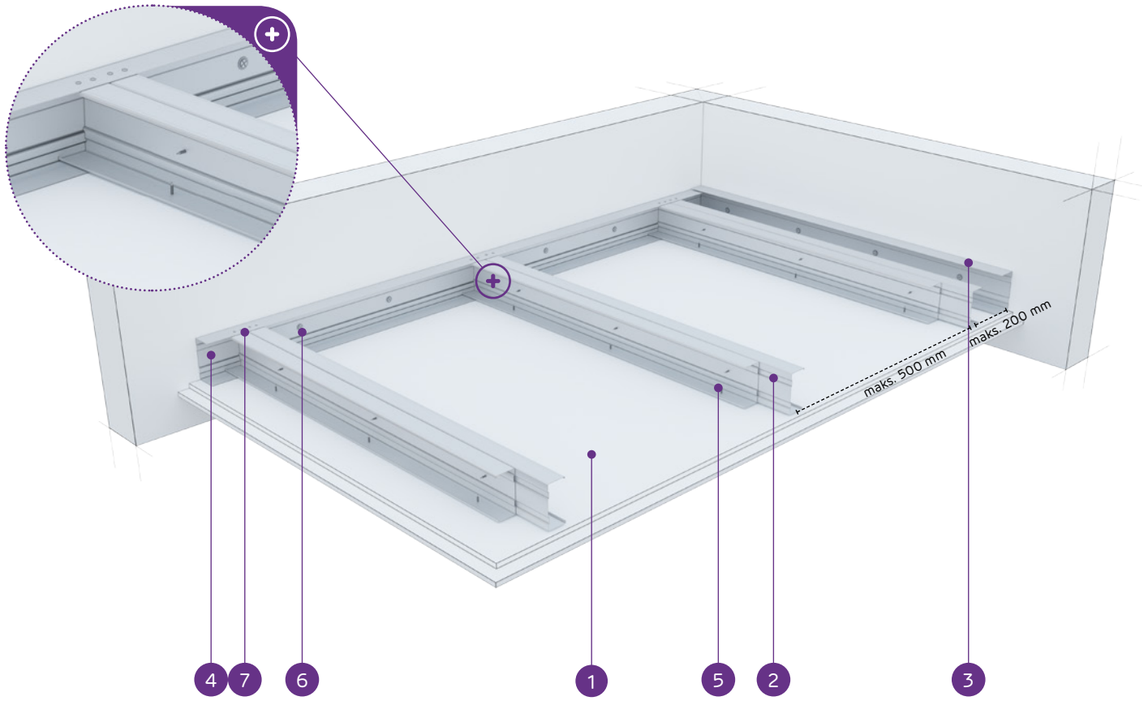

MATERIĀLI:

1. Ģipškartona plāksnes Nida
2. Dubultais nesošais profils Nida C 100
3. Konstrukcijas profils Nida U 100
4. Nesošais profils Nida U 100
5. Pašurbjošā skrūve Nida 3,5 x 25 mm
6. Tērauda enkurošanas elements ar Tērauda paplāksni
7. Kniede

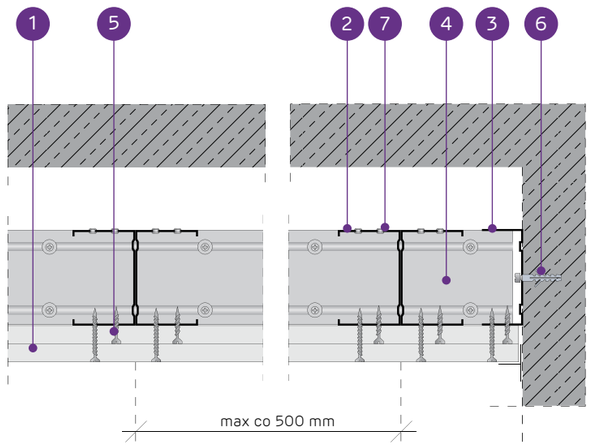

PAŠNESOŠO GRIESTU SISTĒMA AR DUBULTO NIDA C100 KONSTRUKCIJU

TEHNISKIE PARAMETRI

Sistēmas tips Nida Griesti	Režģa konstrukcija				Ģipša plākšņu apšuvums		Minimālais piekāršanas augstums	Būves svars 1 m²	Ugunsizturības klase [1]	Maksimālais griestu apdares platums [2]	Īpašā sistēma
	Nida nesošā profila tips	Nida nesošā perimetra profila tips	Nida konstrukcijas perimetra profila tips	Maksimālais Nida C100 nesošo profilu atstatums							
				[mm]	Nida	Biezums	[mm]	kg	[min.]	[mm]	
CC100/U100/500-25/Expert	2xC100	U100	U100	500	Expert	2x12,5	135	21,0	-	3330	-
CC100/U100/500-25/Ūdens [3]	2xC100	U100	U100	500	Ūdens	2x12,5	135	22,0	-	3330	-
CC100/U100/500-25/Uguns+	2xC100	U100	U100	500	Uguns Pluss	2x12,5	135	25,0	(R)EI45	3330	-
CC100/U100/500-25/ŪdensUguns+	2xC100	U100	U100	500	Ūdens Uguns Pluss	2x12,5	135	25,0	(R)EI45	3330	-
CC100/U100/500-25/Cietā	2xC100	U100	U100	500	Cietā	2x12,5	135	30,0	(R)EI45	3040	●
CC100/U100/500-25/Hydro	2xC100	U100	U100	500	Hydro	2x12,5	135	26,0	(R)EI45	3040	●
CC100/U100/500-30/Uguns+	2xC100	U100	U100	500	Uguns Pluss	2x15,0	140	32,0	(R)EI60	2810	-
CC100/U100/500-30/Cietā	2xC100	U100	U100	500	Cietā	2x15,0	140	36,0	(R)EI60	2630	●
CC100/U100/500-30/Hydro	2xC100	U100	U100	500	Hydro	2x15,0	140	32,0	(R)EI60	2810	●

[1] Ugunsdrošības klasifikācija LBO-458-K/17.
[2] Tehniskais atzinums ITB 1060/12/R33NK.
[3] Telpās ar relatīvo gaisa mitrumu līdz 85 % stūra sekcijās pret intensīvu ūdens iedarbību ieteicams izmantot Nida Hydro ģipša šķiedru plāksnes (horizontālām un vertikālām virsmām vannas, dušas utt. zonās).

MATERIĀLU PATĒRIŅŠ UZ 1 M² GRIESTU APBŪVES NIDA GRIESTI SISTĒMĀ

Materiāla nosaukums	Mērv.	Sistēmas tips Nida Griesti								
		CC100/U100/500-25/Expert	CC100/U100/500-25/Ūdens	CC100/U100/500-25/Uguns+	CC100/U100/500-25/ŪdensUguns+	CC100/U100/500-25/Cietā	CC100/U100/500-25/Hydro	CC100/U100/500-30/Uguns+	CC100/U100/500-30/Cietā	CC100/U100/500-30/Hydro
		Materiāla patēriņš uz 1 m²								
Plāksne Nida Expert 12,5 mm	m²	2,0	-	-	-	-	-	-	-	-
Plāksne Nida Ūdens 12,5 mm	m²	-	2,0	-	-	-	-	-	-	-
Plāksne Nida Uguns Pluss 12,5 mm	m²	-	-	2,0	-	-	-	-	-	-
Plāksne Nida Ūdens Uguns Pluss 12,5 mm	m²	-	-	-	2,0	-	-	-	-	-
Plāksne Nida Cietā 12,5 mm	m²	-	-	-	-	2,0	-	-	-	-
Plāksne Nida Hydro 12,5 mm	m²	-	-	-	-	-	2,0	-	-	-
Plāksne Nida Uguns Pluss 15,0 mm	m²	-	-	-	-	-	-	2,0	-	-
Plāksne Nida Cietā 15,0 mm	m²	-	-	-	-	-	-	-	2,0	-
Plāksne Nida Hydro 15,0 mm	m²	-	-	-	-	-	-	-	-	2,0
Profils Nida C100	tek.m	4,4	4,4	4,4	4,4	4,4	4,4	4,4	4,4	4,4
Profils Nida U100	tek.m	0,75	0,75	0,75	0,75	0,75	0,75	0,75	0,75	0,75
Kniedes	gab.	5,6	5,6	5,6	5,6	5,6	5,6	5,6	5,6	5,6
Tērauda enkurošanas elements (tips atbilstoši būves svaram) [4]	gab.	1,7	1,7	1,7	1,7	1,7	1,7	1,7	1,7	1,7
Pašurbjošās skrūves Nida 3,5x9,5/11 mm	gab.	8,3	8,3	8,3	8,3	8,3	8,3	8,3	8,3	8,3
Pašurbjošās skrūves Nida 3,5x25 mm	gab.	6,0	6,0	6,0	6,0	-	-	6,0	-	-
Pašurbjošās skrūves Nida 3,5x35 mm	gab.	18,0	18,0	18,0	18,0	-	-	-	-	-
Pašurbjošās skrūves Nida 3,5x45 mm	gab.	-	-	-	-	-	-	18,0	-	-
Pašurbjošās skrūves Nida Cietā 35 (3,9x35 mm)	gab.	-	-	-	-	24,0	-	-	6,0	-
Pašurbjošās skrūves Nida Cietā 45 (3,9x45 mm)	gab.	-	-	-	-	-	-	-	18,0	-
Pašurbjošās skrūves Nida Hydro C4 3,5x25 mm	gab.	-	-	-	-	-	6,0	-	-	6,0
Pašurbjošās skrūves Nida Hydro C4 3,5x41 mm	gab.	-	-	-	-	-	18,0	-	-	18,0
Līmlente šuvēm Nida	tek.m	1,4	1,4	1,4	1,4	1,4	1,4	1,4	1,4	1,4
Ģipša špaktele Nida Start	kg	0,6	0,6	0,6	0,6	-	-	0,6	-	-
Ģipša špaktele Nida Finisz	kg	0,1	0,1	0,1	0,1	-	-	0,1	-	-
Gatavā špakteļmasa Nida Hydromix [5]	kg	-	-	-	-	0,7	0,7	-	0,7	0,7

[4] Enkurošanas elementu tips un skaits jāizvēlas saskaņā ar shēmu, kas iekļauta ITB tehniskajā atzinumā Pašnesošie griesti: ITB 1060/12/R33NK.
[5] Izmantojot ģipša šķiedru plāksnes Nida Cietā, kā alternatīvu varat izmantot arī Nida Planfix Fresh ģipša špakteli.
Patēriņa standartos nav ņemti vērā materiālie zaudējumi.

PIRMIE TIRGŪ
SAUSĀS BŪVES SISTĒMAS
MARĶĒTA ZĪME CE

Lūdzu, atrodiet mūsu kanālu Siniat Nida YouTube

nida Griesti

Ugunsizturības klase:	Maksimālais apdares platums:	Minimālais piekāršanas augstums:	Būves svars 1m²:	Saistītā dokumenta numurs:
(R)EI60 (R)EI90 (R)EI120	2810 mm	110 mm	35,0-67,0 kg	EN13964:2004+A1

Ekspluatācijas īpašību deklarācija:
DoP/Ceiling System/0051/15.11.2016

SISTĒMAS:

CC100/U100/500-37,5; CC100/U100/500-40; CC100/U100/500-60

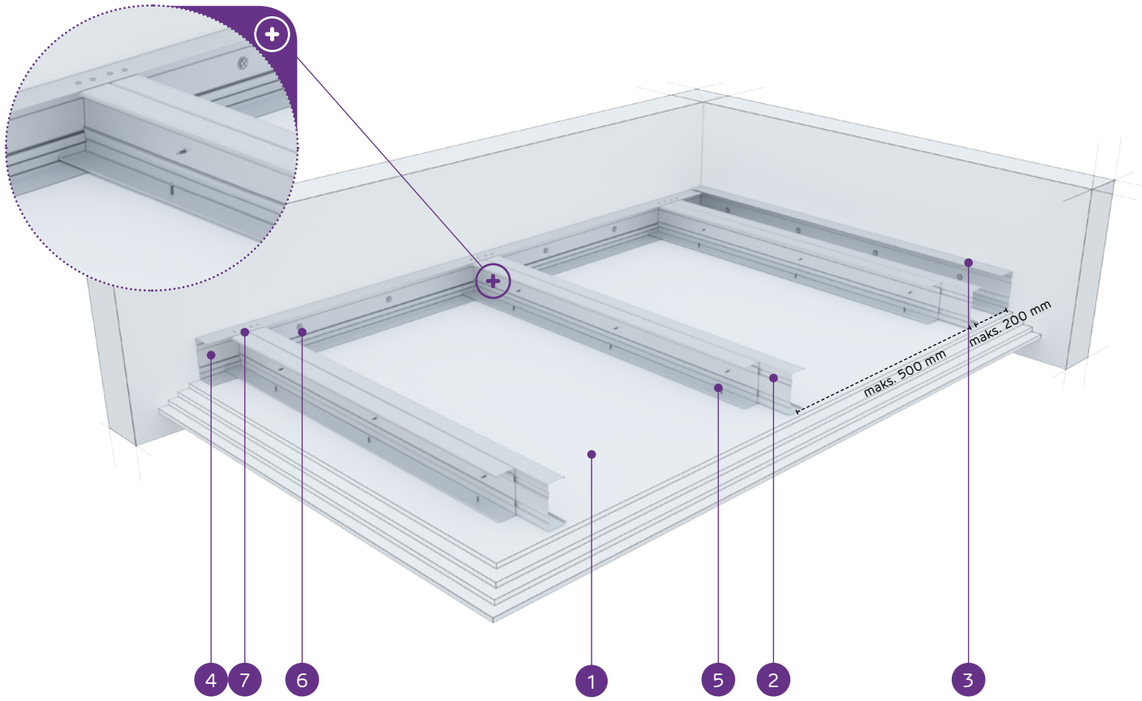

MATERIĀLI:

1. Ģipškartona plāksnes Nida
2. Dubultais nesošais profils Nida C 100
3. Konstrukcijas profils Nida U 100
4. Nesošais profils Nida U 100
5. Pašurbjošā skrūve Nida 3,5 x 25 mm
6. Tērauda enkurošanas elements ar Tērauda paplāksni
7. Kniede

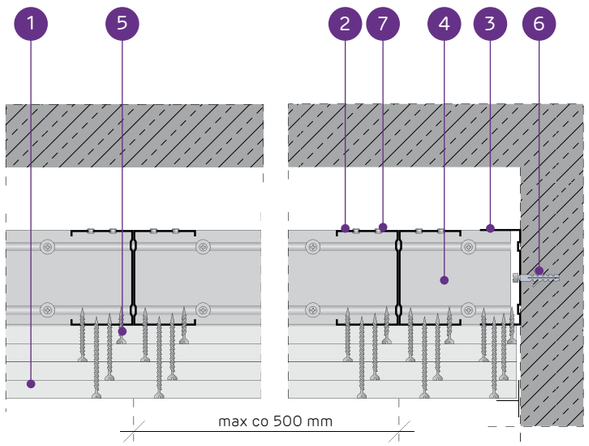

PAŠNESOŠO GRIESTU SISTĒMA AR DUBULTO NIDA C100 KONSTRUKCIJU

TEHNISKIE PARAMETRI

Sistēmas tips Nida Griesti	Režģa konstrukcija				Ģipša plākšņu apšuvums		Minimālais piekāršanas augstums	Būves svars 1 m²	Ugunsizturības klase [1]	Maksimālais griestu apdares platums [2]	Īpašā sistēma
	Nida nesošā profila tips	Nida nesošā perimetra profila tips	Nida konstrukcijas perimetra profila tips	Maksimālais Nida C100 nesošo profilu atstatums							
				[mm]	Nida	Biezums	[mm]	kg	[min.]	[mm]	
CC100/U100/500-37,5/Uguns+	2xC100	U100	U100	500	Uguns Pluss	3x12,5	147,5	35,0	(R)EI60	2810	-
CC100/U100/500-37,5/ŪdensUguns+	2xC100	U100	U100	500	Ūdens Uguns Pluss	3x12,5	147,5	35,0	(R)EI60	2810	-
CC100/U100/500-37,5/Cietā	2xC100	U100	U100	500	Cietā	3x12,5	147,5	44,0	(R)EI60	2480	●
CC100/U100/500-37,5/Hydro	2xC100	U100	U100	500	Hydro	3x12,5	147,5	38,0	(R)EI60	2630	●
CC100/U100/500-40/Uguns+	2xC100	U100	U100	500	Uguns Pluss	2x12,5+15,0	150	39,0	(R)EI90	2630	-
CC100/U100/500-40/Cietā	2xC100	U100	U100	500	Cietā	2x12,5+15,0	150	46,0	(R)EI90	2350	●
CC100/U100/500-40/Hydro	2xC100	U100	U100	500	Hydro	2x12,5+15,0	150	40,0	(R)EI90	2630	●
CC100/U100/500-60/Uguns+	2xC100	U100	U100	500	Uguns Pluss	4x15,0	170	59,0	(R)EI120	2150	-
CC100/U100/500-60/Cietā	2xC100	U100	U100	500	Cietā	4x15,0	170	67,0	(R)EI120	1990	●
CC100/U100/500-60/Hydro	2xC100	U100	U100	500	Hydro	4x15,0	170	59,0	(R)EI120	2150	●

[1] Ugunsdrošības klasifikācija LBO-458-K/17.
[2] Tehniskais atzinums ITB 1060/12/R33NK.

MATERIĀLU PATĒRIŅŠ UZ 1 M² GRIESTU APBŪVES NIDA GRIESTI SISTĒMĀ

Materiāla nosaukums	Mērv.	Sistēmas tips Nida Griesti									
		CC100/U100/500-37,5/Uguns+	CC100/U100/500-37,5/ŪdensUguns+	CC100/U100/500-37,5/Cietā	CC100/U100/500-37,5/Hydro	CC100/U100/500-40/Uguns+	CC100/U100/500-40/Cietā	CC100/U100/500-40/Hydro	CC100/U100/500-60/Uguns+	CC100/U100/500-60/Cietā	CC100/U100/500-60/Hydro
		Materiāla patēriņš uz 1 m²									
Plāksne Nida Uguns Pluss 12,5 mm	m²	3,0	-	-	-	2,0	-	-	-	-	-
Plāksne Nida Ūdens Uguns Pluss 12,5 mm	m²	-	3,0	-	-	-	-	-	-	-	-
Plāksne Nida Cietā 12,5 mm	m²	-	-	3,0	-	-	2,0	-	-	-	-
Plāksne Nida Hydro 12,5 mm	m²	-	-	-	3,0	-	-	2,0	-	-	-
Plāksne Nida Uguns Pluss 15,0 mm	m²	-	-	-	-	1,0	-	-	4,0	-	-
Plāksne Nida Cietā 15,0 mm	m²	-	-	-	-	-	1,0	-	-	4,0	-
Plāksne Nida Hydro 15,0 mm	m²	-	-	-	-	-	-	1,0	-	-	4,0
Profils Nida C100	tek.m	4,4	4,4	4,4	4,4	4,4	4,4	4,4	4,4	4,4	4,4
Profils Nida U100	tek.m	0,75	0,75	0,75	0,75	0,75	0,75	0,75	0,75	0,75	0,75
Kniedes	gab.	5,6	5,6	5,6	5,6	5,6	5,6	5,6	5,6	5,6	5,6
Tērauda enkurošanas elements (tips atbilstoši būves svaram) [3]	gab.	1,7	1,7	1,7	1,7	1,7	1,7	1,7	1,7	1,7	1,7
Pašurbjošās skrūves Nida 3,5x9,5/11 mm	gab.	8,3	8,3	8,3	8,3	8,3	8,3	8,3	8,3	8,3	8,3
Pašurbjošās skrūves Nida 3,5x25 mm	gab.	6,0	6,0	-	-	6,0	-	-	6,0	-	-
Pašurbjošās skrūves Nida 3,5x35 mm	gab.	6,0	6,0	-	-	6,0	-	-	-	-	-
Pašurbjošās skrūves Nida 3,5x45 mm	gab.	-	-	-	-	-	-	-	6,0	-	-
Pašurbjošās skrūves Nida 3,5x55 mm	gab.	18,0	18,0	-	-	18,0	-	-	6,0	-	-
Pašurbjošās skrūves Nida 4,2x70 mm	gab.	-	-	-	-	-	-	-	18,0	-	-
Pašurbjošās skrūves Nida Cietā 35 (3,9x35 mm)	gab.	-	-	12,0	-	-	12,0	-	-	6,0	-
Pašurbjošās skrūves Nida Cietā 45 (3,9x45 mm)	gab.	-	-	-	-	-	-	-	-	6,0	-
Pašurbjošās skrūves Nida Cietā 55 (3,9x55 mm)	gab.	-	-	18,0	-	-	18,0	-	-	6,0	-
Pašurbjošās skrūves Nida Cietā 70 (4,2x70 mm)	gab.	-	-	-	-	-	-	-	-	18,0	-
Pašurbjošās skrūves Nida Hydro C4 3,5x25 mm	gab.	-	-	-	6,0	-	-	6,0	-	-	6,0
Pašurbjošās skrūves Nida Hydro C4 3,5x41 mm	gab.	-	-	-	6,0	-	-	6,0	-	-	6,0
Pašurbjošās skrūves Nida Hydro C4 3,5x55 mm	gab.	-	-	-	18,0	-	-	18,0	-	-	6,0
Pašurbjošās skrūves Nida Hydro C4 4,2x70 mm	gab.	-	-	-	-	-	-	-	-	-	18,0
Līmlente šuvēm Nida	tek.m	1,4	1,4	1,4	1,4	1,4	1,4	1,4	1,4	1,4	1,4
Ģipša špaktele Nida Start	kg	0,9	0,9	-	-	0,9	-	-	1,2	-	-
Ģipša špaktele Nida Finisz	kg	0,1	0,1	-	-	0,1	-	-	0,1	-	-
Gatavā špakteļmasa Nida Hydromix [4]	kg	-	-	1,0	1,0	-	1,0	1,0	-	1,3	1,3

[3] Enkurošanas elementu tips un skaits jāizvēlas saskaņā ar shēmu, kas iekļauta ITB tehniskajā atzinumā Pašnesošie griesti: ITB 1060/12/R33NK.
[4] Izmantojot ģipša šķiedru plāksnes Nida Cietā, kā alternatīvu varat izmantot arī Nida Planfix Fresh ģipša špakteli.
Patēriņa standartos nav ņemti vērā materiālie zaudējumi.

PIRMIE TIRGŪ
SAUSĀS BŪVES SISTĒMAS
MARĶĒTA ZĪME CE

Lūdzu, atrodiet mūsu kanālu Siniat Nida
YouTube

nida Griesti

Ugunsizturības klase:	Maksimālais apdares platums:	Minimālais piekāršanas augstums:	Būves svars 1m²:	Saistītā dokumenta numurs:
(R)EI15 (R)EI30	3650 mm	60 mm	14,0-24,0 kg	EN13964:2004+A1

Ekspluatācijas īpašību deklarācija:
DoP/Ceiling System/0048/15.11.2016

SISTĒMAS:

CC50/U50/PD/500-12,5; CC50/U50/PD/500-15; CC50/U50/PD/500-18

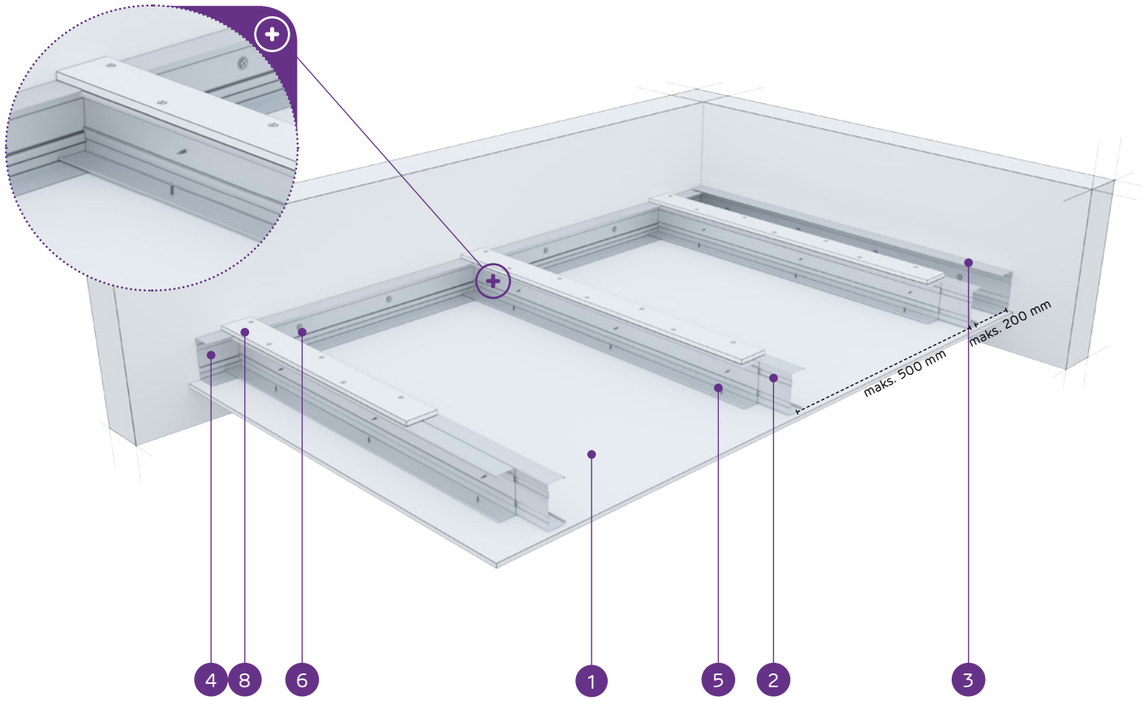

MATERIĀLI:

1. Ģipškartona plāksnes Nida
2. Dubultais nesošais profils Nida C 50
3. Konstrukcijas profils Nida U 50
4. Nesošais profils Nida U 50
5. Pašurbjošā skrūve Nida 3,5 x 25 mm
6. Tērauda enkurošanas elements ar Tērauda paplāksni
7. Kniede
8. Pastiprinošā josla no 12,5 mm Nida ģipškartona plāksnes

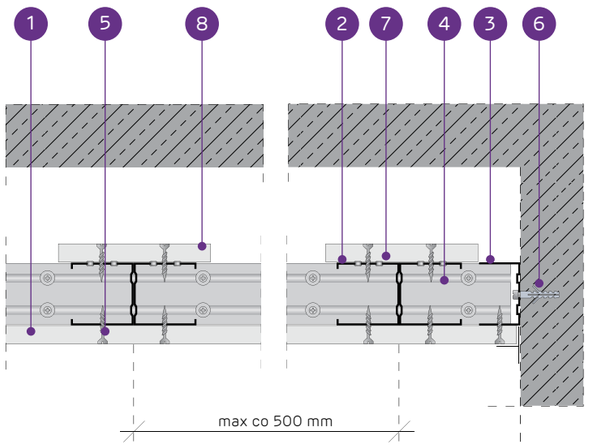

PAŠNESOŠO GRIESTU SISTĒMA AR DUBULTO NIDA C50 KONSTRUKCIJU AR PASTIPRINOŠO JOSLU

TEHNISKIE PARAMETRI

Sistēmas tips Nida Griesti	Režģa konstrukcija				Ģipša plākšņu apšuvums		Minimālais piekāršanas augstums	Būves svars 1 m²	Ugunsizturības klase [1]	Maksimālais griestu apdares platums [2]	Īpašā sistēma
	Nida nesošā profila tips	Nida nesošā perimetra profila tips	Nida konstrukcijas perimetra profila tips	Maksimālais Nida C50 nesošo profilu atstatums							
				[mm]	Nida	Biezums	[mm]	kg	[min.]	[mm]	
CC50/U50/PD/500-12,5/Expert	2xC50	U50	U50	500	Expert	12,5	72,5	14,0	-	3650	-
CC50/U50/PD/500-12,5/Ūdens [3]	2xC50	U50	U50	500	Ūdens	12,5	72,5	15,0	-	3650	-
CC50/U50/PD/500-12,5/Uguns+	2xC50	U50	U50	500	Uguns Pluss	12,5	72,5	17,0	(R)EI15	3160	-
CC50/U50/PD/500-12,5/ÚdensUguns+	2xC50	U50	U50	500	Ūdens Uguns Pluss	12,5	72,5	17,0	(R)EI15	3160	-
CC50/U50/PD/500-12,5/Cietā	2xC50	U50	U50	500	Cietā	12,5	72,5	20,0	(R)EI15	3160	●
CC50/U50/PD/500-12,5/Hydro	2xC50	U50	U50	500	Hydro	12,5	72,5	18,0	(R)EI15	3160	●
CC50/U50/PD/500-15/Uguns+	2xC50	U50	U50	500	Uguns Pluss	15,0	75	21,0	(R)EI15	2830	-
CC50/U50/PD/500-15/Cietā	2xC50	U50	U50	500	Cietā	15,0	75	24,0	(R)EI15	2830	●
CC50/U50/PD/500-15/Hydro	2xC50	U50	U50	500	Hydro	15,0	75	21,0	(R)EI15	2830	●
CC50/U50/PD/500-18/Uguns+	2xC50	U50	U50	500	Uguns Pluss	18,0	78	22,0	(R)EI30	2830	-

[1] Ugunsdrošības klasifikācija LBO-458-K/17.
[2] Tehniskais atzinums ITB 1060/12/R33NK.
[3] Telpās ar relatīvo gaisa mitrumu līdz 85 % stūra sekcijās pret intensīvu ūdens iedarbību ieteicams izmantot Nida Hydro ģipša šķiedru plāksnes (horizontālām un vertikālām virsmām vannas, dušas utt. zonās).

MATERIĀLU PATĒRIŅŠ UZ 1 M² GRIESTU APBŪVES NIDA GRIESTI SISTĒMĀ

Materiāla nosaukums	Mērv.	Sistēmas tips Nida Griesti									
		CC50/U50/PD/500-12,5/Expert	CC50/U50/PD/500-12,5/Ūdens	CC50/U50/PD/500-12,5/Uguns+	CC50/U50/PD/500-12,5/ÚdensUguns+	CC50/U50/PD/500-12,5/Cietā	CC50/U50/PD/500-12,5/Hydro	CC50/U50/PD/500-15/Uguns+	CC50/U50/PD/500-15/Cietā	CC50/U50/PD/500-15/Hydro	CC50/U50/PD/500-18/Uguns+
		Materiāla patēriņš uz 1 m²									
Plāksne Nida Expert 12,5 mm	m²	1,3	-	-	-	-	-	-	-	-	-
Plāksne Nida Ūdens 12,5 mm	m²	-	1,3	-	-	-	-	-	-	-	-
Plāksne Nida Uguns Pluss 12,5 mm	m²	-	-	1,3	-	-	-	-	-	-	-
Plāksne Nida Ūdens Uguns Pluss 12,5 mm	m²	-	-	-	1,3	-	-	-	-	-	-
Plāksne Nida Cietā 12,5 mm	m²	-	-	-	-	1,3	-	-	-	-	-
Plāksne Nida Hydro 12,5 mm	m²	-	-	-	-	-	1,3	-	-	-	-
Plāksne Nida Uguns Pluss 15,0 mm	m²	-	-	-	-	-	-	1,3	-	-	-
Plāksne Nida Cietā 15,0 mm	m²	-	-	-	-	-	-	-	1,3	-	-
Plāksne Nida Hydro 15,0 mm	m²	-	-	-	-	-	-	-	-	1,3	-
Plāksne Nida Uguns Pluss 18,0 mm	m²	-	-	-	-	-	-	-	-	-	1,3
Profils Nida C50	tek.m	4,4	4,4	4,4	4,4	4,4	4,4	4,4	4,4	4,4	4,4
Profils Nida U50	tek.m	0,75	0,75	0,75	0,75	0,75	0,75	0,75	0,75	0,75	0,75
Kniedes	gab.	5,6	5,6	5,6	5,6	5,6	5,6	5,6	5,6	5,6	5,6
Tērauda enkurošanas elements (tips atbilstoši būves svaram) [4]	gab.	1,7	1,7	1,7	1,7	1,7	1,7	1,7	1,7	1,7	1,7
Pašurbjošās skrūves Nida 3,5x9,5/11 mm	gab.	8,3	8,3	8,3	8,3	8,3	8,3	8,3	8,3	8,3	8,3
Pašurbjošās skrūves Nida 3,5x25 mm	gab.	27,0	27,0	27,0	27,0	-	-	27,0	-	-	-
Pašurbjošās skrūves Nida 3,5x35 mm	gab.	-	-	-	-	-	-	-	-	-	27,0
Pašurbjošās skrūves Nida Cietā 35 (3,9x35 mm)	gab.	-	-	-	-	27,0	-	-	27,0	-	-
Pašurbjošās skrūves Nida Hydro C4 3,5x25 mm	gab.	-	-	-	-	-	27,0	-	-	27,0	-
Līmlente šuvēm Nida	tek.m	1,4	1,4	1,4	1,4	1,4	1,4	1,4	1,4	1,4	1,4
Ģipša špaktele Nida Start	kg	0,3	0,3	0,3	0,3	-	-	0,3	-	-	0,3
Ģipša špaktele Nida Finisz	kg	0,1	0,1	0,1	0,1	-	-	0,1	-	-	0,1
Gatavā špaktelmasa Nida Hydromix [5]	kg	-	-	-	-	0,4	0,4	-	0,4	0,4	-

[4] Enkurošanas elementu tips un skaits jāizvēlas saskaņā ar shēmu, kas iekļauta ITB tehniskajā atzinumā Pašnesošie griesti: ITB 1060/12/R33NK.
[5] Izmantojot ģipša šķiedru plāksnes Nida Cietā, kā alternatīvu varat izmantot arī Nida Planfix Fresh ģipša špakteli.
Patēriņa standartos nav ņemti vērā materiālie zaudējumi.

PIRMIE TIRGŪ
SAUSĀS BŪVES SISTĒMAS
MARĶĒTA ZĪME CE

Lūdzu, atrodiet mūsu kanālu Siniat Nida
YouTube

nida Griesti

Ugunsizturības klase:	Maksimālais apdares platums:	Minimālais piekāršanas augstums:	Būves svars 1m²:	Saistītā dokumenta numurs:
(R)EI45 (R)EI60	2280 mm	60 mm	22,0-39,0 kg	EN13964:2004+A1

Ekspluatācijas īpašību deklarācija:
DoP/Ceiling System/0048/15.11.2016

SISTĒMAS:

CC50/U50/PD/500-25; CC50/U50/PD/500-30

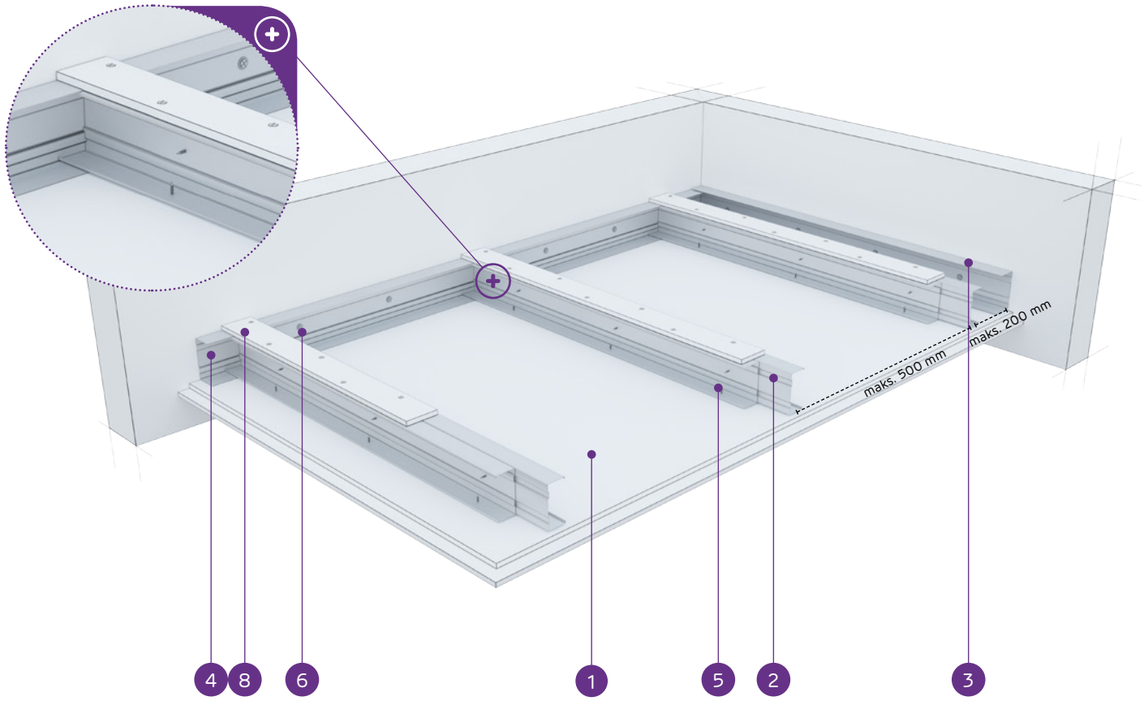

MATERIĀLI:

1. Ģipškartona plāksnes Nida
2. Dubultais nesošais profils Nida C 50
3. Konstrukcijas profils Nida U 50
4. Nesošais profils Nida U 50
5. Pašurbjošā skrūve Nida 3,5 x 25 mm
6. Tērauda enkurošanas elements ar Tērauda paplāksni
7. Kniede
8. Pastiprinošā josla no 12,5 mm Nida ģipškartona plāksnes

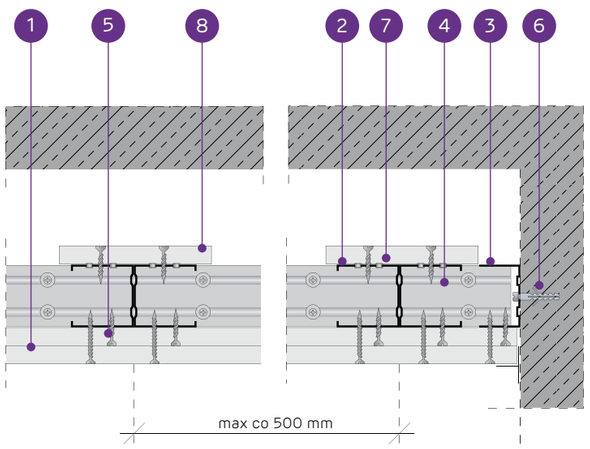

PAŠNESOŠO GRIESTU SISTĒMA AR DUBULTO NIDA C50 KONSTRUKCIJU AR PASTIPRINOŠO JOSLU

TEHNISKIE PARAMETRI

Sistēmas tips Nida Griesti	Režģa konstrukcija				Ģipša plākšņu apšuvums		Minimālais piekāršanas augstums	Būves svars 1 m²	Ugunsizturības klase [1]	Maksimālais griestu apdares platums [2]	Īpašā sistēma
	Nida nesošā profila tips	Nida nesošā perimetra profila tips	Nida konstrukcijas perimetra profila tips	Maksimālais Nida C50 nesošo profilu atstatums							
				[mm]	Nida	Biezums	[mm]	kg	[min.]	[mm]	
CC50/U50/PD/500-25/Expert	2xC50	U50	U50	500	Expert	2x12,5	85	22,0	-	2880	-
CC50/U50/PD/500-25/Ūdens [3]	2xC50	U50	U50	500	Ūdens	2x12,5	85	24,0	-	2880	-
CC50/U50/PD/500-25/Uguns+	2xC50	U50	U50	500	Uguns Pluss	2x12,5	85	27,0	(R)EI45	2630	-
CC50/U50/PD/500-25/ŪdensUguns+	2xC50	U50	U50	500	Ūdens Uguns Pluss	2x12,5	85	27,0	(R)EI45	2630	-
CC50/U50/PD/500-25/Cietā	2xC50	U50	U50	500	Cietā	2x12,5	85	33,0	(R)EI45	2430	●
CC50/U50/PD/500-25/Hydro	2xC50	U50	U50	500	Hydro	2x12,5	85	29,0	(R)EI45	2630	●
CC50/U50/PD/500-30/Uguns+	2xC50	U50	U50	500	Uguns Pluss	2x15,0	90	35,0	(R)EI60	2430	-
CC50/U50/PD/500-30/Cietā	2xC50	U50	U50	500	Cietā	2x15,0	90	39,0	(R)EI60	2280	●
CC50/U50/PD/500-30/Hydro	2xC50	U50	U50	500	Hydro	2x15,0	90	35,0	(R)EI60	2430	●

[1] Ugunsdrošības klasifikācija LBO-458-K/17.
[2] Tehniskais atzinums ITB 1060/12/R33NK.
[3] Telpās ar relatīvo gaisa mitrumu līdz 85 % stūra sekcijās pret intensīvu ūdens iedarbību ieteicams izmantot Nida Hydro ģipša šķiedru plāksnes (horizontālām un vertikālām virsmām vannas, dušas utt. zonās).

MATERIĀLU PATĒRIŅŠ UZ 1 M² GRIESTU APBŪVES NIDA GRIESTI SISTĒMĀ

Materiāla nosaukums	Mērv.	Sistēmas tips Nida Griesti								
		CC50/U50/PD/500-25/Expert	CC50/U50/PD/500-25/Ūdens	CC50/U50/PD/500-25/Uguns+	CC50/U50/PD/500-25/ŪdensUguns+	CC50/U50/PD/500-25/Cietā	CC50/U50/PD/500-25/Hydro	CC50/U50/PD/500-30/Uguns+	CC50/U50/PD/500-30/Cietā	CC50/U50/PD/500-30/Hydro
		Materiāla patēriņš uz 1 m²								
Plāksne Nida Expert 12,5 mm	m²	2,3	-	-	-	-	-	-	-	-
Plāksne Nida Ūdens 12,5 mm	m²	-	2,3	-	-	-	-	-	-	-
Plāksne Nida Uguns Pluss 12,5 mm	m²	-	-	2,3	-	-	-	-	-	-
Plāksne Nida Ūdens Uguns Pluss 12,5 mm	m²	-	-	-	2,3	-	-	-	-	-
Plāksne Nida Cietā 12,5 mm	m²	-	-	-	-	2,3	-	-	-	-
Plāksne Nida Hydro 12,5 mm	m²	-	-	-	-	-	2,3	-	-	-
Plāksne Nida Uguns Pluss 15,0 mm	m²	-	-	-	-	-	-	2,3	-	-
Plāksne Nida Cietā 15,0 mm	m²	-	-	-	-	-	-	-	2,3	-
Plāksne Nida Hydro 15,0 mm	m²	-	-	-	-	-	-	-	-	2,3
Profils Nida C50	tek.m	4,4	4,4	4,4	4,4	4,4	4,4	4,4	4,4	4,4
Profils Nida U50	tek.m	0,75	0,75	0,75	0,75	0,75	0,75	0,75	0,75	0,75
Kniedes	gab.	5,6	5,6	5,6	5,6	5,6	5,6	5,6	5,6	5,6
Tērauda enkurošanas elements (tips atbilstoši būves svaram) [4]	gab.	1,7	1,7	1,7	1,7	1,7	1,7	1,7	1,7	1,7
Pašurbjošās skrūves Nida 3,5x9,5/11 mm	gab.	8,3	8,3	8,3	8,3	8,3	8,3	8,3	8,3	8,3
Pašurbjošās skrūves Nida 3,5x25 mm	gab.	15,0	15,0	15,0	15,0	-	-	15,0	-	-
Pašurbjošās skrūves Nida 3,5x35 mm	gab.	18,0	18,0	18,0	18,0	-	-	-	-	-
Pašurbjošās skrūves Nida 3,5x45 mm	gab.	-	-	-	-	-	-	18,0	-	-
Pašurbjošās skrūves Nida Cietā 35 (3,9x35 mm)	gab.	-	-	-	-	33,0	-	-	15,0	-
Pašurbjošās skrūves Nida Cietā 45 (3,9x45 mm)	gab.	-	-	-	-	-	-	-	18,0	-
Pašurbjošās skrūves Nida Hydro C4 3,5x25 mm	gab.	-	-	-	-	-	15,0	-	-	15,0
Pašurbjošās skrūves Nida Hydro C4 3,5x41 mm	gab.	-	-	-	-	-	18,0	-	-	18,0
Līmlente šuvēm Nida	tek.m	1,4	1,4	1,4	1,4	1,4	1,4	1,4	1,4	1,4
Ģipša špaktele Nida Start	kg	0,6	0,6	0,6	0,6	-	-	0,6	-	-
Ģipša špaktele Nida Finisz	kg	0,1	0,1	0,1	0,1	-	-	0,1	-	-
Gatavā špakteļmasa Nida Hydromix [5]	kg	-	-	-	-	0,7	0,7	-	0,7	0,7

[4] Enkurošanas elementu tips un skaits jāizvēlas saskaņā ar shēmu, kas iekļauta ITB tehniskajā atzinumā Pašnesošie griesti: ITB 1060/12/R33NK.
[5] Izmantojot ģipša šķiedru plāksnes Nida Cietā, kā alternatīvu varat izmantot arī Nida Planfix Fresh ģipša špakteli.
Patēriņa standarts nav ņemti vērā materiālie zaudējumi.

PIRMIE TIRGŪ
SAUSĀS BŪVES SISTĒMAS
MARĶĒTA ZĪME CE

Lūdzu, atrodiet mūsu kanālu Siniat Nida
YouTube

nida Griesti

Ugunsizturības klase:	Maksimālais apdares platums:	Minimālais piekāršanas augstums:	Būves svars 1m²:	Saistītā dokumenta numurs:
(R)EI60 (R)EI90	2280 mm	60 mm	37,0-71,0 kg	EN13964:2004+A1

Ekspluatācijas īpašību deklarācija:
DoP/Ceiling System/0048/15.11.2016

SISTĒMAS:

CC50/U50/PD/500-37,5; CC50/U50/PD/500-40; CC50/U50/PD/500-60

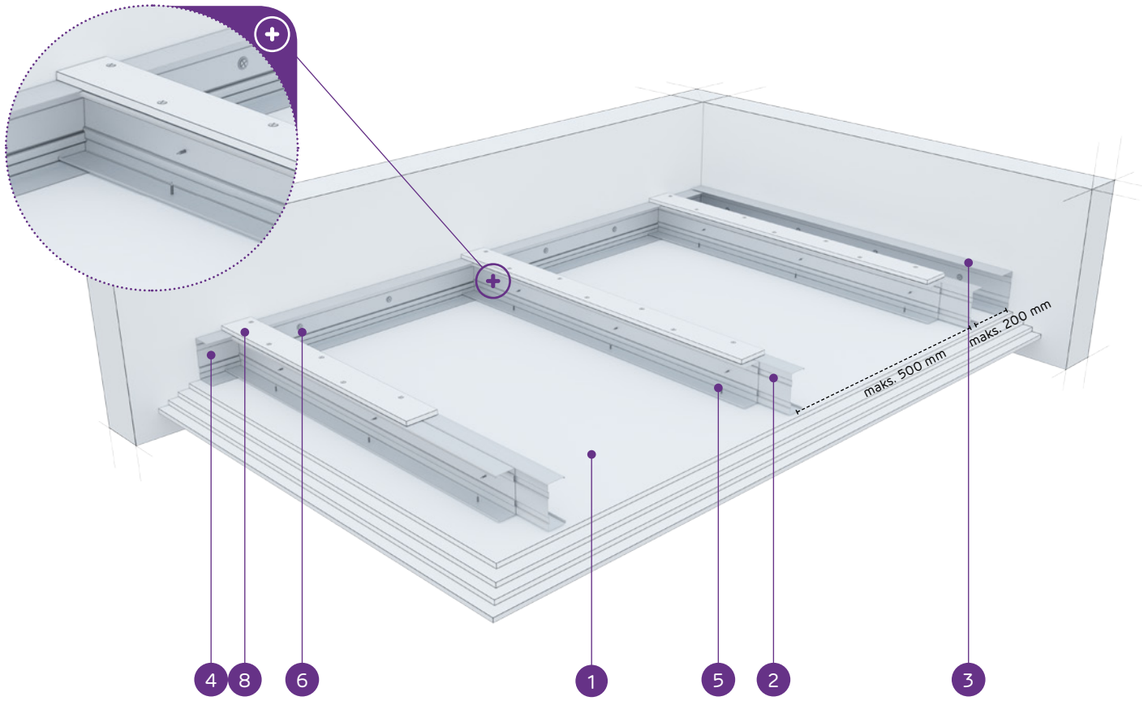

MATERIĀLI:

1. Ģipškartona plāksnes Nida
2. Dubultais nesošais profils Nida C 50
3. Konstrukcijas profils Nida U 50
4. Nesošais profils Nida U 50
5. Pašurbjošā skrūve Nida 3,5 x 25 mm
6. Tērauda enkurošanas elements ar Tērauda paplāksni
7. Kniede
8. Pastiprinošā josla no 12,5 mm Nida ģipškartona plāksnes

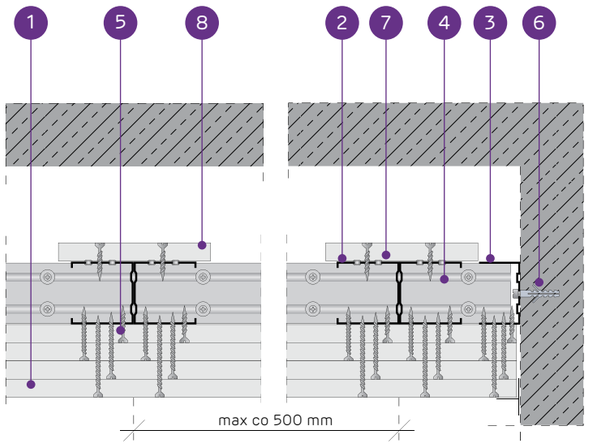

PAŠNESOŠO GRIESTU SISTĒMA AR DUBULTO NIDA C50 KONSTRUKCIJU AR PASTIPRINOŠO JOSLU

TEHNISKIE PARAMETRI

Sistēmas tips Nida Griesti	Režģa konstrukcija				Ģipša plākšņu apšuvums		Minimālais piekāršanas augstums	Būves svars 1 m²	Ugunsizturības klase [1]	Maksimālais griestu apdares platums [2]	Īpašā sistēma
	Nida nesošā profila tips	Nida nesošā perimetra profila tips	Nida konstrukcijas perimetra profila tips	Maksimālais Nida C50 nesošo profilu atstatums							
				[mm]	Nida	Biezums	[mm]	kg	[min.]	[mm]	
CC50/U50/PD/500-37,5/Uguns+	2xC50	U50	U50	500	Uguns Pluss	3x12,5	97,5	37,0	(R)EI60	2280	-
CC50/U50/PD/500-37,5/ÚdensUguns+	2xC50	U50	U50	500	Ūdens Uguns Pluss	3x12,5	97,5	37,0	(R)EI60	2280	-
CC50/U50/PD/500-37,5/Cietā	2xC50	U50	U50	500	Cietā	3x12,5	97,5	46,0	(R)EI60	2040	●
CC50/U50/PD/500-37,5/Hydro	2xC50	U50	U50	500	Hydro	3x12,5	97,5	40,0	(R)EI60	2280	●
CC50/U50/PD/500-40/Uguns+	2xC50	U50	U50	500	Uguns Pluss	2x12,5+15,0	100	41,0	(R)EI90	2150	-
CC50/U50/PD/500-40/Cietā	2xC50	U50	U50	500	Cietā	2x12,5+15,0	100	49,0	(R)EI90	2040	●
CC50/U50/PD/500-40/Hydro	2xC50	U50	U50	500	Hydro	2x12,5+15,0	100	42,0	(R)EI90	2150	●
CC50/U50/PD/500-60/Uguns+	2xC50	U50	U50	500	Uguns Pluss	4x15,0	120	62,0	(R)EI120	1790	-
CC50/U50/PD/500-60/Cietā	2xC50	U50	U50	500	Cietā	4x15,0	120	71,0	(R)EI120	1660	●
CC50/U50/PD/500-60/Hydro	2xC50	U50	U50	500	Hydro	4x15,0	120	62,0	(R)EI120	1790	●

[1] Ugunsdrošības klasifikācija LBO-458-K/17.
[2] Tehniskais atzinums ITB 1060/12/R33NK.

MATERIĀLU PATĒRIŅŠ UZ 1 M² GRIESTU APBŪVES NIDA GRIESTI SISTĒMĀ

Materiāla nosaukums	Mērv.	Sistēmas tips Nida Griesti									
		CC50/U50/PD/500-37,5/Uguns+	CC50/U50/PD/500-37,5/ÚdensUguns+	CC50/U50/PD/500-37,5/Cietā	CC50/U50/PD/500-37,5/Hydro	CC50/U50/PD/500-40/Uguns+	CC50/U50/PD/500-40/Cietā	CC50/U50/PD/500-40/Hydro	CC50/U50/PD/500-60/Uguns+	CC50/U50/PD/500-60/Cietā	CC50/U50/PD/500-60/Hydro
		Materiāla patēriņš uz 1 m²									
Plāksne Nida Uguns Pluss 12,5 mm	m²	3,3	-	-	-	2,3	-	-	-	-	-
Plāksne Nida Ūdens Uguns Pluss 12,5 mm	m²	-	3,3	-	-	-	-	-	-	-	-
Plāksne Nida Cietā 12,5 mm	m²	-	-	3,3	-	-	2,3	-	-	-	-
Plāksne Nida Hydro 12,5 mm	m²	-	-	-	3,3	-	-	2,3	-	-	-
Plāksne Nida Uguns Pluss 15,0 mm	m²	-	-	-	-	1,0	-	-	4,3	-	-
Plāksne Nida Cietā 15,0 mm	m²	-	-	-	-	-	1,0	-	-	4,3	-
Plāksne Nida Hydro 15,0 mm	m²	-	-	-	-	-	-	1,0	-	-	4,3
Profils Nida C50	tek.m	4,4	4,4	4,4	4,4	4,4	4,4	4,4	4,4	4,4	4,4
Profils Nida U50	tek.m	0,75	0,75	0,75	0,75	0,75	0,75	0,75	0,75	0,75	0,75
Kniedes	gab.	5,6	5,6	5,6	5,6	5,6	5,6	5,6	5,6	5,6	5,6
Tērauda enkurošanas elements (tips atbilstoši būves svaram) [3]	gab.	1,7	1,7	1,7	1,7	1,7	1,7	1,7	1,7	1,7	1,7
Pašurbjošās skrūves Nida 3,5x9,5/11 mm	gab.	8,3	8,3	8,3	8,3	8,3	8,3	8,3	8,3	8,3	8,3
Pašurbjošās skrūves Nida 3,5x25 mm	gab.	15,0	15,0	-	-	15,0	-	-	15,0	-	-
Pašurbjošās skrūves Nida 3,5x35 mm	gab.	6,0	6,0	-	-	6,0	-	-	-	-	-
Pašurbjošās skrūves Nida 3,5x45 mm	gab.	-	-	-	-	-	-	-	6,0	-	-
Pašurbjošās skrūves Nida 3,5x55 mm	gab.	18,0	18,0	-	-	18,0	-	-	6,0	-	-
Pašurbjošās skrūves Nida 4,2x70 mm	gab.	-	-	-	-	-	-	-	18,0	-	-
Pašurbjošās skrūves Nida Cietā 35 (3,9x35 mm)	gab.	-	-	21,0	-	-	21,0	-	-	15,0	-
Pašurbjošās skrūves Nida Cietā 45 (3,9x45 mm)	gab.	-	-	-	-	-	-	-	-	6,0	-
Pašurbjošās skrūves Nida Cietā 55 (3,9x55 mm)	gab.	-	-	18,0	-	-	18,0	-	-	6,0	-
Pašurbjošās skrūves Nida Cietā 70 (4,2x70 mm)	gab.	-	-	-	-	-	-	-	-	18,0	-
Pašurbjošās skrūves Nida Hydro C4 3,5x25 mm	gab.	-	-	-	15,0	-	-	15,0	-	-	15,0
Pašurbjošās skrūves Nida Hydro C4 3,5x41 mm	gab.	-	-	-	6,0	-	-	6,0	-	-	6,0
Pašurbjošās skrūves Nida Hydro C4 3,5x55 mm	gab.	-	-	-	18,0	-	-	18,0	-	-	6,0
Pašurbjošās skrūves Nida Hydro C4 4,2x70 mm	gab.	-	-	-	-	-	-	-	-	-	18,0
Līmlente šuvēm Nida	tek.m	1,4	1,4	1,4	1,4	1,4	1,4	1,4	1,4	1,4	1,4
Ģipša špaktele Nida Start	kg	0,9	0,9	-	-	0,9	-	-	1,2	-	-
Ģipša špaktele Nida Finisz	kg	0,1	0,1	-	-	0,1	-	-	0,1	-	-
Gatavā špaktelmasa Nida Hydromix [4]	kg	-	-	1,0	1,0	-	1,0	1,0	-	1,3	1,3

[3] Enkurošanas elementu tips un skaits jāizvēlas saskaņā ar shēmu, kas iekļauta ITB tehniskajā atzinumā Pašnesošie griesti: ITB 1060/12/R33NK.
[4] Izmantojot ģipša šķiedru plāksnes Nida Cietā, kā alternatīvu varat izmantot arī Nida Planfix Fresh ģipša špakteli.
Patēriņa standartos nav ņemti vērā materiālie zaudējumi.

PIRMIE TIRGŪ SAUSĀS BŪVES SISTĒMAS MARĶĒTA ZĪME CE

Lūdzu, atrodiet mūsu kanālu Siniat Nida YouTube

nida Griesti

Ugunsizturības klase:	Maksimālais apdares platums:	Minimālais piekāršanas augstums:	Būves svars 1m²:	Saistītā dokumenta numurs:
(R)EI15 (R)EI30	4340 mm	85 mm	15,0-24,0 kg	EN13964:2004+A1

Ekspluatācijas īpašību deklarācija:
DoP/Ceiling System/0050/15.11.2016

SISTĒMAS:

CC75/U75/PD/500-12,5; CC75/U75/PD/500-15; CC75/U75/PD/500-18

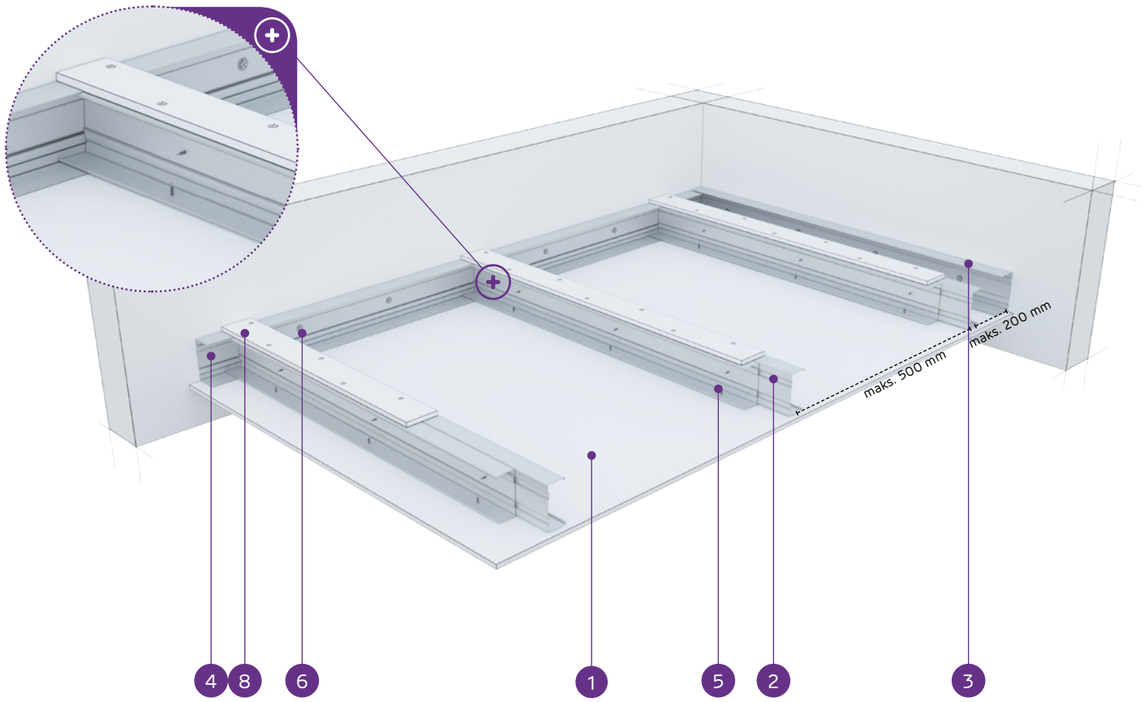

MATERIĀLI:

1. Ģipškartona plāksnes Nida
2. Dubultais nesošais profils Nida C 75
3. Konstrukcijas profils Nida U 75
4. Nesošais profils Nida U 75
5. Pašurbjošā skrūve Nida 3,5 x 25 mm
6. Tērauda enkurošanas elements ar Tērauda paplāksni
7. Kniede
8. Pastiprinošā josla no 12,5 mm Nida ģipškartona plāksnes

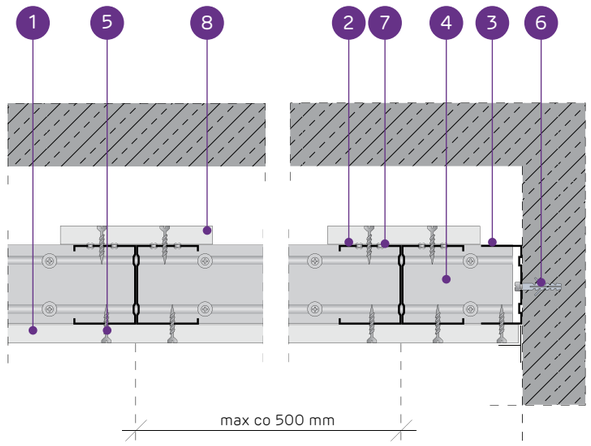

PAŠNESOŠO GRIESTU SISTĒMA AR DUBULTO NIDA C75 NESOŠO KONSTRUKCIJU AR PASTIPRINOŠO JOSLU

TEHNISKIE PARAMETRI

Sistēmas tips Nida Griesti	Režģa konstrukcija				Ģipša plākšņu apšuvums		Minimālais piekāršanas augstums	Būves svars 1 m²	Ugunsizturības klase [1]	Maksimālais griestu apdares platums [2]	Īpašā sistēma
	Nida nesošā profila tips	Nida nesošā perimetra profila tips	Nida konstrukcijas perimetra profila tips	Maksimālais Nida C75 nesošo profilu atstatums							
				[mm]	Nida	Biezums	[mm]	kg	[min.]	[mm]	
CC75/U75/PD/500-12,5/Expert	2xC75	U75	U75	500	Expert	12,5	97,5	15,0	-	4340	-
CC75/U75/PD/500-12,5/Ūdens [3]	2xC75	U75	U75	500	Ūdens	12,5	97,5	15,0	-	4340	-
CC75/U75/PD/500-12,5/Uguns+	2xC75	U75	U75	500	Uguns Pluss	12,5	97,5	17,0	(R)EI15	3760	-
CC75/U75/PD/500-12,5/ÚdensUguns+	2xC75	U75	U75	500	Ūdens Uguns Pluss	12,5	97,5	17,0	(R)EI15	3760	-
CC75/U75/PD/500-12,5/Cietā	2xC75	U75	U75	500	Cietā	12,5	97,5	21,0	(R)EI15	3360	●
CC75/U75/PD/500-12,5/Hydro	2xC75	U75	U75	500	Hydro	12,5	97,5	18,0	(R)EI15	3760	●
CC75/U75/PD/500-15/Uguns+	2xC75	U75	U75	500	Uguns Pluss	15,0	100	22,0	(R)EI15	3360	-
CC75/U75/PD/500-15/Cietā	2xC75	U75	U75	500	Cietā	15,0	100	24,0	(R)EI15	3360	●
CC75/U75/PD/500-15/Hydro	2xC75	U75	U75	500	Hydro	15,0	100	22,0	(R)EI15	3360	●
CC75/U75/PD/500-18/Uguns+	2xC75	U75	U75	500	Uguns Pluss	18,0	103	23,0	(R)EI30	3360	-

[1] Ugunsdrošības klasifikācija LBO-458-K/17.
[2] Tehniskais atzinums ITB 1060/12/R33NK.
[3] Telpās ar relatīvo gaisa mitrumu līdz 85 % stūra sekcijās pret intensīvu ūdens iedarbību ieteicams izmantot Nida Hydro ģipša šķiedru plāksnes (horizontālām un vertikālām virsmām vannas, dušas utt. zonās).

MATERIĀLU PATĒRIŅŠ UZ 1 M² GRIESTU APBŪVES NIDA GRIESTI SISTĒMĀ

Materiāla nosaukums	Mērv.	Sistēmas tips Nida Griesti									
		CC75/U75/PD/500-12,5/Expert	CC75/U75/PD/500-12,5/Ūdens	CC75/U75/PD/500-12,5/Uguns+	CC75/U75/PD/500-12,5/ÚdensUguns+	CC75/U75/PD/500-12,5/Cietā	CC75/U75/PD/500-12,5/Hydro	CC75/U75/PD/500-15/Uguns+	CC75/U75/PD/500-15/Cietā	CC75/U75/PD/500-15/Hydro	CC75/U75/PD/500-18/Uguns+
		Materiāla patēriņš uz 1 m²									
Plāksne Nida Expert 12,5 mm	m²	1,3	-	-	-	-	-	-	-	-	-
Plāksne Nida Ūdens 12,5 mm	m²	-	1,3	-	-	-	-	-	-	-	-
Plāksne Nida Uguns Pluss 12,5 mm	m²	-	-	1,3	-	-	-	-	-	-	-
Plāksne Nida Ūdens Uguns Pluss 12,5 mm	m²	-	-	-	1,3	-	-	-	-	-	-
Plāksne Nida Cietā 12,5 mm	m²	-	-	-	-	1,3	-	-	-	-	-
Plāksne Nida Hydro 12,5 mm	m²	-	-	-	-	-	1,3	-	-	-	-
Plāksne Nida Uguns Pluss 15,0 mm	m²	-	-	-	-	-	-	1,3	-	-	-
Plāksne Nida Cietā 15,0 mm	m²	-	-	-	-	-	-	-	1,3	-	-
Plāksne Nida Hydro 15,0 mm	m²	-	-	-	-	-	-	-	-	1,3	-
Plāksne Nida Uguns Pluss 18,0 mm	m²	-	-	-	-	-	-	-	-	-	1,3
Profils Nida C75	tek.m	4,4	4,4	4,4	4,4	4,4	4,4	4,4	4,4	4,4	4,4
Profils Nida U75	tek.m	0,75	0,75	0,75	0,75	0,75	0,75	0,75	0,75	0,75	0,75
Kniedes	gab.	5,6	5,6	5,6	5,6	5,6	5,6	5,6	5,6	5,6	5,6
Tērauda enkurošanas elements (tips atbilstoši būves svaram) [4]	gab.	1,7	1,7	1,7	1,7	1,7	1,7	1,7	1,7	1,7	1,7
Pašurbjošās skrūves Nida 3,5x9,5/11 mm	gab.	8,3	8,3	8,3	8,3	8,3	8,3	8,3	8,3	8,3	8,3
Pašurbjošās skrūves Nida 3,5x25 mm	gab.	27,0	27,0	27,0	27,0	-	-	27,0	-	-	-
Pašurbjošās skrūves Nida 3,5x35 mm	gab.	-	-	-	-	-	-	-	-	-	27,0
Pašurbjošās skrūves Nida Cietā 35 (3,9x35 mm)	gab.	-	-	-	-	27,0	-	-	27,0	-	-
Pašurbjošās skrūves Nida Hydro C4 3,5x25 mm	gab.	-	-	-	-	-	27,0	-	-	27,0	-
Līmlente šuvēm Nida	tek.m	1,4	1,4	1,4	1,4	1,4	1,4	1,4	1,4	1,4	1,4
Ģipša špaktele Nida Start	kg	0,3	0,3	0,3	0,3	-	-	0,3	-	-	0,3
Ģipša špaktele Nida Finisz	kg	0,1	0,1	0,1	0,1	-	-	0,1	-	-	0,1
Gatavā špakteļmasa Nida Hydromix [5]	kg	-	-	-	-	0,4	0,4	-	0,4	0,4	-

[4] Enkurošanas elementu tips un skaits jāizvēlas saskaņā ar shēmu, kas iekļauta ITB tehniskajā atzinumā Pašnesošie griesti: ITB 1060/12/R33NK.
[5] Izmantojot ģipša šķiedru plāksnes Nida Cietā, kā alternatīvu varat izmantot arī Nida Planfix Fresh ģipša špakteli.
Patēriņa standartos nav ņemti vērā materiālie zaudējumi.

PIRMIE TIRGŪ
SAUSĀS BŪVES SISTĒMAS
MARKĒTA ZĪME CE

Lūdzu, atrodiet mūsu kanālu Siniat Nida
YouTube

nida Griesti

Ugunsizturības klase:	Maksimālais apdares platums:	Minimālais piekāršanas augstums:	Būves svars 1m²:	Saistītā dokumenta numurs:
(R)EI45 (R)EI60	3370 mm	85 mm	23,0-40,0 kg	EN13964:2004+A1

Ekspluatācijas īpašību deklarācija:
DoP/Ceiling System/0050/15.11.2016

SISTĒMAS:

CC75/U75/PD/500-25; CC75/U75/PD/500-30

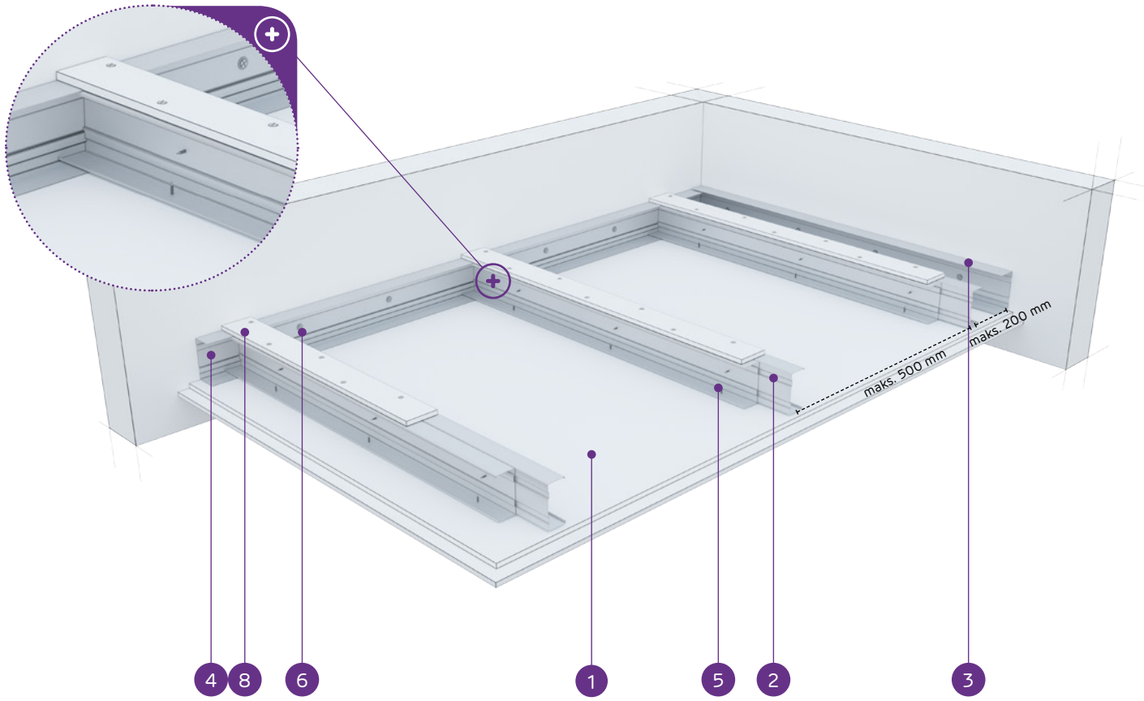

MATERIĀLI:

1. Ģipškartona plāksnes Nida
2. Dubultais nesošais profils Nida C 75
3. Konstrukcijas profils Nida U 75
4. Nesošais profils Nida U 75
5. Pašurbjošā skrūve Nida 3,5 x 25 mm
6. Tērauda enkurošanas elements ar Tērauda paplāksni
7. Kniede
8. Pastiprinošā josla no 12,5 mm Nida ģipškartona plāksnes

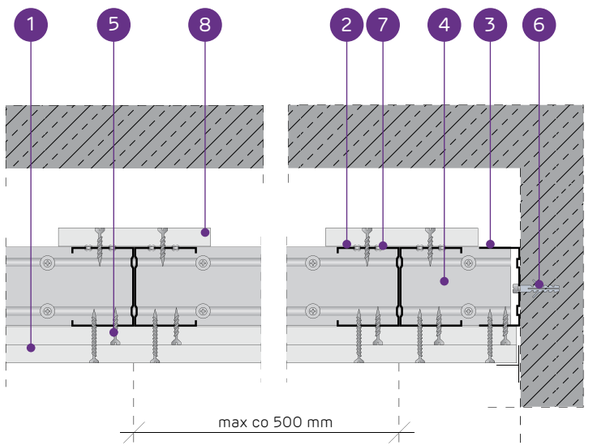

PAŠNESOŠO GRIESTU SISTĒMA AR DUBULTO NIDA C75 NESOŠO KONSTRUKCIJU AR PASTIPRINOŠO JOSLU

TEHNISKIE PARAMETRI

Sistēmas tips Nida Griesti	Režģa konstrukcija				Ģipša plākšņu apšuvums		Minimālais piekāršanas augstums	Būves svars 1 m²	Ugunsizturības klase [1]	Maksimālais griestu apdares platums [2]	Īpašā sistēma
	Nida nesošā profila tips	Nida nesošā perimetra profila tips	Nida konstrukcijas perimetra profila tips	Maksimālais Nida C75 nesošo profilu atstatums							
				[mm]	Nida	Biezums	[mm]	kg	[min.]	[mm]	
CC75/U75/PD/500-25/Expert	2xC75	U75	U75	500	Expert	2x12,5	110	23,0	-	3370	-
CC75/U75/PD/500-25/Ūdens [3]	2xC75	U75	U75	500	Ūdens	2x12,5	110	24,0	-	3370	-
CC75/U75/PD/500-25/Uguns+	2xC75	U75	U75	500	Uguns Pluss	2x12,5	110	27,0	(R)EI45	3070	-
CC75/U75/PD/500-25/ÜdensUguns+	2xC75	U75	U75	500	Ūdens Uguns Pluss	2x12,5	110	27,0	(R)EI45	3070	-
CC75/U75/PD/500-25/Cietā	2xC75	U75	U75	500	Cietā	2x12,5	110	34,0	(R)EI45	2840	●
CC75/U75/PD/500-25/Hydro	2xC75	U75	U75	500	Hydro	2x12,5	110	29,0	(R)EI45	3070	●
CC75/U75/PD/500-30/Uguns+	2xC75	U75	U75	500	Uguns Pluss	2x15,0	115	35,0	(R)EI60	2840	-
CC75/U75/PD/500-30/Cietā	2xC75	U75	U75	500	Cietā	2x15,0	115	40,0	(R)EI60	2660	●
CC75/U75/PD/500-30/Hydro	2xC75	U75	U75	500	Hydro	2x15,0	115	35,0	(R)EI60	2840	●

[1] Ugunsdrošības klasifikācija LBO-458-K/17.
[2] Tehniskais atzinums ITB 1060/12/R33NK.
[3] Telpās ar relatīvo gaisa mitrumu līdz 85 % stūra sekcijās pret intensīvu ūdens iedarbību ieteicams izmantot Nida Hydro ģipša šķiedru plāksnes (horizontālām un vertikālām virsmām vannas, dušas utt. zonās).

MATERIĀLU PATĒRIŅŠ UZ 1 M² GRIESTU APBŪVES NIDA GRIESTI SISTĒMĀ

Materiāla nosaukums	Mērv.	Sistēmas tips Nida Griesti								
		CC75/U75/PD/500-25/Expert	CC75/U75/PD/500-25/Ūdens	CC75/U75/PD/500-25/Uguns+	CC75/U75/PD/500-25/ÜdensUguns+	CC75/U75/PD/500-25/Cietā	CC75/U75/PD/500-25/Hydro	CC75/U75/PD/500-30/Uguns+	CC75/U75/PD/500-30/Cietā	CC75/U75/PD/500-30/Hydro
		Materiāla patēriņš uz 1 m²								
Plāksne Nida Expert 12,5 mm	m²	2,3	-	-	-	-	-	-	-	-
Plāksne Nida Ūdens 12,5 mm	m²	-	2,3	-	-	-	-	-	-	-
Plāksne Nida Uguns Pluss 12,5 mm	m²	-	-	2,3	-	-	-	-	-	-
Plāksne Nida Ūdens Uguns Pluss 12,5 mm	m²	-	-	-	2,3	-	-	-	-	-
Plāksne Nida Cietā 12,5 mm	m²	-	-	-	-	2,3	-	-	-	-
Plāksne Nida Hydro 12,5 mm	m²	-	-	-	-	-	2,3	-	-	-
Plāksne Nida Uguns Pluss 15,0 mm	m²	-	-	-	-	-	-	2,3	-	-
Plāksne Nida Cietā 15,0 mm	m²	-	-	-	-	-	-	-	2,3	-
Plāksne Nida Hydro 15,0 mm	m²	-	-	-	-	-	-	-	-	2,3
Profils Nida C75	tek.m	4,4	4,4	4,4	4,4	4,4	4,4	4,4	4,4	4,4
Profils Nida U75	tek.m	0,75	0,75	0,75	0,75	0,75	0,75	0,75	0,75	0,75
Kniedes	gab.	5,6	5,6	5,6	5,6	5,6	5,6	5,6	5,6	5,6
Tērauda enkurošanas elements (tips atbilstoši būves svaram) [4]	gab.	1,7	1,7	1,7	1,7	1,7	1,7	1,7	1,7	1,7
Pašurbjošās skrūves Nida 3,5x9,5/11 mm	gab.	8,3	8,3	8,3	8,3	8,3	8,3	8,3	8,3	8,3
Pašurbjošās skrūves Nida 3,5x25 mm	gab.	15,0	15,0	15,0	15,0	-	-	15,0	-	-
Pašurbjošās skrūves Nida 3,5x35 mm	gab.	18,0	18,0	18,0	18,0	-	-	-	-	-
Pašurbjošās skrūves Nida 3,5x45 mm	gab.	-	-	-	-	-	-	18,0	-	-
Pašurbjošās skrūves Nida Cietā 35 (3,9x35 mm)	gab.	-	-	-	-	33,0	-	-	15,0	-
Pašurbjošās skrūves Nida Cietā 45 (3,9x45 mm)	gab.	-	-	-	-	-	-	-	18,0	-
Pašurbjošās skrūves Nida Hydro C4 3,5x25 mm	gab.	-	-	-	-	-	15,0	-	-	15,0
Pašurbjošās skrūves Nida Hydro C4 3,5x41 mm	gab.	-	-	-	-	-	18,0	-	-	18,0
Līmlente šuvēm Nida	tek.m	1,4	1,4	1,4	1,4	1,4	1,4	1,4	1,4	1,4
Ģipša špaktele Nida Start	kg	0,6	0,6	0,6	0,6	-	-	0,6	-	-
Ģipša špaktele Nida Finisz	kg	0,1	0,1	0,1	0,1	-	-	0,1	-	-
Gatavā špaktelmasa Nida Hydromix [5]	kg	-	-	-	-	0,7	0,7	-	0,7	0,7

[4] Enkurošanas elementu tips un skaits jāizvēlas saskaņā ar shēmu, kas iekļauta ITB tehniskajā atzinumā Pašnesošie griesti: ITB 1060/12/R33NK.
[5] Izmantojot ģipša šķiedru plāksnes Nida Cietā, kā alternatīvu varat izmantot arī Nida Planfix Fresh ģipša špakteli.
Patēriņa standartos nav ņemti vērā materiālie zaudējumi.

PIRMIE TIRGŪ
SAUSĀS BŪVES SISTĒMAS
MARĶĒTA ZĪME CE

Lūdzu, atrodiet mūsu kanālu Siniat Nida
YouTube

nida Griesti

Ugunsizturības klase:	Maksimālais apdares platums:	Minimālais piekāršanas augstums:	Būves svars 1m²:	Saistītā dokumenta numurs:
(R)EI60 (R)EI90	2660 mm	85 mm	38,0-71,0 kg	EN13964:2004+A1

Ekspluatācijas īpašību deklarācija:
DoP/Ceiling System/0050/15.11.2016

SISTĒMAS:

CC75/U75/PD/500-37,5; CC75/U75/PD/500-40; CC75/U75/PD/500-60

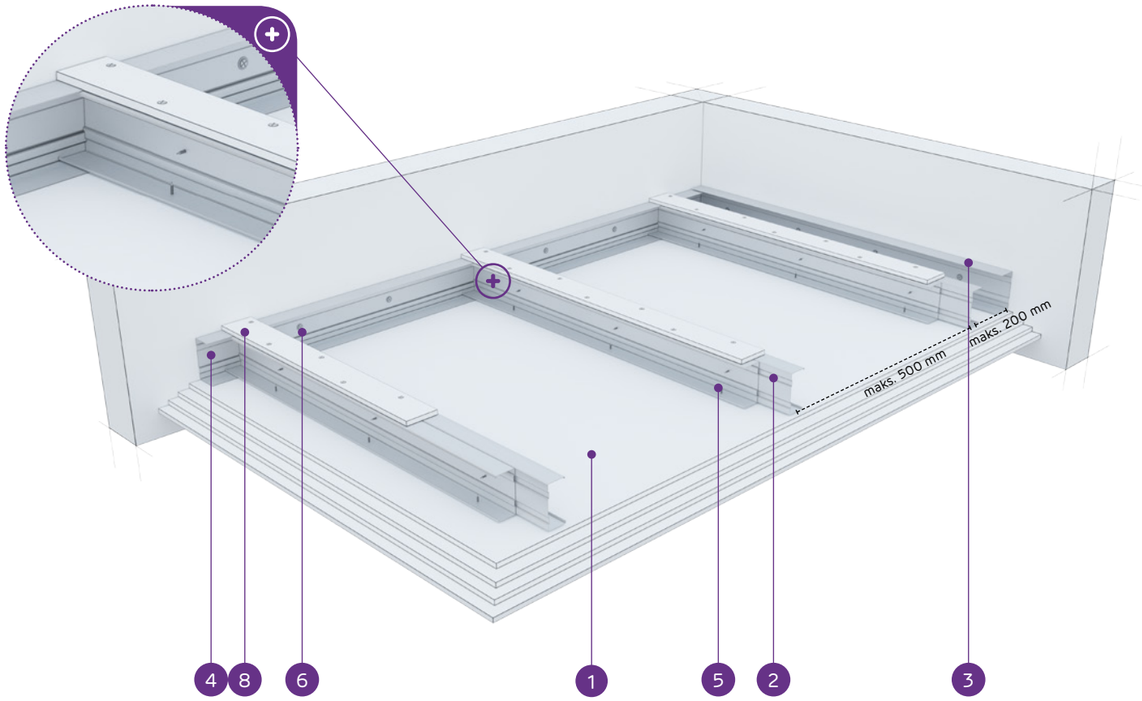

MATERIĀLI:

1. Ģipškartona plāksnes Nida
2. Dubultais nesošais profils Nida C 75
3. Konstrukcijas profils Nida U 75
4. Nesošais profils Nida U 75
5. Pašurbjošā skrūve Nida 3,5 x 25 mm
6. Tērauda enkurošanas elements ar Tērauda paplāksni
7. Kniede
8. Pastiprinošā josla no 12,5 mm Nida ģipškartona plāksnes

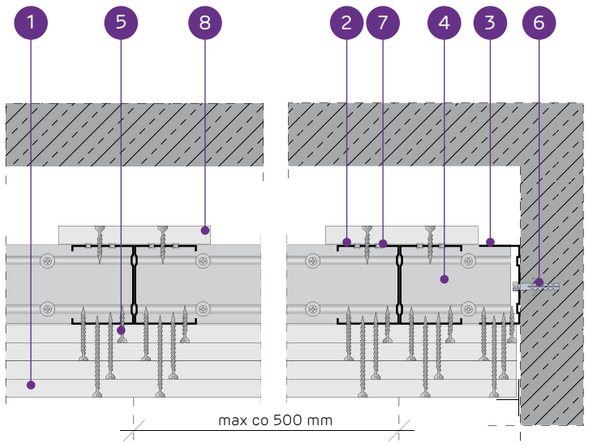

PAŠNESOŠO GRIESTU SISTĒMA AR DUBULTO NIDA C75 NESOŠO KONSTRUKCIJU AR PASTIPRINOŠO JOSLU

TEHNISKIE PARAMETRI

Sistēmas tips Nida Griesti	Režģa konstrukcija				Ģipša plākšņu apšuvums		Minimālais piekāršanas augstums	Būves svars 1 m²	Ugunsizturības klase [1]	Maksimālais griestu apdares platums [2]	Īpašā sistēma
	Nida nesošā profila tips	Nida nesošā perimetra profila tips	Nida konstrukcijas perimetra profila tips	Maksimālais Nida C75 nesošo profilu atstatums							
				[mm]	Nida	Biezums	[mm]	kg	[min.]	[mm]	
CC75/U75/PD/500-37,5/Uguns+	2xC75	U75	U75	500	Uguns Pluss	3x12,5	122,5	38,0	(R)EI60	2660	-
CC75/U75/PD/500-37,5/ÚdensUguns+	2xC75	U75	U75	500	Ūdens Uguns Pluss	3x12,5	122,5	38,0	(R)EI60	2660	-
CC75/U75/PD/500-37,5/Cietā	2xC75	U75	U75	500	Cietā	3x12,5	122,5	47,0	(R)EI60	2380	●
CC75/U75/PD/500-37,5/Hydro	2xC75	U75	U75	500	Hydro	3x12,5	122,5	40,0	(R)EI60	2660	●
CC75/U75/PD/500-40/Uguns+	2xC75	U75	U75	500	Uguns Pluss	2x12,5+15,0	125	41,0	(R)EI90	2510	-
CC75/U75/PD/500-40/Cietā	2xC75	U75	U75	500	Cietā	2x12,5+15,0	125	50,0	(R)EI90	2380	●
CC75/U75/PD/500-40/Hydro	2xC75	U75	U75	500	Hydro	2x12,5+15,0	125	43,0	(R)EI90	2510	●
CC75/U75/PD/500-60/Uguns+	2xC75	U75	U75	500	Uguns Pluss	4x15,0	145	63,0	(R)EI120	2090	-
CC75/U75/PD/500-60/Cietā	2xC75	U75	U75	500	Cietā	4x15,0	145	71,0	(R)EI120	1940	●
CC75/U75/PD/500-60/Hydro	2xC75	U75	U75	500	Hydro	4x15,0	145	63,0	(R)EI120	2090	●

[1] Ugunsdrošības klasifikācija LBO-458-K/17.
[2] Tehniskais atzinums ITB 1060/12/R33NK.

MATERIĀLU PATĒRIŅŠ UZ 1 M² GRIESTU APBŪVES NIDA GRIESTI SISTĒMĀ

Materiāla nosaukums	Mērv.	Sistēmas tips Nida Griesti									
		CC75/U75/PD/500-37,5/Uguns+	CC75/U75/PD/500-37,5/ÚdensUguns+	CC75/U75/PD/500-37,5/Cietā	CC75/U75/PD/500-37,5/Hydro	CC75/U75/PD/500-40/Uguns+	CC75/U75/PD/500-40/Cietā	CC75/U75/PD/500-40/Hydro	CC75/U75/PD/500-60/Uguns+	CC75/U75/PD/500-60/Cietā	CC75/U75/PD/500-60/Hydro
		Materiāla patēriņš uz 1 m²									
Plāksne Nida Uguns Pluss 12,5 mm	m²	3,3	-	-	-	2,3	-	-	-	-	-
Plāksne Nida Ūdens Uguns Pluss 12,5 mm	m²	-	3,3	-	-	-	-	-	-	-	-
Plāksne Nida Cietā 12,5 mm	m²	-	-	3,3	-	-	2,3	-	-	-	-
Plāksne Nida Hydro 12,5 mm	m²	-	-	-	3,3	-	-	2,3	-	-	-
Plāksne Nida Uguns Pluss 15,0 mm	m²	-	-	-	-	1,0	-	-	4,3	-	-
Plāksne Nida Cietā 15,0 mm	m²	-	-	-	-	-	1,0	-	-	4,3	-
Plāksne Nida Hydro 15,0 mm	m²	-	-	-	-	-	-	1,0	-	-	4,3
Profils Nida C75	tek.m	4,4	4,4	4,4	4,4	4,4	4,4	4,4	4,4	4,4	4,4
Profils Nida U75	tek.m	0,75	0,75	0,75	0,75	0,75	0,75	0,75	0,75	0,75	0,75
Kniedes	gab.	5,6	5,6	5,6	5,6	5,6	5,6	5,6	5,6	5,6	5,6
Tērauda enkurošanas elements (tips atbilstoši būves svaram) [3]	gab.	1,7	1,7	1,7	1,7	1,7	1,7	1,7	1,7	1,7	1,7
Pašurbjošās skrūves Nida 3,5x9,5/11 mm	gab.	8,3	8,3	8,3	8,3	8,3	8,3	8,3	8,3	8,3	8,3
Pašurbjošās skrūves Nida 3,5x25 mm	gab.	15,0	15,0	-	-	15,0	-	-	15,0	-	-
Pašurbjošās skrūves Nida 3,5x35 mm	gab.	6,0	6,0	-	-	6,0	-	-	-	-	-
Pašurbjošās skrūves Nida 3,5x45 mm	gab.	-	-	-	-	-	-	-	6,0	-	-
Pašurbjošās skrūves Nida 3,5x55 mm	gab.	18,0	18,0	-	-	18,0	-	-	6,0	-	-
Pašurbjošās skrūves Nida 4,2x70 mm	gab.	-	-	-	-	-	-	-	18,0	-	-
Pašurbjošās skrūves Nida Cietā 35 (3,9x35 mm)	gab.	-	-	21,0	-	-	21,0	-	-	15,0	-
Pašurbjošās skrūves Nida Cietā 45 (3,9x45 mm)	gab.	-	-	-	-	-	-	-	-	6,0	-
Pašurbjošās skrūves Nida Cietā 55 (3,9x55 mm)	gab.	-	-	18,0	-	-	18,0	-	-	6,0	-
Pašurbjošās skrūves Nida Cietā 70 (4,2x70 mm)	gab.	-	-	-	-	-	-	-	-	18,0	-
Pašurbjošās skrūves Nida Hydro C4 3,5x25 mm	gab.	-	-	-	15,0	-	-	15,0	-	-	15,0
Pašurbjošās skrūves Nida Hydro C4 3,5x41 mm	gab.	-	-	-	6,0	-	-	6,0	-	-	6,0
Pašurbjošās skrūves Nida Hydro C4 3,5x55 mm	gab.	-	-	-	18,0	-	-	18,0	-	-	6,0
Pašurbjošās skrūves Nida Hydro C4 4,2x70 mm	gab.	-	-	-	-	-	-	-	-	-	18,0
Līmlente šuvēm Nida	tek.m	1,4	1,4	1,4	1,4	1,4	1,4	1,4	1,4	1,4	1,4
Ģipša špaktele Nida Start	kg	0,9	0,9	-	-	0,9	-	-	1,2	-	-
Ģipša špaktele Nida Finisz	kg	0,1	0,1	-	-	0,1	-	-	0,1	-	-
Gatavā špaktelmasa Nida Hydromix [4]	kg	-	-	1,0	1,0	-	1,0	1,0	-	1,3	1,3

[3] Enkurošanas elementu tips un skaits jāizvēlas saskaņā ar shēmu, kas iekļauta ITB tehniskajā atzinumā Pašnesošie griesti: ITB 1060/12/R33NK.
[4] Izmantojot ģipša šķiedru plāksnes Nida Cietā, kā alternatīvu varat izmantot arī Nida Planfix Fresh ģipša špakteli.
Patēriņa standartos nav ņemti vērā materiālie zaudējumi.

PIRMIE TIRGŪ SAUSĀS BŪVES SISTĒMAS MARĶĒTA ZĪME CE

Lūdzu, atrodiet mūsu kanālu Siniat Nida YouTube

PAŠNESOŠIE GRIESTI

nida Griesti

Ugunsizturības klase:	Maksimālais apdares platums:	Minimālais piekāršanas augstums:	Būves svars 1m²:	Saistītā dokumenta numurs:
(R)EI15 (R)EI30	4740 mm	110 mm	15,0-25,0 kg	EN13964:2004+A1

Ekspluatācijas īpašību deklarācija:
DoP/Ceiling System/0052/15.11.2016

SISTĒMAS:

CC100/U100/PD/500-12,5; CC100/U100/PD/500-15; CC100/U100/PD/500-18

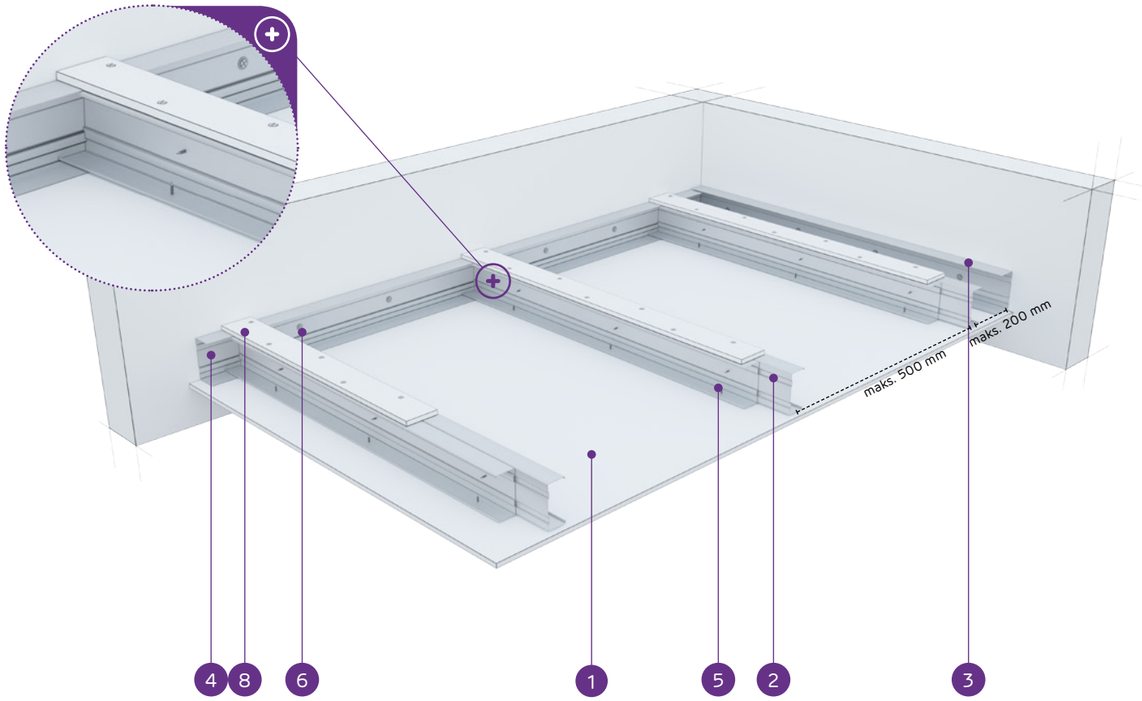

MATERIĀLI:

1. Ģipškartona plāksnes Nida
2. Dubultais nesošais profils Nida C 100
3. Konstrukcijas profils Nida U 100
4. Nesošais profils Nida U 100
5. Pašurbjošā skrūve Nida 3,5 x 25 mm
6. Tērauda enkurošanas elements ar Tērauda paplāksni
7. Kniede
8. Pastiprinošā josla no 12,5 mm Nida ģipškartona plāksnes

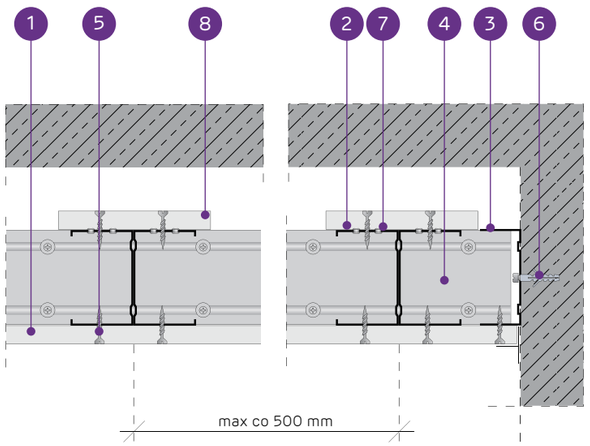

PAŠNESOŠO GRIESTU SISTĒMA AR DUBULTO NIDA C100 NESOŠO KONSTRUKCIJU AR PASTIPRINOŠO JOSLU

TEHNISKIE PARAMETRI

Sistēmas tips Nida Griesti	Režģa konstrukcija				Ģipša plākšņu apšuvums		Minimālais piekāršanas augstums	Būves svars 1 m²	Ugunsizturības klase [1]	Maksimālais griestu apdares platums [2]	Īpašā sistēma
	Nida nesošā profila tips	Nida nesošā perimetra profila tips	Nida konstrukcijas perimetra profila tips	Maksimālais Nida C100 nesošo profilu atstatums							
				[mm]	Nida	Biezums	[mm]	kg	[min.]	[mm]	
CC100/U100/PD/500-12,5/Expert	2xC100	U100	U100	500	Expert	12,5	122,5	15,0	-	4740	-
CC100/U100/PD/500-12,5/Ūdens [3]	2xC100	U100	U100	500	Ūdens	12,5	122,5	16,0	-	4100	-
CC100/U100/PD/500-12,5/Uguns+	2xC100	U100	U100	500	Uguns Pluss	12,5	122,5	18,0	(R)EI15	4100	-
CC100/U100/PD/500-12,5/ŪdensUguns+	2xC100	U100	U100	500	Ūdens Uguns Pluss	12,5	122,5	18,0	(R)EI15	4100	-
CC100/U100/PD/500-12,5/Cietā	2xC100	U100	U100	500	Cietā	12,5	122,5	21,0	(R)EI15	3670	●
CC100/U100/PD/500-12,5/Hydro	2xC100	U100	U100	500	Hydro	12,5	122,5	19,0	(R)EI15	4100	●
CC100/U100/PD/500-15/Uguns+	2xC100	U100	U100	500	Uguns Pluss	15,0	125	22,0	(R)EI15	3670	-
CC100/U100/PD/500-15/Cietā	2xC100	U100	U100	500	Cietā	15,0	125	25,0	(R)EI15	3670	●
CC100/U100/PD/500-15/Hydro	2xC100	U100	U100	500	Hydro	15,0	125	22,0	(R)EI15	3670	●
CC100/U100/PD/500-18/Uguns+	2xC100	U100	U100	500	Uguns Pluss	18,0	128	23,0	(R)EI30	3670	-

[1] Ugunsdrošības klasifikācija LBO-458-K/17.
[2] Tehniskais atzinums ITB 1060/12/R33NK.
[3] Telpās ar relatīvo gaisa mitrumu līdz 85 % stūra sekcijās pret intensīvu ūdens iedarbību ieteicams izmantot Nida Hydro ģipša šķiedru plāksnes (horizontālām un vertikālām virsmām vannas, dušas utt. zonās).

MATERIĀLU PATĒRIŅŠ UZ 1 M² GRIESTU APBŪVES NIDA GRIESTI SISTĒMĀ

Materiāla nosaukums	Mērv.	Sistēmas tips Nida Griesti									
		CC100/U100/PD/500-12,5/Expert	CC100/U100/PD/500-12,5/Ūdens	CC100/U100/PD/500-12,5/Uguns+	CC100/U100/PD/500-12,5/ŪdensUguns+	CC100/U100/PD/500-12,5/Cietā	CC100/U100/PD/500-12,5/Hydro	CC100/U100/PD/500-15/Uguns+	CC100/U100/PD/500-15/Cietā	CC100/U100/PD/500-15/Hydro	CC100/U100/PD/500-18/Uguns+
		Materiāla patēriņš uz 1 m²									
Plāksne Nida Expert 12,5 mm	m²	1,3	-	-	-	-	-	-	-	-	-
Plāksne Nida Ūdens 12,5 mm	m²	-	1,3	-	-	-	-	-	-	-	-
Plāksne Nida Uguns Pluss 12,5 mm	m²	-	-	1,3	-	-	-	-	-	-	-
Plāksne Nida Ūdens Uguns Pluss 12,5 mm	m²	-	-	-	1,3	-	-	-	-	-	-
Plāksne Nida Cietā 12,5 mm	m²	-	-	-	-	1,3	-	-	-	-	-
Plāksne Nida Hydro 12,5 mm	m²	-	-	-	-	-	1,3	-	-	-	-
Plāksne Nida Uguns Pluss 15,0 mm	m²	-	-	-	-	-	-	1,3	-	-	-
Plāksne Nida Cietā 15,0 mm	m²	-	-	-	-	-	-	-	1,3	-	-
Plāksne Nida Hydro 15,0 mm	m²	-	-	-	-	-	-	-	-	1,3	-
Plāksne Nida Uguns Pluss 18,0 mm	m²	-	-	-	-	-	-	-	-	-	1,3
Profils Nida C100	tek.m	4,4	4,4	4,4	4,4	4,4	4,4	4,4	4,4	4,4	4,4
Profils Nida U100	tek.m	0,75	0,75	0,75	0,75	0,75	0,75	0,75	0,75	0,75	0,75
Kniedes	gab.	5,6	5,6	5,6	5,6	5,6	5,6	5,6	5,6	5,6	5,6
Tērauda enkurošanas elements (tips atbilstoši būves svaram) [4]	gab.	1,7	1,7	1,7	1,7	1,7	1,7	1,7	1,7	1,7	1,7
Pašurbjošās skrūves Nida 3,5x9,5/11 mm	gab.	8,3	8,3	8,3	8,3	8,3	8,3	8,3	8,3	8,3	8,3
Pašurbjošās skrūves Nida 3,5x25 mm	gab.	27,0	27,0	27,0	27,0	-	-	27,0	-	-	-
Pašurbjošās skrūves Nida 3,5x35 mm	gab.	-	-	-	-	-	-	-	-	-	27,0
Pašurbjošās skrūves Nida Cietā 35 (3,9x35 mm)	gab.	-	-	-	-	27,0	-	-	27,0	-	-
Pašurbjošās skrūves Nida Hydro C4 3,5x25 mm	gab.	-	-	-	-	-	27,0	-	-	27,0	-
Līmlente šuvēm Nida	tek.m	1,4	1,4	1,4	1,4	1,4	1,4	1,4	1,4	1,4	1,4
Ģipša špaktele Nida Start	kg	0,3	0,3	0,3	0,3	-	-	0,3	-	-	0,3
Ģipša špaktele Nida Finisz	kg	0,1	0,1	0,1	0,1	-	-	0,1	-	-	0,1
Gatavā špaktelmasa Nida Hydromix [5]	kg	-	-	-	-	0,4	0,4	-	0,4	0,4	-

[4] Enkurošanas elementu tips un skaits jāizvēlas saskaņā ar shēmu, kas iekļauta ITB tehniskajā atzinumā Pašnesošie griesti: ITB 1060/12/R33NK.
[5] Izmantojot ģipša šķiedru plāksnes Nida Cietā, kā alternatīvu varat izmantot arī Nida Planfix Fresh ģipša špakteli.
Patēriņa standartos nav ņemti vērā materiālie zaudējumi.

PIRMIE TIRGŪ SAUSĀS BŪVES SISTĒMAS MARĶĒTA ZĪME CE

Lūdzu, atrodiet mūsu kanālu Siniat Nida YouTube

PAŠNESOŠIE GRIESTI

nida Griesti

Ugunsizturības klase:	Maksimālais apdares platums:	Minimālais piekāršanas augstums:	Būves svars 1m²:	Saistītā dokumenta numurs:
(R)EI45 (R)EI60	3700 mm	110 mm	23,0-40,0 kg	EN13964:2004+A1

Ekspluatācijas īpašību deklarācija:
DoP/Ceiling System/0052/15.11.2016

SISTĒMAS:

CC100/U100/PD/500-25; CC100/U100/PD/500-30

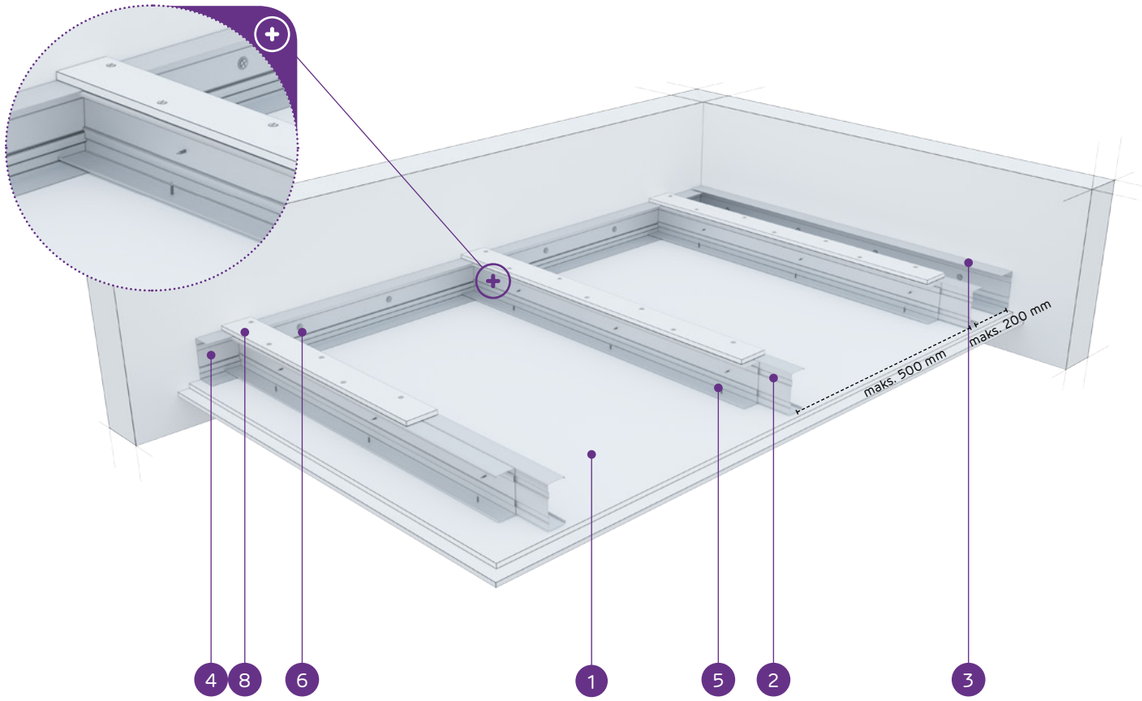

MATERIĀLI:

1. Ģipškartona plāksnes Nida
2. Dubultais nesošais profils Nida C 100
3. Konstrukcijas profils Nida U 100
4. Nesošais profils Nida U 100
5. Pašurbjošā skrūve Nida 3,5 x 25 mm
6. Tērauda enkurošanas elements ar Tērauda paplāksni
7. Kniede
8. Pastiprinošā josla no 12,5 mm Nida ģipškartona plāksnes

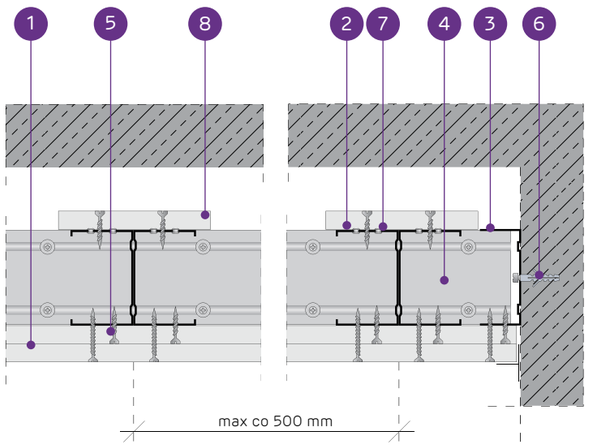

PAŠNESOŠO GRIESTU SISTĒMA AR DUBULTO NIDA C100 NESOŠO KONSTRUKCIJU AR PASTIPRINOŠO JOSLU

TEHNISKIE PARAMETRI

Sistēmas tips Nida Griesti	Režģa konstrukcija				Ģipša plākšņu apšuvums		Minimālais piekāršanas augstums	Būves svars 1 m²	Ugunsizturības klase [1]	Maksimālais griestu apdares platums [2]	Īpašā sistēma
	Nida nesošā profila tips	Nida nesošā perimetra profila tips	Nida konstrukcijas perimetra profila tips	Maksimālais Nida C100 nesošo profilu atstatums							
				[mm]	Nida	Biezums	[mm]	kg	[min.]	[mm]	
CC100/U100/PD/500-25/Expert	2xC100	U100	U100	500	Expert	2x12,5	135	23,0	-	3700	-
CC100/U100/PD/500-25/Ūdens [3]	2xC100	U100	U100	500	Ūdens	2x12,5	135	25,0	-	3700	-
CC100/U100/PD/500-25/Uguns+	2xC100	U100	U100	500	Uguns Pluss	2x12,5	135	28,0	(R)EI45	3380	-
CC100/U100/PD/500-25/ŪdensUguns+	2xC100	U100	U100	500	Ūdens Uguns Pluss	2x12,5	135	28,0	(R)EI45	3380	-
CC100/U100/PD/500-25/Cietā	2xC100	U100	U100	500	Cietā	2x12,5	135	34,0	(R)EI45	3120	●
CC100/U100/PD/500-25/Hydro	2xC100	U100	U100	500	Hydro	2x12,5	135	30,0	(R)EI45	3380	●
CC100/U100/PD/500-30/Uguns+	2xC100	U100	U100	500	Uguns Pluss	2x15,0	140	36,0	(R)EI60	2930	-
CC100/U100/PD/500-30/Cietā	2xC100	U100	U100	500	Cietā	2x15,0	140	40,0	(R)EI60	2930	●
CC100/U100/PD/500-30/Hydro	2xC100	U100	U100	500	Hydro	2x15,0	140	36,0	(R)EI60	2930	●

[1] Ugunsdrošības klasifikācija LBO-458-K/17.
[2] Tehniskais atzinums ITB 1060/12/R33NK.
[3] Telpās ar relatīvo gaisa mitrumu līdz 85 % stūra sekcijās pret intensīvu ūdens iedarbību ieteicams izmantot Nida Hydro ģipša šķiedru plāksnes (horizontālām un vertikālām virsmām vannas, dušas utt. zonās).

MATERIĀLU PATĒRIŅŠ UZ 1 M² GRIESTU APBŪVES NIDA GRIESTI SISTĒMĀ

Materiāla nosaukums	Mērv.	Sistēmas tips Nida Griesti								
		CC100/U100/PD/500-25/Expert	CC100/U100/PD/500-25/Ūdens	CC100/U100/PD/500-25/Uguns+	CC100/U100/PD/500-25/ŪdensUguns+	CC100/U100/PD/500-25/Cietā	CC100/U100/PD/500-25/Hydro	CC100/U100/PD/500-30/Uguns+	CC100/U100/PD/500-30/Cietā	CC100/U100/PD/500-30/Hydro
		Materiāla patēriņš uz 1 m²								
Plāksne Nida Expert 12,5 mm	m²	2,3	-	-	-	-	-	-	-	-
Plāksne Nida Ūdens 12,5 mm	m²	-	2,3	-	-	-	-	-	-	-
Plāksne Nida Uguns Pluss 12,5 mm	m²	-	-	2,3	-	-	-	-	-	-
Plāksne Nida Ūdens Uguns Pluss 12,5 mm	m²	-	-	-	2,3	-	-	-	-	-
Plāksne Nida Cietā 12,5 mm	m²	-	-	-	-	2,3	-	-	-	-
Plāksne Nida Hydro 12,5 mm	m²	-	-	-	-	-	2,3	-	-	-
Plāksne Nida Uguns Pluss 15,0 mm	m²	-	-	-	-	-	-	2,3	-	-
Plāksne Nida Cietā 15,0 mm	m²	-	-	-	-	-	-	-	2,3	-
Plāksne Nida Hydro 15,0 mm	m²	-	-	-	-	-	-	-	-	2,3
Profils Nida C100	tek.m	4,4	4,4	4,4	4,4	4,4	4,4	4,4	4,4	4,4
Profils Nida U100	tek.m	0,75	0,75	0,75	0,75	0,75	0,75	0,75	0,75	0,75
Kniedes	gab.	5,6	5,6	5,6	5,6	5,6	5,6	5,6	5,6	5,6
Tērauda enkurošanas elements (tips atbilstoši būves svaram) [4]	gab.	1,7	1,7	1,7	1,7	1,7	1,7	1,7	1,7	1,7
Pašurbjošās skrūves Nida 3,5x9,5/11 mm	gab.	8,3	8,3	8,3	8,3	8,3	8,3	8,3	8,3	8,3
Pašurbjošās skrūves Nida 3,5x25 mm	gab.	15,0	15,0	15,0	15,0	-	-	15,0	-	-
Pašurbjošās skrūves Nida 3,5x35 mm	gab.	18,0	18,0	18,0	18,0	-	-	-	-	-
Pašurbjošās skrūves Nida 3,5x45 mm	gab.	-	-	-	-	-	-	18,0	-	-
Pašurbjošās skrūves Nida Cietā 35 (3,9x35 mm)	gab.	-	-	-	-	33,0	-	-	15,0	-
Pašurbjošās skrūves Nida Cietā 45 (3,9x45 mm)	gab.	-	-	-	-	-	-	-	18,0	-
Pašurbjošās skrūves Nida Hydro C4 3,5x25 mm	gab.	-	-	-	-	-	15,0	-	-	15,0
Pašurbjošās skrūves Nida Hydro C4 3,5x41 mm	gab.	-	-	-	-	-	18,0	-	-	18,0
Līmlente šuvēm Nida	tek.m	1,4	1,4	1,4	1,4	1,4	1,4	1,4	1,4	1,4
Ģipša špaktele Nida Start	kg	0,6	0,6	0,6	0,6	-	-	0,6	-	-
Ģipša špaktele Nida Finisz	kg	0,1	0,1	0,1	0,1	-	-	0,1	-	-
Gatavā špakteļmasa Nida Hydromix [5]	kg	-	-	-	-	0,7	0,7	-	0,7	0,7

[4] Enkurošanas elementu tips un skaits jāizvēlas saskaņā ar shēmu, kas iekļauta ITB tehniskajā atzinumā Pašnesošie griesti: ITB 1060/12/R33NK.
[5] Izmantojot ģipša šķiedru plāksnes Nida Cietā, kā alternatīvu varat izmantot arī Nida Planfix Fresh ģipša špakteli.
Patēriņa standartos nav ņemti vērā materiālie zaudējumi.

PIRMIE TIRGŪ SAUSĀS BŪVES SISTĒMAS MARĶĒTA ZĪME CE

Lūdzu, atrodiet mūsu kanālu Siniat Nida YouTube

nida Griesti

Ugunsizturības klase:	Maksimālais apdares platums:	Minimālais piekāršanas augstums:	Būves svars 1m²:	Saistītā dokumenta numurs:
(R)EI60 (R)EI90 (R)EI120	2930 mm	110 mm	38,0-72,0 kg	EN13964:2004+A1

Ekspluatācijas īpašību deklarācija:
DoP/Ceiling System/0052/15.11.2016

SISTĒMAS:

CC100/U100/PD/500-37,5; CC100/U100/PD/500-40; CC100/U100/PD/500-60

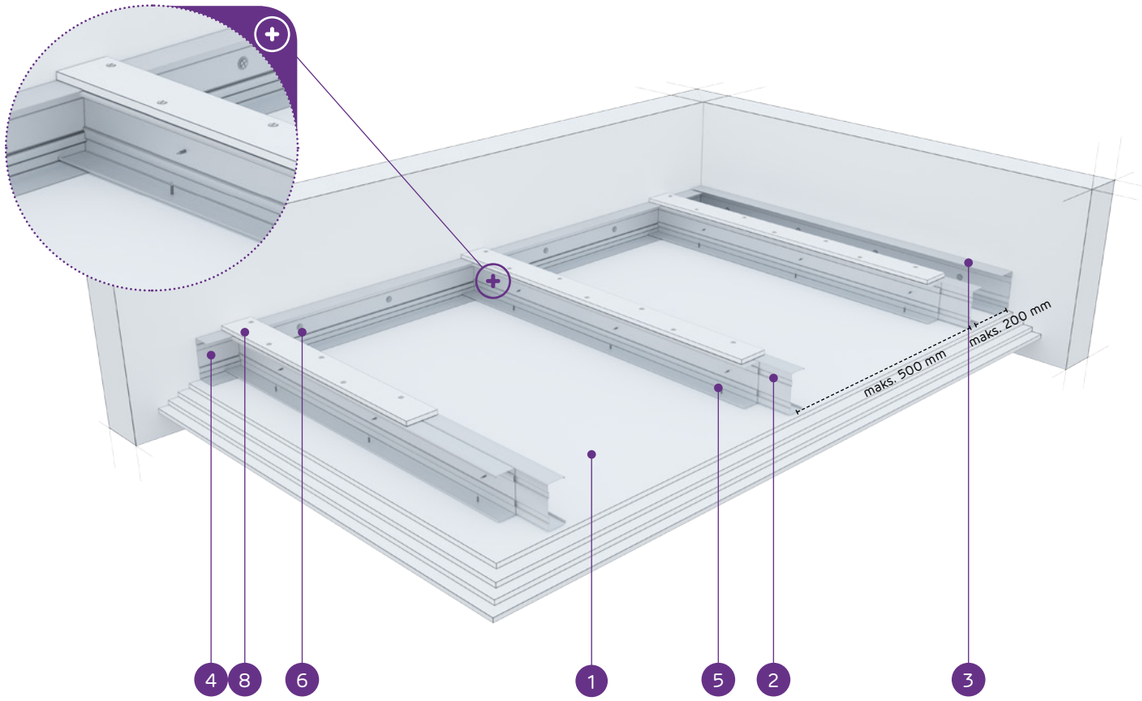

MATERIĀLI:

1. Ģipškartona plāksnes Nida
2. Dubultais nesošais profils Nida C 100
3. Konstrukcijas profils Nida U 100
4. Nesošais profils Nida U 100
5. Pašurbjošā skrūve Nida 3,5 x 25 mm
6. Tērauda enkurošanas elements ar Tērauda paplāksni
7. Kniede
8. Pastiprinošā josla no 12,5 mm Nida ģipškartona plāksnes

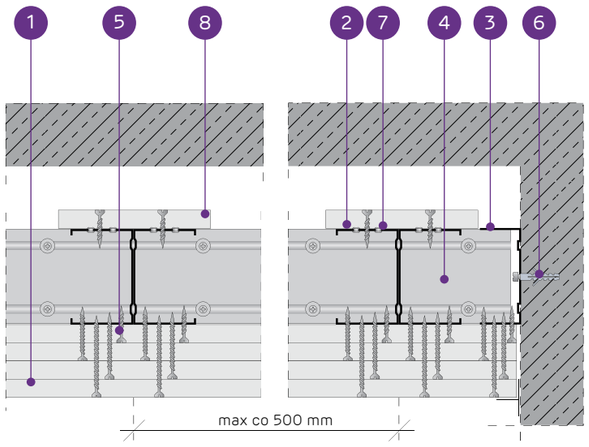

PAŠNESOŠO GRIESTU SISTĒMA AR DUBULTO NIDA C100 NESOŠO KONSTRUKCIJU AR PASTIPRINOŠO JOSLU

TEHNISKIE PARAMETRI

Sistēmas tips Nida Griesti	Režģa konstrukcija				Ģipša plākšņu apšuvums		Minimālais piekāršanas augstums	Būves svars 1 m²	Ugunsizturības klase [1]	Maksimālais griestu apdares platums [2]	Īpašā sistēma
	Nida nesošā profila tips	Nida nesošā perimetra profila tips	Nida konstrukcijas perimetra profila tips	Maksimālais Nida C100 nesošo profilu atstatums							
				[mm]	Nida	Biezums	[mm]	kg	[min.]	[mm]	
CC100/U100/PD/500-37,5/Uguns+	2xC100	U100	U100	500	Uguns Pluss	3x12,5	147,5	38,0	(R)EI60	2930	-
CC100/U100/PD/500-37,5/ÜdensUguns+	2xC100	U100	U100	500	Ūdens Uguns Pluss	3x12,5	147,5	38,0	(R)EI60	2930	-
CC100/U100/PD/500-37,5/Cietā	2xC100	U100	U100	500	Cietā	3x12,5	147,5	47,0	(R)EI60	2620	●
CC100/U100/PD/500-37,5/Hydro	2xC100	U100	U100	500	Hydro	3x12,5	147,5	41,0	(R)EI60	2760	●
CC100/U100/PD/500-40/Uguns+	2xC100	U100	U100	500	Uguns Pluss	2x12,5+15,0	150	42,0	(R)EI90	2760	-
CC100/U100/PD/500-40/Cietā	2xC100	U100	U100	500	Cietā	2x12,5+15,0	150	50,0	(R)EI90	2620	●
CC100/U100/PD/500-40/Hydro	2xC100	U100	U100	500	Hydro	2x12,5+15,0	150	43,0	(R)EI90	2760	●
CC100/U100/PD/500-60/Uguns+	2xC100	U100	U100	500	Uguns Pluss	4x15,0	170	63,0	(R)EI120	2290	-
CC100/U100/PD/500-60/Cietā	2xC100	U100	U100	500	Cietā	4x15,0	170	72,0	(R)EI120	2130	●
CC100/U100/PD/500-60/Hydro	2xC100	U100	U100	500	Hydro	4x15,0	170	63,0	(R)EI120	2290	●

[1] Ugunsdrošības klasifikācija LBO-458-K/17.
[2] Tehniskais atzinums ITB 1060/12/R33NK.

MATERIĀLU PATĒRIŅŠ UZ 1 M² GRIESTU APBŪVES NIDA GRIESTI SISTĒMĀ

Materiāla nosaukums	Mērv.	Sistēmas tips Nida Griesti									
		CC100/U100/PD/500-37,5/Uguns+	CC100/U100/PD/500-37,5/ÜdensUguns+	CC100/U100/PD/500-37,5/Cietā	CC100/U100/PD/500-37,5/Hydro	CC100/U100/PD/500-40/Uguns+	CC100/U100/PD/500-40/Cietā	CC100/U100/PD/500-40/Hydro	CC100/U100/PD/500-60/Uguns+	CC100/U100/PD/500-60/Cietā	CC100/U100/PD/500-60/Hydro
		Materiāla patēriņš uz 1 m²									
Plāksne Nida Uguns Pluss 12,5 mm	m²	3,7	-	-	-	2,7	-	-	-	-	-
Plāksne Nida Ūdens Uguns Pluss 12,5 mm	m²	-	3,7	-	-	-	-	-	-	-	-
Plāksne Nida Cietā 12,5 mm	m²	-	-	3,7	-	-	2,7	-	-	-	-
Plāksne Nida Hydro 12,5 mm	m²	-	-	-	3,7	-	-	2,7	-	-	-
Plāksne Nida Uguns Pluss 15,0 mm	m²	-	-	-	-	1,0	-	-	4,7	-	-
Plāksne Nida Cietā 15,0 mm	m²	-	-	-	-	-	1,0	-	-	4,7	-
Plāksne Nida Hydro 15,0 mm	m²	-	-	-	-	-	-	1,0	-	-	4,7
Profils Nida C100	tek.m	4,4	4,4	4,4	4,4	4,4	4,4	4,4	4,4	4,4	4,4
Profils Nida U100	tek.m	0,75	0,75	0,75	0,75	0,75	0,75	0,75	0,75	0,75	0,75
Kniedes	gab.	5,6	5,6	5,6	5,6	5,6	5,6	5,6	5,6	5,6	5,6
Tērauda enkurošanas elements (tips atbilstoši būves svaram) [3]	gab.	1,7	1,7	1,7	1,7	1,7	1,7	1,7	1,7	1,7	1,7
Pašurbjošās skrūves Nida 3,5x9,5/11 mm	gab.	8,3	8,3	8,3	8,3	8,3	8,3	8,3	8,3	8,3	8,3
Pašurbjošās skrūves Nida 3,5x25 mm	gab.	15,0	15,0	-	-	15,0	-	-	15,0	-	-
Pašurbjošās skrūves Nida 3,5x35 mm	gab.	6,0	6,0	-	-	6,0	-	-	-	-	-
Pašurbjošās skrūves Nida 3,5x45 mm	gab.	-	-	-	-	-	-	-	6,0	-	-
Pašurbjošās skrūves Nida 3,5x55 mm	gab.	18,0	18,0	-	-	18,0	-	-	6,0	-	-
Pašurbjošās skrūves Nida 4,2x70 mm	gab.	-	-	-	-	-	-	-	18,0	-	-
Pašurbjošās skrūves Nida Cietā 35 (3,9x35 mm)	gab.	-	-	21,0	-	-	21,0	-	-	15,0	-
Pašurbjošās skrūves Nida Cietā 45 (3,9x45 mm)	gab.	-	-	-	-	-	-	-	-	6,0	-
Pašurbjošās skrūves Nida Cietā 55 (3,9x55 mm)	gab.	-	-	18,0	-	-	18,0	-	-	6,0	-
Pašurbjošās skrūves Nida Cietā 70 (4,2x70 mm)	gab.	-	-	-	-	-	-	-	-	18,0	-
Pašurbjošās skrūves Nida Hydro C4 3,5x25 mm	gab.	-	-	-	15,0	-	-	15,0	-	-	15,0
Pašurbjošās skrūves Nida Hydro C4 3,5x41 mm	gab.	-	-	-	6,0	-	-	6,0	-	-	6,0
Pašurbjošās skrūves Nida Hydro C4 3,5x55 mm	gab.	-	-	-	18,0	-	-	18,0	-	-	6,0
Pašurbjošās skrūves Nida Hydro C4 4,2x70 mm	gab.	-	-	-	-	-	-	-	-	-	18,0
Līmlente šuvēm Nida	tek.m	1,4	1,4	1,4	1,4	1,4	1,4	1,4	1,4	1,4	1,4
Ģipša špaktele Nida Start	kg	0,9	0,9	-	-	0,9	-	-	1,2	-	-
Ģipša špaktele Nida Finisz	kg	0,1	0,1	-	-	0,1	-	-	0,1	-	-
Gatavā špaktelēmasa Nida Hydromix [4]	kg	-	-	1,0	1,0	-	1,0	1,0	-	1,3	1,3

[3] Enkurošanas elementu tips un skaits jāizvēlas saskaņā ar shēmu, kas iekļauta ITB tehniskajā atzinumā Pašnesošie griesti: ITB 1060/12/R33NK.
[4] Izmantojot ģipša šķiedru plāksnes Nida Cietā, kā alternatīvu varat izmantot arī Nida Planfix Fresh ģipša špakteli.
Patēriņa standartos nav ņemti vērā materiālie zaudējumi.

PIRMIE TIRGŪ
SAUSĀS BŪVES SISTĒMAS
MARĶĒTA ZĪME CE

Lūdzu, atrodiet mūsu
kanālu Siniat Nida
YouTube

nida Griesti

Ugunsizturības klase:	Maksimālais apdares platums:	Minimālais piekāršanas augstums:	Būves svars 1m²:	Saistītā dokumenta numurs:
(R)EI15 (R)EI30	3960 mm	60 mm	12,0-19,0 kg	EN13964:2004+A1

Ekspluatācijas īpašību deklarācija:
DoP/Ceiling System/0053/15.11.2016

SISTĒMAS:

UAR50/U50/500-12,5; UAR50/U50/500-15; UAR50/U50/500-18

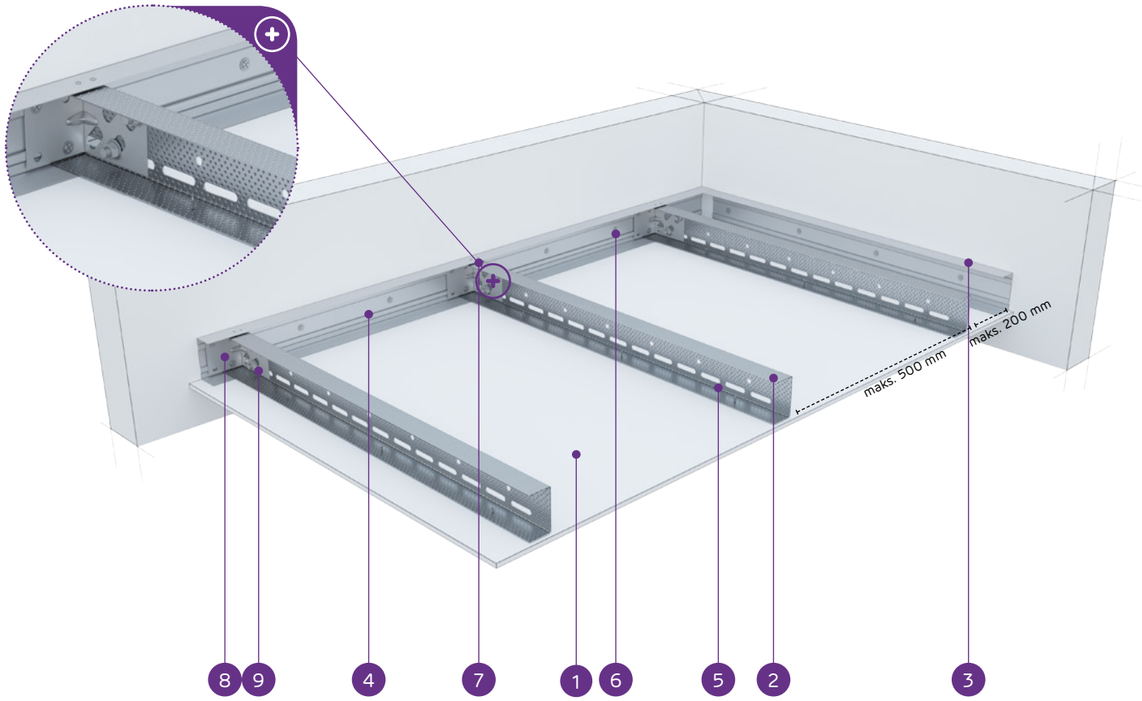

MATERIĀLI:

1. Ģipškartona plāksnes Nida
2. Nesošais profils Nida UAR 50
3. Konstrukcijas profils Nida U 50
4. Nesošais profils Nida U 50
5. Pašurbjošā skrūve Nida 3,5 x 25 mm
6. Tērauda enkurošanas elements ar Tērauda paplāksni
7. Kniede
8. Leņķis Nida UA profilam
9. Skrūve Nida M8

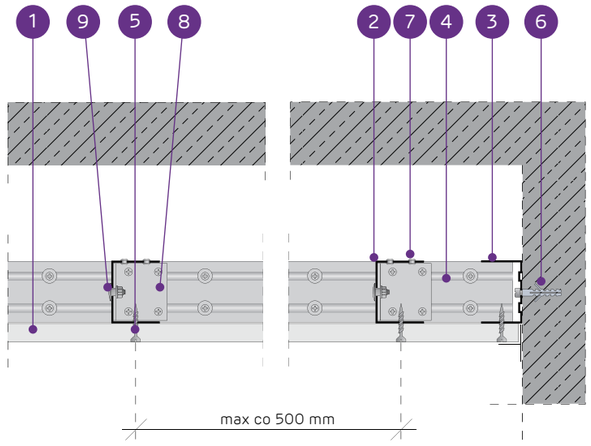

PAŠNESOŠO GRIESTU SISTĒMA AR NIDA UAR50 KONSTRUKCIJU

TEHNISKIE PARAMETRI

Sistēmas tips Nida Griesti	Režģa konstrukcija				Ģipša plākšņu apšuvums		Minimālais piekāršanas augstums	Būves svars 1 m²	Ugunsizturības klase [1]	Maksimālais griestu apdares platums [2]	Īpašā sistēma
	Nida nesošā profila tips	Nida nesošā perimetra profila tips	Nida konstrukcijas perimetra profila tips	Maksimālais Nida UAR50 nesošo profilu atstatums							
				[mm]	Nida	Biezums	[mm]	kg	[min.]	[mm]	
UAR50/U50/500-12,5/Expert	UAR50	U50	U50	500	Expert	12,5	72,5	12,0	-	3960	-
UAR50/U50/500-12,5/Ūdens [3]	UAR50	U50	U50	500	Ūdens	12,5	72,5	13,0	-	3960	-
UAR50/U50/500-12,5/Uguns+	UAR50	U50	U50	500	Uguns Pluss	12,5	72,5	14,0	(R)EI15	3960	-
UAR50/U50/500-12,5/ŪdensUguns+	UAR50	U50	U50	500	Ūdens Uguns Pluss	12,5	72,5	14,0	(R)EI15	3960	-
UAR50/U50/500-12,5/Cietā	UAR50	U50	U50	500	Cietā	12,5	72,5	17,0	(R)EI15	3430	●
UAR50/U50/500-12,5/Hydro	UAR50	U50	U50	500	Hydro	12,5	72,5	15,0	(R)EI15	3960	●
UAR50/U50/500-15/Uguns+	UAR50	U50	U50	500	Uguns Pluss	15,0	75	18,0	(R)EI15	3430	-
UAR50/U50/500-15/Cietā	UAR50	U50	U50	500	Cietā	15,0	75	19,0	(R)EI15	3430	●
UAR50/U50/500-15/Hydro	UAR50	U50	U50	500	Hydro	15,0	75	18,0	(R)EI15	3430	●
UAR50/U50/500-18/Uguns+	UAR50	U50	U50	500	Uguns Pluss	18,0	78	18,0	(R)EI30	3430	-

[1] Ugunsdrošības klasifikācija LBO-458-K/17.
[2] Tehniskais atzinums ITB 1060/12/R33NK.
[3] Telpās ar relatīvo gaisa mitrumu līdz 85 % stūra sekcijās pret intensīvu ūdens iedarbību ieteicams izmantot Nida Hydro ģipša šķiedru plāksnes (horizontālām un vertikālām virsmām vannas, dušas utt. zonās).

MATERIĀLU PATĒRIŅŠ UZ 1 M² GRIESTU APBŪVES NIDA GRIESTI SISTĒMĀ

Materiāla nosaukums	Mērv.	Sistēmas tips Nida Griesti									
		UAR50/ U50/500-12,5/Expert	UAR50/ U50/500-12,5/Ūdens	UAR50/ U50/500-12,5/Uguns+	UAR50/ U50/500-12,5/ ŪdensUguns+	UAR50/ U50/500-12,5/Cietā	UAR50/ U50/500-12,5/Hydro	UAR50/ U50/500-15/Uguns+	UAR50/ U50/500-15/Cietā	UAR50/ U50/500-15/Hydro	UAR50/ U50/500-18/ Uguns+
		Materiāla patēriņš uz 1 m²									
Plāksne Nida Expert 12,5 mm	m²	1,0	-	-	-	-	-	-	-	-	-
Plāksne Nida Ūdens 12,5 mm	m²	-	1,0	-	-	-	-	-	-	-	-
Plāksne Nida Uguns Pluss 12,5 mm	m²	-	-	1,0	-	-	-	-	-	-	-
Plāksne Nida Ūdens Uguns Pluss 12,5 mm	m²	-	-	-	1,0	-	-	-	-	-	-
Plāksne Nida Cietā 12,5 mm	m²	-	-	-	-	1,0	-	-	-	-	-
Plāksne Nida Hydro 12,5 mm	m²	-	-	-	-	-	1,0	-	-	-	-
Plāksne Nida Uguns Pluss 15,0 mm	m²	-	-	-	-	-	-	1,0	-	-	-
Plāksne Nida Cietā 15,0 mm	m²	-	-	-	-	-	-	-	1,0	-	-
Plāksne Nida Hydro 15,0 mm	m²	-	-	-	-	-	-	-	-	1,0	-
Plāksne Nida Uguns Pluss 18,0 mm	m²	-	-	-	-	-	-	-	-	-	1,0
Profils Nida UAR50	tek.m	2,2	2,2	2,2	2,2	2,2	2,2	2,2	2,2	2,2	2,2
Profils Nida U50	tek.m	0,75	0,75	0,75	0,75	0,75	0,75	0,75	0,75	0,75	0,75
Leņķis Nida UAR50 profilam	gab.	1,5	1,5	1,5	1,5	1,5	1,5	1,5	1,5	1,5	1,5
Skrūve Nida M8	gab.	3,0	3,0	3,0	3,0	3,0	3,0	3,0	3,0	3,0	3,0
Kniedes	gab.	2,8	2,8	2,8	2,8	2,8	2,8	2,8	2,8	2,8	2,8
Tērauda enkurošanas elements (tips atbilstoši būves svaram) [4]	gab.	7,7	7,7	7,7	7,7	7,7	7,7	7,7	7,7	7,7	7,7
Pašurbjošās skrūves Nida 3,5x25 mm [5]	gab.	18,0	18,0	18,0	18,0	-	-	18,0	-	-	-
Pašurbjošās skrūves Nida 3,5x35 mm [5]	gab.	-	-	-	-	-	-	-	-	-	18,0
Pašurbjošās skrūves Nida Cietā 3,5 (3,9x35 mm) [5]	gab.	-	-	-	-	18,0	-	-	18,0	-	-
Pašurbjošās skrūves Nida Hydro C4 3,5x25 mm [5]	gab.	-	-	-	-	-	18,0	-	-	18,0	-
Limlente šuvēm Nida	tek.m	1,4	1,4	1,4	1,4	1,4	1,4	1,4	1,4	1,4	1,4
Ģipša špaktele Nida Start	kg	0,3	0,3	0,3	0,3	-	-	0,3	-	-	0,3
Ģipša špaktele Nida Finisz	kg	0,1	0,1	0,1	0,1	-	-	0,1	-	-	0,1
Gatavā špaktelēmasa Nida Hydromix [6]	kg	-	-	-	-	0,4	0,4	-	0,4	0,4	-

[4] Enkurošanas elementu tips un skaits jāizvēlas saskaņā ar shēmu, kas iekļauta ITB tehniskajā atzinumā Pašnesošie griesti: ITB 1060/12/R33NK.
[5] Ieteicams izmantot 2 mm pašurbjošās skrūves.
[6] Izmantojot ģipša šķiedru plāksnes Nida Cietā, kā alternatīvu varat izmantot arī Nida Planfix Fresh ģipša špakteli.
Patēriņa standartos nav ņemti vērā materiālie zaudējumi.

PIRMIE TIRGŪ SAUSĀS BŪVES SISTĒMAS MARKĒTA ZĪME CE

Lūdzu, atrodiet mūsu kanālu Siniat Nida YouTube

nida Griesti

Ugunsizturības klase:	Maksimālais apdares platums:	Minimālais piekāršanas augstums:	Būves svars 1m²:	Saistītā dokumenta numurs:
(R)EI45 (R)EI60	3290 mm	60 mm	20,0-35,0 kg	EN13964:2004+A1

Ekspluatācijas īpašību deklarācija:
DoP/Ceiling System/0053/15.11.2016

SISTĒMAS:

UAR50/U50/500-25; UAR50/U50/500-30

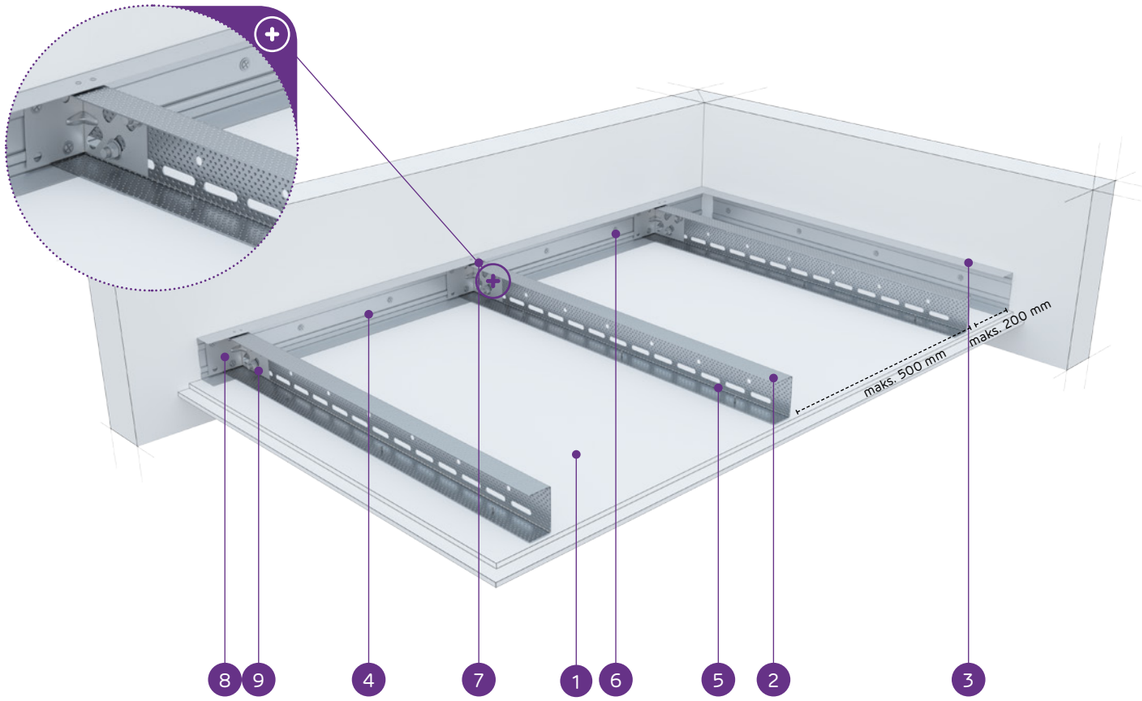

MATERIĀLI:

1. Ģipškartona plāksnes Nida
2. Nesošais profils Nida UAR 50
3. Konstrukcijas profils Nida U 50
4. Nesošais profils Nida U 50
5. Pašurbjošā skrūve Nida 3,5 x 25 mm
6. Tērauda enkurošanas elements ar Tērauda paplāksni
7. Kniede
8. Leņķis Nida UA profilam
9. Skrūve Nida M8

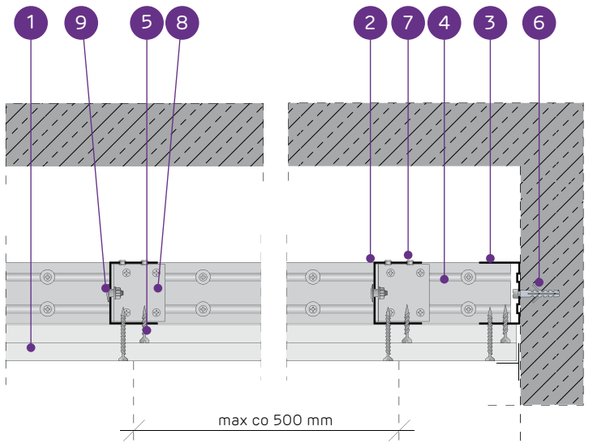

PAŠNESOŠO GRIESTU SISTĒMA AR NIDA UAR50 KONSTRUKCIJU

TEHNISKIE PARAMETRI

Sistēmas tips Nida Griesti	Režģa konstrukcija				Ģipša plākšņu apšuvums		Minimālais piekāršanas augstums	Būves svars 1 m²	Ugunsizturības klase [1]	Maksimālais griestu apdares platums [2]	Īpašā sistēma
	Nida nesošā profila tips	Nida nesošā perimetra profila tips	Nida konstrukcijas perimetra profila tips	Maksimālais Nida UAR50 nesošo profilu atstatums							
				[mm]	Nida	Biezums	[mm]	kg	[min.]	[mm]	
UAR50/U50/500-25/Expert	UAR50	U50	U50	500	Expert	2x12,5	85	20,0	-	3290	-
UAR50/U50/500-25/Ūdens [3]	UAR50	U50	U50	500	Ūdens	2x12,5	85	22,0	-	2950	-
UAR50/U50/500-25/Uguns+	UAR50	U50	U50	500	Uguns Pluss	2x12,5	85	24,0	(R)EI45	2950	-
UAR50/U50/500-25/ÜdensUguns+	UAR50	U50	U50	500	Ūdens Uguns Pluss	2x12,5	85	24,0	(R)EI45	2950	-
UAR50/U50/500-25/Cietā	UAR50	U50	U50	500	Cietā	2x12,5	85	30,0	(R)EI45	2690	●
UAR50/U50/500-25/Hydro	UAR50	U50	U50	500	Hydro	2x12,5	85	26,0	(R)EI45	2690	●
UAR50/U50/500-30/Uguns+	UAR50	U50	U50	500	Uguns Pluss	2x15,0	90	31,0	(R)EI60	2490	-
UAR50/U50/500-30/Cietā	UAR50	U50	U50	500	Cietā	2x15,0	90	35,0	(R)EI60	2490	●
UAR50/U50/500-30/Hydro	UAR50	U50	U50	500	Hydro	2x15,0	90	31,0	(R)EI60	2490	●

[1] Ugunsdrošības klasifikācija LBO-458-K/17.
[2] Tehniskais atzinums ITB 1060/12/R33NK.
[3] Telpās ar relatīvo gaisa mitrumu līdz 85 % stūra sekcijās pret intensīvu ūdens iedarbību ieteicams izmantot Nida Hydro ģipša šķiedru plāksnes (horizontālām un vertikālām virsmām vannas, dušas utt. zonās).

MATERIĀLU PATĒRIŅŠ UZ 1 M² GRIESTU APBŪVES NIDA GRIESTI SISTĒMĀ

Materiāla nosaukums	Mērv.	Sistēmas tips Nida Griesti								
		UAR50/ U50/500-25/Expert	UAR50/ U50/500-25/Ūdens	UAR50/ U50/500-25/Uguns+	UAR50/ U50/500-25/ ÜdensUguns+	UAR50/ U50/500-25/Cietā	UAR50/ U50/500-25/Hydro	UAR50/ U50/500-30/Uguns+	UAR50/ U50/500-30/Cietā	UAR50/ U50/500-30/Hydro
		Materiāla patēriņš uz 1 m²								
Plāksne Nida Expert 12,5 mm	m²	2,0	-	-	-	-	-	-	-	-
Plāksne Nida Ūdens 12,5 mm	m²	-	2,0	-	-	-	-	-	-	-
Plāksne Nida Uguns Pluss 12,5 mm	m²	-	-	2,0	-	-	-	-	-	-
Plāksne Nida Ūdens Uguns Pluss 12,5 mm	m²	-	-	-	2,0	-	-	-	-	-
Plāksne Nida Cietā 12,5 mm	m²	-	-	-	-	2,0	-	-	-	-
Plāksne Nida Hydro 12,5 mm	m²	-	-	-	-	-	2,0	-	-	-
Plāksne Nida Uguns Pluss 15,0 mm	m²	-	-	-	-	-	-	2,0	-	-
Plāksne Nida Cietā 15,0 mm	m²	-	-	-	-	-	-	-	2,0	-
Plāksne Nida Hydro 15,0 mm	m²	-	-	-	-	-	-	-	-	2,0
Profils Nida UAR50	tek.m	2,2	2,2	2,2	2,2	2,2	2,2	2,2	2,2	2,2
Profils Nida U50	tek.m	0,75	0,75	0,75	0,75	0,75	0,75	0,75	0,75	0,75
Leņķis Nida UAR50 profilam	gab.	1,5	1,5	1,5	1,5	1,5	1,5	1,5	1,5	1,5
Skrūve Nida M8	gab.	3,0	3,0	3,0	3,0	3,0	3,0	3,0	3,0	3,0
Kniedes	gab.	2,8	2,8	2,8	2,8	2,8	2,8	2,8	2,8	2,8
Tērauda enkurošanas elements (tips atbilstoši būves svaram) [4]	gab.	7,7	7,7	7,7	7,7	7,7	7,7	7,7	7,7	7,7
Pašurbjošās skrūves Nida 3,5x25 mm [5]	gab.	6,0	6,0	6,0	6,0	-	-	6,0	-	-
Pašurbjošās skrūves Nida 3,5x35 mm [5]	gab.	18,0	18,0	18,0	18,0	-	-	-	-	-
Pašurbjošās skrūves Nida 3,5x45 mm [5]	gab.	-	-	-	-	-	-	18,0	-	-
Pašurbjošās skrūves Nida Cietā 35 (3,9x35 mm) [5]	gab.	-	-	-	-	24,0	-	-	6,0	-
Pašurbjošās skrūves Nida Cietā 45 (3,9x45 mm) [5]	gab.	-	-	-	-	-	-	-	18,0	-
Pašurbjošās skrūves Nida Hydro C4 3,5x25 mm [5]	gab.	-	-	-	-	-	6,0	-	-	6,0
Pašurbjošās skrūves Nida Hydro C4 3,5x41 mm [5]	gab.	-	-	-	-	-	18,0	-	-	18,0
Līmlente šuvēm Nida	tek.m	1,4	1,4	1,4	1,4	1,4	1,4	1,4	1,4	1,4
Ģipša špaktele Nida Start	kg	0,6	0,6	0,6	0,6	-	-	0,6	-	-
Ģipša špaktele Nida Finisz	kg	0,1	0,1	0,1	0,1	-	-	0,1	-	-
Gatavā špakteļmasa Nida Hydromix [6]	kg	-	-	-	-	0,7	0,7	-	0,7	0,7

[4] Enkurošanas elementu tips un skaits jāizvēlas saskaņā ar shēmu, kas iekļauta ITB tehniskajā atzinumā Pašnesošie griesti: ITB 1060/12/R33NK.
[5] Ieteicams izmantot 2 mm pašurbjošās skrūves.
[6] Izmantojot ģipša šķiedru plāksnes Nida Cietā, kā alternatīvu varat izmantot arī Nida Planfix Fresh ģipša špakteli.
Patēriņa standartos nav ņemti vērā materiālie zaudējumi.

PIRMIE TIRGŪ SAUSĀS BŪVES SISTĒMAS MARĶĒTA ZĪME CE

Lūdzu, atrodiet mūsu kanālu Siniat Nida YouTube

PAŠNESOŠIE GRIESTI

nida Griesti

Ugunsizturības klase:	Maksimālais apdares platums:	Minimālais piekāršanas augstums:	Būves svars 1m²:	Saistītā dokumenta numurs:
(R)EI60 (R)EI90 (R)EI120	2490 mm	60 mm	35,0-67,0 kg	EN13964:2004+A1

Ekspluatācijas īpašību deklarācija:
DoP/Ceiling System/0053/15.11.2016

SISTĒMAS:

UAR50/U50/500-37,5; UAR50/U50/500-40; UAR50/U50/500-60

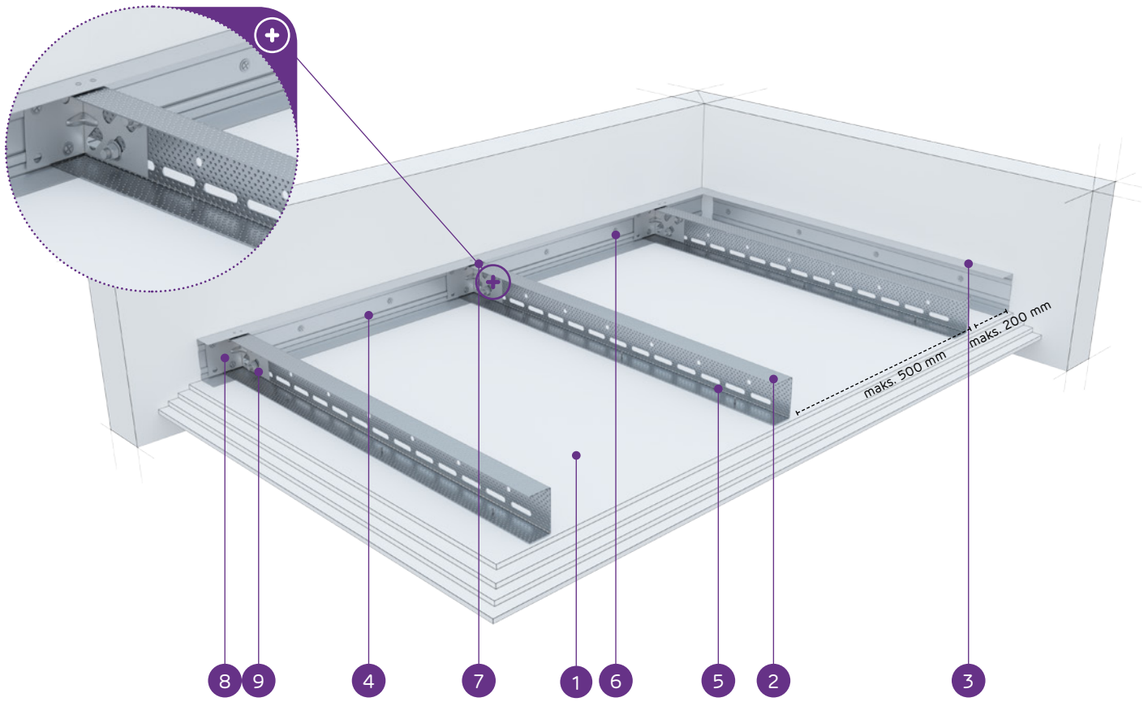

MATERIĀLI:

1. Ģipškartona plāksnes Nida
2. Nesošais profils Nida UAR 50
3. Konstrukcijas profils Nida U 50
4. Nesošais profils Nida U 50
5. Pašurbjošā skrūve Nida 3,5 x 25 mm
6. Tērauda enkurošanas elements ar Tērauda paplāksni
7. Kniede
8. Leņķis Nida UA profilam
9. Skrūve Nida M8

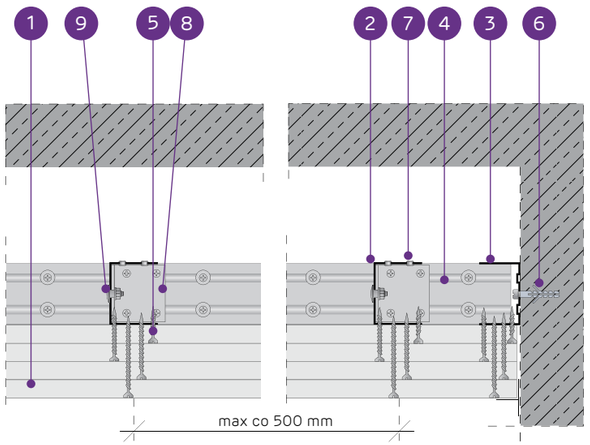

PAŠNESOŠO GRIESTU SISTĒMA AR NIDA UAR50 KONSTRUKCIJU

TEHNISKIE PARAMETRI

Sistēmas tips Nida Griesti	Režģa konstrukcija				Ģipša plākšņu apšuvums		Minimālais piekāršanas augstums	Būves svars 1 m²	Ugunsizturības klase [1]	Maksimālais griestu apdares platums [2]	Īpašā sistēma
	Nida nesošā profila tips	Nida nesošā perimetra profila tips	Nida konstrukcijas perimetra profila tips	Maksimālais Nida UAR50 nesošo profilu atstatums							
				[mm]	Nida	Biezums	[mm]	kg	[min.]	[mm]	
UAR50/U50/500-37,5/Uguns+	UAR50	U50	U50	500	Uguns Pluss	3x12,5	97,5	35,0	(R)EI60	2490	-
UAR50/U50/500-37,5/ŪdensUguns+	UAR50	U50	U50	500	Ūdens Uguns Pluss	3x12,5	97,5	35,0	(R)EI60	2490	-
UAR50/U50/500-37,5/Cietā	UAR50	U50	U50	500	Cietā	3x12,5	97,5	43,0	(R)EI60	2200	●
UAR50/U50/500-37,5/Hydro	UAR50	U50	U50	500	Hydro	3x12,5	97,5	37,0	(R)EI60	2330	●
UAR50/U50/500-40/Uguns+	UAR50	U50	U50	500	Uguns Pluss	2x12,5+15,0	100	38,0	(R)EI90	2330	-
UAR50/U50/500-40/Cietā	UAR50	U50	U50	500	Cietā	2x12,5+15,0	100	46,0	(R)EI90	2080	●
UAR50/U50/500-40/Hydro	UAR50	U50	U50	500	Hydro	2x12,5+15,0	100	40,0	(R)EI90	2330	●
UAR50/U50/500-60/Uguns+	UAR50	U50	U50	500	Uguns Pluss	4x15,0	120	59,0	(R)EI120	1900	-
UAR50/U50/500-60/Cietā	UAR50	U50	U50	500	Cietā	4x15,0	120	67,0	(R)EI120	1760	●
UAR50/U50/500-60/Hydro	UAR50	U50	U50	500	Hydro	4x15,0	120	59,0	(R)EI120	1900	●

[1] Ugunsdrošības klasifikācija LBO-458-K/17.
[2] Tehniskais atzinums ITB 1060/12/R33NK.

MATERIĀLU PATĒRIŅŠ UZ 1 M² GRIESTU APBŪVES NIDA GRIESTI SISTĒMĀ

Materiāla nosaukums	Mērv.	Sistēmas tips Nida Griesti									
		UAR50/ U50/500-37,5/Uguns+	UAR50/ U50/500-37,5/ ŪdensUguns+	UAR50/ U50/500-37,5/Cietā	UAR50/ U50/500-37,5/Hydro	UAR50/ U50/500-40/Uguns+	UAR50/ U50/500-40/Cietā	UAR50/ U50/500-40/Hydro	UAR50/ U50/500-60/Uguns+	UAR50/ U50/500-60/Cietā	UAR50/ U50/500-60/Hydro
		Materiāla patēriņš uz 1 m²									
Plāksne Nida Uguns Pluss 12,5 mm	m²	3,0	-	-	-	2,0	-	-	-	-	-
Plāksne Nida Ūdens Uguns Pluss 12,5 mm	m²	-	3,0	-	-	-	-	-	-	-	-
Plāksne Nida Cietā 12,5 mm	m²	-	-	3,0	-	-	2,0	-	-	-	-
Plāksne Nida Hydro 12,5 mm	m²	-	-	-	3,0	-	-	2,0	-	-	-
Plāksne Nida Uguns Pluss 15,0 mm	m²	-	-	-	-	1,0	-	-	4,0	-	-
Plāksne Nida Cietā 15,0 mm	m²	-	-	-	-	-	1,0	-	-	4,0	-
Plāksne Nida Hydro 15,0 mm	m²	-	-	-	-	-	-	1,0	-	-	4,0
Profils Nida C50	tek.m	2,2	2,2	2,2	2,2	2,2	2,2	2,2	2,2	2,2	2,2
Profils Nida U50	tek.m	0,75	0,75	0,75	0,75	0,75	0,75	0,75	0,75	0,75	0,75
Leņķis Nida UAR50 profilam	gab.	1,5	1,5	1,5	1,5	1,5	1,5	1,5	1,5	1,5	1,5
Skrūve Nida M8	gab.	3,0	3,0	3,0	3,0	3,0	3,0	3,0	3,0	3,0	3,0
Kniedes	gab.	2,8	2,8	2,8	2,8	2,8	2,8	2,8	2,8	2,8	2,8
Tērauda enkurošanas elements (tips atbilstoši būves svaram) [3]	gab.	7,7	7,7	7,7	7,7	7,7	7,7	7,7	7,7	7,7	7,7
Pašurbjošās skrūves Nida 3,5x25 mm [4]	gab.	6,0	6,0	-	-	6,0	-	-	6,0	-	-
Pašurbjošās skrūves Nida 3,5x35 mm [4]	gab.	6,0	6,0	-	-	6,0	-	-	-	-	-
Pašurbjošās skrūves Nida 3,5x45 mm [4]	gab.	-	-	-	-	-	-	-	6,0	-	-
Pašurbjošās skrūves Nida 3,5x55 mm [4]	gab.	18,0	18,0	-	-	18,0	-	-	6,0	-	-
Pašurbjošās skrūves Nida 4,2x70 mm [4]	gab.	-	-	-	-	-	-	-	18,0	-	-
Pašurbjošās skrūves Nida Cietā 35 (3,9x35 mm) [4]	gab.	-	-	12,0	-	-	12,0	-	-	6,0	-
Pašurbjošās skrūves Nida Cietā 45 (3,9x45 mm) [4]	gab.	-	-	-	-	-	-	-	-	6,0	-
Pašurbjošās skrūves Nida Cietā 55 (3,9x55 mm) [4]	gab.	-	-	18,0	-	-	18,0	-	-	6,0	-
Pašurbjošās skrūves Nida Cietā 70 (4,2x70 mm) [4]	gab.	-	-	-	-	-	-	-	-	18,0	-
Pašurbjošās skrūves Nida Hydro C4 3,5x25 mm [4]	gab.	-	-	-	6,0	-	-	6,0	-	-	6,0
Pašurbjošās skrūves Nida Hydro C4 3,5x41 mm [4]	gab.	-	-	-	6,0	-	-	6,0	-	-	6,0
Pašurbjošās skrūves Nida Hydro C4 3,5x55 mm [4]	gab.	-	-	-	18,0	-	-	18,0	-	-	6,0
Pašurbjošās skrūves Nida Hydro C4 4,2x70 mm [4]	gab.	-	-	-	-	-	-	-	-	-	18,0
Līmlente šuvēm Nida	tek.m	1,4	1,4	1,4	1,4	1,4	1,4	1,4	1,4	1,4	1,4
Ģipša špaktele Nida Start	kg	0,9	0,9	-	-	0,9	-	-	1,2	-	-
Ģipša špaktele Nida Finisz	kg	0,1	0,1	-	-	0,1	-	-	0,1	-	-
Gatavā špaktelmasa Nida Hydromix [5]	kg	-	-	1,0	1,0	-	1,0	1,0	-	1,3	1,3

[3] Enkurošanas elementu tips un skaits jāizvēlas saskaņā ar shēmu, kas iekļauta ITB tehniskajā atzinumā Pašnesošie griesti: ITB 1060/12/R33NK.
[4] Ieteicams izmantot 2 mm pašurbjošās skrūves.
[5] Izmantojot ģipša šķiedru plāksnes Nida Cietā, kā alternatīvu varat izmantot arī Nida Planfix Fresh ģipša špakteli.
Patēriņa standartos nav ņemti vērā materiālie zaudējumi.

PIRMIE TIRGŪ SAUSĀS BŪVES SISTĒMAS MARKĒTA ZĪME CE

Lūdzu, atrodiet mūsu kanālu Siniat Nida YouTube

nida Griesti

Ugunsizturības klase:	Maksimālais apdares platums:	Minimālais piekāršanas augstums:	Būves svars 1m²:	Saistītā dokumenta numurs:
(R)EI15	5370 mm	85 mm	13,0-20,0 kg	EN13964:2004+A1

Ekspluatācijas īpašību deklarācija:
DoP/Ceiling System/0055/15.11.2016

SISTĒMAS:

UAR75/U75/500-12,5; UAR75/U75/500-15; UAR75/U75/500-18

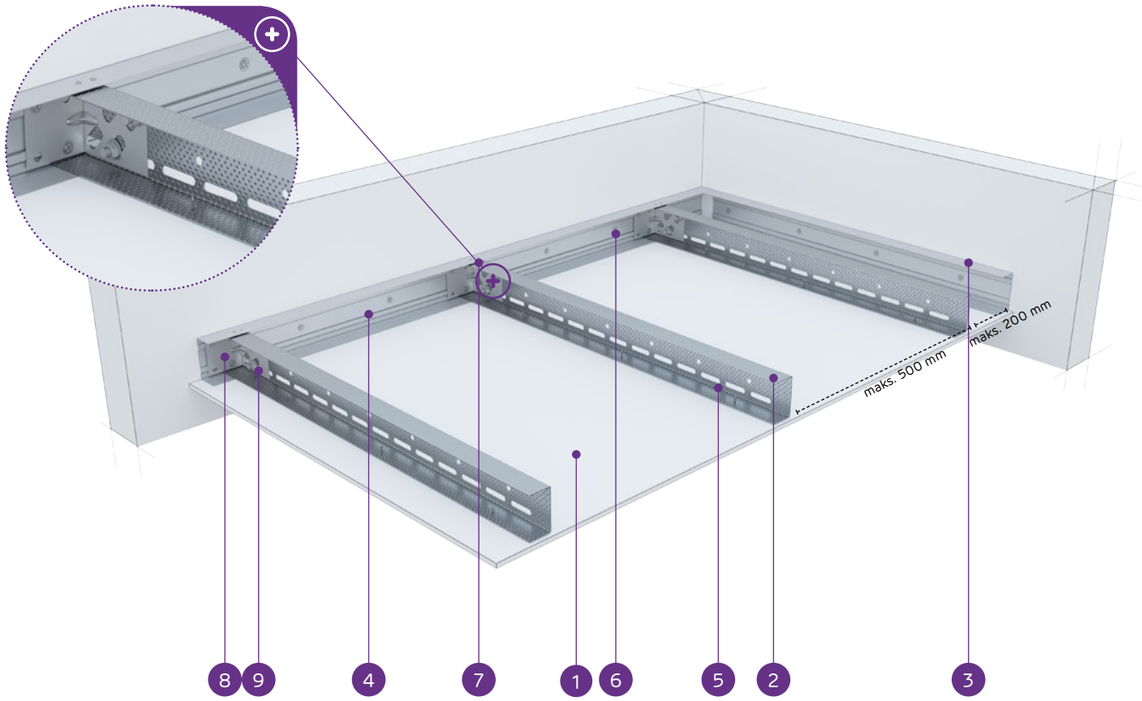

MATERIĀLI:

1. Ģipškartona plāksnes Nida
2. Nesošais profils Nida UAR 75
3. Konstrukcijas profils Nida U 75
4. Nesošais profils Nida U 75
5. Pašurbjošā skrūve Nida 3,5 x 25 mm
6. Tērauda enkurošanas elements ar Tērauda paplāksni
7. Kniede
8. Leņķis Nida UA profilam
9. Skrūve Nida M8

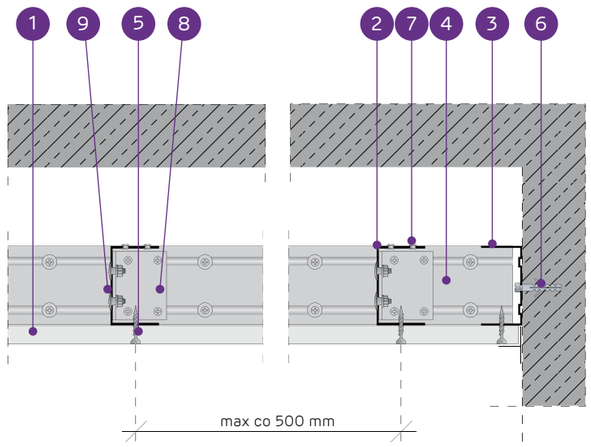

PAŠNESOŠO GRIESTU SISTĒMA AR NIDA UAR75 KONSTRUKCIJU

TEHNISKIE PARAMETRI

Sistēmas tips Nida Griesti	Režģa konstrukcija				Ģipša plākšņu apšuvums		Minimālais piekāršanas augstums	Būves svars 1 m²	Ugunsizturības klase [1]	Maksimālais griestu apdares platums [2]	Īpašā sistēma
	Nida nesošā profila tips	Nida nesošā perimetra profila tips	Nida konstrukcijas perimetra profila tips	Maksimālais Nida UAR75 nesošo profilu atstatums							
				[mm]	Nida	Biezums	[mm]	kg	[min.]	[mm]	
UAR75/U75/500-12,5/Expert	UAR75	U75	U75	500	Expert	12,5	97,5	13,0	-	5370	-
UAR75/U75/500-12,5/Ūdens [3]	UAR75	U75	U75	500	Ūdens	12,5	97,5	14,0	-	5370	-
UAR75/U75/500-12,5/Uguns+	UAR75	U75	U75	500	Uguns Pluss	12,5	97,5	15,0	(R)EI15	5370	-
UAR75/U75/500-12,5/ÜdensUguns+	UAR75	U75	U75	500	Ūdens Uguns Pluss	12,5	97,5	15,0	(R)EI15	5370	-
UAR75/U75/500-12,5/Cietā	UAR75	U75	U75	500	Cietā	12,5	97,5	18,0	(R)EI15	4650	●
UAR75/U75/500-12,5/Hydro	UAR75	U75	U75	500	Hydro	12,5	97,5	16,0	(R)EI15	4650	●
UAR75/U75/500-15/Uguns+	UAR75	U75	U75	500	Uguns Pluss	15,0	100	18,0	(R)EI15	4650	-
UAR75/U75/500-15/Cietā	UAR75	U75	U75	500	Cietā	15,0	100	20,0	(R)EI15	4650	●
UAR75/U75/500-15/Hydro	UAR75	U75	U75	500	Hydro	15,0	100	18,0	(R)EI15	4650	●
UAR75/U75/500-18/Uguns+	UAR75	U75	U75	500	Uguns Pluss	18,0	103	19,0	(R)EI30	4650	-

[1] Ugunsdrošības klasifikācija LBO-458-K/17.
[2] Tehniskais atzinums ITB 1060/12/R33NK.
[3] Telpās ar relatīvo gaisa mitrumu līdz 85 % stūra sekcijās pret intensīvu ūdens iedarbību ieteicams izmantot Nida Hydro ģipša šķiedru plāksnes (horizontālām un vertikālām virsmām vannas, dušas utt. zonās).

MATERIĀLU PATĒRIŅŠ UZ 1 M² GRIESTU APBŪVES NIDA GRIESTI SISTĒMĀ

Materiāla nosaukums	Mērv.	Sistēmas tips Nida Griesti									
		UAR75/ U75/500-12,5/Expert	UAR75/ U75/500-12,5/Ūdens	UAR75/ U75/500-12,5/Uguns+	UAR75/ U75/500-12,5/ ÜdensUguns+	UAR75/ U75/500-12,5/Cietā	UAR75/ U75/500-12,5/Hydro	UAR75/ U75/500-15/Uguns+	UAR75/ U75/500-15/Cietā	UAR75/ U75/500-15/Hydro	UAR75/ U75/500-18/Uguns+
		Materiāla patēriņš uz 1 m²									
Plāksne Nida Expert 12,5 mm	m²	1,0	-	-	-	-	-	-	-	-	-
Plāksne Nida Ūdens 12,5 mm	m²	-	1,0	-	-	-	-	-	-	-	-
Plāksne Nida Uguns Pluss 12,5 mm	m²	-	-	1,0	-	-	-	-	-	-	-
Plāksne Nida Ūdens Uguns Pluss 12,5 mm	m²	-	-	-	1,0	-	-	-	-	-	-
Plāksne Nida Cietā 12,5 mm	m²	-	-	-	-	1,0	-	-	-	-	-
Plāksne Nida Hydro 12,5 mm	m²	-	-	-	-	-	1,0	-	-	-	-
Plāksne Nida Uguns Pluss 15,0 mm	m²	-	-	-	-	-	-	1,0	-	-	-
Plāksne Nida Cietā 15,0 mm	m²	-	-	-	-	-	-	-	1,0	-	-
Plāksne Nida Hydro 15,0 mm	m²	-	-	-	-	-	-	-	-	1,0	-
Plāksne Nida Uguns Pluss 18,0 mm	m²	-	-	-	-	-	-	-	-	-	1,0
Profils Nida UAR75	tek.m	2,2	2,2	2,2	2,2	2,2	2,2	2,2	2,2	2,2	2,2
Profils Nida U75	tek.m	0,75	0,75	0,75	0,75	0,75	0,75	0,75	0,75	0,75	0,75
Leņķis Nida UAR75 profilam	gab.	1,5	1,5	1,5	1,5	1,5	1,5	1,5	1,5	1,5	1,5
Skrūve Nida M8	gab.	3,0	3,0	3,0	3,0	3,0	3,0	3,0	3,0	3,0	3,0
Kniedes	gab.	2,8	2,8	2,8	2,8	2,8	2,8	2,8	2,8	2,8	2,8
Tērauda enkurošanas elements (tips atbilstoši būves svaram) [4]	gab.	7,7	7,7	7,7	7,7	7,7	7,7	7,7	7,7	7,7	7,7
Pašurbjošās skrūves Nida 3,5x25 mm [5]	gab.	18,0	18,0	18,0	18,0	-	-	18,0	-	-	-
Pašurbjošās skrūves Nida 3,5x35 mm [5]	gab.	-	-	-	-	-	-	-	-	-	18,0
Pašurbjošās skrūves Nida Cietā 35 (3,9x35 mm) [5]	gab.	-	-	-	-	18,0	-	-	18,0	-	-
Pašurbjošās skrūves Nida Hydro C4 3,5x25 mm [5]	gab.	-	-	-	-	-	18,0	-	-	18,0	-
Līmlente šuvēm Nida	tek.m	1,4	1,4	1,4	1,4	1,4	1,4	1,4	1,4	1,4	1,4
Ģipša špaktele Nida Start	kg	0,3	0,3	0,3	0,3	-	-	0,3	-	-	0,3
Ģipša špaktele Nida Finisz	kg	0,1	0,1	0,1	0,1	-	-	0,1	-	-	0,1
Gatavā špakteļmasa Nida Hydromix [6]	kg	-	-	-	-	0,4	0,4	-	0,4	0,4	-

[4] Enkurošanas elementu tips un skaits jāizvēlas saskaņā ar shēmu, kas iekļauta ITB tehniskajā atzinumā Pašnesošie griesti: ITB 1060/12/R33NK.
[5] Ieteicams izmantot 2 mm pašurbjošās skrūves.
[6] Izmantojot ģipša šķiedru plāksnes Nida Cietā, kā alternatīvu varat izmantot arī Nida Planfix Fresh ģipša špakteli.
Patēriņa standartos nav ņemti vērā materiālie zaudējumi.

PIRMIE TIRGŪ SAUSĀS BŪVES SISTĒMAS MARĶĒTA ZĪME CE

Lūdzu, atrodiet mūsu kanālu Siniat Nida YouTube

nida Griesti

Ugunsizturības klase:	Maksimālais apdares platums:	Minimālais piekāršanas augstums:	Būves svars 1m²:	Saistītā dokumenta numurs:
(R)EI45 (R)EI60	4120 mm	85 mm	21,0-36,0 kg	EN13964:2004+A1

Ekspluatācijas īpašību deklarācija:
DoP/Ceiling System/0055/15.11.2016

SISTĒMAS:

UAR75/U75/500-25; UAR75/U75/500-30

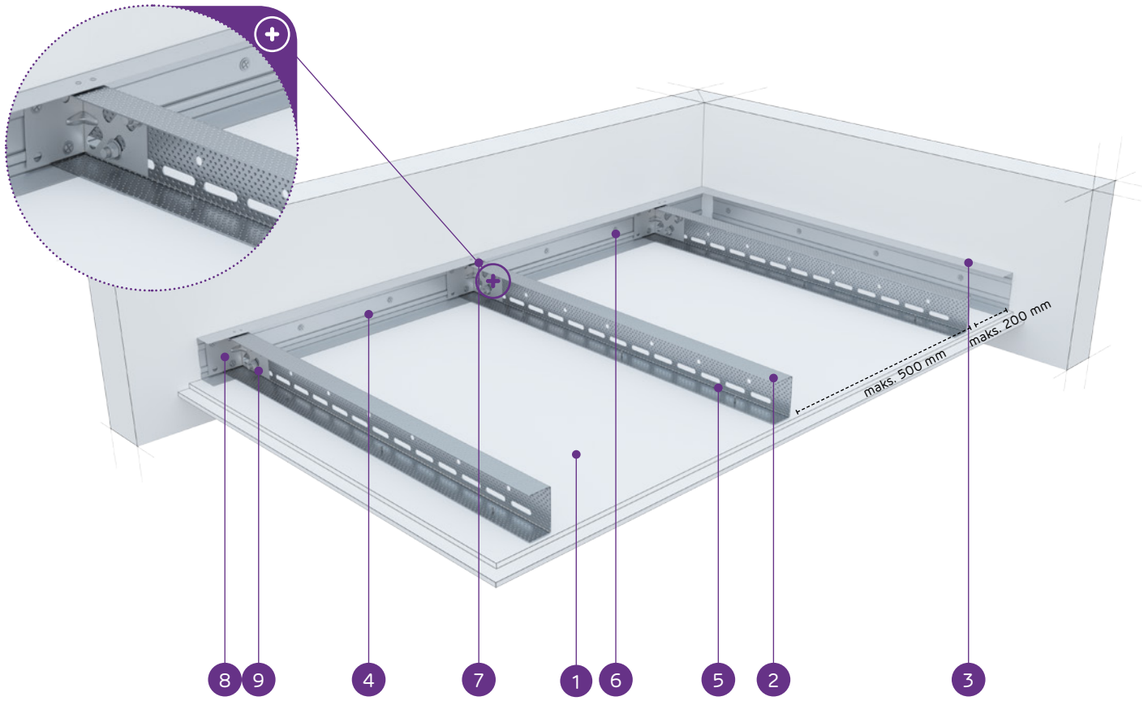

MATERIĀLI:

1. Ģipškartona plāksnes Nida
2. Nesošais profils Nida UAR 75
3. Konstrukcijas profils Nida U 75
4. Nesošais profils Nida U 75
5. Pašurbjošā skrūve Nida 3,5 x 25 mm
6. Tērauda enkurošanas elements ar Tērauda paplāksni
7. Kniede
8. Leņķis Nida UA profilam
9. Skrūve Nida M8

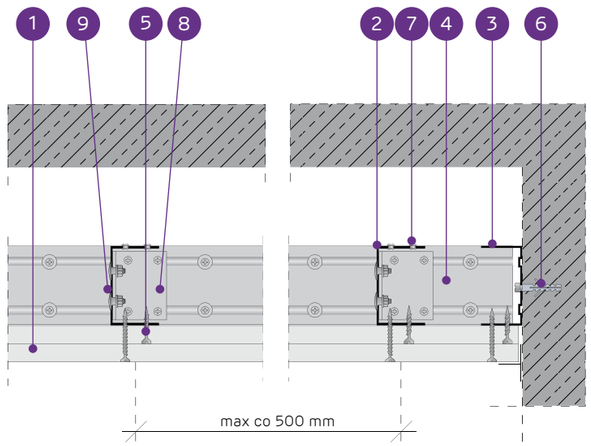

PAŠNESOŠO GRIESTU SISTĒMA AR NIDA UAR75 KONSTRUKCIJU

TEHNISKIE PARAMETRI

Sistēmas tips Nida Griesti	Režģa konstrukcija				Ģipša plākšņu apšuvums		Minimālais piekāršanas augstums	Būves svars 1 m²	Ugunsizturības klase [1]	Maksimālais griestu apdares platums [2]	Īpašā sistēma
	Nida nesošā profila tips	Nida nesošā perimetra profila tips	Nida konstrukcijas perimetra profila tips	Maksimālais Nida UAR75 nesošo profilu atstatums							
				[mm]	Nida	Biezums	[mm]	kg	[min.]	[mm]	
UAR75/U75/500-25/Expert	UAR75	U75	U75	500	Expert	2x12,5	110	21,0	-	4120	-
UAR75/U75/500-25/Ūdens [3]	UAR75	U75	U75	500	Ūdens	2x12,5	110	23,0	-	4120	-
UAR75/U75/500-25/Uguns+	UAR75	U75	U75	500	Uguns Pluss	2x12,5	110	25,0	(R)EI45	4120	-
UAR75/U75/500-25/ÚdensUguns+	UAR75	U75	U75	500	Ūdens Uguns Pluss	2x12,5	110	25,0	(R)EI45	4120	-
UAR75/U75/500-25/Cietā	UAR75	U75	U75	500	Cietā	2x12,5	110	31,0	(R)EI45	3480	●
UAR75/U75/500-25/Hydro	UAR75	U75	U75	500	Hydro	2x12,5	110	27,0	(R)EI45	3760	●
UAR75/U75/500-30/Uguns+	UAR75	U75	U75	500	Uguns Pluss	2x15,0	115	32,0	(R)EI60	3480	-
UAR75/U75/500-30/Cietā	UAR75	U75	U75	500	Cietā	2x15,0	115	36,0	(R)EI60	3260	●
UAR75/U75/500-30/Hydro	UAR75	U75	U75	500	Hydro	2x15,0	115	32,0	(R)EI60	3480	●

[1] Ugunsdrošības klasifikācija LBO-458-K/17.
[2] Tehniskais atzinums ITB 1060/12/R33NK.
[3] Telpās ar relatīvo gaisa mitrumu līdz 85 % stūra sekcijās pret intensīvu ūdens iedarbību ieteicams izmantot Nida Hydro ģipša šķiedru plāksnes (horizontālām un vertikālām virsmām vannas, dušas utt. zonās).

MATERIĀLU PATĒRIŅŠ UZ 1 M² GRIESTU APBŪVES NIDA GRIESTI SISTĒMĀ

Materiāla nosaukums	Mērv.	Sistēmas tips Nida Griesti								
		UAR75/ U75/500-25/Expert	UAR75/ U75/500-25/Ūdens	UAR75/ U75/500-25/Uguns+	UAR75/ U75/500-25/ ÚdensUguns+	UAR75/ U75/500-25/Cietā	UAR75/ U75/500-25/Hydro	UAR75/ U75/500-30/Uguns+	UAR75/ U75/500-30/Cietā	UAR75/ U75/500-30/Hydro
		Materiāla patēriņš uz 1 m²								
Plāksne Nida Expert 12,5 mm	m²	2,0	-	-	-	-	-	-	-	-
Plāksne Nida Ūdens 12,5 mm	m²	-	2,0	-	-	-	-	-	-	-
Plāksne Nida Uguns Pluss 12,5 mm	m²	-	-	2,0	-	-	-	-	-	-
Plāksne Nida Ūdens Uguns Pluss 12,5 mm	m²	-	-	-	2,0	-	-	-	-	-
Plāksne Nida Cietā 12,5 mm	m²	-	-	-	-	2,0	-	-	-	-
Plāksne Nida Hydro 12,5 mm	m²	-	-	-	-	-	2,0	-	-	-
Plāksne Nida Uguns Pluss 15,0 mm	m²	-	-	-	-	-	-	2,0	-	-
Plāksne Nida Cietā 15,0 mm	m²	-	-	-	-	-	-	-	2,0	-
Plāksne Nida Hydro 15,0 mm	m²	-	-	-	-	-	-	-	-	2,0
Profils Nida UAR75	tek.m	2,2	2,2	2,2	2,2	2,2	2,2	2,2	2,2	2,2
Profils Nida U75	tek.m	0,75	0,75	0,75	0,75	0,75	0,75	0,75	0,75	0,75
Leņķis Nida UAR75 profilam	gab.	1,5	1,5	1,5	1,5	1,5	1,5	1,5	1,5	1,5
Skrūve Nida M8	gab.	3,0	3,0	3,0	3,0	3,0	3,0	3,0	3,0	3,0
Kniedes	gab.	2,8	2,8	2,8	2,8	2,8	2,8	2,8	2,8	2,8
Tērauda enkurošanas elements (tips atbilstoši būves svaram) [4]	gab.	7,7	7,7	7,7	7,7	7,7	7,7	7,7	7,7	7,7
Pašurbjošās skrūves Nida 3,5x25 mm [5]	gab.	6,0	6,0	6,0	6,0	-	-	6,0	-	-
Pašurbjošās skrūves Nida 3,5x35 mm [5]	gab.	18,0	18,0	18,0	18,0	-	-	-	-	-
Pašurbjošās skrūves Nida 3,5x45 mm [5]	gab.	-	-	-	-	-	-	18,0	-	-
Pašurbjošās skrūves Nida Cietā 35 (3,9x35 mm) [5]	gab.	-	-	-	-	24,0	-	-	6,0	-
Pašurbjošās skrūves Nida Cietā 45 (3,9x45 mm) [5]	gab.	-	-	-	-	-	-	-	18,0	-
Pašurbjošās skrūves Nida Hydro C4 3,5x25 mm [5]	gab.	-	-	-	-	-	6,0	-	-	6,0
Pašurbjošās skrūves Nida Hydro C4 3,5x41 mm [5]	gab.	-	-	-	-	-	18,0	-	-	18,0
Līmlente šuvēm Nida	tek.m	1,4	1,4	1,4	1,4	1,4	1,4	1,4	1,4	1,4
Ģipša špaktele Nida Start	kg	0,6	0,6	0,6	0,6	-	-	0,6	-	-
Ģipša špaktele Nida Finisz	kg	0,1	0,1	0,1	0,1	-	-	0,1	-	-
Gatavā špaktelmasa Nida Hydromix [6]	kg	-	-	-	-	0,7	0,7	-	0,7	0,7

[4] Enkurošanas elementu tips un skaits jāizvēlas saskaņā ar shēmu, kas iekļauta ITB tehniskajā atzinumā Pašnesošie griesti: ITB 1060/12/R33NK.
[5] Ieteicams izmantot 2 mm pašurbjošās skrūves.
[6] Izmantojot ģipša šķiedru plāksnes Nida Cietā, kā alternatīvu varat izmantot arī Nida Planfix Fresh ģipša špakteli.
Patēriņa standartos nav ņemti vērā materiālie zaudējumi.

PIRMIE TIRGŪ
SAUSĀS BŪVES SISTĒMAS
MARĶĒTA ZĪME CE

Lūdzu, atrodiet mūsu kanālu Siniat Nida YouTube

PAŠNESOŠIE GRIESTI

nida Griesti

Ugunsizturības klase:	Maksimālais apdares platums:	Minimālais piekāršanas augstums:	Būves svars 1m²:	Saistītā dokumenta numurs:
(R)EI60 (R)EI90 (R)EI120	3480 mm	85 mm	35,0-67,0 kg	EN13964:2004+A1

Ekspluatācijas īpašību deklarācija:
DoP/Ceiling System/0055/15.11.2016

SISTĒMAS:

UAR75/U75/500-37,5; UAR75/U75/500-40; UAR75/U75/500-60

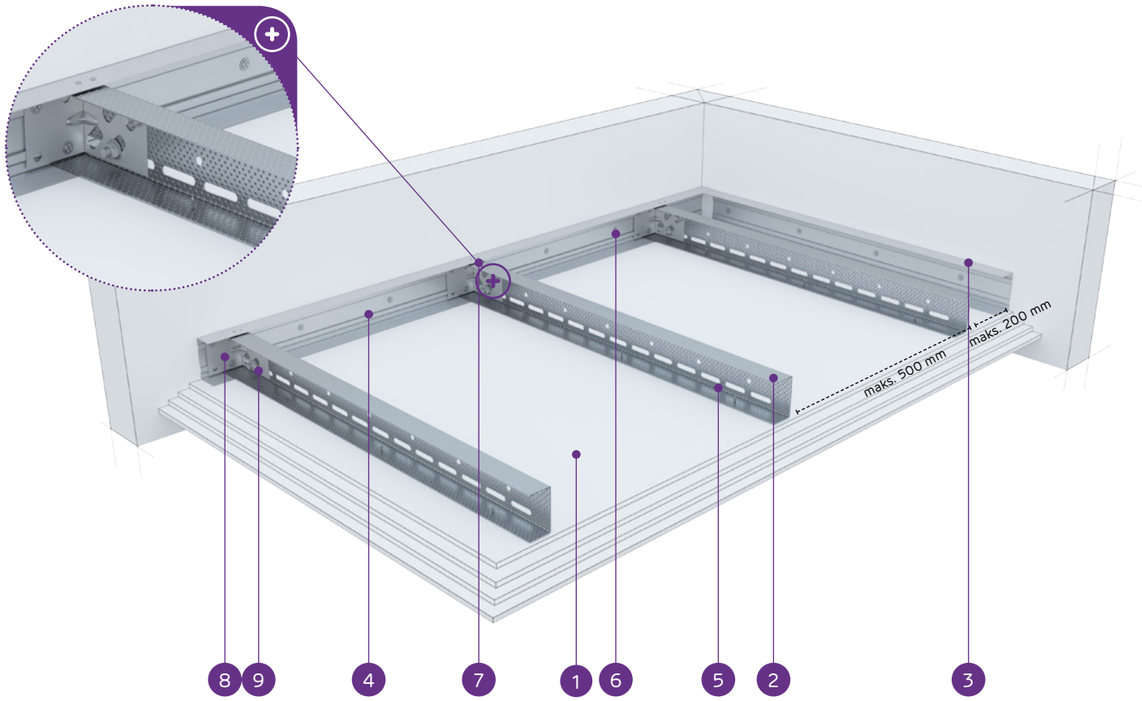

MATERIĀLI:

1. Ģipškartona plāksnes Nida
2. Nesošais profils Nida UAR 75
3. Konstrukcijas profils Nida U 75
4. Nesošais profils Nida U 75
5. Pašurbjošā skrūve Nida 3,5 x 25 mm
6. Tērauda enkurošanas elements ar Tērauda paplāksni
7. Kniede
8. Leņķis Nida UA profilam
9. Skrūve Nida M8

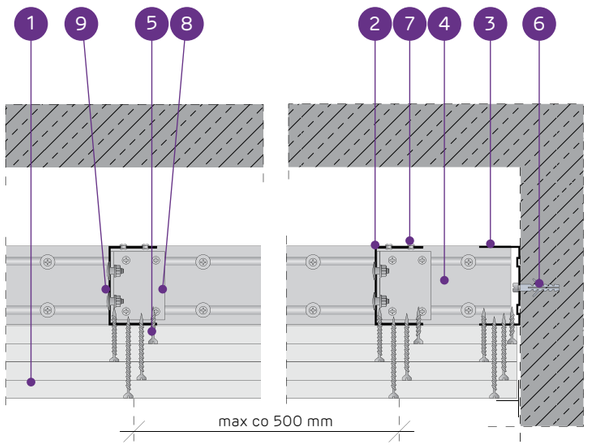

PAŠNESOŠO GRIESTU SISTĒMA AR NIDA UAR75 KONSTRUKCIJU

TEHNISKIE PARAMETRI

Sistēmas tips Nida Griesti	Režģa konstrukcija				Ģipša plākšņu apšuvums		Minimālais piekāršanas augstums	Būves svars 1 m²	Ugunsizturības klase [1]	Maksimālais griestu apdares platums [2]	Īpašā sistēma
	Nida nesošā profila tips	Nida nesošā perimetra profila tips	Nida konstrukcijas perimetra profila tips	Maksimālais Nida UAR75 nesošo profilu atstatums							
				[mm]	Nida	Biezums	[mm]	kg	[min.]	[mm]	
UAR75/U75/500-37,5/Uguns+	UAR75	U75	U75	500	Uguns Pluss	3x12,5	122,5	35,0	(R)EI60	3480	-
UAR75/U75/500-37,5/ÚdensUguns+	UAR75	U75	U75	500	Údens Uguns Pluss	3x12,5	122,5	35,0	(R)EI60	3480	-
UAR75/U75/500-37,5/Cietā	UAR75	U75	U75	500	Cietā	3x12,5	122,5	44,0	(R)EI60	3070	●
UAR75/U75/500-37,5/Hydro	UAR75	U75	U75	500	Hydro	3x12,5	122,5	38,0	(R)EI60	3260	●
UAR75/U75/500-40/Uguns+	UAR75	U75	U75	500	Uguns Pluss	2x12,5+15,0	125	39,0	(R)EI90	3260	-
UAR75/U75/500-40/Cietā	UAR75	U75	U75	500	Cietā	2x12,5+15,0	125	46,0	(R)EI90	2910	●
UAR75/U75/500-40/Hydro	UAR75	U75	U75	500	Hydro	2x12,5+15,0	125	41,0	(R)EI90	3070	●
UAR75/U75/500-60/Uguns+	UAR75	U75	U75	500	Uguns Pluss	4x15,0	145	60,0	(R)EI120	2660	-
UAR75/U75/500-60/Cietā	UAR75	U75	U75	500	Cietā	4x15,0	145	67,0	(R)EI120	2460	●
UAR75/U75/500-60/Hydro	UAR75	U75	U75	500	Hydro	4x15,0	145	60,0	(R)EI120	2660	●

[1] Ugunsdrošības klasifikācija LBO-458-K/17.
[2] Tehniskais atzinums ITB 1060/12/R33NK.

MATERIĀLU PATĒRIŅŠ UZ 1 M² GRIESTU APBŪVES NIDA GRIESTI SISTĒMĀ

Materiāla nosaukums	Mērv.	Sistēmas tips Nida Griesti									
		UAR75/ U75/500-37,5/Uguns+	UAR75/ U75/500-37,5/ ÚdensUguns+	UAR75/ U75/500-37,5/Cietā	UAR75/ U75/500-37,5/Hydro	UAR75/ U75/500-40/Uguns+	UAR75/ U75/500-40/Cietā	UAR75/ U75/500-40/Hydro	UAR75/ U75/500-60/ Uguns+	UAR75/ U75/500-60/Cietā	UAR75/ U75/500-60/Hydro
		Materiāla patēriņš uz 1 m²									
Plāksne Nida Uguns Pluss 12,5 mm	m²	3,0	-	-	-	2,0	-	-	-	-	-
Plāksne Nida Údens Uguns Pluss 12,5 mm	m²	-	3,0	-	-	-	-	-	-	-	-
Plāksne Nida Cietā 12,5 mm	m²	-	-	3,0	-	-	2,0	-	-	-	-
Plāksne Nida Hydro 12,5 mm	m²	-	-	-	3,0	-	-	2,0	-	-	-
Plāksne Nida Uguns Pluss 15,0 mm	m²	-	-	-	-	1,0	-	-	4,0	-	-
Plāksne Nida Cietā 15,0 mm	m²	-	-	-	-	-	1,0	-	-	4,0	-
Plāksne Nida Hydro 15,0 mm	m²	-	-	-	-	-	-	1,0	-	-	4,0
Profils Nida UAR75	tek.m	2,2	2,2	2,2	2,2	2,2	2,2	2,2	2,2	2,2	2,2
Profils Nida U75	tek.m	0,75	0,75	0,75	0,75	0,75	0,75	0,75	0,75	0,75	0,75
Leņķis Nida UAR75 profilam	gab.	1,5	1,5	1,5	1,5	1,5	1,5	1,5	1,5	1,5	1,5
Skrūve Nida M8	gab.	3,0	3,0	3,0	3,0	3,0	3,0	3,0	3,0	3,0	3,0
Kniedes	gab.	2,8	2,8	2,8	2,8	2,8	2,8	2,8	2,8	2,8	2,8
Tērauda enkurošanas elements (tips atbilstoši būves svaram) [3]	gab.	7,7	7,7	7,7	7,7	7,7	7,7	7,7	7,7	7,7	7,7
Pašurbjošās skrūves Nida 3,5x25 mm [4]	gab.	6,0	6,0	-	-	6,0	-	-	6,0	-	-
Pašurbjošās skrūves Nida 3,5x35 mm [4]	gab.	6,0	6,0	-	-	6,0	-	-	-	-	-
Pašurbjošās skrūves Nida 3,5x45 mm [4]	gab.	-	-	-	-	-	-	-	6,0	-	-
Pašurbjošās skrūves Nida 3,5x55 mm [4]	gab.	18,0	18,0	-	-	18,0	-	-	6,0	-	-
Pašurbjošās skrūves Nida 4,2x70 mm [4]	gab.	-	-	-	-	-	-	-	18,0	-	-
Pašurbjošās skrūves Nida Cietā 35 (3,9x35 mm) [4]	gab.	-	-	12,0	-	-	12,0	-	-	6,0	-
Pašurbjošās skrūves Nida Cietā 45 (3,9x45 mm) [4]	gab.	-	-	-	-	-	-	-	-	6,0	-
Pašurbjošās skrūves Nida Cietā 55 (3,9x55 mm) [4]	gab.	-	-	18,0	-	-	18,0	-	-	6,0	-
Pašurbjošās skrūves Nida Cietā 70 (4,2x70 mm) [4]	gab.	-	-	-	-	-	-	-	-	18,0	-
Pašurbjošās skrūves Nida Hydro C4 3,5x25 mm [4]	gab.	-	-	-	6,0	-	-	6,0	-	-	6,0
Pašurbjošās skrūves Nida Hydro C4 3,5x41 mm [4]	gab.	-	-	-	6,0	-	-	6,0	-	-	6,0
Pašurbjošās skrūves Nida Hydro C4 3,5x55 mm [4]	gab.	-	-	-	18,0	-	-	18,0	-	-	6,0
Pašurbjošās skrūves Nida Hydro C4 4,2x70 mm [4]	gab.	-	-	-	-	-	-	-	-	-	18,0
Līmlente šuvēm Nida	tek.m	1,4	1,4	1,4	1,4	1,4	1,4	1,4	1,4	1,4	1,4
Ģipša špaktele Nida Start	kg	0,9	0,9	-	-	0,9	-	-	1,2	-	-
Ģipša špaktele Nida Finisz	kg	0,1	0,1	-	-	0,1	-	-	0,1	-	-
Gatavā špaktelēmasa Nida Hydromix [5]	kg	-	-	1,0	1,0	-	1,0	1,0	-	1,3	1,3

[3] Enkurošanas elementu tips un skaits jāizvēlas saskaņā ar shēmu, kas iekļauta ITB tehniskajā atzinumā Pašnesošie griesti: ITB 1060/12/R33NK.
[4] Ieteicams izmantot 2 mm pašurbjošās skrūves.
[5] Izmantojot ģipša šķiedru plāksnes Nida Cietā, kā alternatīvu varat izmantot arī Nida Planfix Fresh ģipša špakteli.
Patēriņa standartos nav ņemti vērā materiālie zaudējumi.

PIRMIE TIRGŪ
SAUSĀS BŪVES SISTĒMAS
MARĶĒTA ZĪME CE

Lūdzu, atrodiet mūsu kanālu Siniat Nida
YouTube

nida Griesti

Ugunsizturības klase:	Maksimālais apdares platums:	Minimālais piekāršanas augstums:	Būves svars 1m²:	Saistītā dokumenta numurs:
(R)EI15 (R)EI30	5280 mm	110 mm	14,0-21,0 kg	EN13964:2004+A1

Ekspluatācijas īpašību deklarācija:
DoP/Ceiling System/0057/15.11.2016

SISTĒMAS:

UAR100/U100/500-12,5; UAR100/U100/500-15; UAR100/U100/500-18

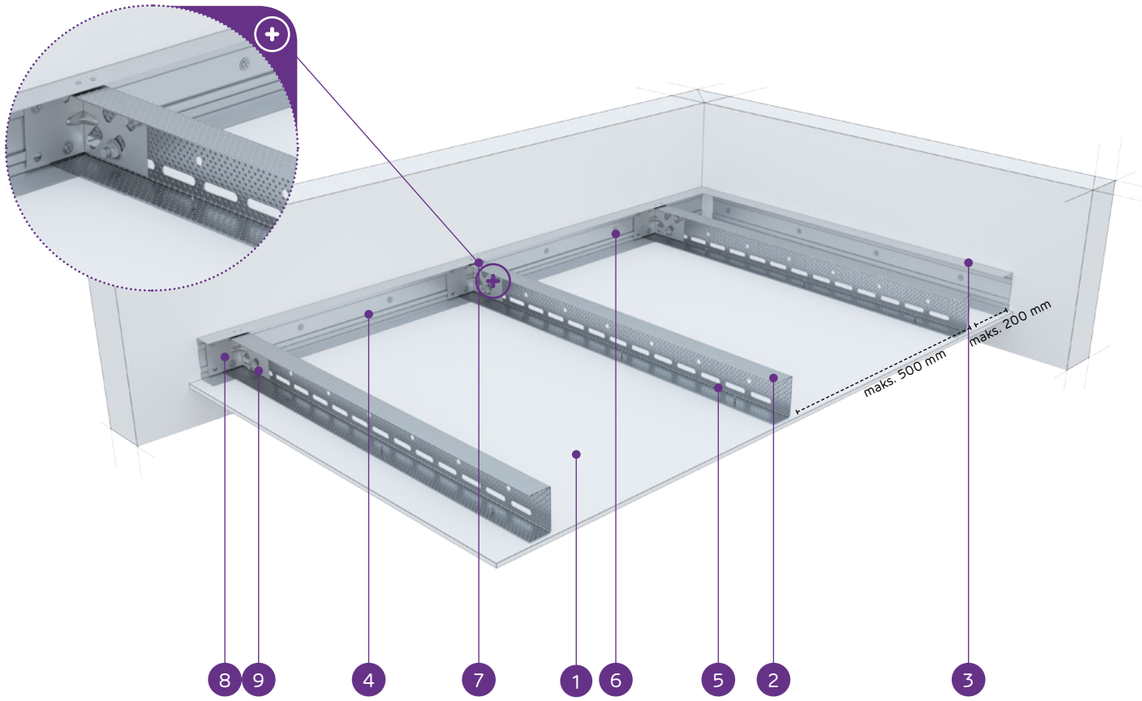

MATERIĀLI:

1. Ģipškartona plāksnes Nida
2. Nesošais profils Nida UAR 100
3. Konstrukcijas profils Nida U 100
4. Nesošais profils Nida U 100
5. Pašurbjošā skrūve Nida 3,5 x 25 mm
6. Tērauda enkurošanas elements ar Tērauda paplāksni
7. Kniede
8. Leņķis Nida UA profilam
9. Skrūve Nida M8

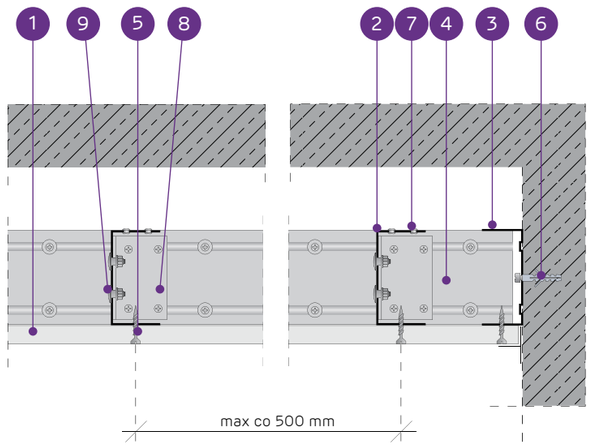

PAŠNESOŠO GRIESTU SISTĒMA AR NIDA UAR100 KONSTRUKCIJU

TEHNISKIE PARAMETRI

Sistēmas tips Nida Griesti	Režģa konstrukcija				Ģipša plākšņu apšuvums		Minimālais piekāršanas augstums	Būves svars 1 m²	Ugunsizturības klase [1]	Maksimālais griestu apdares platums [2]	Īpašā sistēma
	Nida nesošā profila tips	Nida nesošā perimetra profila tips	Nida konstrukcijas perimetra profila tips	Maksimālais Nida UAR100 nesošo profilu atstatums							
				[mm]	Nida	Biezums	[mm]	kg	[min.]	[mm]	
UAR100/U100/500-12,5/Expert	UAR100	U100	U100	500	Expert	12,5	122,5	14,0	-	5280	-
UAR100/U100/500-12,5/Ūdens [3]	UAR100	U100	U100	500	Ūdens	12,5	122,5	14,0	-	5280	-
UAR100/U100/500-12,5/Uguns+	UAR100	U100	U100	500	Uguns Pluss	12,5	122,5	16,0	(R)EI15	4570	-
UAR100/U100/500-12,5/ŪdensUguns+	UAR100	U100	U100	500	Ūdens Uguns Pluss	12,5	122,5	16,0	(R)EI15	4570	-
UAR100/U100/500-12,5/Cietā	UAR100	U100	U100	500	Cietā	12,5	122,5	18,0	(R)EI15	4570	●
UAR100/U100/500-12,5/Hydro	UAR100	U100	U100	500	Hydro	12,5	122,5	16,0	(R)EI15	4570	●
UAR100/U100/500-15/Uguns+	UAR100	U100	U100	500	Uguns Pluss	15,0	125	19,0	(R)EI15	4570	-
UAR100/U100/500-15/Cietā	UAR100	U100	U100	500	Cietā	15,0	125	21,0	(R)EI15	4090	●
UAR100/U100/500-15/Hydro	UAR100	U100	U100	500	Hydro	15,0	125	19,0	(R)EI15	4570	●
UAR100/U100/500-18/Uguns+	UAR100	U100	U100	500	Uguns Pluss	18,0	128	20,0	(R)EI30	4570	-

[1] Ugunsdrošības klasifikācija LBO-458-K/17.
[2] Tehniskais atzinums ITB 1060/12/R33NK.
[3] Telpās ar relatīvo gaisa mitrumu līdz 85 % stūra sekcijās pret intensīvu ūdens iedarbību ieteicams izmantot Nida Hydro ģipša šķiedru plāksnes (horizontālām un vertikālām virsmām vannas, dušas utt. zonās).

MATERIĀLU PATĒRIŅŠ UZ 1 M² GRIESTU APBŪVES NIDA GRIESTI SISTĒMĀ

Materiāla nosaukums	Mērv.	Sistēmas tips Nida Griesti									
		UAR100/ U100/500-12,5/ Expert	UAR100/ U100/500-12,5/Ūdens	UAR100/ U100/500-12,5/ Uguns+	UAR100/ U100/500-12,5/ ŪdensUguns+	UAR100/ U100/500-12,5/Cietā	UAR100/ U100/500-12,5/Hydro	UAR100/ U100/500-15/Uguns+	UAR100/ U100/500-15/Cietā	UAR100/ U100/500-15/Hydro	UAR100/ U100/500-18/Uguns+
		Materiāla patēriņš uz 1 m²									
Plāksne Nida Expert 12,5 mm	m²	1,0	-	-	-	-	-	-	-	-	-
Plāksne Nida Ūdens 12,5 mm	m²	-	1,0	-	-	-	-	-	-	-	-
Plāksne Nida Uguns Pluss 12,5 mm	m²	-	-	1,0	-	-	-	-	-	-	-
Plāksne Nida Ūdens Uguns Pluss 12,5 mm	m²	-	-	-	1,0	-	-	-	-	-	-
Plāksne Nida Cietā 12,5 mm	m²	-	-	-	-	1,0	-	-	-	-	-
Plāksne Nida Hydro 12,5 mm	m²	-	-	-	-	-	1,0	-	-	-	-
Plāksne Nida Uguns Pluss 15,0 mm	m²	-	-	-	-	-	-	1,0	-	-	-
Plāksne Nida Cietā 15,0 mm	m²	-	-	-	-	-	-	-	1,0	-	-
Plāksne Nida Hydro 15,0 mm	m²	-	-	-	-	-	-	-	-	1,0	-
Plāksne Nida Uguns Pluss 18,0 mm	m²	-	-	-	-	-	-	-	-	-	1,0
Profils Nida UAR100	tek.m	2,2	2,2	2,2	2,2	2,2	2,2	2,2	2,2	2,2	2,2
Profils Nida U100	tek.m	0,75	0,75	0,75	0,75	0,75	0,75	0,75	0,75	0,75	0,75
Leņķis Nida UAR100 profilam	gab.	1,5	1,5	1,5	1,5	1,5	1,5	1,5	1,5	1,5	1,5
Skrūve Nida M8	gab.	3,0	3,0	3,0	3,0	3,0	3,0	3,0	3,0	3,0	3,0
Kniedes	gab.	2,8	2,8	2,8	2,8	2,8	2,8	2,8	2,8	2,8	2,8
Tērauda enkurošanas elements (tips atbilstoši būves svaram) [4]	gab.	7,7	7,7	7,7	7,7	7,7	7,7	7,7	7,7	7,7	7,7
Pašurbjošās skrūves Nida 3,5x25 mm [5]	gab.	18,0	18,0	18,0	18,0	-	-	18,0	-	-	-
Pašurbjošās skrūves Nida 3,5x35 mm [5]	gab.	-	-	-	-	-	-	-	-	-	18,0
Pašurbjošās skrūves Nida Cietā 35 (3,9x35 mm) [5]	gab.	-	-	-	-	18,0	-	-	18,0	-	-
Pašurbjošās skrūves Nida Hydro C4 3,5x25 mm [5]	gab.	-	-	-	-	-	18,0	-	-	18,0	-
Līmlente šuvēm Nida	tek.m	1,4	1,4	1,4	1,4	1,4	1,4	1,4	1,4	1,4	1,4
Ģipša špaktele Nida Start	kg	0,3	0,3	0,3	0,3	-	-	0,3	-	-	0,3
Ģipša špaktele Nida Finisz	kg	0,1	0,1	0,1	0,1	-	-	0,1	-	-	0,1
Gatavā špaktelmasa Nida Hydromix [6]	kg	-	-	-	-	0,4	0,4	-	0,4	0,4	-

[4] Enkurošanas elementu tips un skaits jāizvēlas saskaņā ar shēmu, kas iekļauta ITB tehniskajā atzinumā Pašnesošie griesti: ITB 1060/12/R33NK.
[5] Ieteicams izmantot 2 mm pašurbjošās skrūves.
[6] Izmantojot ģipša šķiedru plāksnes Nida Cietā, kā alternatīvu varat izmantot arī Nida Planfix Fresh ģipša špakteli.
Patēriņa standartos nav ņemti vērā materiālie zaudējumi.

PIRMIE TIRGŪ SAUSĀS BŪVES SISTĒMAS MARĶĒTA ZĪME CE

Lūdzu, atrodiet mūsu kanālu Siniat Nida YouTube

nida Griesti

Ugunsizturības klase:	Maksimālais apdares platums:	Minimālais piekāršanas augstums:	Būves svars 1m²:	Saistītā dokumenta numurs:
(R)EI45 (R)EI60	4830 mm	110 mm	22,0-37,0 kg	EN13964:2004+A1

Ekspluatācijas īpašību deklarācija:
DoP/Ceiling System/0057/15.11.2016

SISTĒMAS:

UAR100/U100/500-25; UAR100/U100/500-30

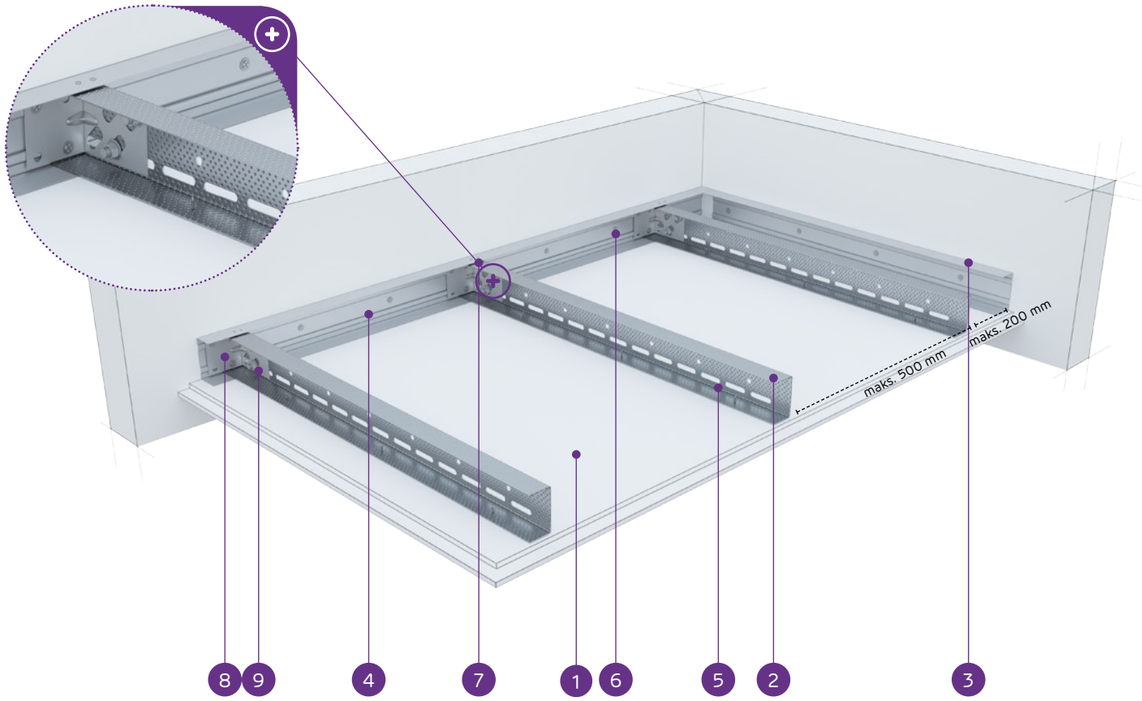

MATERIĀLI:

1. Ģipškartona plāksnes Nida
2. Nesošais profils Nida UAR 100
3. Konstrukcijas profils Nida U 100
4. Nesošais profils Nida U 100
5. Pašurbjošā skrūve Nida 3,5 x 25 mm
6. Tērauda enkurošanas elements ar Tērauda paplāksni
7. Kniede
8. Leņķis Nida UA profilam
9. Skrūve Nida M8

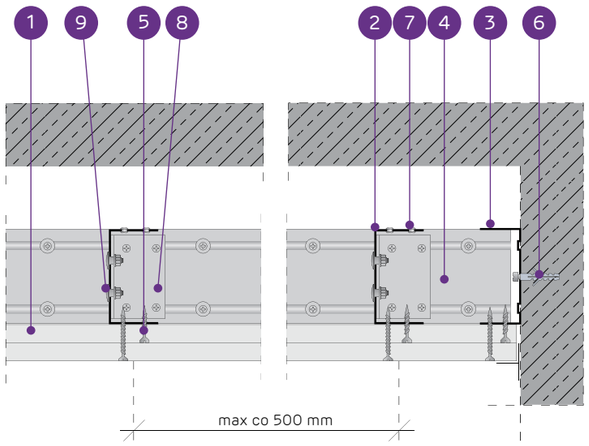

PAŠNESOŠO GRIESTU SISTĒMA AR NIDA UAR100 KONSTRUKCIJU

TEHNISKIE PARAMETRI

Sistēmas tips Nida Griesti	Režģa konstrukcija				Ģipša plākšņu apšuvums		Minimālais piekāršanas augstums	Būves svars 1 m²	Ugunsizturības klase [1]	Maksimālais griestu apdares platums [2]	Īpašā sistēma
	Nida nesošā profila tips	Nida nesošā perimetra profila tips	Nida konstrukcijas perimetra profila tips	Maksimālais Nida UAR100 nesošo profilu atstatums							
				[mm]	Nida	Biezums	[mm]	kg	[min.]	[mm]	
UAR100/U100/500-25/Expert	UAR100	U100	U100	500	Expert	2x12,5	135	22,0	-	4830	-
UAR100/U100/500-25/Ūdens [3]	UAR100	U100	U100	500	Ūdens	2x12,5	135	23,0	-	4830	-
UAR100/U100/500-25/Uguns+	UAR100	U100	U100	500	Uguns Pluss	2x12,5	135	26,0	(R)EI45	4410	-
UAR100/U100/500-25/ŪdensUguns+	UAR100	U100	U100	500	Ūdens Uguns Pluss	2x12,5	135	26,0	(R)EI45	4410	-
UAR100/U100/500-25/Cietā	UAR100	U100	U100	500	Cietā	2x12,5	135	31,0	(R)EI45	4090	●
UAR100/U100/500-25/Hydro	UAR100	U100	U100	500	Hydro	2x12,5	135	27,0	(R)EI45	4410	●
UAR100/U100/500-30/Uguns+	UAR100	U100	U100	500	Uguns Pluss	2x15,0	140	33,0	(R)EI60	4090	-
UAR100/U100/500-30/Cietā	UAR100	U100	U100	500	Cietā	2x15,0	140	37,0	(R)EI60	3820	●
UAR100/U100/500-30/Hydro	UAR100	U100	U100	500	Hydro	2x15,0	140	33,0	(R)EI60	4090	●

[1] Ugunsdrošības klasifikācija LBO-458-K/17.
[2] Tehniskais atzinums ITB 1060/12/R33NK.
[3] Telpās ar relatīvo gaisa mitrumu līdz 85 % stūra sekcijās pret intensīvu ūdens iedarbību ieteicams izmantot Nida Hydro ģipša šķiedru plāksnes (horizontālām un vertikālām virsmām vannas, dušas utt. zonās).

MATERIĀLU PATĒRIŅŠ UZ 1 M² GRIESTU APBŪVES NIDA GRIESTI SISTĒMĀ

Materiāla nosaukums	Mērv.	Sistēmas tips Nida Griesti								
		UAR100/U100/500-25/Expert	UAR100/U100/500-25/Ūdens	UAR100/U100/500-25/Uguns+	UAR100/U100/500-25/ŪdensUguns+	UAR100/U100/500-25/Cietā	UAR100/U100/500-25/Hydro	UAR100/U100/500-30/Uguns+	UAR100/U100/500-30/Cietā	UAR100/U100/500-30/Hydro
		Materiāla patēriņš uz 1 m²								
Plāksne Nida Expert 12,5 mm	m²	2,0	-	-	-	-	-	-	-	-
Plāksne Nida Ūdens 12,5 mm	m²	-	2,0	-	-	-	-	-	-	-
Plāksne Nida Uguns Pluss 12,5 mm	m²	-	-	2,0	-	-	-	-	-	-
Plāksne Nida Ūdens Uguns Pluss 12,5 mm	m²	-	-	-	2,0	-	-	-	-	-
Plāksne Nida Cietā 12,5 mm	m²	-	-	-	-	2,0	-	-	-	-
Plāksne Nida Hydro 12,5 mm	m²	-	-	-	-	-	2,0	-	-	-
Plāksne Nida Uguns Pluss 15,0 mm	m²	-	-	-	-	-	-	2,0	-	-
Plāksne Nida Cietā 15,0 mm	m²	-	-	-	-	-	-	-	2,0	-
Plāksne Nida Hydro 15,0 mm	m²	-	-	-	-	-	-	-	-	2,0
Profils Nida UAR100	tek.m	2,2	2,2	2,2	2,2	2,2	2,2	2,2	2,2	2,2
Profils Nida U100	tek.m	0,75	0,75	0,75	0,75	0,75	0,75	0,75	0,75	0,75
Leņķis Nida UAR100 profilam	gab.	1,5	1,5	1,5	1,5	1,5	1,5	1,5	1,5	1,5
Skrūve Nida M8	gab.	3,0	3,0	3,0	3,0	3,0	3,0	3,0	3,0	3,0
Kniedes	gab.	2,8	2,8	2,8	2,8	2,8	2,8	2,8	2,8	2,8
Tērauda enkurošanas elements (tips atbilstoši būves svaram) [4]	gab.	7,7	7,7	7,7	7,7	7,7	7,7	7,7	7,7	7,7
Pašurbjošās skrūves Nida 3,5x25 mm [5]	gab.	6,0	6,0	6,0	6,0	-	-	6,0	-	-
Pašurbjošās skrūves Nida 3,5x35 mm [5]	gab.	18,0	18,0	18,0	18,0	-	-	-	-	-
Pašurbjošās skrūves Nida 3,5x45 mm [5]	gab.	-	-	-	-	-	-	18,0	-	-
Pašurbjošās skrūves Nida Cietā 35 (3,9x35 mm) [5]	gab.	-	-	-	-	24,0	-	-	6,0	-
Pašurbjošās skrūves Nida Cietā 45 (3,9x45 mm) [5]	gab.	-	-	-	-	-	-	-	18,0	-
Pašurbjošās skrūves Nida Hydro C4 3,5x25 mm [5]	gab.	-	-	-	-	-	6,0	-	-	6,0
Pašurbjošās skrūves Nida Hydro C4 3,5x41 mm [5]	gab.	-	-	-	-	-	18,0	-	-	18,0
Līmlente šuvēm Nida	tek.m	1,4	1,4	1,4	1,4	1,4	1,4	1,4	1,4	1,4
Ģipša špaktele Nida Start	kg	0,6	0,6	0,6	0,6	-	-	0,6	-	-
Ģipša špaktele Nida Finisz	kg	0,1	0,1	0,1	0,1	-	-	0,1	-	-
Gatavā špaktelēmasa Nida Hydromix [6]	kg	-	-	-	-	0,7	0,7	-	0,7	0,7

[4] Enkurošanas elementu tips un skaits jāizvēlas saskaņā ar shēmu, kas iekļauta ITB tehniskajā atzinumā Pašnesošie griesti: ITB 1060/12/R33NK.
[5] Ieteicams izmantot 2 mm pašurbjošās skrūves.
[6] Izmantojot ģipša šķiedru plāksnes Nida Cietā, kā alternatīvu varat izmantot arī Nida Planfix Fresh ģipša špakteli.
Patēriņa standartos nav ņemti vērā materiālie zaudējumi.

PIRMIE TIRGŪ SAUSĀS BŪVES SISTĒMAS MARĶĒTA ZĪME CE

Lūdzu, atrodiet mūsu kanālu Siniat Nida YouTube

PAŠNESOŠIE GRIESTI

nida Griesti

Ugunsizturības klase:	Maksimālais apdares platums:	Minimālais piekāršanas augstums:	Būves svars 1m²:	Saistītā dokumenta numurs:
(R)EI60 (R)EI90 (R)EI120	3820 mm	110 mm	36,0-68,0 kg	EN13964:2004+A1

Ekspluatācijas īpašību deklarācija:
DoP/Ceiling System/0057/15.11.2016

SISTĒMAS:

UAR100/U100/500-37,5; UAR100/U100/500-40; UAR100/U100/500-60

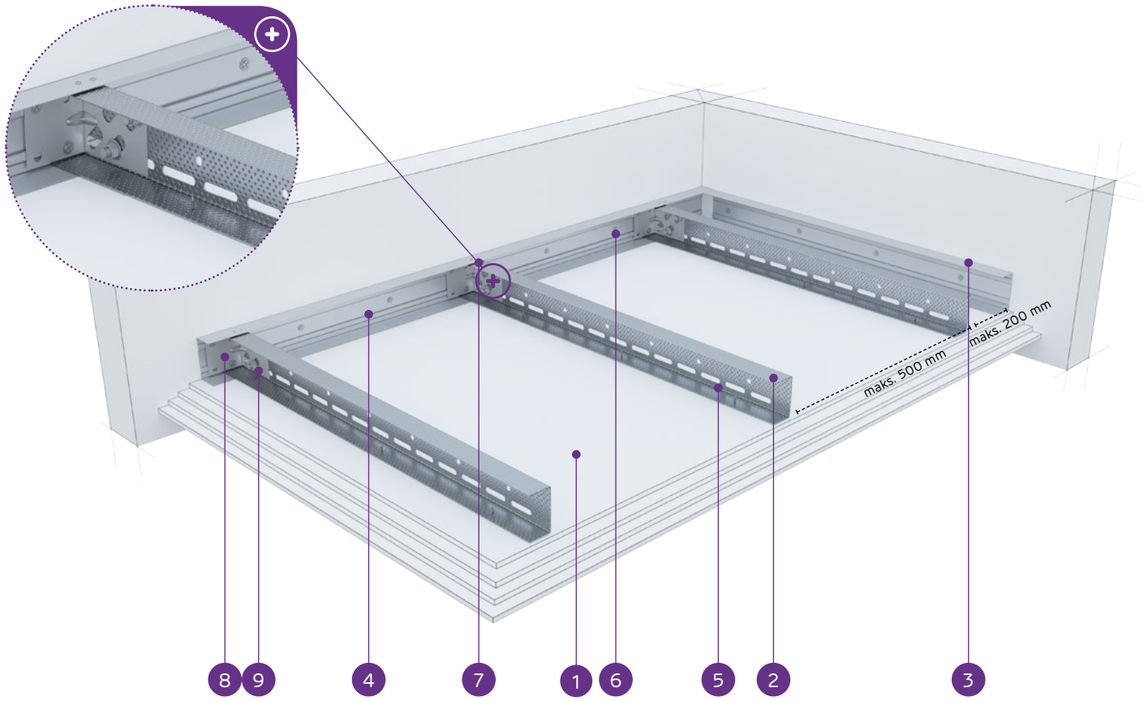

MATERIĀLI:

1. Ģipškartona plāksnes Nida
2. Nesošais profils Nida UAR 100
3. Konstrukcijas profils Nida U 100
4. Nesošais profils Nida U 100
5. Pašurbjošā skrūve Nida 3,5 x 25 mm
6. Tērauda enkurošanas elements ar Tērauda paplāksni
7. Kniede
8. Leņķis Nida UA profilam
9. Skrūve Nida M8

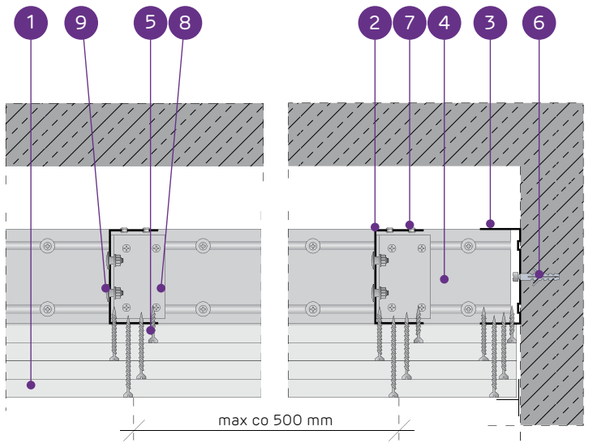

PAŠNESOŠO GRIESTU SISTĒMA AR NIDA UAR100 KONSTRUKCIJU

TEHNISKIE PARAMETRI

Sistēmas tips Nida Griesti	Režģa konstrukcija				Ģipša plākšņu apšuvums		Minimālais piekāršanas augstums	Būves svars 1 m²	Ugunsizturības klase [1]	Maksimālais griestu apdares platums [2]	Īpašā sistēma
	Nida nesošā profila tips	Nida nesošā perimetra profila tips	Nida konstrukcijas perimetra profila tips	Maksimālais Nida UAR100 nesošo profilu atstatums							
				[mm]	Nida	Biezums	[mm]	kg	[min.]	[mm]	
UAR100/U100/500-37,5/Uguns+	UAR100	U100	U100	500	Uguns Pluss	3x12,5	147,5	36,0	(R)EI60	3820	-
UAR100/U100/500-37,5/ÚdensUguns+	UAR100	U100	U100	500	Ūdens Uguns Pluss	3x12,5	147,5	36,0	(R)EI60	3820	-
UAR100/U100/500-37,5/Cietā	UAR100	U100	U100	500	Cietā	3x12,5	147,5	45,0	(R)EI60	3600	●
UAR100/U100/500-37,5/Hydro	UAR100	U100	U100	500	Hydro	3x12,5	147,5	39,0	(R)EI60	3820	●
UAR100/U100/500-40/Uguns+	UAR100	U100	U100	500	Uguns Pluss	2x12,5+15,0	150	40,0	(R)EI90	3820	-
UAR100/U100/500-40/Cietā	UAR100	U100	U100	500	Cietā	2x12,5+15,0	150	47,0	(R)EI90	3420	●
UAR100/U100/500-40/Hydro	UAR100	U100	U100	500	Hydro	2x12,5+15,0	150	41,0	(R)EI90	3600	●
UAR100/U100/500-60/Uguns+	UAR100	U100	U100	500	Uguns Pluss	4x15,0	170	60,0	(R)EI120	3120	-
UAR100/U100/500-60/Cietā	UAR100	U100	U100	500	Cietā	4x15,0	170	68,0	(R)EI120	2890	●
UAR100/U100/500-60/Hydro	UAR100	U100	U100	500	Hydro	4x15,0	170	60,0	(R)EI120	3120	●

[1] Ugunsdrošības klasifikācija LBO-458-K/17.
[2] Tehniskais atzinums ITB 1060/12/R33NK.

MATERIĀLU PATĒRIŅŠ UZ 1 M² GRIESTU APBŪVES NIDA GRIESTI SISTĒMĀ

Materiāla nosaukums	Mērv.	Sistēmas tips Nida Griesti									
		UAR100/ U100/500-37,5/Uguns+	UAR100/ U100/500-37,5/ ÚdensUguns+	UAR100/ U100/500-37,5/Cietā	UAR100/ U100/500-37,5/Hydro	UAR100/ U100/500-40/Uguns+	UAR100/ U100/500-40/Cietā	UAR100/ U100/500-40/Hydro	UAR100/ U100/500-60/Uguns+	UAR100/ U100/500-60/Cietā	UAR100/ U100/500-60/Hydro
		Materiāla patēriņš uz 1 m²									
Plāksne Nida Uguns Pluss 12,5 mm	m²	3,0	-	-	-	2,0	-	-	-	-	-
Plāksne Nida Ūdens Uguns Pluss 12,5 mm	m²	-	3,0	-	-	-	-	-	-	-	-
Plāksne Nida Cietā 12,5 mm	m²	-	-	3,0	-	-	2,0	-	-	-	-
Plāksne Nida Hydro 12,5 mm	m²	-	-	-	3,0	-	-	2,0	-	-	-
Plāksne Nida Uguns Pluss 15,0 mm	m²	-	-	-	-	1,0	-	-	4,0	-	-
Plāksne Nida Cietā 15,0 mm	m²	-	-	-	-	-	1,0	-	-	4,0	-
Plāksne Nida Hydro 15,0 mm	m²	-	-	-	-	-	-	1,0	-	-	4,0
Profils Nida UAR100	tek.m	2,2	2,2	2,2	2,2	2,2	2,2	2,2	2,2	2,2	2,2
Profils Nida U100	tek.m	0,75	0,75	0,75	0,75	0,75	0,75	0,75	0,75	0,75	0,75
Leņķis Nida UAR100 profilam	gab.	1,5	1,5	1,5	1,5	1,5	1,5	1,5	1,5	1,5	1,5
Skrūve Nida M8	gab.	3,0	3,0	3,0	3,0	3,0	3,0	3,0	3,0	3,0	3,0
Kniedes	gab.	2,8	2,8	2,8	2,8	2,8	2,8	2,8	2,8	2,8	2,8
Tērauda enkurošanas elements (tips atbilstoši būves svaram) [3]	gab.	7,7	7,7	7,7	7,7	7,7	7,7	7,7	7,7	7,7	7,7
Pašurbjošās skrūves Nida 3,5x25 mm [4]	gab.	6,0	6,0	-	-	6,0	-	-	6,0	-	-
Pašurbjošās skrūves Nida 3,5x35 mm [4]	gab.	6,0	6,0	-	-	6,0	-	-	-	-	-
Pašurbjošās skrūves Nida 3,5x45 mm [4]	gab.	-	-	-	-	-	-	-	6,0	-	-
Pašurbjošās skrūves Nida 3,5x55 mm [4]	gab.	18,0	18,0	-	-	18,0	-	-	6,0	-	-
Pašurbjošās skrūves Nida 4,2x70 mm [4]	gab.	-	-	-	-	-	-	-	18,0	-	-
Pašurbjošās skrūves Nida Cietā 35 (3,9x35 mm) [4]	gab.	-	-	12,0	-	-	12,0	-	-	6,0	-
Pašurbjošās skrūves Nida Cietā 45 (3,9x45 mm) [4]	gab.	-	-	-	-	-	-	-	-	6,0	-
Pašurbjošās skrūves Nida Cietā 55 (3,9x55 mm) [4]	gab.	-	-	18,0	-	-	18,0	-	-	6,0	-
Pašurbjošās skrūves Nida Cietā 70 (4,2x70 mm) [4]	gab.	-	-	-	-	-	-	-	-	18,0	-
Pašurbjošās skrūves Nida Hydro C4 3,5x25 mm [4]	gab.	-	-	-	6,0	-	-	6,0	-	-	6,0
Pašurbjošās skrūves Nida Hydro C4 3,5x41 mm [4]	gab.	-	-	-	6,0	-	-	6,0	-	-	6,0
Pašurbjošās skrūves Nida Hydro C4 3,5x55 mm [4]	gab.	-	-	-	18,0	-	-	18,0	-	-	6,0
Pašurbjošās skrūves Nida Hydro C4 4,2x70 mm [4]	gab.	-	-	-	-	-	-	-	-	-	18,0
Līmlente šuvēm Nida	tek.m	1,4	1,4	1,4	1,4	1,4	1,4	1,4	1,4	1,4	1,4
Ģipša špaktele Nida Start	kg	0,9	0,9	-	-	0,9	-	-	1,2	-	-
Ģipša špaktele Nida Finisz	kg	0,1	0,1	-	-	0,1	-	-	0,1	-	-
Gatavā špaktelmasa Nida Hydromix [5]	kg	-	-	1,0	1,0	-	1,0	1,0	-	1,3	1,3

[3] Enkurošanas elementu tips un skaits jāizvēlas saskaņā ar shēmu, kas iekļauta ITB tehniskajā atzinumā Pašnesošie griesti: ITB 1060/12/R33NK.
[4] Ieteicams izmantot 2 mm pašurbjošās skrūves.
[5] Izmantojot ģipša šķiedru plāksnes Nida Cietā, kā alternatīvu varat izmantot arī Nida Planfix Fresh ģipša špakteli.
Patēriņa standartos nav ņemti vērā materiālie zaudējumi.

PIRMIE TIRGŪ SAUSĀS BŪVES SISTĒMAS MARĶĒTA ZĪME CE

Lūdzu, atrodiet mūsu kanālu Siniat Nida YouTube

PAŠNESOŠIE GRIESTI

nida Griesti

Ugunsizturības klase:	Maksimālais apdares platums:	Minimālais piekāršanas augstums:	Būves svars 1m²:	Saistītā dokumenta numurs:
(R)EI15 (R)EI30	4990 mm	60 mm	14,0-24,0 kg	EN13964:2004+A1

Ekspluatācijas īpašību deklarācija:
DoP/Ceiling System/0054/15.11.2016

SISTĒMAS:

UAR50/U50/PD/500-12,5; UAR50/U50/PD/500-15; UAR50/U50/PD/500-18

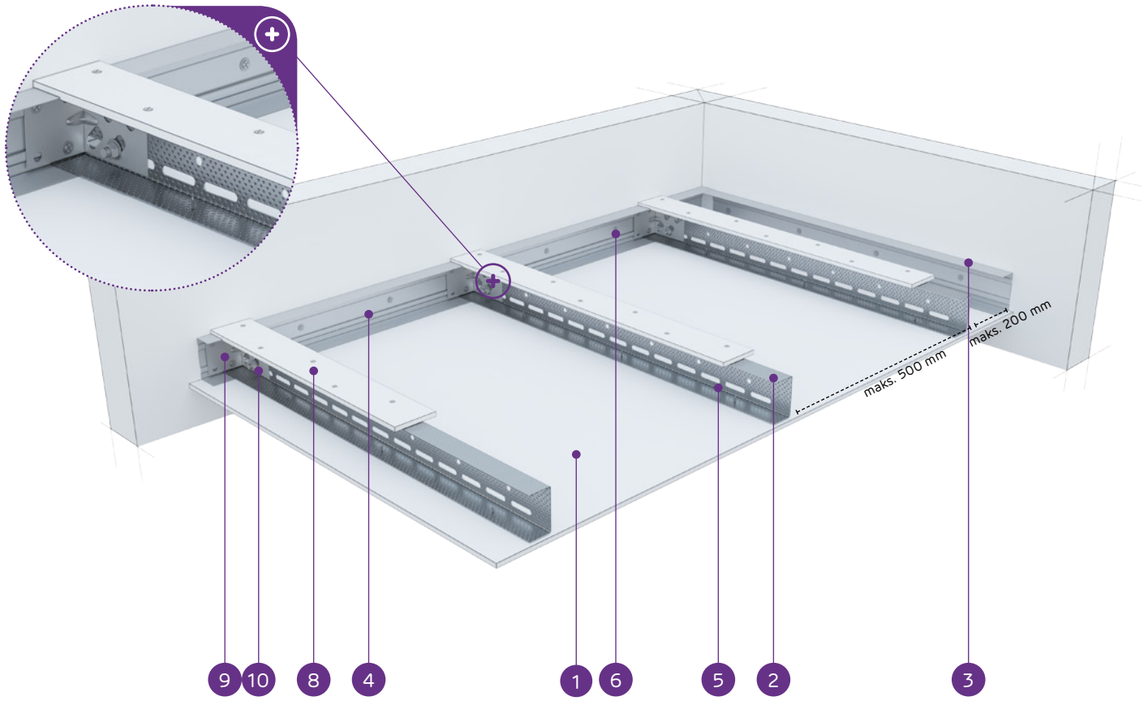

MATERIĀLI:

1. Ģipškartona plāksnes Nida
2. Nesošais profils Nida UAR 50
3. Konstrukcijas profils Nida U 50
4. Nesošais profils Nida U 50
5. Pašurbjošā skrūve Nida 3,5 x 25 mm
6. Tērauda enkurošanas elements ar Tērauda paplāksni
7. Kniede
8. Pastiprinošā josla no 12,5 mm Nida ģipškartona plāksnes
9. Leņķis Nida UA profilam
10. Skrūve Nida M8

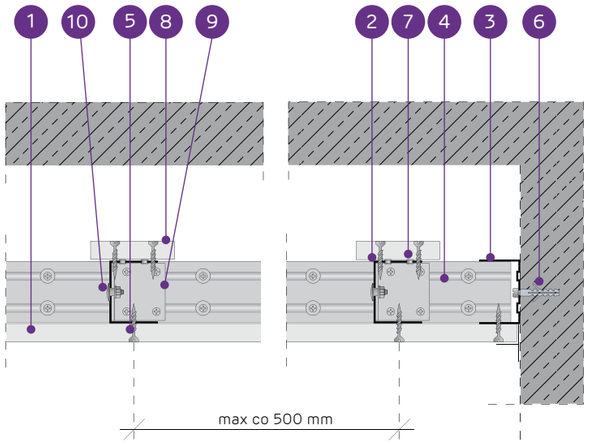

PAŠNESOŠO GRIESTU SISTĒMA AR NIDA UAR50 KONSTRUKCIJU AR PASTIPRINOŠO JOSLU

TEHNISKIE PARAMETRI

Sistēmas tips Nida Griesti	Režģa konstrukcija				Ģipša plākšņu apšuvums		Minimālais piekāršanas augstums	Būves svars 1 m²	Ugunsizturības klase [1]	Maksimālais griestu apdares platums [2]	Īpašā sistēma
	Nida nesošā profila tips	Nida nesošā perimetra profila tips	Nida konstrukcijas perimetra profila tips	Maksimālais Nida UAR50 nesošo profilu atstatums							
				[mm]	Nida	Biezums	[mm]	kg	[min.]	[mm]	
UAR50/U50/PD/500-12,5/Expert	UAR50	U50	U50	500	Expert	12,5	72,5	14,0	-	4990	-
UAR50/U50/PD/500-12,5/Ūdens [3]	UAR50	U50	U50	500	Ūdens	12,5	72,5	15,0	-	4990	-
UAR50/U50/PD/500-12,5/Uguns+	UAR50	U50	U50	500	Uguns Pluss	12,5	72,5	17,0	(R)EI15	4310	-
UAR50/U50/PD/500-12,5/ÚdensUguns+	UAR50	U50	U50	500	Ūdens Uguns Pluss	12,5	72,5	17,0	(R)EI15	4310	-
UAR50/U50/PD/500-12,5/Cietā	UAR50	U50	U50	500	Cietā	12,5	72,5	21,0	(R)EI15	3860	●
UAR50/U50/PD/500-12,5/Hydro	UAR50	U50	U50	500	Hydro	12,5	72,5	18,0	(R)EI15	4310	●
UAR50/U50/PD/500-15/Uguns+	UAR50	U50	U50	500	Uguns Pluss	15,0	75	22,0	(R)EI15	3860	-
UAR50/U50/PD/500-15/Cietā	UAR50	U50	U50	500	Cietā	15,0	75	24,0	(R)EI15	3860	●
UAR50/U50/PD/500-15/Hydro	UAR50	U50	U50	500	Hydro	15,0	75	22,0	(R)EI15	3860	●
UAR50/U50/PD/500-18/Uguns+	UAR50	U50	U50	500	Uguns Pluss	18,0	78	23,0	(R)EI30	3860	-

[1] Ugunsdrošības klasifikācija LBO-458-K/17.
[2] Tehniskais atzinums ITB 1060/12/R33NK.
[3] Telpās ar relatīvo gaisa mitrumu līdz 85 % stūra sekcijās pret intensīvu ūdens iedarbību ieteicams izmantot Nida Hydro ģipša šķiedru plāksnes (horizontālām un vertikālām virsmām vannas, dušas utt. zonās).

MATERIĀLU PATĒRIŅŠ UZ 1 M² GRIESTU APBŪVES NIDA GRIESTI SISTĒMĀ

Materiāla nosaukums	Mērv.	Sistēmas tips Nida Griesti									
		UAR50/U50/PD/500-12,5/Expert	UAR50/U50/PD/500-12,5/Ūdens	UAR50/U50/PD/500-12,5/Uguns+	UAR50/U50/PD/500-12,5/ÚdensUguns+	UAR50/U50/PD/500-12,5/Cietā	UAR50/U50/PD/500-12,5/Hydro	UAR50/U50/PD/500-15/Uguns+	UAR50/U50/PD/500-15/Cietā	UAR50/U50/PD/500-15/Hydro	UAR50/U50/PD/500-18/Uguns+
		Materiāla patēriņš uz 1 m²									
Plāksne Nida Expert 12,5 mm	m²	1,3	-	-	-	-	-	-	-	-	-
Plāksne Nida Ūdens 12,5 mm	m²	-	1,3	-	-	-	-	-	-	-	-
Plāksne Nida Uguns Pluss 12,5 mm	m²	-	-	1,3	-	-	-	-	-	-	-
Plāksne Nida Ūdens Uguns Pluss 12,5 mm	m²	-	-	-	1,3	-	-	-	-	-	-
Plāksne Nida Cietā 12,5 mm	m²	-	-	-	-	1,3	-	-	-	-	-
Plāksne Nida Hydro 12,5 mm	m²	-	-	-	-	-	1,3	-	-	-	-
Plāksne Nida Uguns Pluss 15,0 mm	m²	-	-	-	-	-	-	1,3	-	-	-
Plāksne Nida Cietā 15,0 mm	m²	-	-	-	-	-	-	-	1,3	-	-
Plāksne Nida Hydro 15,0 mm	m²	-	-	-	-	-	-	-	-	1,3	-
Plāksne Nida Uguns Pluss 18,0 mm	m²	-	-	-	-	-	-	-	-	-	1,3
Profils Nida UAR50	tek.m	2,2	2,2	2,2	2,2	2,2	2,2	2,2	2,2	2,2	2,2
Profils Nida U50	tek.m	0,75	0,75	0,75	0,75	0,75	0,75	0,75	0,75	0,75	0,75
Leņķis Nida UAR50 profilam	gab.	1,5	1,5	1,5	1,5	1,5	1,5	1,5	1,5	1,5	1,5
Skrūve Nida M8	gab.	3,0	3,0	3,0	3,0	3,0	3,0	3,0	3,0	3,0	3,0
Kniedes	gab.	2,8	2,8	2,8	2,8	2,8	2,8	2,8	2,8	2,8	2,8
Tērauda enkurošanas elements (tips atbilstoši būves svaram) [4]	gab.	7,7	7,7	7,7	7,7	7,7	7,7	7,7	7,7	7,7	7,7
Pašurbjošās skrūves Nida 3,5x25 mm [5]	gab.	27,0	27,0	27,0	27,0	-	-	27,0	-	-	-
Pašurbjošās skrūves Nida 3,5x35 mm [5]	gab.	-	-	-	-	-	-	-	-	-	27,0
Pašurbjošās skrūves Nida Cietā 35 (3,9x35 mm) [5]	gab.	-	-	-	-	27,0	-	-	27,0	-	-
Pašurbjošās skrūves Nida Hydro C4 3,5x25 mm [5]	gab.	-	-	-	-	-	27,0	-	-	27,0	-
Līmlente šuvēm Nida	tek.m	1,4	1,4	1,4	1,4	1,4	1,4	1,4	1,4	1,4	1,4
Ģipša špaktele Nida Start	kg	0,3	0,3	0,3	0,3	-	-	0,3	-	-	0,3
Ģipša špaktele Nida Finisz	kg	0,1	0,1	0,1	0,1	-	-	0,1	-	-	0,1
Gatavā špaktelēmasa Nida Hydromix [6]	kg	-	-	-	-	0,4	0,4	-	0,4	0,4	-

[4] Enkurošanas elementu tips un skaits jāizvēlas saskaņā ar shēmu, kas iekļauta ITB tehniskajā atzinumā Pašnesošie griesti: ITB 1060/12/R33NK.
[5] Ieteicams izmantot 2 mm pašurbjošās skrūves.
[6] Izmantojot ģipša šķiedru plāksnes Nida Cietā, kā alternatīvu varat izmantot arī Nida Planfix Fresh ģipša špakteli.
Patēriņa standartos nav ņemti vērā materiālie zaudējumi.

PIRMIE TIRGŪ SAUSĀS BŪVES SISTĒMAS MARĶĒTA ZĪME CE

Lūdzu, atrodiet mūsu kanālu Siniat Nida YouTube

nida Griesti

Ugunsizturības klase:	Maksimālais apdares platums:	Minimālais piekāršanas augstums:	Būves svars 1m²:	Saistītā dokumenta numurs:
(R)EI45 (R)EI60	4060 mm	60 mm	23,0-40,0 kg	EN13964:2004+A1

Ekspluatācijas īpašību deklarācija:
DoP/Ceiling System/0054/15.11.2016

SISTĒMAS:

UAR50/U50/PD/500-25; UAR50/U50/PD/500-30

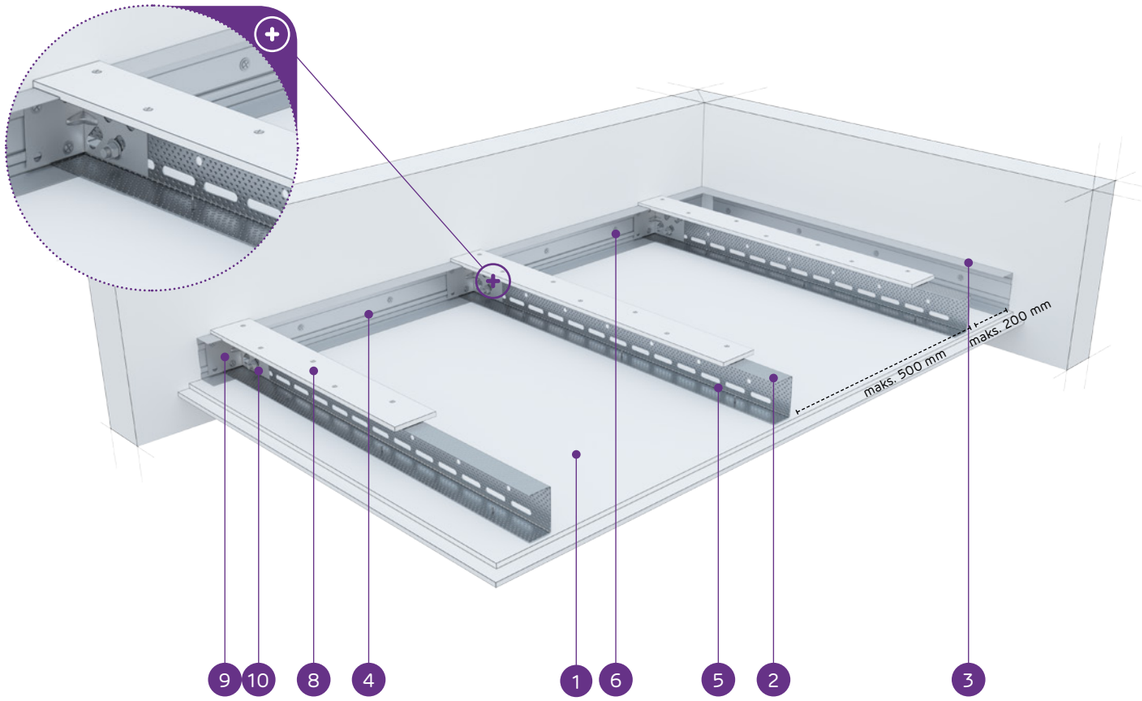

MATERIĀLI:

1. Ģipškartona plāksnes Nida
2. Nesošais profils Nida UAR 50
3. Konstrukcijas profils Nida U 50
4. Nesošais profils Nida U 50
5. Pašurbjošā skrūve Nida 3,5 x 25 mm
6. Tērauda enkurošanas elements ar Tērauda paplāksni
7. Kniede
8. Pastiprinošā josla no 12,5 mm Nida ģipškartona plāksnes
9. Leņķis Nida UA profilam
10. Skrūve Nida M8

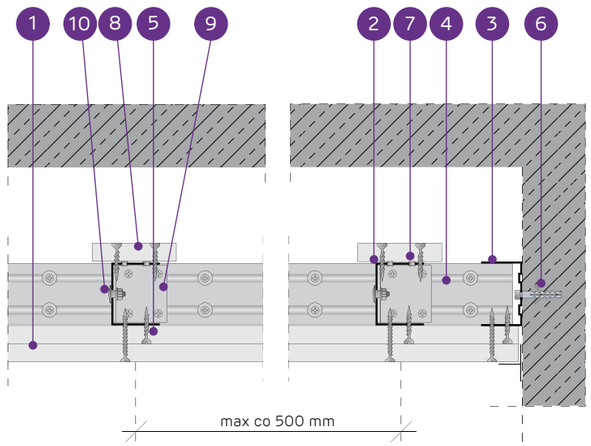

PAŠNESOŠO GRIESTU SISTĒMA AR NIDA UAR50 KONSTRUKCIJU AR PASTIPRINOŠO JOSLU

TEHNISKIE PARAMETRI

Sistēmas tips Nida Griesti	Režģa konstrukcija: Nida nesošā profila tips	Nida nesošā perimetra profila tips	Nida konstrukcijas perimetra profila tips	Maksimālais Nida UAR50 nesošo profilu atstatums	Ģipša plākšņu apšuvums: Nida	Biezums	Minimālais piekāršanas augstums	Būves svars 1 m²	Ugunsizturības klase [1]	Maksimālais griestu apdares platums [2]	Īpašā sistēma
				[mm]			[mm]	kg	[min.]	[mm]	
UAR50/U50/PD/500-25/Expert	UAR50	U50	U50	500	Expert	2x12,5	85	23,0	-	4060	-
UAR50/U50/PD/500-25/Ūdens [3]	UAR50	U50	U50	500	Ūdens	2x12,5	85	24,0	-	4060	-
UAR50/U50/PD/500-25/Uguns+	UAR50	U50	U50	500	Uguns Pluss	2x12,5	85	27,0	(R)EI45	3710	-
UAR50/U50/PD/500-25/ŪdensUguns+	UAR50	U50	U50	500	Ūdens Uguns Pluss	2x12,5	85	27,0	(R)EI45	3710	-
UAR50/U50/PD/500-25/Cietā	UAR50	U50	U50	500	Cietā	2x12,5	85	34,0	(R)EI45	3430	●
UAR50/U50/PD/500-25/Hydro	UAR50	U50	U50	500	Hydro	2x12,5	85	29,0	(R)EI45	3710	●
UAR50/U50/PD/500-30/Uguns+	UAR50	U50	U50	500	Uguns Pluss	2x15,0	90	35,0	(R)EI60	3430	-
UAR50/U50/PD/500-30/Cietā	UAR50	U50	U50	500	Cietā	2x15,0	90	40,0	(R)EI60	3210	●
UAR50/U50/PD/500-30/Hydro	UAR50	U50	U50	500	Hydro	2x15,0	90	35,0	(R)EI60	3430	●

[1] Ugunsdrošības klasifikācija LBO-458-K/17.
[2] Tehniskais atzinums ITB 1060/12/R33NK.
[3] Telpās ar relatīvo gaisa mitrumu līdz 85 % stūra sekcijās pret intensīvu ūdens iedarbību ieteicams izmantot Nida Hydro ģipša šķiedru plāksnes (horizontālām un vertikālām virsmām vannas, dušas utt. zonās).

MATERIĀLU PATĒRIŅŠ UZ 1 M² GRIESTU APBŪVES NIDA GRIESTI SISTĒMĀ

Materiāla nosaukums	Mērv.	Sistēmas tips Nida Griesti: UAR50/U50/PD/500-25/Expert	UAR50/U50/PD/500-25/Ūdens	UAR50/U50/PD/500-25/Uguns+	UAR50/U50/PD/500-25/ŪdensUguns+	UAR50/U50/PD/500-25/Cietā	UAR50/U50/PD/500-25/Hydro	UAR50/U50/PD/500-30/Uguns+	UAR50/U50/PD/500-30/Cietā	UAR50/U50/PD/500-30/Hydro
		Materiāla patēriņš uz 1 m²								
Plāksne Nida Expert 12,5 mm	m²	2,3	-	-	-	-	-	-	-	-
Plāksne Nida Ūdens 12,5 mm	m²	-	2,3	-	-	-	-	-	-	-
Plāksne Nida Uguns Pluss 12,5 mm	m²	-	-	2,3	-	-	-	-	-	-
Plāksne Nida Ūdens Uguns Pluss 12,5 mm	m²	-	-	-	2,3	-	-	-	-	-
Plāksne Nida Cietā 12,5 mm	m²	-	-	-	-	2,3	-	-	-	-
Plāksne Nida Hydro 12,5 mm	m²	-	-	-	-	-	2,3	-	-	-
Plāksne Nida Uguns Pluss 15,0 mm	m²	-	-	-	-	-	-	2,3	-	-
Plāksne Nida Cietā 15,0 mm	m²	-	-	-	-	-	-	-	2,3	-
Plāksne Nida Hydro 15,0 mm	m²	-	-	-	-	-	-	-	-	2,3
Profils Nida UAR50	tek.m	2,2	2,2	2,2	2,2	2,2	2,2	2,2	2,2	2,2
Profils Nida U50	tek.m	0,75	0,75	0,75	0,75	0,75	0,75	0,75	0,75	0,75
Leņķis Nida UAR50 profilam	gab.	1,5	1,5	1,5	1,5	1,5	1,5	1,5	1,5	1,5
Skrūve Nida M8	gab.	3,0	3,0	3,0	3,0	3,0	3,0	3,0	3,0	3,0
Kniedes	gab.	2,8	2,8	2,8	2,8	2,8	2,8	2,8	2,8	2,8
Tērauda enkurošanas elements (tips atbilstoši būves svaram) [4]	gab.	7,7	7,7	7,7	7,7	7,7	7,7	7,7	7,7	7,7
Pašurbjošās skrūves Nida 3,5x25 mm [5]	gab.	15,0	15,0	15,0	15,0	-	-	15,0	-	-
Pašurbjošās skrūves Nida 3,5x35 mm [5]	gab.	18,0	18,0	18,0	18,0	-	-	-	-	-
Pašurbjošās skrūves Nida 3,5x45 mm [5]	gab.	-	-	-	-	-	-	18,0	-	-
Pašurbjošās skrūves Nida Cietā 35 (3,9x35 mm) [5]	gab.	-	-	-	-	33,0	-	-	15,0	-
Pašurbjošās skrūves Nida Cietā 45 (3,9x45 mm) [5]	gab.	-	-	-	-	-	-	-	18,0	-
Pašurbjošās skrūves Nida Hydro C4 3,5x25 mm [5]	gab.	-	-	-	-	-	15,0	-	-	15,0
Pašurbjošās skrūves Nida Hydro C4 3,5x41 mm [5]	gab.	-	-	-	-	-	18,0	-	-	18,0
Līmlente šuvēm Nida	tek.m	1,4	1,4	1,4	1,4	1,4	1,4	1,4	1,4	1,4
Ģipša špaktele Nida Start	kg	0,6	0,6	0,6	0,6	-	-	0,6	-	-
Ģipša špaktele Nida Finisz	kg	0,1	0,1	0,1	0,1	-	-	0,1	-	-
Gatavā špakteļmasa Nida Hydromix [6]	kg	-	-	-	-	0,7	0,7	-	0,7	0,7

[4] Enkurošanas elementu tips un skaits jāizvēlas saskaņā ar shēmu, kas iekļauta ITB tehniskajā atzinumā Pašnesošie griesti: ITB 1060/12/R33NK.
[5] Ieteicams izmantot 2 mm pašurbjošās skrūves.
[6] Izmantojot ģipša šķiedru plāksnes Nida Cietā, kā alternatīvu varat izmantot arī Nida Planfix Fresh ģipša špakteli.
Patēriņa standartos nav ņemti vērā materiālie zaudējumi.

PIRMIE TIRGŪ SAUSĀS BŪVES SISTĒMAS MARĶĒTA ZĪME CE

Lūdzu, atrodiet mūsu kanālu Siniat Nida YouTube

nida Griesti

Ugunsizturības klase:	Maksimālais apdares platums:	Minimālais piekāršanas augstums:	Būves svars 1m²:	Saistītā dokumenta numurs:
(R)EI60 (R)EI90 (R)EI120	3210 mm	60 mm	38,0-71,0 kg	EN13964:2004+A1

Ekspluatācijas īpašību deklarācija:
DoP/Ceiling System/0054/15.11.2016

SISTĒMAS:

UAR50/U50/PD/500-37,5; UAR50/U50/PD/500-40; UAR50/U50/PD/500-60

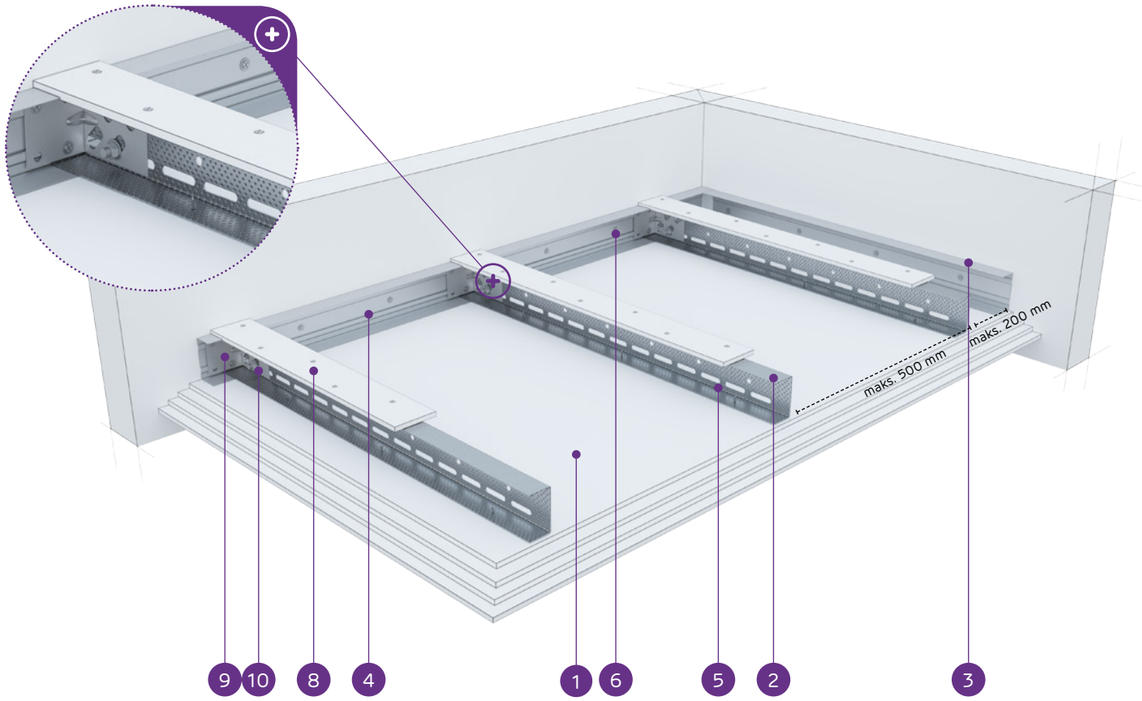

MATERIĀLI:

1. Ģipškartona plāksnes Nida
2. Nesošais profils Nida UAR 50
3. Konstrukcijas profils Nida U 50
4. Nesošais profils Nida U 50
5. Pašurbjošā skrūve Nida 3,5 x 25 mm
6. Tērauda enkurošanas elements ar Tērauda paplāksni
7. Kniede
8. Pastiprinošā josla no 12,5 mm Nida ģipškartona plāksnes
9. Leņķis Nida UA profilam
10. Skrūve Nida M8

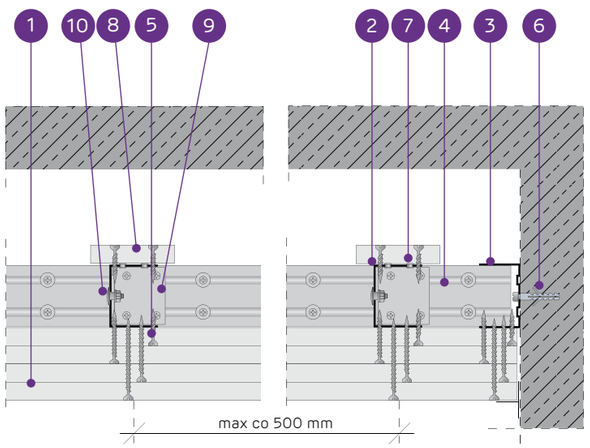

PAŠNESOŠO GRIESTU SISTĒMA AR NIDA UAR50 KONSTRUKCIJU AR PASTIPRINOŠO JOSLU

TEHNISKIE PARAMETRI

Sistēmas tips Nida Griesti	Režģa konstrukcija				Ģipša plākšņu apšuvums		Minimālais piekāršanas augstums	Būves svars 1 m²	Ugunsizturības klase [1]	Maksimālais griestu apdares platums [2]	Īpašā sistēma
	Nida nesošā profila tips	Nida nesošā perimetra profila tips	Nida konstrukcijas perimetra profila tips	Maksimālais Nida UAR50 nesošo profilu atstatums							
				[mm]	Nida	Biezums	[mm]	kg	[min.]	[mm]	
UAR50/U50/PD/500-37,5/Uguns+	UAR50	U50	U50	500	Uguns Pluss	3x12,5	97,5	38,0	(R)EI60	3210	-
UAR50/U50/PD/500-37,5/ŪdensUguns+	UAR50	U50	U50	500	Ūdens Uguns Pluss	3x12,5	97,5	38,0	(R)EI60	3210	-
UAR50/U50/PD/500-37,5/Cietā	UAR50	U50	U50	500	Cietā	3x12,5	97,5	47,0	(R)EI60	2870	●
UAR50/U50/PD/500-37,5/Hydro	UAR50	U50	U50	500	Hydro	3x12,5	97,5	40,0	(R)EI60	3210	●
UAR50/U50/PD/500-40/Uguns+	UAR50	U50	U50	500	Uguns Pluss	2x12,5+15,0	100	41,0	(R)EI90	3030	-
UAR50/U50/PD/500-40/Cietā	UAR50	U50	U50	500	Cietā	2x12,5+15,0	100	49,0	(R)EI90	2870	●
UAR50/U50/PD/500-40/Hydro	UAR50	U50	U50	500	Hydro	2x12,5+15,0	100	43,0	(R)EI90	3030	●
UAR50/U50/PD/500-60/Uguns+	UAR50	U50	U50	500	Uguns Pluss	4x15,0	120	63,0	(R)EI120	2520	-
UAR50/U50/PD/500-60/Cietā	UAR50	U50	U50	500	Cietā	4x15,0	120	71,0	(R)EI120	2350	●
UAR50/U50/PD/500-60/Hydro	UAR50	U50	U50	500	Hydro	4x15,0	120	63,0	(R)EI120	2520	●

[1] Ugunsdrošības klasifikācija LBO-458-K/17.
[2] Tehniskais atzinums ITB 1060/12/R33NK.

MATERIĀLU PATĒRIŅŠ UZ 1 M² GRIESTU APBŪVES NIDA GRIESTI SISTĒMĀ

Materiāla nosaukums	Mērv.	Sistēmas tips Nida Griesti									
		UAR50/U50/PD/500-37,5/Uguns+	UAR50/U50/PD/500-37,5/ŪdensUguns+	UAR50/U50/PD/500-37,5/Cietā	UAR50/U50/PD/500-37,5/Hydro	UAR50/U50/PD/500-40/Uguns+	UAR50/U50/PD/500-40/Cietā	UAR50/U50/PD/500-40/Hydro	UAR50/U50/PD/500-60/Uguns+	UAR50/U50/PD/500-60/Cietā	UAR50/U50/PD/500-60/Hydro
		Materiāla patēriņš uz 1 m²									
Plāksne Nida Uguns Pluss 12,5 mm	m²	3,3	-	-	-	2,3	-	-	-	-	-
Plāksne Nida Ūdens Uguns Pluss 12,5 mm	m²	-	3,3	-	-	-	-	-	-	-	-
Plāksne Nida Cietā 12,5 mm	m²	-	-	3,3	-	-	2,3	-	-	-	-
Plāksne Nida Hydro 12,5 mm	m²	-	-	-	3,3	-	-	2,3	-	-	-
Plāksne Nida Uguns Pluss 15,0 mm	m²	-	-	-	-	1,0	-	-	4,3	-	-
Plāksne Nida Cietā 15,0 mm	m²	-	-	-	-	-	1,0	-	-	4,3	-
Plāksne Nida Hydro 15,0 mm	m²	-	-	-	-	-	-	1,0	-	-	4,3
Profils Nida C50	tek.m	2,2	2,2	2,2	2,2	2,2	2,2	2,2	2,2	2,2	2,2
Profils Nida U50	tek.m	0,75	0,75	0,75	0,75	0,75	0,75	0,75	0,75	0,75	0,75
Leņķis Nida UAR50 profilam	gab.	1,5	1,5	1,5	1,5	1,5	1,5	1,5	1,5	1,5	1,5
Skrūve Nida M8	gab.	3,0	3,0	3,0	3,0	3,0	3,0	3,0	3,0	3,0	3,0
Kniedes	gab.	2,8	2,8	2,8	2,8	2,8	2,8	2,8	2,8	2,8	2,8
Tērauda enkurošanas elements (tips atbilstoši būves svaram) [3]	gab.	7,7	7,7	7,7	7,7	7,7	7,7	7,7	7,7	7,7	7,7
Pašurbjošās skrūves Nida 3,5x25 mm [4]	gab.	15,0	15,0	-	-	15,0	-	-	15,0	-	-
Pašurbjošās skrūves Nida 3,5x35 mm [4]	gab.	6,0	6,0	-	-	6,0	-	-	-	-	-
Pašurbjošās skrūves Nida 3,5x45 mm [4]	gab.	-	-	-	-	-	-	-	6,0	-	-
Pašurbjošās skrūves Nida 3,5x55 mm [4]	gab.	18,0	18,0	-	-	18,0	-	-	6,0	-	-
Pašurbjošās skrūves Nida 4,2x70 mm [4]	gab.	-	-	-	-	-	-	-	18,0	-	-
Pašurbjošās skrūves Nida Cietā 35 (3,9x35 mm) [4]	gab.	-	-	21,0	-	-	21,0	-	-	15,0	-
Pašurbjošās skrūves Nida Cietā 45 (3,9x45 mm) [4]	gab.	-	-	-	-	-	-	-	-	6,0	-
Pašurbjošās skrūves Nida Cietā 55 (3,9x55 mm) [4]	gab.	-	-	18,0	-	-	18,0	-	-	6,0	-
Pašurbjošās skrūves Nida Cietā 70 (4,2x70 mm) [4]	gab.	-	-	-	-	-	-	-	-	18,0	-
Pašurbjošās skrūves Nida Hydro C4 3,5x25 mm [4]	gab.	-	-	-	15,0	-	-	15,0	-	-	15,0
Pašurbjošās skrūves Nida Hydro C4 3,5x41 mm [4]	gab.	-	-	-	6,0	-	-	6,0	-	-	6,0
Pašurbjošās skrūves Nida Hydro C4 3,5x55 mm [4]	gab.	-	-	-	18,0	-	-	18,0	-	-	6,0
Pašurbjošās skrūves Nida Hydro C4 4,2x70 mm [4]	gab.	-	-	-	-	-	-	-	-	-	18,0
Līmlente šuvēm Nida	tek.m	1,4	1,4	1,4	1,4	1,4	1,4	1,4	1,4	1,4	1,4
Ģipša špaktele Nida Start	kg	0,9	0,9	-	-	0,9	-	-	1,2	-	-
Ģipša špaktele Nida Finisz	kg	0,1	0,1	-	-	0,1	-	-	0,1	-	-
Gatavā špakteļmasa Nida Hydromix [5]	kg	-	-	1,0	1,0	-	1,0	1,0	-	1,3	1,3

[3] Enkurošanas elementu tips un skaits jāizvēlas saskaņā ar shēmu, kas iekļauta ITB tehniskajā atzinumā Pašnesošie griesti: ITB 1060/12/R33NK.
[4] Ieteicams izmantot 2 mm pašurbjošās skrūves.
[5] Izmantojot ģipša šķiedru plāksnes Nida Cietā, kā alternatīvu varat izmantot arī Nida Planfix Fresh ģipša špakteli.
Patēriņa standartos nav ņemti vērā materiālie zaudējumi.

PIRMIE TIRGŪ
SAUSĀS BŪVES SISTĒMAS
MARĶĒTA ZĪME CE

Lūdzu, atrodiet mūsu kanālu Siniat Nida
YouTube

nida Griesti

Ugunsizturības klase:	Maksimālais apdares platums:	Minimālais piekāršanas augstums:	Būves svars 1m²:	Saistītā dokumenta numurs:
(R)EI15 (R)EI30	5490 mm	85 mm	15,0-25,0 kg	EN13964:2004+A1

Ekspluatācijas īpašību deklarācija:
DoP/Ceiling System/0056/15.11.2016

SISTĒMAS:

UAR75/U75/PD/500-12,5; UAR75/U75/PD/500-15; UAR75/U75/PD/500-18

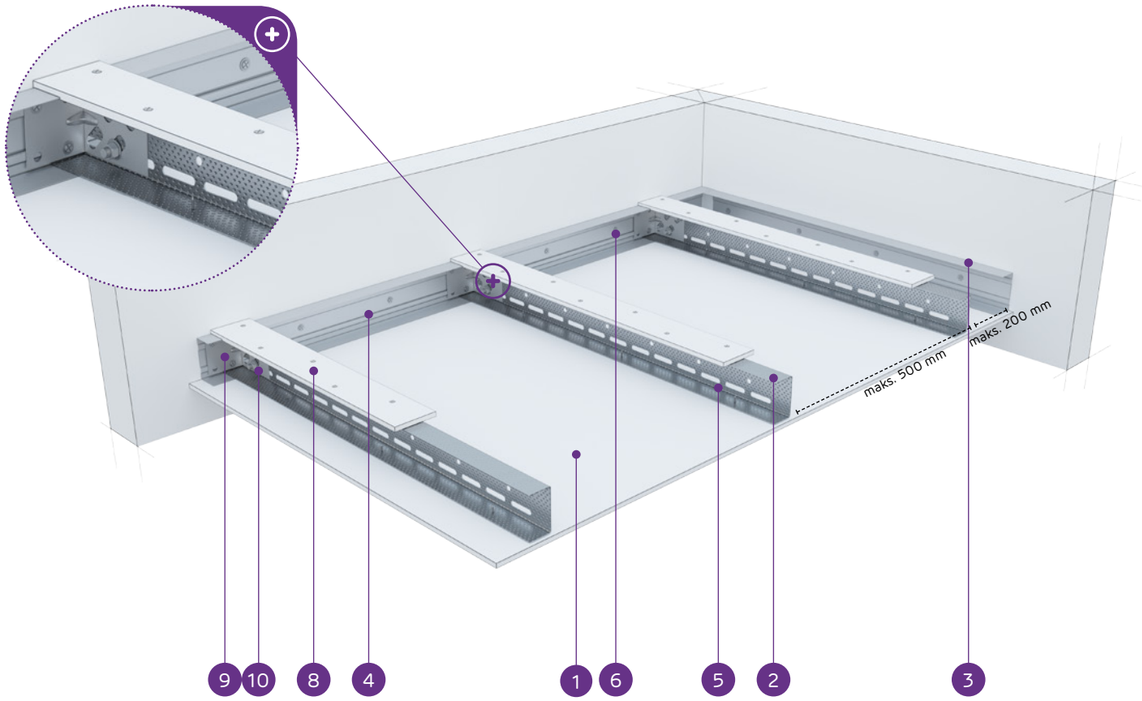

MATERIĀLI:

1. Ģipškartona plāksnes Nida
2. Nesošais profils Nida UAR 75
3. Konstrukcijas profils Nida U 75
4. Nesošais profils Nida U 75
5. Pašurbjošā skrūve Nida 3,5 x 25 mm
6. Tērauda enkurošanas elements ar Tērauda paplāksni
7. Kniede
8. Pastiprinošā josla no 12,5 mm Nida ģipškartona plāksnes
9. Leņķis Nida UA profilam
10. Skrūve Nida M8

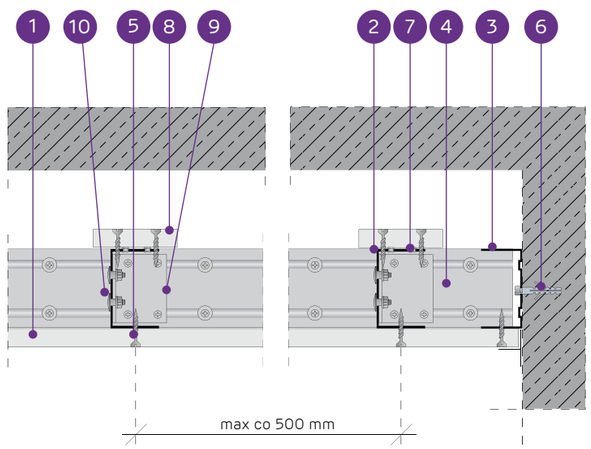

PAŠNESOŠO GRIESTU SISTĒMA AR NIDA UAR75 KONSTRUKCIJU AR PASTIPRINOŠO JOSLU

TEHNISKIE PARAMETRI

Sistēmas tips Nida Griesti	Režģa konstrukcija				Ģipša plākšņu apšuvums		Minimālais piekāršanas augstums	Būves svars 1 m²	Ugunsizturības klase [1]	Maksimālais griestu apdares platums [2]	Īpašā sistēma
	Nida nesošā profila tips	Nida nesošā perimetra profila tips	Nida konstrukcijas perimetra profila tips	Maksimālais Nida UAR75 nesošo profilu atstatums							
				[mm]	Nida	Biezums	[mm]	kg	[min.]	[mm]	
UAR75/U75/PD/500-12,5/Expert	UAR75	U75	U75	500	Expert	12,5	97,5	15,0	-	5490	-
UAR75/U75/PD/500-12,5/Ūdens [3]	UAR75	U75	U75	500	Ūdens	12,5	97,5	16,0	-	4750	-
UAR75/U75/PD/500-12,5/Uguns+	UAR75	U75	U75	500	Uguns Pluss	12,5	97,5	18,0	(R)EI15	4750	-
UAR75/U75/PD/500-12,5/ŪdensUguns+	UAR75	U75	U75	500	Ūdens Uguns Pluss	12,5	97,5	18,0	(R)EI15	4750	-
UAR75/U75/PD/500-12,5/Cietā	UAR75	U75	U75	500	Cietā	12,5	97,5	21,0	(R)EI15	4250	●
UAR75/U75/PD/500-12,5/Hydro	UAR75	U75	U75	500	Hydro	12,5	97,5	19,0	(R)EI15	4750	●
UAR75/U75/PD/500-15/Uguns+	UAR75	U75	U75	500	Uguns Pluss	15,0	100	22,0	(R)EI15	4250	-
UAR75/U75/PD/500-15/Cietā	UAR75	U75	U75	500	Cietā	15,0	100	25,0	(R)EI15	4250	●
UAR75/U75/PD/500-15/Hydro	UAR75	U75	U75	500	Hydro	15,0	100	22,0	(R)EI15	4250	●
UAR75/U75/PD/500-18/Uguns+	UAR75	U75	U75	500	Uguns Pluss	18,0	103	23,0	(R)EI30	4250	-

[1] Ugunsdrošības klasifikācija LBO-458-K/17.
[2] Tehniskais atzinums ITB 1060/12/R33NK.
[3] Telpās ar relatīvo gaisa mitrumu līdz 85 % stūra sekcijās pret intensīvu ūdens iedarbību ieteicams izmantot Nida Hydro ģipša šķiedru plāksnes (horizontālām un vertikālām virsmām vannas, dušas utt. zonās).

MATERIĀLU PATĒRIŅŠ UZ 1 M² GRIESTU APBŪVES NIDA GRIESTI SISTĒMĀ

Materiāla nosaukums	Mērv.	Sistēmas tips Nida Griesti									
		UAR75/U75/PD/500-12,5/Expert	UAR75/U75/PD/500-12,5/Ūdens	UAR75/U75/PD/500-12,5/Uguns+	UAR75/U75/PD/500-12,5/ŪdensUguns+	UAR75/U75/PD/500-12,5/Cietā	UAR75/U75/PD/500-12,5/Hydro	UAR75/U75/PD/500-15/Uguns+	UAR75/U75/PD/500-15/Cietā	UAR75/U75/PD/500-15/Hydro	UAR75/U75/PD/500-18/Uguns+
		Materiāla patēriņš uz 1 m²									
Plāksne Nida Expert 12,5 mm	m²	1,3	-	-	-	-	-	-	-	-	-
Plāksne Nida Ūdens 12,5 mm	m²	-	1,3	-	-	-	-	-	-	-	-
Plāksne Nida Uguns Pluss 12,5 mm	m²	-	-	1,3	-	-	-	-	-	-	-
Plāksne Nida Ūdens Uguns Pluss 12,5 mm	m²	-	-	-	1,3	-	-	-	-	-	-
Plāksne Nida Cietā 12,5 mm	m²	-	-	-	-	1,3	-	-	-	-	-
Plāksne Nida Hydro 12,5 mm	m²	-	-	-	-	-	1,3	-	-	-	-
Plāksne Nida Uguns Pluss 15,0 mm	m²	-	-	-	-	-	-	1,3	-	-	-
Plāksne Nida Cietā 15,0 mm	m²	-	-	-	-	-	-	-	1,3	-	-
Plāksne Nida Hydro 15,0 mm	m²	-	-	-	-	-	-	-	-	1,3	-
Plāksne Nida Uguns Pluss 18,0 mm	m²	-	-	-	-	-	-	-	-	-	1,3
Profils Nida UAR75	tek.m	2,2	2,2	2,2	2,2	2,2	2,2	2,2	2,2	2,2	2,2
Profils Nida U75	tek.m	0,75	0,75	0,75	0,75	0,75	0,75	0,75	0,75	0,75	0,75
Leņķis Nida UAR75 profilam	gab.	1,5	1,5	1,5	1,5	1,5	1,5	1,5	1,5	1,5	1,5
Skrūve Nida M8	gab.	3,0	3,0	3,0	3,0	3,0	3,0	3,0	3,0	3,0	3,0
Kniedes	gab.	2,8	2,8	2,8	2,8	2,8	2,8	2,8	2,8	2,8	2,8
Tērauda enkurošanas elements (tips atbilstoši būves svaram) [4]	gab.	7,7	7,7	7,7	7,7	7,7	7,7	7,7	7,7	7,7	7,7
Pašurbjošās skrūves Nida 3,5x25 mm [5]	gab.	27,0	27,0	27,0	27,0	-	-	27,0	-	-	-
Pašurbjošās skrūves Nida 3,5x35 mm [5]	gab.	-	-	-	-	-	-	-	-	-	27,0
Pašurbjošās skrūves Nida Cietā 35 (3,9x35 mm) [5]	gab.	-	-	-	-	27,0	-	-	27,0	-	-
Pašurbjošās skrūves Nida Hydro C4 3,5x25 mm [5]	gab.	-	-	-	-	-	27,0	-	-	27,0	-
Līmlente šuvēm Nida	tek.m	1,4	1,4	1,4	1,4	1,4	1,4	1,4	1,4	1,4	1,4
Ģipša špaktele Nida Start	kg	0,3	0,3	0,3	0,3	-	-	0,3	-	-	0,3
Ģipša špaktele Nida Finisz	kg	0,1	0,1	0,1	0,1	-	-	0,1	-	-	0,1
Gatavā špaktelmasa Nida Hydromix [6]	kg	-	-	-	-	0,4	0,4	-	0,4	0,4	-

[4] Enkurošanas elementu tips un skaits jāizvēlas saskaņā ar shēmu, kas iekļauta ITB tehniskajā atzinumā Pašnesošie griesti: ITB 1060/12/R33NK.
[5] Ieteicams izmantot 2 mm pašurbjošās skrūves.
[6] Izmantojot ģipša šķiedru plāksnes Nida Cietā, kā alternatīvu varat izmantot arī Nida Planfix Fresh ģipša špakteli.
Patēriņa standartos nav ņemti vērā materiālie zaudējumi.

PIRMIE TIRGŪ SAUSĀS BŪVES SISTĒMAS MARĶĒTA ZĪME CE

Lūdzu, atrodiet mūsu kanālu Siniat Nida YouTube

nida Griesti

Ugunsizturības klase:	Maksimālais apdares platums:	Minimālais piekāršanas augstums:	Būves svars 1m²:	Saistītā dokumenta numurs:
(R)EI45 (R)EI60	4470 mm	85 mm	24,0-41,0 kg	EN13964:2004+A1

Ekspluatācijas īpašību deklarācija:
DoP/Ceiling System/0056/15.11.2016

SISTĒMAS:

UAR75/U75/PD/500-25; UAR75/U75/PD/500-30

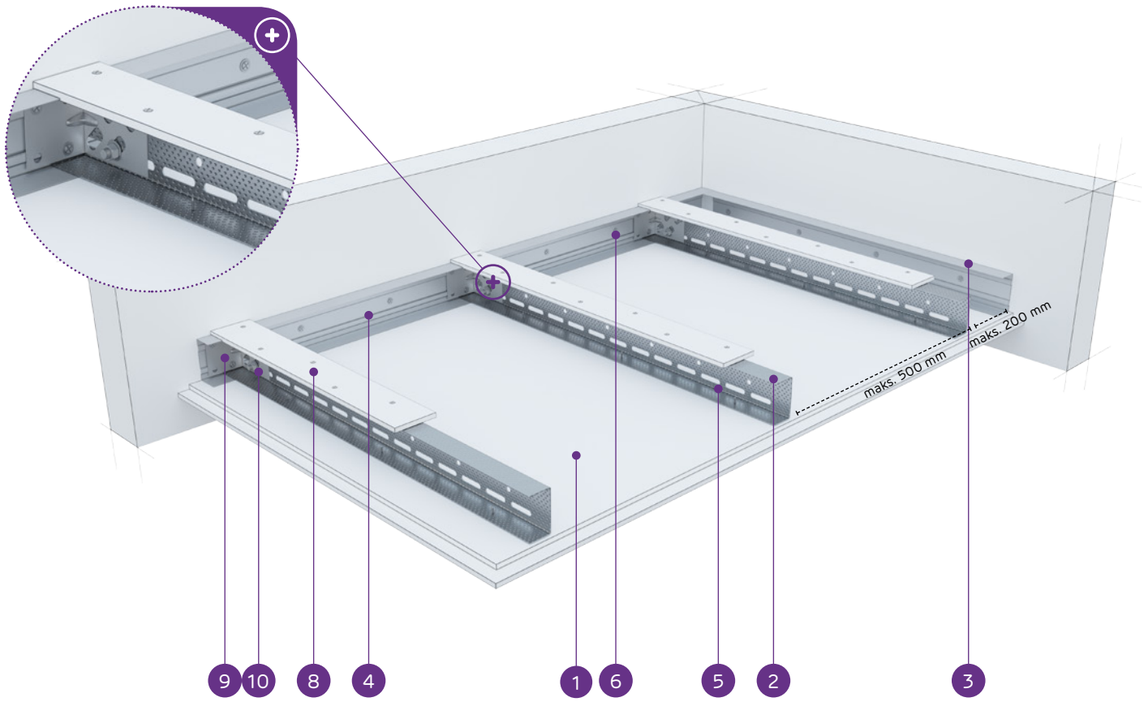

MATERIĀLI:

1. Ģipškartona plāksnes Nida
2. Nesošais profils Nida UAR 75
3. Konstrukcijas profils Nida U 75
4. Nesošais profils Nida U 75
5. Pašurbjošā skrūve Nida 3,5 x 25 mm
6. Tērauda enkurošanas elements ar Tērauda paplāksni
7. Kniede
8. Pastiprinošā josla no 12,5 mm Nida ģipškartona plāksnes
9. Leņķis Nida UA profilam
10. Skrūve Nida M8

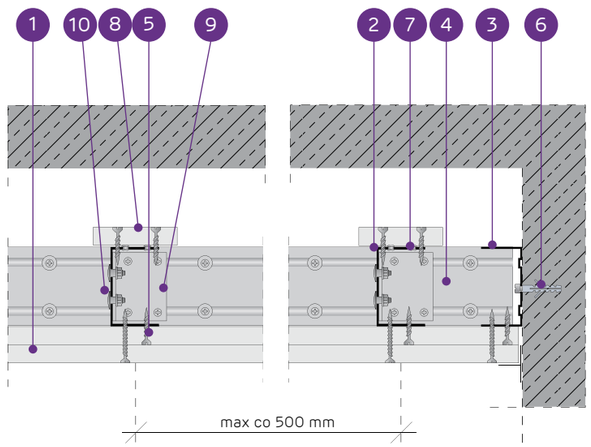

PAŠNESOŠO GRIESTU SISTĒMA AR NIDA UAR75 KONSTRUKCIJU AR PASTIPRINOŠO JOSLU

TEHNISKIE PARAMETRI

Sistēmas tips Nida Griesti	Režģa konstrukcija				Ģipša plākšņu apšuvums		Minimālais piekāršanas augstums	Būves svars 1 m²	Ugunsizturības klase [1]	Maksimālais griestu apdares platums [2]	Īpašā sistēma
	Nida nesošā profila tips	Nida nesošā perimetra profila tips	Nida konstrukcijas perimetra profila tips	Maksimālais Nida UAR75 nesošo profilu atstatums							
				[mm]	Nida	Biezums	[mm]	kg	[min.]	[mm]	
UAR75/U75/PD/500-25/Expert	UAR75	U75	U75	500	Expert	2x12,5	110	24,0	-	4470	-
UAR75/U75/PD/500-25/Ūdens [3]	UAR75	U75	U75	500	Ūdens	2x12,5	110	25,0	-	4470	-
UAR75/U75/PD/500-25/Uguns+	UAR75	U75	U75	500	Uguns Pluss	2x12,5	110	28,0	(R)EI45	4080	-
UAR75/U75/PD/500-25/ÜdensUguns+	UAR75	U75	U75	500	Ūdens Uguns Pluss	2x12,5	110	28,0	(R)EI45	4080	-
UAR75/U75/PD/500-25/Cietā	UAR75	U75	U75	500	Cietā	2x12,5	110	35,0	(R)EI45	3780	●
UAR75/U75/PD/500-25/Hydro	UAR75	U75	U75	500	Hydro	2x12,5	110	30,0	(R)EI45	4080	●
UAR75/U75/PD/500-30/Uguns+	UAR75	U75	U75	500	Uguns Pluss	2x15,0	115	36,0	(R)EI60	3530	-
UAR75/U75/PD/500-30/Cietā	UAR75	U75	U75	500	Cietā	2x15,0	115	41,0	(R)EI60	3330	●
UAR75/U75/PD/500-30/Hydro	UAR75	U75	U75	500	Hydro	2x15,0	115	36,0	(R)EI60	3530	●

[1] Ugunsdrošības klasifikācija LBO-458-K/17.
[2] Tehniskais atzinums ITB 1060/12/R33NK.
[3] Telpās ar relatīvo gaisa mitrumu līdz 85 % stūra sekcijās pret intensīvu ūdens iedarbību ieteicams izmantot Nida Hydro ģipša šķiedru plāksnes (horizontālām un vertikālām virsmām vannas, dušas utt. zonās).

MATERIĀLU PATĒRIŅŠ UZ 1 M² GRIESTU APBŪVES NIDA GRIESTI SISTĒMĀ

Materiāla nosaukums	Mērv.	Sistēmas tips Nida Griesti								
		UAR75/ U75/ PD/500-25/ Expert	UAR75/ U75/ PD/500-25/Ūdens	UAR75/ U75/ PD/500-25/Uguns+	UAR75/U75/ PD/500-25/ ÜdensUguns+	UAR75/ U75/ PD/500-25/ Cietā	UAR75/ U75/ PD/500-25/ Hydro	UAR75/ U75/ PD/500-30/Uguns+	UAR75/ U75/ PD/500-30/Cietā	UAR75/ U75/ PD/500-30/Hydro
		Materiāla patēriņš uz 1 m²								
Plāksne Nida Expert 12,5 mm	m²	2,3	-	-	-	-	-	-	-	-
Plāksne Nida Ūdens 12,5 mm	m²	-	2,3	-	-	-	-	-	-	-
Plāksne Nida Uguns Pluss 12,5 mm	m²	-	-	2,3	-	-	-	-	-	-
Plāksne Nida Ūdens Uguns Pluss 12,5 mm	m²	-	-	-	2,3	-	-	-	-	-
Plāksne Nida Cietā 12,5 mm	m²	-	-	-	-	2,3	-	-	-	-
Plāksne Nida Hydro 12,5 mm	m²	-	-	-	-	-	2,3	-	-	-
Plāksne Nida Uguns Pluss 15,0 mm	m²	-	-	-	-	-	-	2,3	-	-
Plāksne Nida Cietā 15,0 mm	m²	-	-	-	-	-	-	-	2,3	-
Plāksne Nida Hydro 15,0 mm	m²	-	-	-	-	-	-	-	-	2,3
Profils Nida UAR75	tek.m	2,2	2,2	2,2	2,2	2,2	2,2	2,2	2,2	2,2
Profils Nida U75	tek.m	0,75	0,75	0,75	0,75	0,75	0,75	0,75	0,75	0,75
Leņķis Nida UAR75 profilam	gab.	1,5	1,5	1,5	1,5	1,5	1,5	1,5	1,5	1,5
Skrūve Nida M8	gab.	3,0	3,0	3,0	3,0	3,0	3,0	3,0	3,0	3,0
Kniedes	gab.	2,8	2,8	2,8	2,8	2,8	2,8	2,8	2,8	2,8
Tērauda enkurošanas elements (tips atbilstoši būves svaram) [4]	gab.	7,7	7,7	7,7	7,7	7,7	7,7	7,7	7,7	7,7
Pašurbjošās skrūves Nida 3,5x25 mm [5]	gab.	15,0	15,0	15,0	15,0	-	-	15,0	-	-
Pašurbjošās skrūves Nida 3,5x35 mm [5]	gab.	18,0	18,0	18,0	18,0	-	-	-	-	-
Pašurbjošās skrūves Nida 3,5x45 mm [5]	gab.	-	-	-	-	-	-	18,0	-	-
Pašurbjošās skrūves Nida Cietā 35 (3,9x35 mm) [5]	gab.	-	-	-	-	33,0	-	-	15,0	-
Pašurbjošās skrūves Nida Cietā 45 (3,9x45 mm) [5]	gab.	-	-	-	-	-	-	-	18,0	-
Pašurbjošās skrūves Nida Hydro C4 3,5x25 mm [5]	gab.	-	-	-	-	-	15,0	-	-	15,0
Pašurbjošās skrūves Nida Hydro C4 3,5x41 mm [5]	gab.	-	-	-	-	-	18,0	-	-	18,0
Līmlente šuvēm Nida	tek.m	1,4	1,4	1,4	1,4	1,4	1,4	1,4	1,4	1,4
Ģipša špaktele Nida Start	kg	0,6	0,6	0,6	0,6	-	-	0,6	-	-
Ģipša špaktele Nida Finisz	kg	0,1	0,1	0,1	0,1	-	-	0,1	-	-
Gatavā špaktelmasa Nida Hydromix [6]	kg	-	-	-	-	0,7	0,7	-	0,7	0,7

[4] Enkurošanas elementu tips un skaits jāizvēlas saskaņā ar shēmu, kas iekļauta ITB tehniskajā atzinumā Pašnesošie griesti: ITB 1060/12/R33NK.
[5] Ieteicams izmantot 2 mm pašurbjošās skrūves.
[6] Izmantojot ģipša šķiedru plāksnes Nida Cietā, kā alternatīvu varat izmantot arī Nida Planfix Fresh ģipša špakteli.
Patēriņa standartos nav ņemti vērā materiālie zaudējumi.

PIRMIE TIRGŪ SAUSĀS BŪVES SISTĒMAS MARĶĒTA ZĪME CE

Lūdzu, atrodiet mūsu kanālu Siniat Nida YouTube

nida Griesti

Ugunsizturības klase:	Maksimālais apdares platums:	Minimālais piekāršanas augstums:	Būves svars 1m²:	Saistītā dokumenta numurs:
(R)EI60 (R)EI90 (R)EI120	3530 mm	85 mm	38,0-72,0 kg	EN13964:2004+A1

Ekspluatācijas īpašību deklarācija:
DoP/Ceiling System/0056/15.11.2016

SISTĒMAS:

UAR75/U75/PD/500-37,5; UAR75/U75/PD/500-40; UAR75/U75/PD/500-60

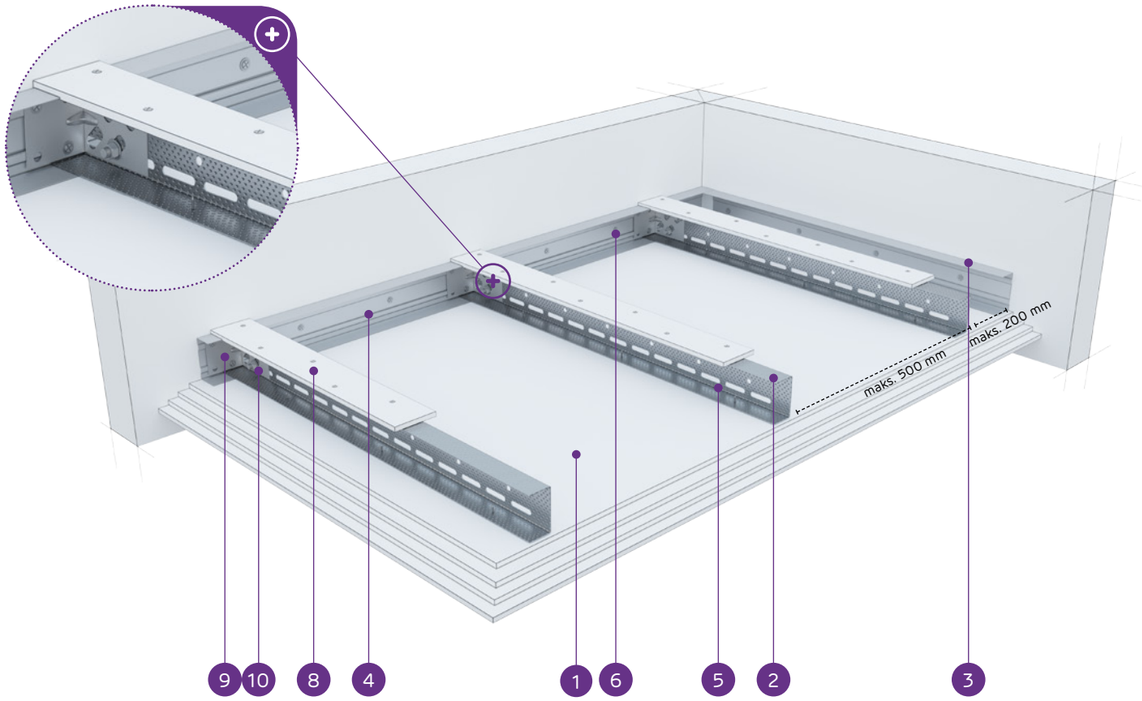

MATERIĀLI:

1. Ģipškartona plāksnes Nida
2. Nesošais profils Nida UAR 75
3. Konstrukcijas profils Nida U 75
4. Nesošais profils Nida U 75
5. Pašurbjošā skrūve Nida 3,5 x 25 mm
6. Tērauda enkurošanas elements ar Tērauda paplāksni
7. Kniede
8. Pastiprinošā josla no 12,5 mm Nida ģipškartona plāksnes
9. Leņķis Nida UA profilam
10. Skrūve Nida M8

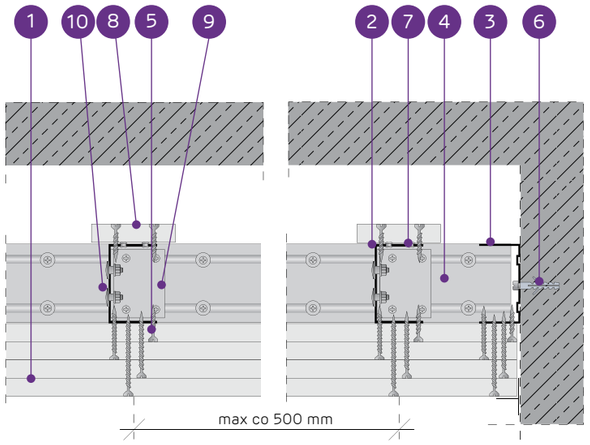

PAŠNESOŠO GRIESTU SISTĒMA AR NIDA UAR75 KONSTRUKCIJU AR PASTIPRINOŠO JOSLU

TEHNISKIE PARAMETRI

Sistēmas tips Nida Griesti	Režģa konstrukcija				Ģipša plākšņu apšuvums		Minimālais piekāršanas augstums	Būves svars 1 m²	Ugunsizturības klase [1]	Maksimālais griestu apdares platums [2]	Īpašā sistēma
	Nida nesošā profila tips	Nida nesošā perimetra profila tips	Nida konstrukcijas perimetra profila tips	Maksimālais Nida UAR75 nesošo profilu atstatums [mm]	Nida	Biezums	[mm]	kg	[min.]	[mm]	
UAR75/U75/PD/500-37,5/Uguns+	UAR75	U75	U75	500	Uguns Pluss	3x12,5	122,5	38,0	(R)EI60	3530	-
UAR75/U75/PD/500-37,5/ÜdensUguns+	UAR75	U75	U75	500	Ūdens Uguns Pluss	3x12,5	122,5	38,0	(R)EI60	3530	-
UAR75/U75/PD/500-37,5/Cietā	UAR75	U75	U75	500	Cietā	3x12,5	122,5	48,0	(R)EI60	3160	●
UAR75/U75/PD/500-37,5/Hydro	UAR75	U75	U75	500	Hydro	3x12,5	122,5	41,0	(R)EI60	3330	●
UAR75/U75/PD/500-40/Uguns+	UAR75	U75	U75	500	Uguns Pluss	2x12,5+15,0	125	42,0	(R)EI90	3330	-
UAR75/U75/PD/500-40/Cietā	UAR75	U75	U75	500	Cietā	2x12,5+15,0	125	50,0	(R)EI90	3160	●
UAR75/U75/PD/500-40/Hydro	UAR75	U75	U75	500	Hydro	2x12,5+15,0	125	44,0	(R)EI90	3330	●
UAR75/U75/PD/500-60/Uguns+	UAR75	U75	U75	500	Uguns Pluss	4x15,0	145	64,0	(R)EI120	2770	-
UAR75/U75/PD/500-60/Cietā	UAR75	U75	U75	500	Cietā	4x15,0	145	72,0	(R)EI120	2580	●
UAR75/U75/PD/500-60/Hydro	UAR75	U75	U75	500	Hydro	4x15,0	145	64,0	(R)EI120	2770	●

[1] Ugunsdrošības klasifikācija LBO-458-K/17.
[2] Tehniskais atzinums ITB 1060/12/R33NK.

MATERIĀLU PATĒRIŅŠ UZ 1 M² GRIESTU APBŪVES NIDA GRIESTI SISTĒMĀ

Materiāla nosaukums	Mērv.	Sistēmas tips Nida Griesti									
		UAR75/U75/PD/500-37,5/Uguns+	UAR75/U75/PD/500-37,5/ÜdensUguns+	UAR75/U75/PD/500-37,5/Cietā	UAR75/U75/PD/500-37,5/Hydro	UAR75/U75/PD/500-40/Uguns+	UAR75/U75/PD/500-40/Cietā	UAR75/U75/PD/500-40/Hydro	UAR75/U75/PD/500-60/Uguns+	UAR75/U75/PD/500-60/Cietā	UAR75/U75/PD/500-60/Hydro
		Materiāla patēriņš uz 1 m²									
Plāksne Nida Uguns Pluss 12,5 mm	m²	3,3	-	-	-	2,3	-	-	-	-	-
Plāksne Nida Ūdens Uguns Pluss 12,5 mm	m²	-	3,3	-	-	-	-	-	-	-	-
Plāksne Nida Cietā 12,5 mm	m²	-	-	3,3	-	-	2,3	-	-	-	-
Plāksne Nida Hydro 12,5 mm	m²	-	-	-	3,3	-	-	2,3	-	-	-
Plāksne Nida Uguns Pluss 15,0 mm	m²	-	-	-	-	1,0	-	-	4,3	-	-
Plāksne Nida Cietā 15,0 mm	m²	-	-	-	-	-	1,0	-	-	4,3	-
Plāksne Nida Hydro 15,0 mm	m²	-	-	-	-	-	-	1,0	-	-	4,3
Profils Nida UAR75	tek.m	2,2	2,2	2,2	2,2	2,2	2,2	2,2	2,2	2,2	2,2
Profils Nida U75	tek.m	0,75	0,75	0,75	0,75	0,75	0,75	0,75	0,75	0,75	0,75
Leņķis Nida UAR75 profilam	gab.	1,5	1,5	1,5	1,5	1,5	1,5	1,5	1,5	1,5	1,5
Skrūve Nida M8	gab.	3,0	3,0	3,0	3,0	3,0	3,0	3,0	3,0	3,0	3,0
Kniedes	gab.	2,8	2,8	2,8	2,8	2,8	2,8	2,8	2,8	2,8	2,8
Tērauda enkurošanas elements (tips atbilstoši būves svaram) [3]	gab.	7,7	7,7	7,7	7,7	7,7	7,7	7,7	7,7	7,7	7,7
Pašurbjošās skrūves Nida 3,5x25 mm [4]	gab.	15,0	15,0	-	-	15,0	-	-	15,0	-	-
Pašurbjošās skrūves Nida 3,5x35 mm [4]	gab.	6,0	6,0	-	-	6,0	-	-	-	-	-
Pašurbjošās skrūves Nida 3,5x45 mm [4]	gab.	-	-	-	-	-	-	-	6,0	-	-
Pašurbjošās skrūves Nida 3,5x55 mm [4]	gab.	18,0	18,0	-	-	18,0	-	-	6,0	-	-
Pašurbjošās skrūves Nida 4,2x70 mm [4]	gab.	-	-	-	-	-	-	-	18,0	-	-
Pašurbjošās skrūves Nida Cietā 35 (3,9x35 mm) [4]	gab.	-	-	21,0	-	-	21,0	-	-	15,0	-
Pašurbjošās skrūves Nida Cietā 45 (3,9x45 mm) [4]	gab.	-	-	-	-	-	-	-	-	6,0	-
Pašurbjošās skrūves Nida Cietā 55 (3,9x55 mm) [4]	gab.	-	-	18,0	-	-	18,0	-	-	6,0	-
Pašurbjošās skrūves Nida Cietā 70 (4,2x70 mm) [4]	gab.	-	-	-	-	-	-	-	-	18,0	-
Pašurbjošās skrūves Nida Hydro C4 3,5x25 mm [4]	gab.	-	-	-	15,0	-	-	15,0	-	-	15,0
Pašurbjošās skrūves Nida Hydro C4 3,5x41 mm [4]	gab.	-	-	-	6,0	-	-	6,0	-	-	6,0
Pašurbjošās skrūves Nida Hydro C4 3,5x55 mm [4]	gab.	-	-	-	18,0	-	-	18,0	-	-	6,0
Pašurbjošās skrūves Nida Hydro C4 4,2x70 mm [4]	gab.	-	-	-	-	-	-	-	-	-	18,0
Līmlente šuvēm Nida	tek.m	1,4	1,4	1,4	1,4	1,4	1,4	1,4	1,4	1,4	1,4
Ģipša špaktele Nida Start	kg	0,9	0,9	-	-	0,9	-	-	1,2	-	-
Ģipša špaktele Nida Finisz	kg	0,1	0,1	-	-	0,1	-	-	0,1	-	-
Gatavā špakteļmasa Nida Hydromix [5]	kg	-	-	1,0	1,0	-	1,0	1,0	-	1,3	1,3

[3] Enkurošanas elementu tips un skaits jāizvēlas saskaņā ar shēmu, kas iekļauta ITB tehniskajā atzinumā Pašnesošie griesti: ITB 1060/12/R33NK.
[4] Ieteicams izmantot 2 mm pašurbjošās skrūves.
[5] Izmantojot ģipša šķiedru plāksnes Nida Cietā, kā alternatīvu varat izmantot arī Nida Planfix Fresh ģipša špakteli.
Patēriņa standartos nav ņemti vērā materiālie zaudējumi.

PIRMIE TIRGŪ SAUSĀS BŪVES SISTĒMAS MARĶĒTA ZĪME CE

Lūdzu, atrodiet mūsu kanālu Siniat Nida YouTube

nida Griesti

Ugunsizturības klase:	Maksimālais apdares platums:	Minimālais piekāršanas augstums:	Būves svars 1m²:	Saistītā dokumenta numurs:
(R)EI15 (R)EI30	5900 mm	110 mm	16,0-26,0 kg	EN13964:2004+A1

Ekspluatācijas īpašību deklarācija:
DoP/Ceiling System/0058/15.11.2016

SISTĒMAS:

UAR100/U100/PD/500-12,5; UAR100/U100/PD/500-15; UAR100/U100/PD/500-18

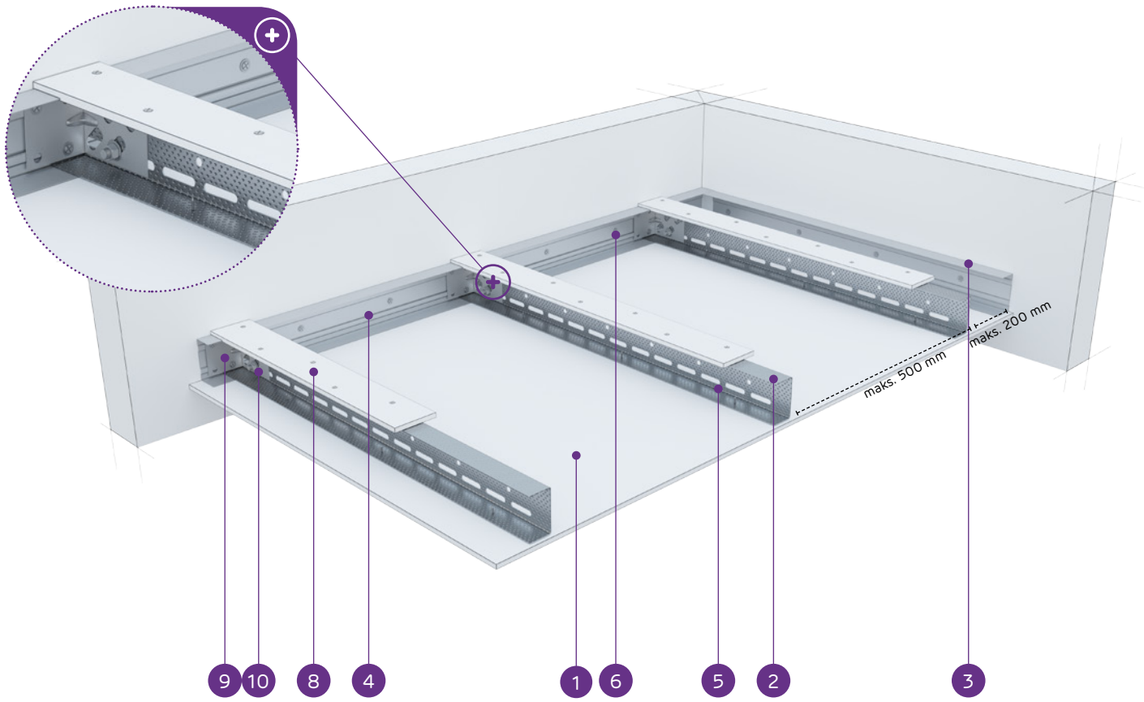

MATERIĀLI:

1. Ģipškartona plāksnes Nida
2. Nesošais profils Nida UAR 100
3. Konstrukcijas profils Nida U 100
4. Nesošais profils Nida U 100
5. Pašurbjošā skrūve Nida 3,5 x 25 mm
6. Tērauda enkurošanas elements ar Tērauda paplāksni
7. Kniede
8. Pastiprinošā josla no 12,5 mm Nida ģipškartona plāksnes
9. Leņķis Nida UA profilam
10. Skrūve Nida M8

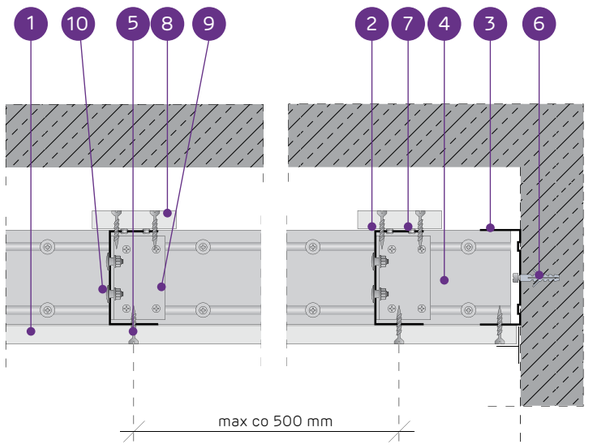

PAŠNESOŠO GRIESTU SISTĒMA AR NIDA UAR100 KONSTRUKCIJU AR PASTIPRINOŠO JOSLU

TEHNISKIE PARAMETRI

Sistēmas tips Nida Griesti	Režģa konstrukcija				Ģipša plākšņu apšuvums		Minimālais piekāršanas augstums	Būves svars 1 m²	Ugunsizturības klase[1]	Maksimālais griestu apdares platums[2]	Īpašā sistēma
	Nida nesošā profila tips	Nida nesošā perimetra profila tips	Nida konstrukcijas perimetra profila tips	Maksimālais Nida UAR100 nesošo profilu atstatums							
				[mm]	Nida	Biezums	[mm]	kg	[min.]	[mm]	
UAR100/U100/PD/500-12,5/Expert	UAR100	U100	U100	500	Expert	12,5	122,5	16,0	-	5900	-
UAR100/U100/PD/500-12,5/Ūdens[3]	UAR100	U100	U100	500	Ūdens	12,5	122,5	17,0	-	5900	-
UAR100/U100/PD/500-12,5/Uguns+	UAR100	U100	U100	500	Uguns Pluss	12,5	122,5	19,0	(R)EI15	5900	-
UAR100/U100/PD/500-12,5/ŪdensUguns+	UAR100	U100	U100	500	Ūdens Uguns Pluss	12,5	122,5	19,0	(R)EI15	5900	-
UAR100/U100/PD/500-12,5/Cietā	UAR100	U100	U100	500	Cietā	12,5	122,5	22,0	(R)EI15	5280	●
UAR100/U100/PD/500-12,5/Hydro	UAR100	U100	U100	500	Hydro	12,5	122,5	20,0	(R)EI15	5900	●
UAR100/U100/PD/500-15/Uguns+	UAR100	U100	U100	500	Uguns Pluss	15,0	125	23,0	(R)EI15	5280	-
UAR100/U100/PD/500-15/Cietā	UAR100	U100	U100	500	Cietā	15,0	125	26,0	(R)EI15	4820	●
UAR100/U100/PD/500-15/Hydro	UAR100	U100	U100	500	Hydro	15,0	125	23,0	(R)EI15	5280	●
UAR100/U100/PD/500-18/Uguns+	UAR100	U100	U100	500	Uguns Pluss	18,0	128	24,0	(R)EI30	5280	-

[1] Ugunsdrošības klasifikācija LBO-458-K/17.
[2] Tehniskais atzinums ITB 1060/12/R33NK.
[3] Telpās ar relatīvo gaisa mitrumu līdz 85 % stūra sekcijās pret intensīvu ūdens iedarbību ieteicams izmantot Nida Hydro ģipša šķiedru plāksnes (horizontālām un vertikālām virsmām vannas, dušas utt. zonās).

MATERIĀLU PATĒRIŅŠ UZ 1 M² GRIESTU APBŪVES NIDA GRIESTI SISTĒMĀ

Materiāla nosaukums	Mērv.	Sistēmas tips Nida Griesti									
		UAR100/ U100/ PD/500-12,5/ Expert	UAR100/ U100/ PD/500-12,5/ Ūdens	UAR100/ U100/ PD/500-12,5/ Uguns+	UAR100/ U100/ PD/500-12,5/ ŪdensUguns+	UAR100/ U100/ PD/500-12,5/ Cietā	UAR100/ U100/ PD/500-12,5/ Hydro	UAR100/ U100/ PD/500-15/ Uguns+	UAR100/ U100/ PD/500-15/ Cietā	UAR100/ U100/ PD/500-15/ Hydro	UAR100/ U100/ PD/500-18/ Uguns+
		Materiāla patēriņš uz 1 m²									
Plāksne Nida Expert 12,5 mm	m²	1,3	-	-	-	-	-	-	-	-	-
Plāksne Nida Ūdens 12,5 mm	m²	-	1,3	-	-	-	-	-	-	-	-
Plāksne Nida Uguns Pluss 12,5 mm	m²	-	-	1,3	-	-	-	-	-	-	-
Plāksne Nida Ūdens Uguns Pluss 12,5 mm	m²	-	-	-	1,3	-	-	-	-	-	-
Plāksne Nida Cietā 12,5 mm	m²	-	-	-	-	1,3	-	-	-	-	-
Plāksne Nida Hydro 12,5 mm	m²	-	-	-	-	-	1,3	-	-	-	-
Plāksne Nida Uguns Pluss 15,0 mm	m²	-	-	-	-	-	-	1,3	-	-	-
Plāksne Nida Cietā 15,0 mm	m²	-	-	-	-	-	-	-	1,3	-	-
Plāksne Nida Hydro 15,0 mm	m²	-	-	-	-	-	-	-	-	1,3	-
Plāksne Nida Uguns Pluss 18,0 mm	m²	-	-	-	-	-	-	-	-	-	1,3
Profils Nida UAR100	tek.m	2,2	2,2	2,2	2,2	2,2	2,2	2,2	2,2	2,2	2,2
Profils Nida U100	tek.m	0,75	0,75	0,75	0,75	0,75	0,75	0,75	0,75	0,75	0,75
Leņķis Nida UAR100 profilam	gab.	1,5	1,5	1,5	1,5	1,5	1,5	1,5	1,5	1,5	1,5
Skrūve Nida M8	gab.	3,0	3,0	3,0	3,0	3,0	3,0	3,0	3,0	3,0	3,0
Kniedes	gab.	2,8	2,8	2,8	2,8	2,8	2,8	2,8	2,8	2,8	2,8
Tērauda enkurošanas elements (tips atbilstoši būves svaram)[4]	gab.	7,7	7,7	7,7	7,7	7,7	7,7	7,7	7,7	7,7	7,7
Pašurbjošās skrūves Nida 3,5x25 mm[5]	gab.	27,0	27,0	27,0	27,0	-	-	27,0	-	-	-
Pašurbjošās skrūves Nida 3,5x35 mm[5]	gab.	-	-	-	-	-	-	-	-	-	27,0
Pašurbjošās skrūves Nida Cietā 35 (3,9x35 mm)[5]	gab.	-	-	-	-	27,0	-	-	27,0	-	-
Pašurbjošās skrūves Nida Hydro C4 3,5x25 mm[5]	gab.	-	-	-	-	-	27,0	-	-	27,0	-
Līmlente šuvēm Nida	tek.m	1,4	1,4	1,4	1,4	1,4	1,4	1,4	1,4	1,4	1,4
Ģipša špaktele Nida Start	kg	0,3	0,3	0,3	0,3	-	-	0,3	-	-	0,3
Ģipša špaktele Nida Finisz	kg	0,1	0,1	0,1	0,1	-	-	0,1	-	-	0,1
Gatavā špakteļmasa Nida Hydromix[6]	kg	-	-	-	-	0,4	0,4	-	0,4	0,4	-

[4] Enkurošanas elementu tips un skaits jāizvēlas saskaņā ar shēmu, kas iekļauta ITB tehniskajā atzinumā Pašnesošie griesti: ITB 1060/12/R33NK.
[5] Ieteicams izmantot 2 mm pašurbjošās skrūves.
[6] Izmantojot ģipša šķiedru plāksnes Nida Cietā, kā alternatīvu varat izmantot arī Nida Planfix Fresh ģipša špakteli.
Patēriņa standartos nav ņemti vērā materiālie zaudējumi.

PIRMIE TIRGŪ
SAUSĀS BŪVES SISTĒMAS
MARĶĒTA ZĪME CE

Lūdzu, atrodiet mūsu kanālu Siniat Nida
YouTube

nida Griesti

Ugunsizturības klase:	Maksimālais apdares platums:	Minimālais piekāršanas augstums:	Būves svars 1m²:	Saistītā dokumenta numurs:
(R)EI45 (R)EI60	5540 mm	110 mm	24,0-41,0 kg	EN13964:2004+A1

Ekspluatācijas īpašību deklarācija:
DoP/Ceiling System/0058/15.11.2016

SISTĒMAS:

UAR100/U100/PD/500-25; UAR100/U100/PD/500-30

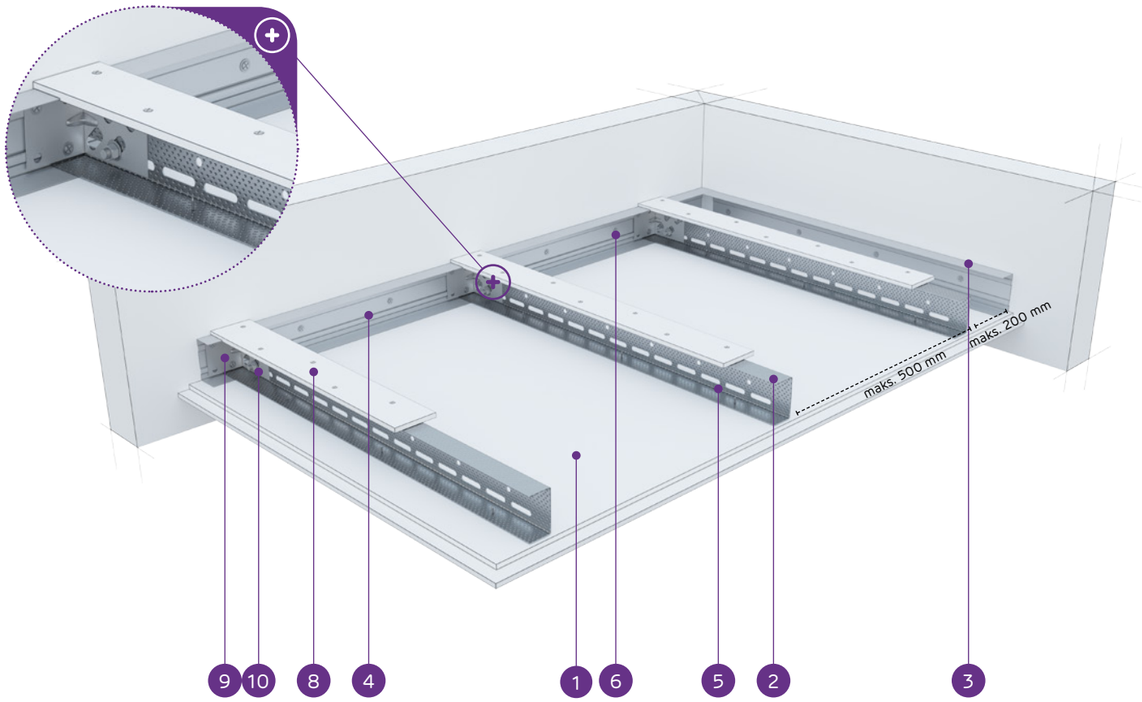

MATERIĀLI:

1. Ģipškartona plāksnes Nida
2. Nesošais profils Nida UAR 100
3. Konstrukcijas profils Nida U 100
4. Nesošais profils Nida U 100
5. Pašurbjošā skrūve Nida 3,5 x 25 mm
6. Tērauda enkurošanas elements ar Tērauda paplāksni
7. Kniede
8. Pastiprinošā josla no 12,5 mm Nida ģipškartona plāksnes
9. Leņķis Nida UA profilam
10. Skrūve Nida M8

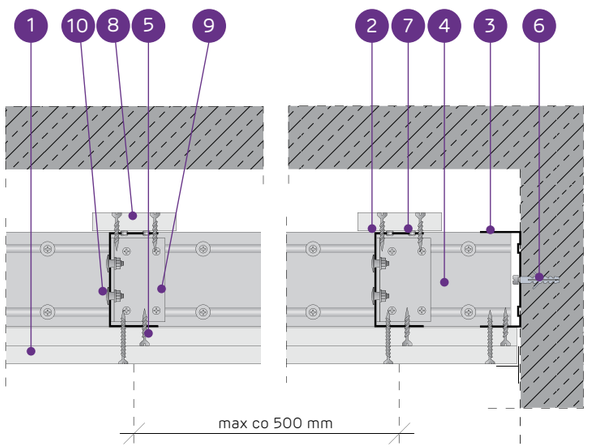

PAŠNESOŠO GRIESTU SISTĒMA AR NIDA UAR100 KONSTRUKCIJU AR PASTIPRINOŠO JOSLU

TEHNISKIE PARAMETRI

Sistēmas tips Nida Griesti	Režģa konstrukcija				Ģipša plākšņu apšuvums		Minimālais piekāršanas augstums	Būves svars 1 m²	Ugunsizturības klase [1]	Maksimālais griestu apdares platums [2]	Īpašā sistēma
	Nida nesošā profila tips	Nida nesošā perimetra profila tips	Nida konstrukcijas perimetra profila tips	Maksimālais Nida UAR100 nesošo profilu atstatums							
				[mm]	Nida	Biezums	[mm]	kg	[min.]	[mm]	
UAR100/U100/PD/500-12,5/Expert	UAR100	U100	U100	500	Expert	12,5	122,5	16,0	-	5900	-
UAR100/U100/PD/500-12,5/Ūdens [3]	UAR100	U100	U100	500	Ūdens	12,5	122,5	17,0	-	5900	-
UAR100/U100/PD/500-12,5/Uguns+	UAR100	U100	U100	500	Uguns Pluss	12,5	122,5	19,0	(R)EI15	5900	-
UAR100/U100/PD/500-12,5/ŪdensUguns+	UAR100	U100	U100	500	Ūdens Uguns Pluss	12,5	122,5	19,0	(R)EI15	5900	-
UAR100/U100/PD/500-12,5/Cietā	UAR100	U100	U100	500	Cietā	12,5	122,5	22,0	(R)EI15	5280	●
UAR100/U100/PD/500-12,5/Hydro	UAR100	U100	U100	500	Hydro	12,5	122,5	20,0	(R)EI15	5900	●
UAR100/U100/PD/500-15/Uguns+	UAR100	U100	U100	500	Uguns Pluss	15,0	125	23,0	(R)EI15	5280	-
UAR100/U100/PD/500-15/Cietā	UAR100	U100	U100	500	Cietā	15,0	125	26,0	(R)EI15	4820	●
UAR100/U100/PD/500-15/Hydro	UAR100	U100	U100	500	Hydro	15,0	125	23,0	(R)EI15	5280	●
UAR100/U100/PD/500-18/Uguns+	UAR100	U100	U100	500	Uguns Pluss	18,0	128	24,0	(R)EI30	5280	-

[1] Ugunsdrošības klasifikācija LBO-458-K/17.
[2] Tehniskais atzinums ITB 1060/12/R33NK.
[3] Telpās ar relatīvo gaisa mitrumu līdz 85 % stūra sekcijās pret intensīvu ūdens iedarbību ieteicams izmantot Nida Hydro ģipša šķiedru plāksnes (horizontālām un vertikālām virsmām vannas, dušas utt. zonās).

MATERIĀLU PATĒRIŅŠ UZ 1 M² GRIESTU APBŪVES NIDA GRIESTI SISTĒMĀ

Materiāla nosaukums	Mērv.	Sistēmas tips Nida Griesti									
		UAR100/ U100/ PD/500-12,5/ Expert	UAR100/ U100/ PD/500-12,5/ Ūdens	UAR100/ U100/ PD/500-12,5/ Uguns+	UAR100/ U100/ PD/500-12,5/ ŪdensUguns+	UAR100/ U100/ PD/500-12,5/ Cietā	UAR100/ U100/ PD/500-12,5/ Hydro	UAR100/ U100/ PD/500-15/ Uguns+	UAR100/ U100/ PD/500-15/ Cietā	UAR100/ U100/ PD/500-15/ Hydro	UAR100/ U100/ PD/500-18/ Uguns+
		Materiāla patēriņš uz 1 m²									
Plāksne Nida Expert 12,5 mm	m²	1,3	-	-	-	-	-	-	-	-	-
Plāksne Nida Ūdens 12,5 mm	m²	-	1,3	-	-	-	-	-	-	-	-
Plāksne Nida Uguns Pluss 12,5 mm	m²	-	-	1,3	-	-	-	-	-	-	-
Plāksne Nida Ūdens Uguns Pluss 12,5 mm	m²	-	-	-	1,3	-	-	-	-	-	-
Plāksne Nida Cietā 12,5 mm	m²	-	-	-	-	1,3	-	-	-	-	-
Plāksne Nida Hydro 12,5 mm	m²	-	-	-	-	-	1,3	-	-	-	-
Plāksne Nida Uguns Pluss 15,0 mm	m²	-	-	-	-	-	-	1,3	-	-	-
Plāksne Nida Cietā 15,0 mm	m²	-	-	-	-	-	-	-	1,3	-	-
Plāksne Nida Hydro 15,0 mm	m²	-	-	-	-	-	-	-	-	1,3	-
Plāksne Nida Uguns Pluss 18,0 mm	m²	-	-	-	-	-	-	-	-	-	1,3
Profils Nida UAR100	tek.m	2,2	2,2	2,2	2,2	2,2	2,2	2,2	2,2	2,2	2,2
Profils Nida U100	tek.m	0,75	0,75	0,75	0,75	0,75	0,75	0,75	0,75	0,75	0,75
Leņķis Nida UAR100 profilam	gab.	1,5	1,5	1,5	1,5	1,5	1,5	1,5	1,5	1,5	1,5
Skrūve Nida M8	gab.	3,0	3,0	3,0	3,0	3,0	3,0	3,0	3,0	3,0	3,0
Kniedes	gab.	2,8	2,8	2,8	2,8	2,8	2,8	2,8	2,8	2,8	2,8
Tērauda enkurošanas elements (tips atbilstoši būves svaram) [4]	gab.	7,7	7,7	7,7	7,7	7,7	7,7	7,7	7,7	7,7	7,7
Pašurbjošās skrūves Nida 3,5x25 mm [5]	gab.	27,0	27,0	27,0	27,0	-	-	27,0	-	-	-
Pašurbjošās skrūves Nida 3,5x35 mm [5]	gab.	-	-	-	-	-	-	-	-	-	27,0
Pašurbjošās skrūves Nida Cietā 35 (3,9x35 mm) [5]	gab.	-	-	-	-	27,0	-	-	27,0	-	-
Pašurbjošās skrūves Nida Hydro C4 3,5x25 mm [5]	gab.	-	-	-	-	-	27,0	-	-	27,0	-
Līmlente šuvēm Nida	tek.m	1,4	1,4	1,4	1,4	1,4	1,4	1,4	1,4	1,4	1,4
Ģipša špaktele Nida Start	kg	0,3	0,3	0,3	0,3	-	-	0,3	-	-	0,3
Ģipša špaktele Nida Finisz	kg	0,1	0,1	0,1	0,1	-	-	0,1	-	-	0,1
Gatavā špakteļmasa Nida Hydromix [6]	kg	-	-	-	-	0,4	0,4	-	0,4	0,4	-

[4] Enkurošanas elementu tips un skaits jāizvēlas saskaņā ar shēmu, kas iekļauta ITB tehniskajā atzinumā Pašnesošie griesti: ITB 1060/12/R33NK.
[5] Ieteicams izmantot 2 mm pašurbjošās skrūves.
[6] Izmantojot ģipša šķiedru plāksnes Nida Cietā, kā alternatīvu varat izmantot arī Nida Planfix Fresh ģipša špakteli.
Patēriņa standartos nav ņemti vērā materiālie zaudējumi.

PIRMIE TIRGŪ SAUSĀS BŪVES SISTĒMAS MARĶĒTA ZĪME CE

Lūdzu, atrodiet mūsu kanālu Siniat Nida YouTube

PAŠNESOŠIE GRIESTI

nida Griesti

Ugunsizturības klase:	Maksimālais apdares platums:	Minimālais piekāršanas augstums:	Būves svars 1m²:	Saistītā dokumenta numurs:
(R)EI60 (R)EI90 (R)EI120	4390 mm	110 mm	39,0-73,0 kg	EN13964:2004+A1

Ekspluatācijas īpašību deklarācija:
DoP/Ceiling System/0058/15.11.2016

SISTĒMAS:

UAR100/U100/PD/500-37,5; UAR100/U100/PD/500-40; UAR100/U100/PD/500-60

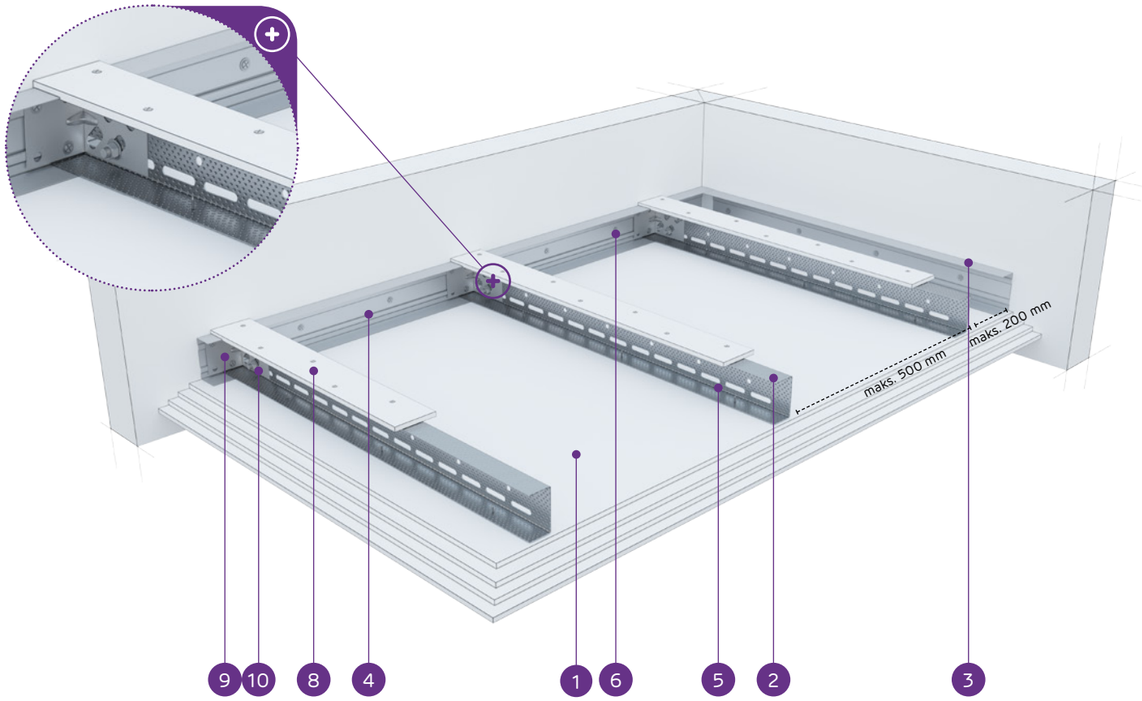

MATERIĀLI:

1. Ģipškartona plāksnes Nida
2. Nesošais profils Nida UAR 100
3. Konstrukcijas profils Nida U 100
4. Nesošais profils Nida U 100
5. Pašurbjošā skrūve Nida 3,5 x 25 mm
6. Tērauda enkurošanas elements ar Tērauda paplāksni
7. Kniede
8. Pastiprinošā josla no 12,5 mm Nida ģipškartona plāksnes
9. Leņķis Nida UA profilam
10. Skrūve Nida M8

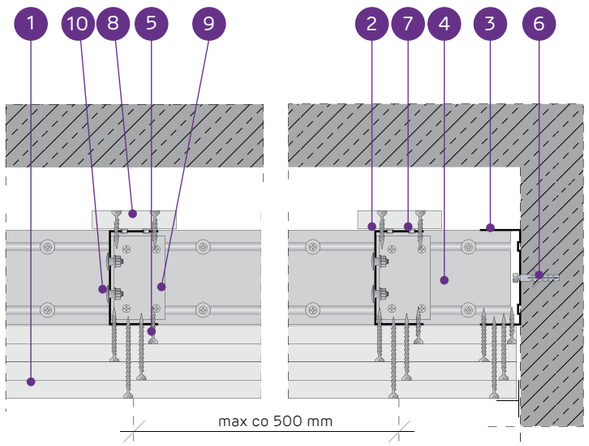

PAŠNESOŠO GRIESTU SISTĒMA AR NIDA UAR100 KONSTRUKCIJU AR PASTIPRINOŠO JOSLU

TEHNISKIE PARAMETRI

Sistēmas tips Nida Griesti	Režģa konstrukcija: Nida nesošā profila tips	Nida nesošā perimetra profila tips	Nida konstrukcijas perimetra profila tips	Maksimālais Nida UAR100 nesošo profilu atstatums [mm]	Ģipša plākšņu apšuvums: Nida	Ģipša plākšņu apšuvums: Biezums [mm]	Minimālais piekāršanas augstums [mm]	Būves svars 1 m² kg	Ugunsizturības klase[1] [min.]	Maksimālais griestu apdares platums[2] [mm]	Īpašā sistēma
UAR100/U100/PD/500-37,5/Uguns+	UAR100	U100	U100	500	Uguns Pluss	3x12,5	147,5	39,0	(R)EI60	4390	-
UAR100/U100/PD/500-37,5/ÚdensUguns+	UAR100	U100	U100	500	Ūdens Uguns Pluss	3x12,5	147,5	39,0	(R)EI60	4390	-
UAR100/U100/PD/500-37,5/Cietā	UAR100	U100	U100	500	Cietā	3x12,5	147,5	48,0	(R)EI60	3920	●
UAR100/U100/PD/500-37,5/Hydro	UAR100	U100	U100	500	Hydro	3x12,5	147,5	42,0	(R)EI60	4140	●
UAR100/U100/PD/500-40/Uguns+	UAR100	U100	U100	500	Uguns Pluss	2x12,5+15,0	150	43,0	(R)EI90	4140	-
UAR100/U100/PD/500-40/Cietā	UAR100	U100	U100	500	Cietā	2x12,5+15,0	150	51,0	(R)EI90	3740	●
UAR100/U100/PD/500-40/Hydro	UAR100	U100	U100	500	Hydro	2x12,5+15,0	150	44,0	(R)EI90	4140	●
UAR100/U100/PD/500-60/Uguns+	UAR100	U100	U100	500	Uguns Pluss	4x15,0	170	64,0	(R)EI120	3440	-
UAR100/U100/PD/500-60/Cietā	UAR100	U100	U100	500	Cietā	4x15,0	170	73,0	(R)EI120	3200	●
UAR100/U100/PD/500-60/Hydro	UAR100	U100	U100	500	Hydro	4x15,0	170	64,0	(R)EI120	3440	●

[1] Ugunsdrošības klasifikācija LBO-458-K/17.
[2] Tehniskais atzinums ITB 1060/12/R33NK.

MATERIĀLU PATĒRIŅŠ UZ 1 M² GRIESTU APBŪVES NIDA GRIESTI SISTĒMĀ

Materiāla nosaukums	Mērv.	UAR100/U100/PD/500-37,5/Uguns+	UAR100/U100/PD/500-37,5/ÚdensUguns+	UAR100/U100/PD/500-37,5/Cietā	UAR100/U100/PD/500-37,5/Hydro	UAR100/U100/PD/500-40/Uguns+	UAR100/U100/PD/500-40/Cietā	UAR100/U100/PD/500-40/Hydro	UAR100/U100/PD/500-60/Uguns+	UAR100/U100/PD/500-60/Cietā	UAR100/U100/PD/500-60/Hydro
		Sistēmas tips Nida Griesti: Materiāla patēriņš uz 1 m²									
Plāksne Nida Uguns Pluss 12,5 mm	m²	3,3	-	-	-	2,3	-	-	-	-	-
Plāksne Nida Ūdens Uguns Pluss 12,5 mm	m²	-	3,3	-	-	-	-	-	-	-	-
Plāksne Nida Cietā 12,5 mm	m²	-	-	3,3	-	-	2,3	-	-	-	-
Plāksne Nida Hydro 12,5 mm	m²	-	-	-	3,3	-	-	2,3	-	-	-
Plāksne Nida Uguns Pluss 15,0 mm	m²	-	-	-	-	1,0	-	-	4,3	-	-
Plāksne Nida Cietā 15,0 mm	m²	-	-	-	-	-	1,0	-	-	4,3	-
Plāksne Nida Hydro 15,0 mm	m²	-	-	-	-	-	-	1,0	-	-	4,3
Profils Nida UAR100	tek.m	2,2	2,2	2,2	2,2	2,2	2,2	2,2	2,2	2,2	2,2
Profils Nida U100	tek.m	0,75	0,75	0,75	0,75	0,75	0,75	0,75	0,75	0,75	0,75
Leņķis Nida UAR100 profilam	gab.	1,5	1,5	1,5	1,5	1,5	1,5	1,5	1,5	1,5	1,5
Skrūve Nida M8	gab.	3,0	3,0	3,0	3,0	3,0	3,0	3,0	3,0	3,0	3,0
Kniedes	gab.	2,8	2,8	2,8	2,8	2,8	2,8	2,8	2,8	2,8	2,8
Tērauda enkurošanas elements (tips atbilstoši būves svaram)[3]	gab.	7,7	7,7	7,7	7,7	7,7	7,7	7,7	7,7	7,7	7,7
Pašurbjošās skrūves Nida 3,5x25 mm[4]	gab.	15,0	15,0	-	-	15,0	-	-	15,0	-	-
Pašurbjošās skrūves Nida 3,5x35 mm[4]	gab.	6,0	6,0	-	-	6,0	-	-	-	-	-
Pašurbjošās skrūves Nida 3,5x45 mm[4]	gab.	-	-	-	-	-	-	-	6,0	-	-
Pašurbjošās skrūves Nida 3,5x55 mm[4]	gab.	18,0	18,0	-	-	18,0	-	-	6,0	-	-
Pašurbjošās skrūves Nida 4,2x70 mm[4]	gab.	-	-	-	-	-	-	-	18,0	-	-
Pašurbjošās skrūves Nida Cietā 35 (3,9x35 mm)[4]	gab.	-	-	21,0	-	-	21,0	-	-	15,0	-
Pašurbjošās skrūves Nida Cietā 45 (3,9x45 mm)[4]	gab.	-	-	-	-	-	-	-	-	6,0	-
Pašurbjošās skrūves Nida Cietā 55 (3,9x55 mm)[4]	gab.	-	-	18,0	-	-	18,0	-	-	6,0	-
Pašurbjošās skrūves Nida Cietā 70 (4,2x70 mm)[4]	gab.	-	-	-	-	-	-	-	-	18,0	-
Pašurbjošās skrūves Nida Hydro C4 3,5x25 mm[4]	gab.	-	-	-	15,0	-	-	15,0	-	-	15,0
Pašurbjošās skrūves Nida Hydro C4 3,5x41 mm[4]	gab.	-	-	-	6,0	-	-	6,0	-	-	6,0
Pašurbjošās skrūves Nida Hydro C4 3,5x55 mm[4]	gab.	-	-	-	18,0	-	-	18,0	-	-	6,0
Pašurbjošās skrūves Nida Hydro C4 4,2x70 mm[4]	gab.	-	-	-	-	-	-	-	-	-	18,0
Līmlente šuvēm Nida	tek.m	1,4	1,4	1,4	1,4	1,4	1,4	1,4	1,4	1,4	1,4
Ģipša špaktele Nida Start	kg	0,9	0,9	-	-	0,9	-	-	1,2	-	-
Ģipša špaktele Nida Finisz	kg	0,1	0,1	-	-	0,1	-	-	0,1	-	-
Gatavā špakteļmasa Nida Hydromix[5]	kg	-	-	1,0	1,0	-	1,0	1,0	-	1,3	1,3

[3] Enkurošanas elementu tips un skaits jāizvēlas saskaņā ar shēmu, kas iekļauta ITB tehniskajā atzinumā Pašnesošie griesti: ITB 1060/12/R33NK.
[4] Ieteicams izmantot 2 mm pašurbjošās skrūves.
[5] Izmantojot ģipša šķiedru plāksnes Nida Cietā, kā alternatīvu varat izmantot arī Nida Planfix Fresh ģipša špakteli.
Patēriņa standartos nav ņemti vērā materiālie zaudējumi.

PIRMIE TIRGŪ SAUSĀS BŪVES SISTĒMAS MARĶĒTA ZĪME CE

Lūdzu, atrodiet mūsu kanālu Siniat Nida YouTube

nida Griesti

Ugunsizturības klase:	Maksimālais apdares platums:	Minimālais piekāršanas augstums:	Būves svars 1m²:	Saistītā dokumenta numurs:
(R)EI15 (R)EI30	5240 mm	60 mm	16,0-23,0 kg	EN13964:2004+A1

Ekspluatācijas īpašību deklarācija:
DoP/Ceiling System/0059/15.11.2016

SISTĒMAS:

UARUAR50/U50/500-12,5; UARUAR50/U50/500-15; UARUAR50/U50/500-18

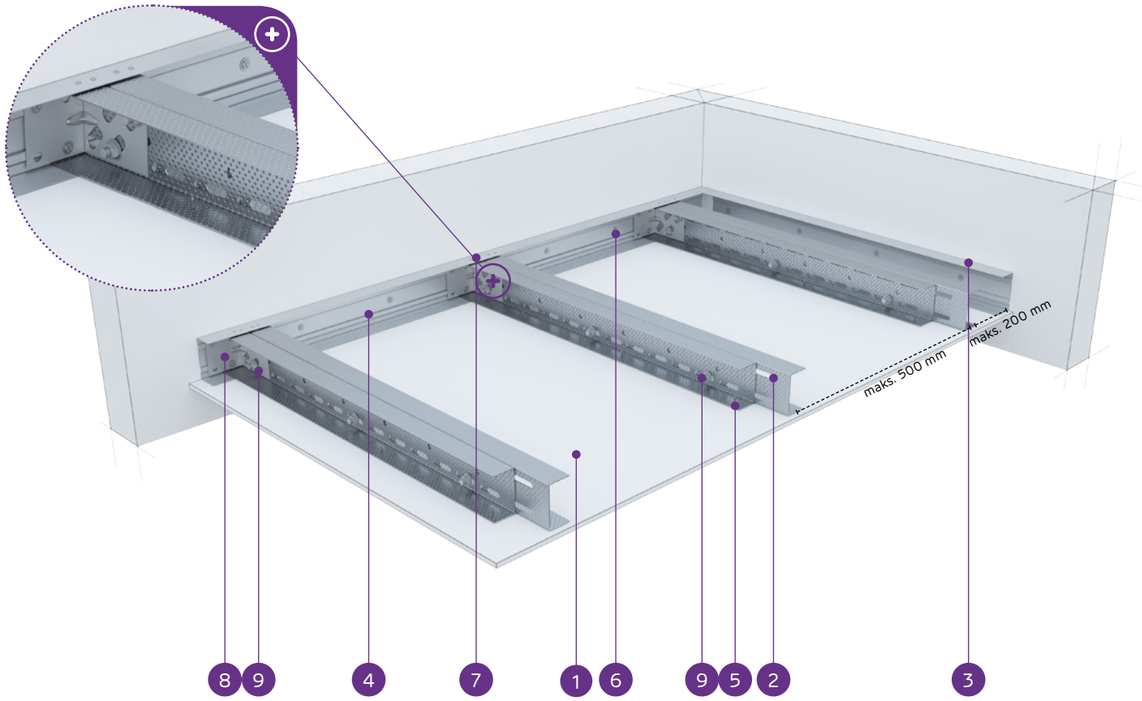

MATERIĀLI:

1. Ģipškartona plāksnes Nida
2. Dubultais nesošais profils Nida UAR 50
3. Konstrukcijas profils Nida U 50
4. Nesošais profils Nida U 50
5. Pašurbjošā skrūve Nida 3,5 x 25 mm
6. Tērauda enkurošanas elements ar Tērauda paplāksni
7. Kniede
8. Leņķis Nida UA profilam
9. Skrūve Nida M8

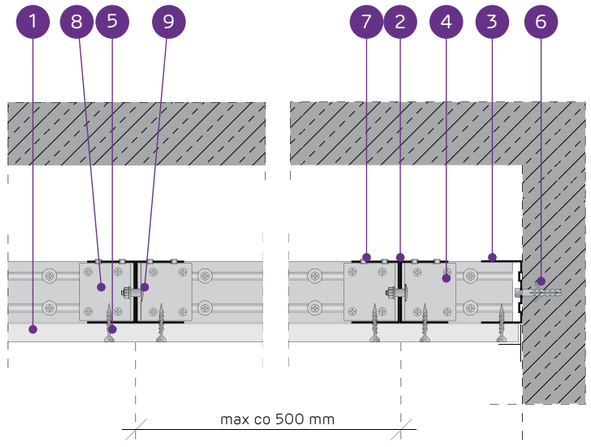

PAŠNESOŠO GRIESTU SISTĒMA AR DUBULTO NIDA UAR50 KONSTRUKCIJU

TEHNISKIE PARAMETRI

Sistēmas tips Nida Griesti	Režģa konstrukcija				Ģipša plākšņu apšuvums		Minimālais piekāršanas augstums	Būves svars 1 m²	Ugunsizturības klase [1]	Maksimālais griestu apdares platums [2]	Īpašā sistēma
	Nida nesošā profila tips	Nida nesošā perimetra profila tips	Nida konstrukcijas perimetra profila tips	Maksimālais Nida UAR50 nesošo profilu atstatums							
				[mm]	Nida	Biezums	[mm]	kg	[min.]	[mm]	
UARUAR50/U50/500-12,5/Expert	2xUAR50	U50	U50	500	Expert	12,5	72,5	16,0	-	5240	-
UARUAR50/U50/500-12,5/Ūdens [3]	2xUAR50	U50	U50	500	Ūdens	12,5	72,5	17,0	-	5240	-
UARUAR50/U50/500-12,5/Uguns+	2xUAR50	U50	U50	500	Uguns Pluss	12,5	72,5	18,0	(R)EI15	5240	-
UARUAR50/U50/500-12,5/ŪdensUguns+	2xUAR50	U50	U50	500	Ūdens Uguns Pluss	12,5	72,5	18,0	(R)EI15	5240	-
UARUAR50/U50/500-12,5/Cietā	2xUAR50	U50	U50	500	Cietā	12,5	72,5	21,0	(R)EI15	4680	●
UARUAR50/U50/500-12,5/Hydro	2xUAR50	U50	U50	500	Hydro	12,5	72,5	19,0	(R)EI15	5240	●
UARUAR50/U50/500-15/Uguns+	2xUAR50	U50	U50	500	Uguns Pluss	15,0	75	21,0	(R)EI15	4680	-
UARUAR50/U50/500-15/Cietā	2xUAR50	U50	U50	500	Cietā	15,0	75	23,0	(R)EI15	4680	●
UARUAR50/U50/500-15/Hydro	2xUAR50	U50	U50	500	Hydro	15,0	75	21,0	(R)EI15	4680	●
UARUAR50/U50/500-18/Uguns+	2xUAR50	U50	U50	500	Uguns Pluss	18,0	78	22,0	(R)EI30	4680	-

[1] Ugunsdrošības klasifikācija LBO-458-K/17.
[2] Tehniskais atzinums ITB 1060/12/R33NK.
[3] Telpās ar relatīvo gaisa mitrumu līdz 85 % stūra sekcijās pret intensīvu ūdens iedarbību ieteicams izmantot Nida Hydro ģipša šķiedru plāksnes (horizontālām un vertikālām virsmām vannas, dušas utt. zonās).

MATERIĀLU PATĒRIŅŠ UZ 1 M² GRIESTU APBŪVES NIDA GRIESTI SISTĒMĀ

Materiāla nosaukums	Mērv.	Sistēmas tips Nida Griesti									
		UARUAR50/ U50/500-12,5/Expert	UARUAR50/ U50/500-12,5/Ūdens	UARUAR50/ U50/500-12,5/Uguns+	UARUAR50/ U50/500-12,5/ ŪdensUguns+	UARUAR50/ U50/500-12,5/Cietā	UARUAR50/ U50/500-12,5/Hydro	UARUAR50/ U50/500-15/ Uguns+	UARUAR50/ U50/500-15/ Cietā	UARUAR50/ U50/500-15/ Hydro	UARUAR50/ U50/500-18/ Uguns+
		Materiāla patēriņš uz 1 m²									
Plāksne Nida Expert 12,5 mm	m²	1,0	-	-	-	-	-	-	-	-	-
Plāksne Nida Ūdens 12,5 mm	m²	-	1,0	-	-	-	-	-	-	-	-
Plāksne Nida Uguns Pluss 12,5 mm	m²	-	-	1,0	-	-	-	-	-	-	-
Plāksne Nida Ūdens Uguns Pluss 12,5 mm	m²	-	-	-	1,0	-	-	-	-	-	-
Plāksne Nida Cietā 12,5 mm	m²	-	-	-	-	1,0	-	-	-	-	-
Plāksne Nida Hydro 12,5 mm	m²	-	-	-	-	-	1,0	-	-	-	-
Plāksne Nida Uguns Pluss 15,0 mm	m²	-	-	-	-	-	-	1,0	-	-	-
Plāksne Nida Cietā 15,0 mm	m²	-	-	-	-	-	-	-	1,0	-	-
Plāksne Nida Hydro 15,0 mm	m²	-	-	-	-	-	-	-	-	1,0	-
Plāksne Nida Uguns Pluss 18,0 mm	m²	-	-	-	-	-	-	-	-	-	1,0
Profils Nida UAR50	tek.m	4,4	4,4	4,4	4,4	4,4	4,4	4,4	4,4	4,4	4,4
Profils Nida U50	tek.m	0,75	0,75	0,75	0,75	0,75	0,75	0,75	0,75	0,75	0,75
Leņķis Nida UAR50 profilam	gab.	3,0	3,0	3,0	3,0	3,0	3,0	3,0	3,0	3,0	3,0
Skrūve Nida M8	gab.	11,3	11,3	11,3	11,3	11,3	11,3	11,3	11,3	11,3	11,3
Kniedes	gab.	5,6	5,6	5,6	5,6	5,6	5,6	5,6	5,6	5,6	5,6
Tērauda enkurošanas elements (tips atbilstoši būves svaram) [4]	gab.	12,6	12,6	12,6	12,6	12,6	12,6	12,6	12,6	12,6	12,6
Pašurbjošās skrūves Nida 3,5x25 mm [5]	gab.	18,0	18,0	18,0	18,0	-	-	18,0	-	-	-
Pašurbjošās skrūves Nida 3,5x35 mm [5]	gab.	-	-	-	-	-	-	-	-	-	18,0
Pašurbjošās skrūves Nida Cietā 35 (3,9x35 mm) [5]	gab.	-	-	-	-	18,0	-	-	18,0	-	-
Pašurbjošās skrūves Nida Hydro C4 3,5x25 mm [5]	gab.	-	-	-	-	-	18,0	-	-	18,0	-
Līmlente šuvēm Nida	tek.m	1,4	1,4	1,4	1,4	1,4	1,4	1,4	1,4	1,4	1,4
Ģipša špaktele Nida Start	kg	0,3	0,3	0,3	0,3	-	-	0,3	-	-	0,3
Ģipša špaktele Nida Finisz	kg	0,1	0,1	0,1	0,1	-	-	0,1	-	-	0,1
Gatavā špaktelmasa Nida Hydromix [6]	kg	-	-	-	-	0,4	0,4	-	0,4	0,4	-

[4] Enkurošanas elementu tips un skaits jāizvēlas saskaņā ar shēmu, kas iekļauta ITB tehniskajā atzinumā Pašnesošie griesti: ITB 1060/12/R33NK.
[5] Ieteicams izmantot 2 mm pašurbjošās skrūves.
[6] Izmantojot ģipša šķiedru plāksnes Nida Cietā, kā alternatīvu varat izmantot arī Nida Planfix Fresh ģipša špakteli.
Patēriņa standartos nav ņemti vērā materiālie zaudējumi.

PIRMIE TIRGŪ
SAUSĀS BŪVES SISTĒMAS
MARĶĒTA ZĪME CE

Lūdzu, atrodiet mūsu kanālu Siniat Nida
YouTube

nida Griesti

Ugunsizturības klase:	Maksimālais apdares platums:	Minimālais piekāršanas augstums:	Būves svars 1m²:	Saistītā dokumenta numurs:
(R)EI45 (R)EI60	4750 mm	60 mm	24,0-39,0 kg	EN13964:2004+A1

Ekspluatācijas īpašību deklarācija:
DoP/Ceiling System/0059/15.11.2016

SISTĒMAS:

UARUAR50/U50/500-25; UARUAR50/U50/500-30

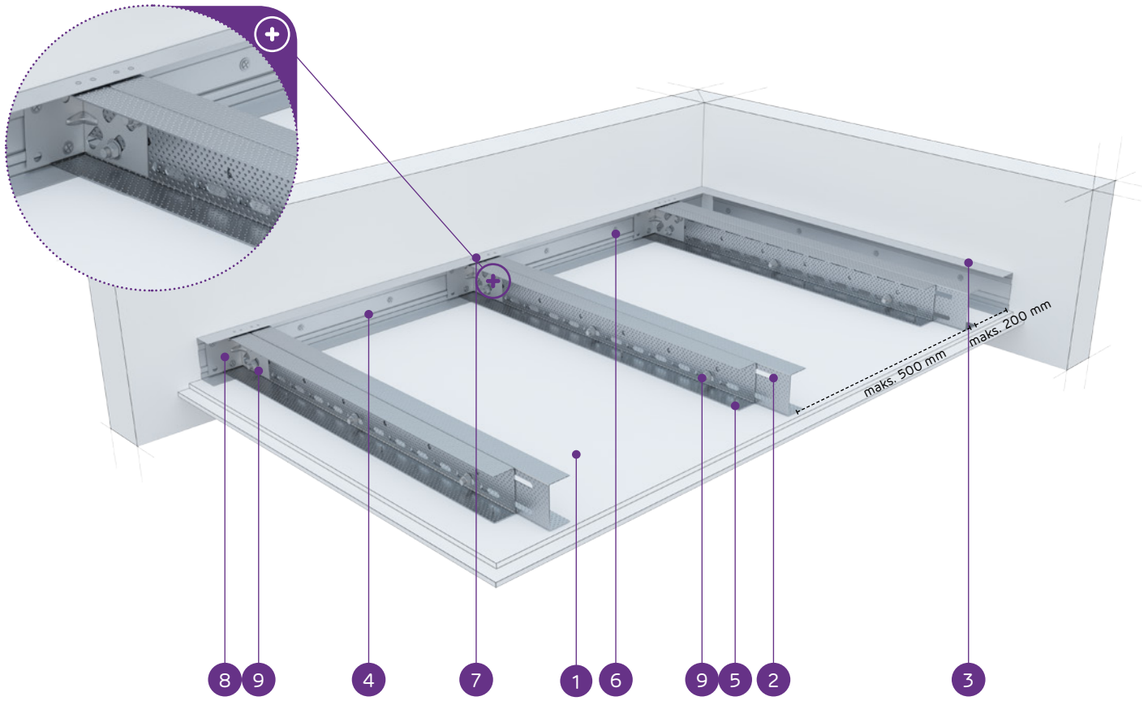

MATERIĀLI:

1. Ģipškartona plāksnes Nida
2. Dubultais nesošais profils Nida UAR 50
3. Konstrukcijas profils Nida U 50
4. Nesošais profils Nida U 50
5. Pašurbjošā skrūve Nida 3,5 x 25 mm
6. Tērauda enkurošanas elements ar Tērauda paplāksni
7. Kniede
8. Leņķis Nida UA profilam
9. Skrūve Nida M8

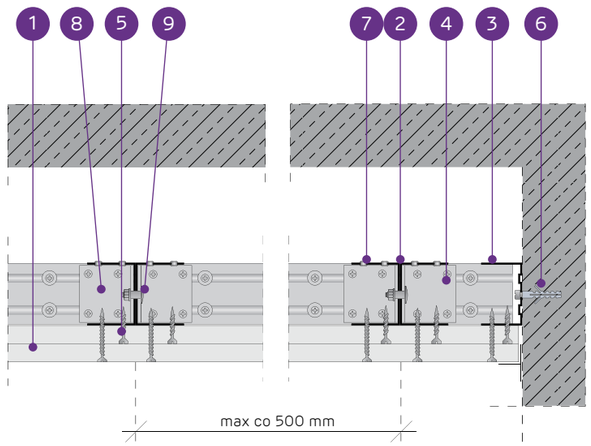

PAŠNESOŠO GRIESTU SISTĒMA AR DUBULTO NIDA UAR50 KONSTRUKCIJU

TEHNISKIE PARAMETRI

Sistēmas tips Nida Griesti	Režģa konstrukcija				Ģipša plākšņu apšuvums		Minimālais piekāršanas augstums	Būves svars 1 m²	Ugunsizturības klase[1]	Maksimālais griestu apdares platums[2]	Īpašā sistēma
	Nida nesošā profila tips	Nida nesošā perimetra profila tips	Nida konstrukcijas perimetra profila tips	Maksimālais Nida UAR50 nesošo profilu atstatums							
				[mm]	Nida	Biezums	[mm]	kg	[min.]	[mm]	
UARUAR50/U50/500-25/Expert	2xUAR50	U50	U50	500	Expert	2x12,5	85	24,0	-	4750	-
UARUAR50/U50/500-25/Ūdens[3]	2xUAR50	U50	U50	500	Ūdens	2x12,5	85	26,0	-	4340	-
UARUAR50/U50/500-25/Uguns+	2xUAR50	U50	U50	500	Uguns Pluss	2x12,5	85	28,0	(R)EI45	4340	-
UARUAR50/U50/500-25/ŪdensUguns+	2xUAR50	U50	U50	500	Ūdens Uguns Pluss	2x12,5	85	28,0	(R)EI45	4340	-
UARUAR50/U50/500-25/Cietā	2xUAR50	U50	U50	500	Cietā	2x12,5	85	34,0	(R)EI45	4020	●
UARUAR50/U50/500-25/Hydro	2xUAR50	U50	U50	500	Hydro	2x12,5	85	30,0	(R)EI45	4340	●
UARUAR50/U50/500-30/Uguns+	2xUAR50	U50	U50	500	Uguns Pluss	2x15,0	90	35,0	(R)EI60	4020	-
UARUAR50/U50/500-30/Cietā	2xUAR50	U50	U50	500	Cietā	2x15,0	90	39,0	(R)EI60	3760	●
UARUAR50/U50/500-30/Hydro	2xUAR50	U50	U50	500	Hydro	2x15,0	90	35,0	(R)EI60	4020	●

1) Ugunsdrošības klasifikācija LBO-458-K/17.
2) Tehniskais atzinums ITB 1060/12/R33NK.
3) Telpās ar relatīvo gaisa mitrumu līdz 85 % stūra sekcijās pret intensīvu ūdens iedarbību ieteicams izmantot Nida Hydro ģipša šķiedru plāksnes (horizontālām un vertikālām virsmām vannas, dušas utt. zonās).

MATERIĀLU PATĒRIŅŠ UZ 1 M² GRIESTU APBŪVES NIDA GRIESTI SISTĒMĀ

Materiāla nosaukums	Mērv.	Sistēmas tips Nida Griesti								
		UARUAR50/U50/500-25/Expert	UARUAR50/U50/500-25/Ūdens	UARUAR50/U50/500-25/Uguns+	UARUAR50/U50/500-25/ŪdensUguns+	UARUAR50/U50/500-25/Cietā	UARUAR50/U50/500-25/Hydro	UARUAR50/U50/500-30/Uguns+	UARUAR50/U50/500-30/Cietā	UARUAR50/U50/500-30/Hydro
		Materiāla patēriņš uz 1 m²								
Plāksne Nida Expert 12,5 mm	m²	2,0	-	-	-	-	-	-	-	-
Plāksne Nida Ūdens 12,5 mm	m²	-	2,0	-	-	-	-	-	-	-
Plāksne Nida Uguns Pluss 12,5 mm	m²	-	-	2,0	-	-	-	-	-	-
Plāksne Nida Ūdens Uguns Pluss 12,5 mm	m²	-	-	-	2,0	-	-	-	-	-
Plāksne Nida Cietā 12,5 mm	m²	-	-	-	-	2,0	-	-	-	-
Plāksne Nida Hydro 12,5 mm	m²	-	-	-	-	-	2,0	-	-	-
Plāksne Nida Uguns Pluss 15,0 mm	m²	-	-	-	-	-	-	2,0	-	-
Plāksne Nida Cietā 15,0 mm	m²	-	-	-	-	-	-	-	2,0	-
Plāksne Nida Hydro 15,0 mm	m²	-	-	-	-	-	-	-	-	2,0
Profils Nida UAR50	tek.m	4,4	4,4	4,4	4,4	4,4	4,4	4,4	4,4	4,4
Profils Nida U50	tek.m	0,75	0,75	0,75	0,75	0,75	0,75	0,75	0,75	0,75
Leņķis Nida UAR50 profilam	gab.	3,0	3,0	3,0	3,0	3,0	3,0	3,0	3,0	3,0
Skrūve Nida M8	gab.	11,3	11,3	11,3	11,3	11,3	11,3	11,3	11,3	11,3
Kniedes	gab.	5,6	5,6	5,6	5,6	5,6	5,6	5,6	5,6	5,6
Tērauda enkurošanas elements (tips atbilstoši būves svaram) 4)	gab.	12,6	12,6	12,6	12,6	12,6	12,6	12,6	12,6	12,6
Pašurbjošās skrūves Nida 3,5x25 mm 5)	gab.	6,0	6,0	6,0	6,0	-	-	6,0	-	-
Pašurbjošās skrūves Nida 3,5x35 mm 5)	gab.	18,0	18,0	18,0	18,0	-	-	-	-	-
Pašurbjošās skrūves Nida 3,5x45 mm 5)	gab.	-	-	-	-	-	-	18,0	-	-
Pašurbjošās skrūves Nida Cietā 35 (3,9x35 mm) 5)	gab.	-	-	-	-	24,0	-	-	6,0	-
Pašurbjošās skrūves Nida Cietā 45 (3,9x45 mm) 5)	gab.	-	-	-	-	-	-	-	18,0	-
Pašurbjošās skrūves Nida Hydro C4 3,5x25 mm 5)	gab.	-	-	-	-	-	6,0	-	-	6,0
Pašurbjošās skrūves Nida Hydro C4 3,5x41 mm 5)	gab.	-	-	-	-	-	18,0	-	-	18,0
Limlente šuvēm Nida	tek.m	1,4	1,4	1,4	1,4	1,4	1,4	1,4	1,4	1,4
Ģipša špaktele Nida Start	kg	0,6	0,6	0,6	0,6	-	-	0,6	-	-
Ģipša špaktele Nida Finisz	kg	0,1	0,1	0,1	0,1	-	-	0,1	-	-
Gatavā špaktelmasa Nida Hydromix 6)	kg	-	-	-	-	0,7	0,7	-	0,7	0,7

4) Enkurošanas elementu tips un skaits jāizvēlas saskaņā ar shēmu, kas iekļauta ITB tehniskajā atzinumā Pašnesošie griesti: ITB 1060/12/R33NK.
5) Ieteicams izmantot 2 mm pašurbjošās skrūves.
6) Izmantojot ģipša šķiedru plāksnes Nida Cietā, kā alternatīvu varat izmantot arī Nida Planfix Fresh ģipša špakteli.
Patēriņa standartos nav ņemti vērā materiālie zaudējumi.

PIRMIE TIRGŪ SAUSĀS BŪVES SISTĒMAS MARĶĒTA ZĪME CE

Lūdzu, atrodiet mūsu kanālu Siniat Nida YouTube

nida Griesti

Ugunsizturības klase:	Maksimālais apdares platums:	Minimālais piekāršanas augstums:	Būves svars 1m²:	Saistītā dokumenta numurs:
(R)EI60 (R)EI90 (R)EI120	3760 mm	60 mm	38,0-70,0 kg	EN13964:2004+A1

Ekspluatācijas īpašību deklarācija:
DoP/Ceiling System/0059/15.11.2016

SISTĒMAS:

UARUAR50/U50/500-37,5; UARUAR50/U50/500-40; UARUAR50/U50/500-60

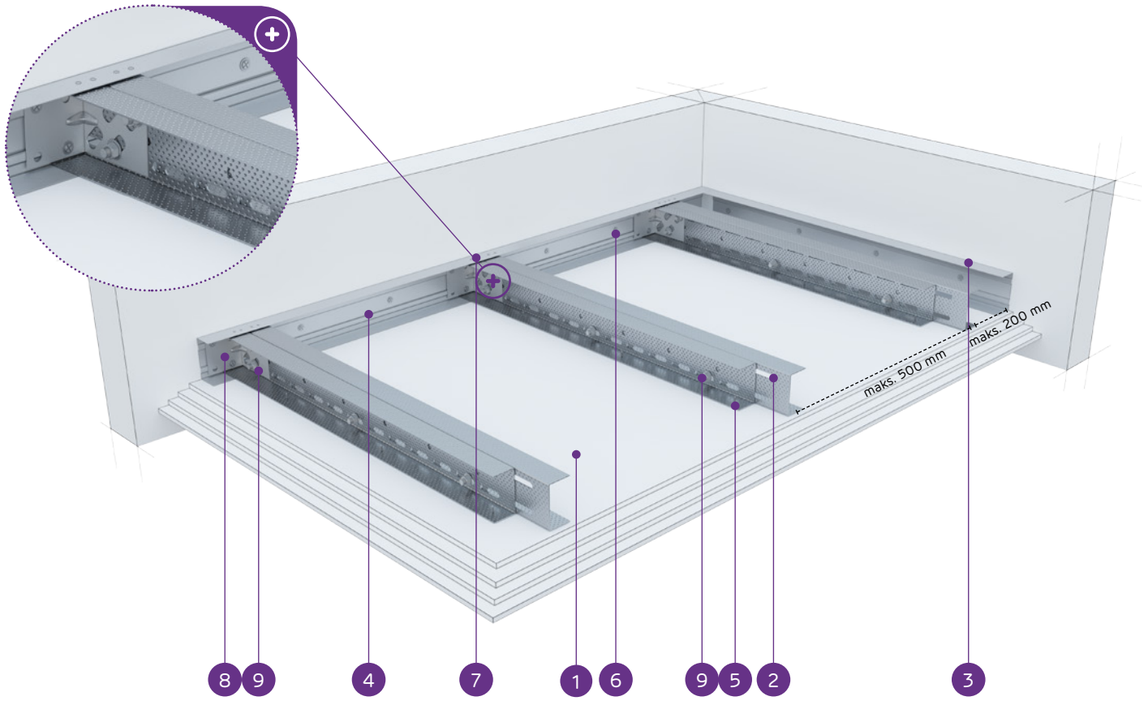

MATERIĀLI:

1. Ģipškartona plāksnes Nida
2. Dubultais nesošais profils Nida UAR 50
3. Konstrukcijas profils Nida U 50
4. Nesošais profils Nida U 50
5. Pašurbjošā skrūve Nida 3,5 x 25 mm
6. Tērauda enkurošanas elements ar Tērauda paplāksni
7. Kniede
8. Leņķis Nida UA profilam
9. Skrūve Nida M8

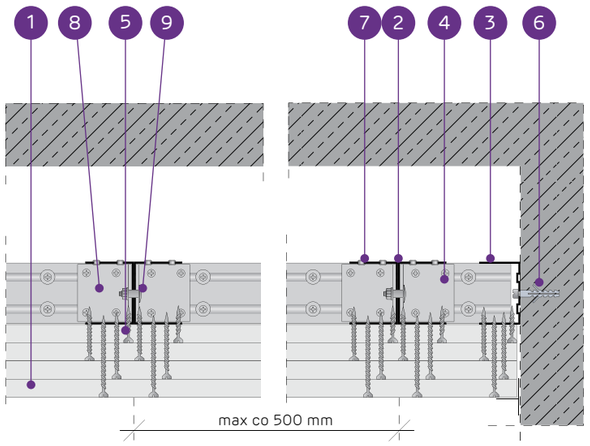

PAŠNESOŠO GRIESTU SISTĒMA AR DUBULTO NIDA UAR50 KONSTRUKCIJU

TEHNISKIE PARAMETRI

Sistēmas tips Nida Griesti	Režģa konstrukcija				Ģipša plākšņu apšuvums		Minimālais piekāršanas augstums	Būves svars 1 m²	Ugunsizturības klase [1]	Maksimālais griestu apdares platums [2]	Īpašā sistēma
	Nida nesošā profila tips	Nida nesošā perimetra profila tips	Nida konstrukcijas perimetra profila tips	Maksimālais Nida UAR50 nesošo profilu atstatums							
				[mm]	Nida	Biezums	[mm]	kg	[min.]	[mm]	
UARUAR50/U50/500-37,5/Uguns+	2xUAR50	U50	U50	500	Uguns Pluss	3x12,5	97,5	38,0	(R)EI60	3760	-
UARUAR50/U50/500-37,5/ŪdensUguns+	2xUAR50	U50	U50	500	Ūdens Uguns Pluss	3x12,5	97,5	38,0	(R)EI60	3760	-
UARUAR50/U50/500-37,5/Cietā	2xUAR50	U50	U50	500	Cietā	3x12,5	97,5	47,0	(R)EI60	3360	●
UARUAR50/U50/500-37,5/Hydro	2xUAR50	U50	U50	500	Hydro	3x12,5	97,5	41,0	(R)EI60	3540	●
UARUAR50/U50/500-40/Uguns+	2xUAR50	U50	U50	500	Uguns Pluss	2x12,5+15,0	100	42,0	(R)EI90	3540	-
UARUAR50/U50/500-40/Cietā	2xUAR50	U50	U50	500	Cietā	2x12,5+15,0	100	49,0	(R)EI90	3360	●
UARUAR50/U50/500-40/Hydro	2xUAR50	U50	U50	500	Hydro	2x12,5+15,0	100	44,0	(R)EI90	3540	●
UARUAR50/U50/500-60/Uguns+	2xUAR50	U50	U50	500	Uguns Pluss	4x15,0	120	63,0	(R)EI120	2950	-
UARUAR50/U50/500-60/Cietā	2xUAR50	U50	U50	500	Cietā	4x15,0	120	70,0	(R)EI120	2840	●
UARUAR50/U50/500-60/Hydro	2xUAR50	U50	U50	500	Hydro	4x15,0	120	63,0	(R)EI120	2950	●

[1] Ugunsdrošības klasifikācija LBO-458-K/17.
[2] Tehniskais atzinums ITB 1060/12/R33NK.

MATERIĀLU PATĒRIŅŠ UZ 1 M² GRIESTU APBŪVES NIDA GRIESTI SISTĒMĀ

Materiāla nosaukums	Mērv.	Sistēmas tips Nida Griesti									
		UARUAR50/U50/500-37,5/Uguns+	UARUAR50/U50/500-37,5/ŪdensUguns+	UARUAR50/U50/500-37,5/Cietā	UARUAR50/U50/500-37,5/Hydro	UARUAR50/U50/500-40/Uguns+	UARUAR50/U50/500-40/Cietā	UARUAR50/U50/500-40/Hydro	UARUAR50/U50/500-60/Uguns+	UARUAR50/U50/500-60/Cietā	UARUAR50/U50/500-60/Hydro
		Materiāla patēriņš uz 1 m²									
Plāksne Nida Uguns Pluss 12,5 mm	m²	3,0	-	-	-	2,0	-	-	-	-	-
Plāksne Nida Ūdens Uguns Pluss 12,5 mm	m²	-	3,0	-	-	-	-	-	-	-	-
Plāksne Nida Cietā 12,5 mm	m²	-	-	3,0	-	-	2,0	-	-	-	-
Plāksne Nida Hydro 12,5 mm	m²	-	-	-	3,0	-	-	2,0	-	-	-
Plāksne Nida Uguns Pluss 15,0 mm	m²	-	-	-	-	1,0	-	-	4,0	-	-
Plāksne Nida Cietā 15,0 mm	m²	-	-	-	-	-	1,0	-	-	4,0	-
Plāksne Nida Hydro 15,0 mm	m²	-	-	-	-	-	-	1,0	-	-	4,0
Profils Nida C50	tek.m	4,4	4,4	4,4	4,4	4,4	4,4	4,4	4,4	4,4	4,4
Profils Nida U50	tek.m	0,75	0,75	0,75	0,75	0,75	0,75	0,75	0,75	0,75	0,75
Leņķis Nida UAR50 profilam	gab.	3,0	3,0	3,0	3,0	3,0	3,0	3,0	3,0	3,0	3,0
Skrūve Nida M8	gab.	11,3	11,3	11,3	11,3	11,3	11,3	11,3	11,3	11,3	11,3
Kniedes	gab.	5,6	5,6	5,6	5,6	5,6	5,6	5,6	5,6	5,6	5,6
Tērauda enkurošanas elements (tips atbilstoši būves svaram) [3]	gab.	12,6	12,6	12,6	12,6	12,6	12,6	12,6	12,6	12,6	12,6
Pašurbjošās skrūves Nida 3,5x25 mm [4]	gab.	6,0	6,0	-	-	6,0	-	-	6,0	-	-
Pašurbjošās skrūves Nida 3,5x35 mm [4]	gab.	6,0	6,0	-	-	6,0	-	-	-	-	-
Pašurbjošās skrūves Nida 3,5x45 mm [4]	gab.	-	-	-	-	-	-	-	6,0	-	-
Pašurbjošās skrūves Nida 3,5x55 mm [4]	gab.	18,0	18,0	-	-	18,0	-	-	6,0	-	-
Pašurbjošās skrūves Nida 4,2x70 mm [4]	gab.	-	-	-	-	-	-	-	18,0	-	-
Pašurbjošās skrūves Nida Cietā 35 (3,9x35 mm) [4]	gab.	-	-	12,0	-	-	12,0	-	-	6,0	-
Pašurbjošās skrūves Nida Cietā 45 (3,9x45 mm) [4]	gab.	-	-	-	-	-	-	-	-	6,0	-
Pašurbjošās skrūves Nida Cietā 55 (3,9x55 mm) [4]	gab.	-	-	18,0	-	-	18,0	-	-	6,0	-
Pašurbjošās skrūves Nida Cietā 70 (4,2x70 mm) [4]	gab.	-	-	-	-	-	-	-	-	18,0	-
Pašurbjošās skrūves Nida Hydro C4 3,5x25 mm [4]	gab.	-	-	-	6,0	-	-	6,0	-	-	6,0
Pašurbjošās skrūves Nida Hydro C4 3,5x41 mm [4]	gab.	-	-	-	6,0	-	-	6,0	-	-	6,0
Pašurbjošās skrūves Nida Hydro C4 3,5x55 mm [4]	gab.	-	-	-	18,0	-	-	18,0	-	-	6,0
Pašurbjošās skrūves Nida Hydro C4 4,2x70 mm [4]	gab.	-	-	-	-	-	-	-	-	-	18,0
Līmlente šuvēm Nida	tek.m	1,4	1,4	1,4	1,4	1,4	1,4	1,4	1,4	1,4	1,4
Ģipša špaktele Nida Start	kg	0,9	0,9	-	-	0,9	-	-	1,2	-	-
Ģipša špaktele Nida Finisz	kg	0,1	0,1	-	-	0,1	-	-	0,1	-	-
Gatavā špakteļmasa Nida Hydromix [5]	kg	-	-	1,0	1,0	-	1,0	1,0	-	1,3	1,3

[3] Enkurošanas elementu tips un skaits jāizvēlas saskaņā ar shēmu, kas iekļauta ITB tehniskajā atzinumā Pašnesošie griesti: ITB 1060/12/R33NK.
[4] Ieteicams izmantot 2 mm pašurbjošās skrūves.
[5] Izmantojot ģipša šķiedru plāksnes Nida Cietā, kā alternatīvu varat izmantot arī Nida Planfix Fresh ģipša špakteli.
Patēriņa standartos nav ņemti vērā materiālie zaudējumi.

PIRMIE TIRGŪ SAUSĀS BŪVES SISTĒMAS MARĶĒTA ZĪME CE

Lūdzu, atrodiet mūsu kanālu Siniat Nida YouTube

nida Griesti

Ugunsizturības klase:	Maksimālais apdares platums:	Minimālais piekāršanas augstums:	Būves svars 1m²:	Saistītā dokumenta numurs:
(R)EI15 (R)EI30	6500 mm	85 mm	17,0-25,0 kg	EN13964:2004+A1

Ekspluatācijas īpašību deklarācija:
DoP/Ceiling System/0061/15.11.2016

SISTĒMAS:

UARUAR75/U75/500-12,5; UARUAR75/U75/500-15; UARUAR75/U75/500-18

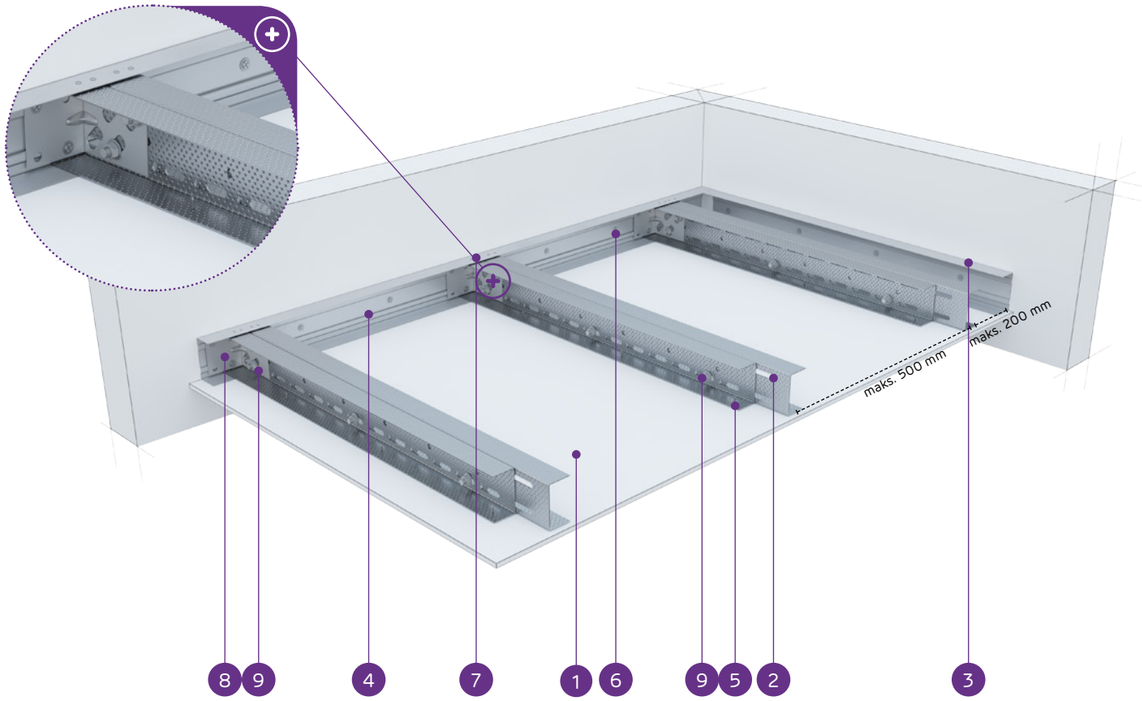

MATERIĀLI:

1. Ģipškartona plāksnes Nida
2. Dubultais nesošais profils Nida UAR 75
3. Konstrukcijas profils Nida U 75
4. Nesošais profils Nida U 75
5. Pašurbjošā skrūve Nida 3,5 x 25 mm
6. Tērauda enkurošanas elements ar Tērauda paplāksni
7. Kniede
8. Leņķis Nida UA profilam
9. Skrūve Nida M8

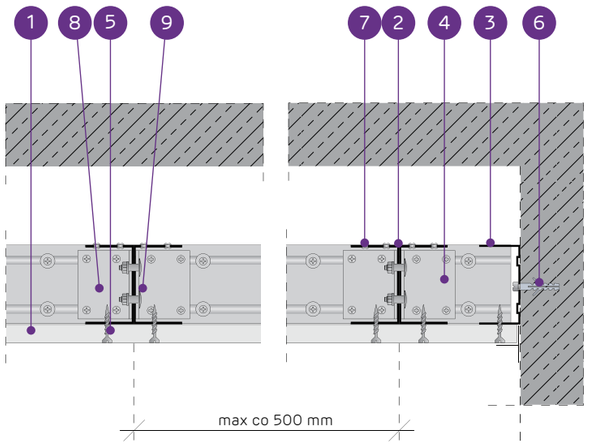

PAŠNESOŠO GRIESTU SISTĒMA AR DUBULTO NIDA UAR75 KONSTRUKCIJU

TEHNISKIE PARAMETRI

Sistēmas tips Nida Griesti	Režģa konstrukcija				Ģipša plākšņu apšuvums		Minimālais piekāršanas augstums	Būves svars 1 m²	Ugunsizturības klase[1]	Maksimālais griestu apdares platums[2]	Īpašā sistēma
	Nida nesošā profila tips	Nida nesošā perimetra profila tips	Nida konstrukcijas perimetra profila tips	Maksimālais Nida UAR75 nesošo profilu atstatums							
				[mm]	Nida	Biezums	[mm]	kg	[min.]	[mm]	
UARUAR75/U75/500-12,5/Expert	2xUAR75	U75	U75	500	Expert	12,5	97,5	17,0	-	6500	-
UARUAR75/U75/500-12,5/Ūdens[3]	2xUAR75	U75	U75	500	Ūdens	12,5	97,5	18,0	-	6500	-
UARUAR75/U75/500-12,5/Uguns+	2xUAR75	U75	U75	500	Uguns Pluss	12,5	97,5	19,0	(R)EI15	6500	-
UARUAR75/U75/500-12,5/ÜdensUguns+	2xUAR75	U75	U75	500	Ūdens Uguns Pluss	12,5	97,5	19,0	(R)EI15	6500	-
UARUAR75/U75/500-12,5/Cietā	2xUAR75	U75	U75	500	Cietā	12,5	97,5	22,0	(R)EI15	5810	●
UARUAR75/U75/500-12,5/Hydro	2xUAR75	U75	U75	500	Hydro	12,5	97,5	20,0	(R)EI15	6500	●
UARUAR75/U75/500-15/Uguns+	2xUAR75	U75	U75	500	Uguns Pluss	15,0	100	23,0	(R)EI15	5810	-
UARUAR75/U75/500-15/Cietā	2xUAR75	U75	U75	500	Cietā	15,0	100	25,0	(R)EI15	5810	●
UARUAR75/U75/500-15/Hydro	2xUAR75	U75	U75	500	Hydro	15,0	100	23,0	(R)EI15	5810	●
UARUAR75/U75/500-18/Uguns+	2xUAR75	U75	U75	500	Uguns Pluss	18,0	103	24,0	(R)EI30	5810	-

1) Ugunsdrošības klasifikācija LBO-458-K/17.
2) Tehniskais atzinums ITB 1060/12/R33NK.
3) Telpās ar relatīvo gaisa mitrumu līdz 85 % stūra sekcijās pret intensīvu ūdens iedarbību ieteicams izmantot Nida Hydro ģipša šķiedru plāksnes (horizontālām un vertikālām virsmām vannas, dušas utt. zonās).

MATERIĀLU PATĒRIŅŠ UZ 1 M² GRIESTU APBŪVES NIDA GRIESTI SISTĒMĀ

Materiāla nosaukums	Mērv.	Sistēmas tips Nida Griesti									
		UARUAR75/ U75/500-12,5/ Expert	UARUAR75/ U75/500-12,5/ Ūdens	UARUAR75/ U75/500-12,5/ Uguns+	UARUAR75/ U75/500-12,5/ ÜdensUguns+	UARUAR75/ U75/500-12,5/ Cietā	UARUAR75/ U75/500-12,5/ Hydro	UARUAR75/ U75/500-15/ Uguns+	UARUAR75/ U75/500-15/ Cietā	UARUAR75/ U75/500-15/ Hydro	UARUAR75/ U75/500-18/ Uguns+
		Materiāla patēriņš uz 1 m²									
Plāksne Nida Expert 12,5 mm	m²	1,0	-	-	-	-	-	-	-	-	-
Plāksne Nida Ūdens 12,5 mm	m²	-	1,0	-	-	-	-	-	-	-	-
Plāksne Nida Uguns Pluss 12,5 mm	m²	-	-	1,0	-	-	-	-	-	-	-
Plāksne Nida Ūdens Uguns Pluss 12,5 mm	m²	-	-	-	1,0	-	-	-	-	-	-
Plāksne Nida Cietā 12,5 mm	m²	-	-	-	-	1,0	-	-	-	-	-
Plāksne Nida Hydro 12,5 mm	m²	-	-	-	-	-	1,0	-	-	-	-
Plāksne Nida Uguns Pluss 15,0 mm	m²	-	-	-	-	-	-	1,0	-	-	-
Plāksne Nida Cietā 15,0 mm	m²	-	-	-	-	-	-	-	1,0	-	-
Plāksne Nida Hydro 15,0 mm	m²	-	-	-	-	-	-	-	-	1,0	-
Plāksne Nida Uguns Pluss 18,0 mm	m²	-	-	-	-	-	-	-	-	-	1,0
Profils Nida UAR75	tek.m	4,4	4,4	4,4	4,4	4,4	4,4	4,4	4,4	4,4	4,4
Profils Nida U75	tek.m	0,75	0,75	0,75	0,75	0,75	0,75	0,75	0,75	0,75	0,75
Leņķis Nida UAR75 profilam	gab.	3,0	3,0	3,0	3,0	3,0	3,0	3,0	3,0	3,0	3,0
Skrūve Nida M8	gab.	11,3	11,3	11,3	11,3	11,3	11,3	11,3	11,3	11,3	11,3
Kniedes	gab.	5,6	5,6	5,6	5,6	5,6	5,6	5,6	5,6	5,6	5,6
Tērauda enkurošanas elements (tips atbilstoši būves svaram)[4]	gab.	12,6	12,6	12,6	12,6	12,6	12,6	12,6	12,6	12,6	12,6
Pašurbjošās skrūves Nida 3,5x25 mm[5]	gab.	18,0	18,0	18,0	18,0	-	-	18,0	-	-	-
Pašurbjošās skrūves Nida 3,5x35 mm[5]	gab.	-	-	-	-	-	-	-	-	-	18,0
Pašurbjošās skrūves Nida Cietā 35 (3,9x35 mm)[5]	gab.	-	-	-	-	18,0	-	-	18,0	-	-
Pašurbjošās skrūves Nida Hydro C4 3,5x25 mm[5]	gab.	-	-	-	-	-	18,0	-	-	18,0	-
Līmlente šuvēm Nida	tek.m	1,4	1,4	1,4	1,4	1,4	1,4	1,4	1,4	1,4	1,4
Ģipša špaktele Nida Start	kg	0,3	0,3	0,3	0,3	-	-	0,3	-	-	0,3
Ģipša špaktele Nida Finisz	kg	0,1	0,1	0,1	0,1	-	-	0,1	-	-	0,1
Gatavā špaktelmasa Nida Hydromix[6]	kg	-	-	-	-	0,4	0,4	-	0,4	0,4	-

4) Enkurošanas elementu tips un skaits jāizvēlas saskaņā ar shēmu, kas iekļauta ITB tehniskajā atzinumā Pašnesošie griesti: ITB 1060/12/R33NK.
5) Ieteicams izmantot 2 mm pašurbjošās skrūves.
6) Izmantojot ģipša šķiedru plāksnes Nida Cietā, kā alternatīvu varat izmantot arī Nida Planfix Fresh ģipša špakteli.
Patēriņa standartos nav ņemti vērā materiālie zaudējumi.

PIRMIE TIRGŪ SAUSĀS BŪVES SISTĒMAS MARĶĒTA ZĪME CE

Lūdzu, atrodiet mūsu kanālu Siniat Nida YouTube

nida Griesti

Ugunsizturības klase:	Maksimālais apdares platums:	Minimālais piekāršanas augstums:	Būves svars 1m²:	Saistītā dokumenta numurs:
(R)EI45 (R)EI60	5390 mm	85 mm	26,0-40,0 kg	EN13964:2004+A1

Ekspluatācijas īpašību deklarācija:
DoP/Ceiling System/0061/15.11.2016

SISTĒMAS:

UARUAR75/U75/500-25; UAR75/U75/500-30

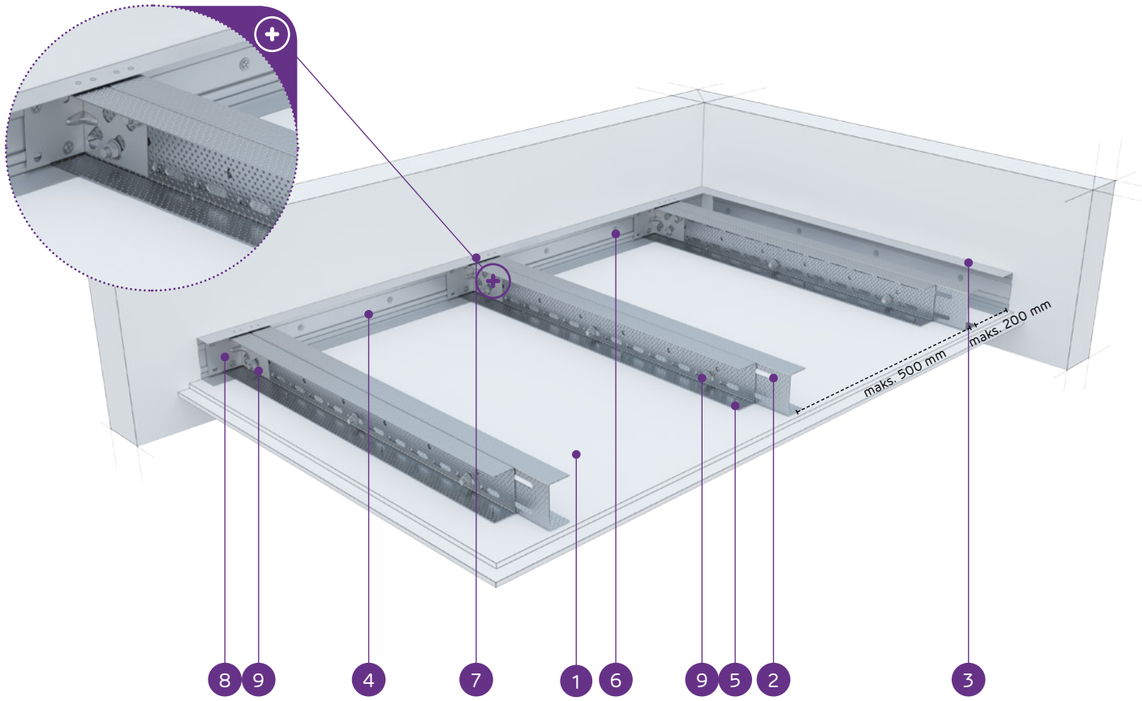

MATERIĀLI:

1. Ģipškartona plāksnes Nida
2. Dubultais nesošais profils Nida UAR 75
3. Konstrukcijas profils Nida U 75
4. Nesošais profils Nida U 75
5. Pašurbjošā skrūve Nida 3,5 x 25 mm
6. Tērauda enkurošanas elements ar Tērauda paplāksni
7. Kniede
8. Leņķis Nida UA profilam
9. Skrūve Nida M8

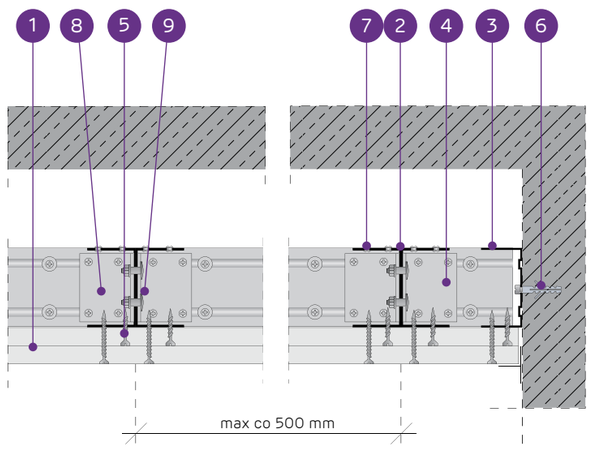

PAŠNESOŠO GRIESTU SISTĒMA AR DUBULTO NIDA UAR75 KONSTRUKCIJU

TEHNISKIE PARAMETRI

Sistēmas tips Nida Griesti	Režģa konstrukcija				Ģipša plākšņu apšuvums		Minimālais piekāršanas augstums	Būves svars 1 m²	Ugunsizturības klase[1]	Maksimālais griestu apdares platums[2]	Īpašā sistēma
	Nida nesošā profila tips	Nida nesošā perimetra profila tips	Nida konstrukcijas perimetra profila tips	Maksimālais Nida UAR75 nesošo profilu atstatums							
				[mm]	Nida	Biezums	[mm]	kg	[min.]	[mm]	
UARUAR75/U75/500-25/Expert	2xUAR75	U75	U75	500	Expert	2x12,5	110	26,0	-	5390	-
UARUAR75/U75/500-25/Ūdens[3]	2xUAR75	U75	U75	500	Ūdens	2x12,5	110	27,0	-	5390	-
UARUAR75/U75/500-25/Uguns+	2xUAR75	U75	U75	500	Uguns Pluss	2x12,5	110	30,0	(R)EI45	5390	-
UARUAR75/U75/500-25/ŪdensUguns+	2xUAR75	U75	U75	500	Ūdens Uguns Pluss	2x12,5	110	30,0	(R)EI45	5390	-
UARUAR75/U75/500-25/Cietā	2xUAR75	U75	U75	500	Cietā	2x12,5	110	35,0	(R)EI45	4990	●
UARUAR75/U75/500-25/Hydro	2xUAR75	U75	U75	500	Hydro	2x12,5	110	31,0	(R)EI45	4990	●
UARUAR75/U75/500-30/Uguns+	2xUAR75	U75	U75	500	Uguns Pluss	2x15,0	115	37,0	(R)EI60	4670	-
UARUAR75/U75/500-30/Cietā	2xUAR75	U75	U75	500	Cietā	2x15,0	115	40,0	(R)EI60	4670	●
UARUAR75/U75/500-30/Hydro	2xUAR75	U75	U75	500	Hydro	2x15,0	115	37,0	(R)EI60	4670	●

1) Ugunsdrošības klasifikācija LBO-458-K/17.
2) Tehniskais atzinums ITB 1060/12/R33NK.
3) Telpās ar relatīvo gaisa mitrumu līdz 85 % stūra sekcijās pret intensīvu ūdens iedarbību ieteicams izmantot Nida Hydro ģipša šķiedru plāksnes (horizontālām un vertikālām virsmām vannas, dušas utt. zonās).

MATERIĀLU PATĒRIŅŠ UZ 1 M² GRIESTU APBŪVES NIDA GRIESTI SISTĒMĀ

Materiāla nosaukums	Mērv.	Sistēmas tips Nida Griesti								
		UARUAR75/U75/500-25/Expert	UARUAR75/U75/500-25/Ūdens	UARUAR75/U75/500-25/Uguns+	UARUAR75/U75/500-25/ŪdensUguns+	UARUAR75/U75/500-25/Cietā	UARUAR75/U75/500-25/Hydro	UARUAR75/U75/500-30/Uguns+	UARUAR75/U75/500-30/Cietā	UARUAR75/U75/500-30/Hydro
		Materiāla patēriņš uz 1 m²								
Plāksne Nida Expert 12,5 mm	m²	2,0	-	-	-	-	-	-	-	-
Plāksne Nida Ūdens 12,5 mm	m²	-	2,0	-	-	-	-	-	-	-
Plāksne Nida Uguns Pluss 12,5 mm	m²	-	-	2,0	-	-	-	-	-	-
Plāksne Nida Ūdens Uguns Pluss 12,5 mm	m²	-	-	-	2,0	-	-	-	-	-
Plāksne Nida Cietā 12,5 mm	m²	-	-	-	-	2,0	-	-	-	-
Plāksne Nida Hydro 12,5 mm	m²	-	-	-	-	-	2,0	-	-	-
Plāksne Nida Uguns Pluss 15,0 mm	m²	-	-	-	-	-	-	2,0	-	-
Plāksne Nida Cietā 15,0 mm	m²	-	-	-	-	-	-	-	2,0	-
Plāksne Nida Hydro 15,0 mm	m²	-	-	-	-	-	-	-	-	2,0
Profils Nida UAR75	tek.m	4,4	4,4	4,4	4,4	4,4	4,4	4,4	4,4	4,4
Profils Nida U75	tek.m	0,75	0,75	0,75	0,75	0,75	0,75	0,75	0,75	0,75
Leņķis Nida UAR75 profilam	gab.	3,0	3,0	3,0	3,0	3,0	3,0	3,0	3,0	3,0
Skrūve Nida M8	gab.	11,3	11,3	11,3	11,3	11,3	11,3	11,3	11,3	11,3
Kniedes	gab.	5,6	5,6	5,6	5,6	5,6	5,6	5,6	5,6	5,6
Tērauda enkurošanas elements (tips atbilstoši būves svaram)[4]	gab.	12,6	12,6	12,6	12,6	12,6	12,6	12,6	12,6	12,6
Pašurbjošās skrūves Nida 3,5x25 mm[5]	gab.	6,0	6,0	6,0	6,0	-	-	6,0	-	-
Pašurbjošās skrūves Nida 3,5x35 mm[5]	gab.	18,0	18,0	18,0	18,0	-	-	-	-	-
Pašurbjošās skrūves Nida 3,5x45 mm[5]	gab.	-	-	-	-	-	-	18,0	-	-
Pašurbjošās skrūves Nida Cietā 35 (3,9x35 mm)[5]	gab.	-	-	-	-	24,0	-	-	6,0	-
Pašurbjošās skrūves Nida Cietā 45 (3,9x45 mm)[5]	gab.	-	-	-	-	-	-	-	18,0	-
Pašurbjošās skrūves Nida Hydro C4 3,5x25 mm[5]	gab.	-	-	-	-	-	6,0	-	-	6,0
Pašurbjošās skrūves Nida Hydro C4 3,5x41 mm[5]	gab.	-	-	-	-	-	18,0	-	-	18,0
Līmlente šuvēm Nida	tek.m	1,4	1,4	1,4	1,4	1,4	1,4	1,4	1,4	1,4
Ģipša špaktele Nida Start	kg	0,6	0,6	0,6	0,6	-	-	0,6	-	-
Ģipša špaktele Nida Finisz	kg	0,1	0,1	0,1	0,1	-	-	0,1	-	-
Gatavā špaktelmasa Nida Hydromix[6]	kg	-	-	-	-	0,7	0,7	-	0,7	0,7

4) Enkurošanas elementu tips un skaits jāizvēlas saskaņā ar shēmu, kas iekļauta ITB tehniskajā atzinumā Pašnesošie griesti: ITB 1060/12/R33NK.
5) Ieteicams izmantot 2 mm pašurbjošās skrūves.
6) Izmantojot ģipša šķiedru plāksnes Nida Cietā, kā alternatīvu varat izmantot arī Nida Planfix Fresh ģipša špakteli.
Patēriņa standartos nav ņemti vērā materiālie zaudējumi.

PIRMIE TIRGŪ
SAUSĀS BŪVES SISTĒMAS
MARĶĒTA ZĪME CE

Lūdzu, atrodiet mūsu kanālu Siniat Nida
YouTube

nida Griesti

Ugunsizturības klase:	Maksimālais apdares platums:	Minimālais piekāršanas augstums:	Būves svars 1m²:	Saistītā dokumenta numurs:
(R)EI60 (R)EI90 (R)EI120	4670 mm	85 mm	40,0-72,0 kg	EN13964:2004+A1

Ekspluatācijas īpašību deklarācija:
DoP/Ceiling System/0061/15.11.2016

SISTĒMAS:

UARUAR75/U75/500-37,5; UARUAR75/U75/500-40; UARUAR75/U75/500-60

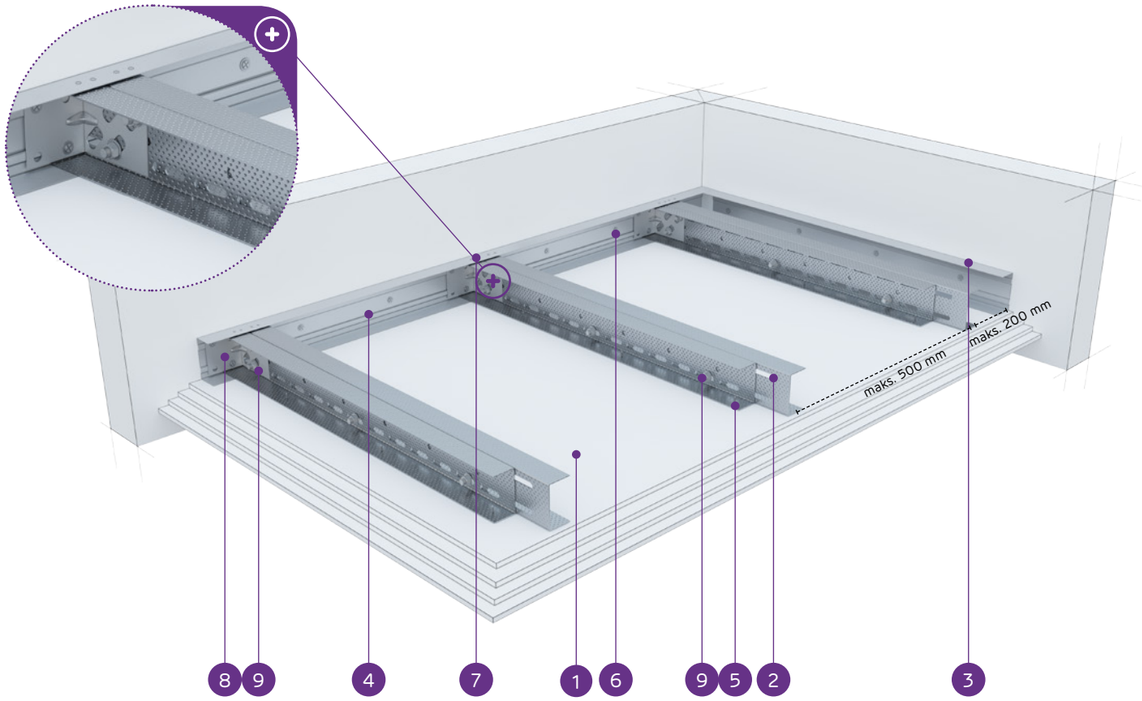

MATERIĀLI:

1. Ģipškartona plāksnes Nida
2. Dubultais nesošais profils Nida UAR 75
3. Konstrukcijas profils Nida U 75
4. Nesošais profils Nida U 75
5. Pašurbjošā skrūve Nida 3,5 x 25 mm
6. Tērauda enkurošanas elements ar Tērauda paplāksni
7. Kniede
8. Leņķis Nida UA profilam
9. Skrūve Nida M8

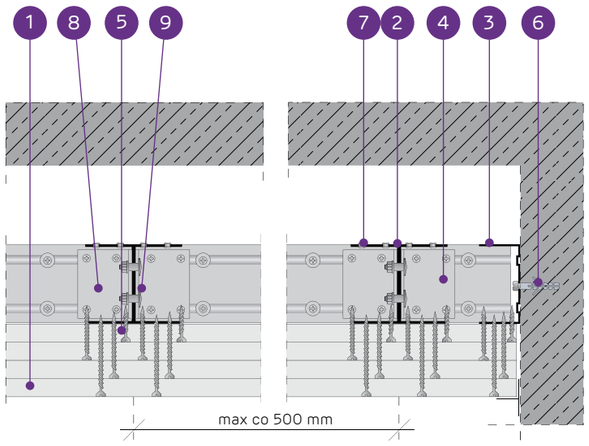

PAŠNESOŠO GRIESTU SISTĒMA AR DUBULTO NIDA UAR75 KONSTRUKCIJU

TEHNISKIE PARAMETRI

Sistēmas tips Nida Griesti	Režģa konstrukcija: Nida nesošā profila tips	Nida nesošā perimetra profila tips	Nida konstrukcijas perimetra profila tips	Maksimālais Nida UAR75 nesošo profilu atstatums [mm]	Ģipša plākšņu apšuvums: Nida	Biezums	Minimālais piekāršanas augstums [mm]	Būves svars 1 m² kg	Ugunsizturības klase[1] [min.]	Maksimālais griestu apdares platums[2] [mm]	Īpašā sistēma
UARUAR75/U75/500-37,5/Uguns+	2xUAR75	U75	U75	500	Uguns Pluss	3x12,5	122,5	40,0	(R)EI60	4670	-
UARUAR75/U75/500-37,5/ÜdensUguns+	2xUAR75	U75	U75	500	Ūdens Uguns Pluss	3x12,5	122,5	40,0	(R)EI60	4670	-
UARUAR75/U75/500-37,5/Cietā	2xUAR75	U75	U75	500	Cietā	3x12,5	122,5	48,0	(R)EI60	4180	●
UARUAR75/U75/500-37,5/Hydro	2xUAR75	U75	U75	500	Hydro	3x12,5	122,5	42,0	(R)EI60	4400	●
UARUAR75/U75/500-40/Uguns+	2xUAR75	U75	U75	500	Uguns Pluss	2x12,5+15,0	125	43,0	(R)EI90	4400	-
UARUAR75/U75/500-40/Cietā	2xUAR75	U75	U75	500	Cietā	2x12,5+15,0	125	51,0	(R)EI90	3980	●
UARUAR75/U75/500-40/Hydro	2xUAR75	U75	U75	500	Hydro	2x12,5+15,0	125	45,0	(R)EI90	4400	●
UARUAR75/U75/500-60/Uguns+	2xUAR75	U75	U75	500	Uguns Pluss	4x15,0	145	64,0	(R)EI120	3660	-
UARUAR75/U75/500-60/Cietā	2xUAR75	U75	U75	500	Cietā	4x15,0	145	72,0	(R)EI120	3410	●
UARUAR75/U75/500-60/Hydro	2xUAR75	U75	U75	500	Hydro	4x15,0	145	64,0	(R)EI120	3660	●

[1] Ugunsdrošības klasifikācija LBO-458-K/17.
[2] Tehniskais atzinums ITB 1060/12/R33NK.

MATERIĀLU PATĒRIŅŠ UZ 1 M² GRIESTU APBŪVES NIDA GRIESTI SISTĒMĀ

Materiāla nosaukums	Mērv.	UARUAR75/U75/500-37,5/Uguns+	UARUAR75/U75/500-37,5/ÜdensUguns+	UARUAR75/U75/500-37,5/Cietā	UARUAR75/U75/500-37,5/Hydro	UARUAR75/U75/500-40/Uguns+	UARUAR75/U75/500-40/Cietā	UARUAR75/U75/500-40/Hydro	UARUAR75/U75/500-60/Uguns+	UARUAR75/U75/500-60/Cietā	UARUAR75/U75/500-60/Hydro
		Sistēmas tips Nida Griesti: Materiāla patēriņš uz 1 m²									
Plāksne Nida Uguns Pluss 12,5 mm	m²	3,0	-	-	-	2,0	-	-	-	-	-
Plāksne Nida Ūdens Uguns Pluss 12,5 mm	m²	-	3,0	-	-	-	-	-	-	-	-
Plāksne Nida Cietā 12,5 mm	m²	-	-	3,0	-	-	2,0	-	-	-	-
Plāksne Nida Hydro 12,5 mm	m²	-	-	-	3,0	-	-	2,0	-	-	-
Plāksne Nida Uguns Pluss 15,0 mm	m²	-	-	-	-	1,0	-	-	4,0	-	-
Plāksne Nida Cietā 15,0 mm	m²	-	-	-	-	-	1,0	-	-	4,0	-
Plāksne Nida Hydro 15,0 mm	m²	-	-	-	-	-	-	1,0	-	-	4,0
Profils Nida UAR75	tek.m	4,4	4,4	4,4	4,4	4,4	4,4	4,4	4,4	4,4	4,4
Profils Nida U75	tek.m	0,75	0,75	0,75	0,75	0,75	0,75	0,75	0,75	0,75	0,75
Leņķis Nida UAR75 profilam	gab.	3,0	3,0	3,0	3,0	3,0	3,0	3,0	3,0	3,0	3,0
Skrūve Nida M8	gab.	11,3	11,3	11,3	11,3	11,3	11,3	11,3	11,3	11,3	11,3
Kniedes	gab.	5,6	5,6	5,6	5,6	5,6	5,6	5,6	5,6	5,6	5,6
Tērauda enkurošanas elements (tips atbilstoši būves svaram)[3]	gab.	12,6	12,6	12,6	12,6	12,6	12,6	12,6	12,6	12,6	12,6
Pašurbjošās skrūves Nida 3,5x25 mm[4]	gab.	6,0	6,0	-	-	6,0	-	-	6,0	-	-
Pašurbjošās skrūves Nida 3,5x35 mm[4]	gab.	6,0	6,0	-	-	6,0	-	-	-	-	-
Pašurbjošās skrūves Nida 3,5x45 mm[4]	gab.	-	-	-	-	-	-	-	6,0	-	-
Pašurbjošās skrūves Nida 3,5x55 mm[4]	gab.	18,0	18,0	-	-	18,0	-	-	6,0	-	-
Pašurbjošās skrūves Nida 4,2x70 mm[4]	gab.	-	-	-	-	-	-	-	18,0	-	-
Pašurbjošās skrūves Nida Cietā 35 (3,9x35 mm)[4]	gab.	-	-	12,0	-	-	12,0	-	-	6,0	-
Pašurbjošās skrūves Nida Cietā 45 (3,9x45 mm)[4]	gab.	-	-	-	-	-	-	-	-	6,0	-
Pašurbjošās skrūves Nida Cietā 55 (3,9x55 mm)[4]	gab.	-	-	18,0	-	-	18,0	-	-	6,0	-
Pašurbjošās skrūves Nida Cietā 70 (4,2x70 mm)[4]	gab.	-	-	-	-	-	-	-	-	18,0	-
Pašurbjošās skrūves Nida Hydro C4 3,5x25 mm[4]	gab.	-	-	-	6,0	-	-	6,0	-	-	6,0
Pašurbjošās skrūves Nida Hydro C4 3,5x41 mm[4]	gab.	-	-	-	6,0	-	-	6,0	-	-	6,0
Pašurbjošās skrūves Nida Hydro C4 3,5x55 mm[4]	gab.	-	-	-	18,0	-	-	18,0	-	-	6,0
Pašurbjošās skrūves Nida Hydro C4 4,2x70 mm[4]	gab.	-	-	-	-	-	-	-	-	-	18,0
Līmlente šuvēm Nida	tek.m	1,4	1,4	1,4	1,4	1,4	1,4	1,4	1,4	1,4	1,4
Ģipša špaktele Nida Start	kg	0,9	0,9	-	-	0,9	-	-	1,2	-	-
Ģipša špaktele Nida Finisz	kg	0,1	0,1	-	-	0,1	-	-	0,1	-	-
Gatavā špakteļmasa Nida Hydromix[5]	kg	-	-	1,0	1,0	-	1,0	1,0	-	1,3	1,3

[3] Enkurošanas elementu tips un skaits jāizvēlas saskaņā ar shēmu, kas iekļauta ITB tehniskajā atzinumā Pašnesošie griesti: ITB 1060/12/R33NK.
[4] Ieteicams izmantot 2 mm pašurbjošās skrūves.
[5] Izmantojot ģipša šķiedru plāksnes Nida Cietā, kā alternatīvu varat izmantot arī Nida Planfix Fresh ģipša špakteli.
Patēriņa standartos nav ņemti vērā materiālie zaudējumi.

PIRMIE TIRGŪ SAUSĀS BŪVES SISTĒMAS MARĶĒTA ZĪME CE

Lūdzu, atrodiet mūsu kanālu Siniat Nida YouTube

nida Griesti

Ugunsizturības klase:	Maksimālais apdares platums:	Minimālais piekāršanas augstums:	Būves svars 1m²:	Saistītā dokumenta numurs:
(R)EI15 (R)EI30	7730 mm	110 mm	19,0-26,0 kg	EN13964:2004+A1

Ekspluatācijas īpašību deklarācija:
DoP/Ceiling System/0063/15.11.2016

SISTĒMAS:

UARUAR100/U100/500-12,5; UARUAR100/U100/500-15; UARUAR100/U100/500-18

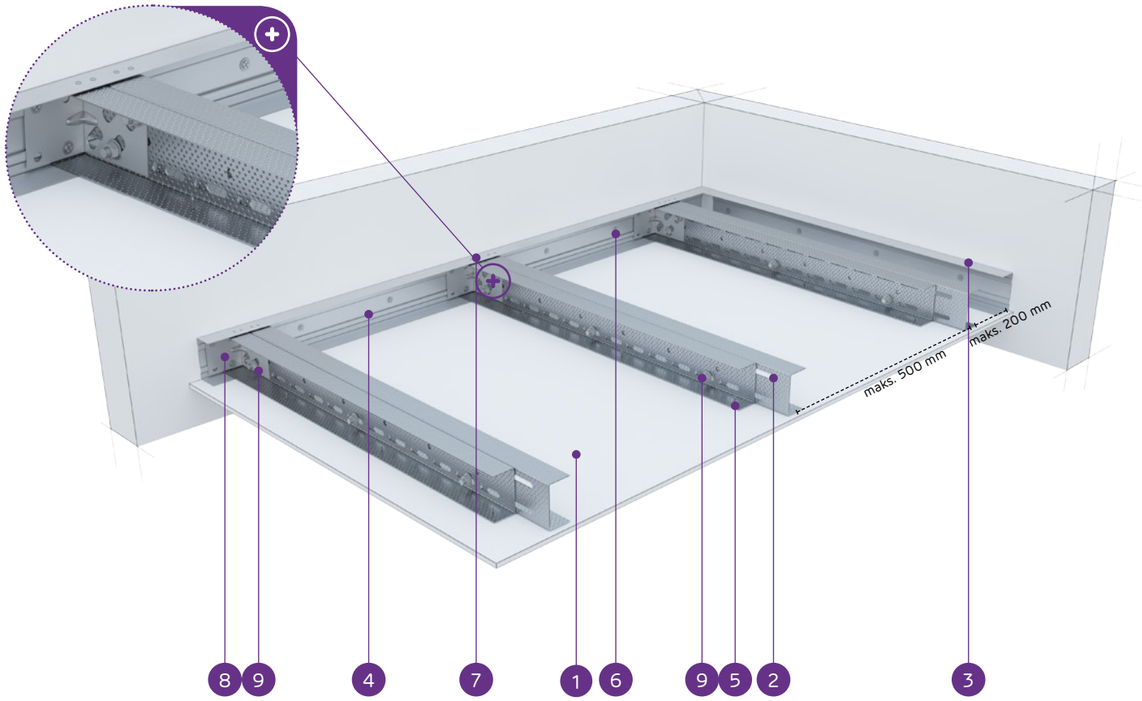

MATERIĀLI:

1. Ģipškartona plāksnes Nida
2. Dubultais nesošais profils Nida UAR 100
3. Konstrukcijas profils Nida U 100
4. Nesošais profils Nida U 100
5. Pašurbjošā skrūve Nida 3,5 x 25 mm
6. Tērauda enkurošanas elements ar Tērauda paplāksni
7. Kniede
8. Leņķis Nida UA profilam
9. Skrūve Nida M8

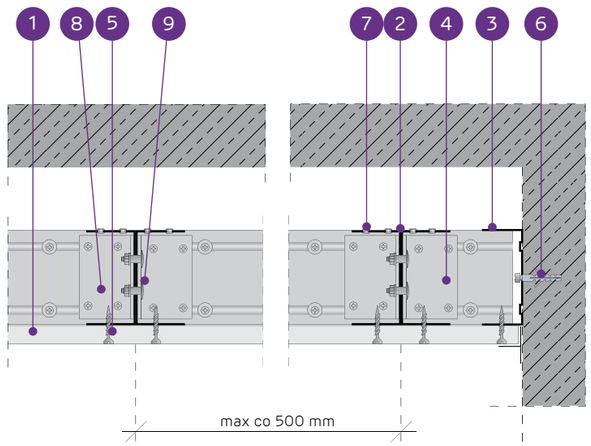

PAŠNESOŠO GRIESTU SISTĒMA AR DUBULTO NIDA UAR100 KONSTRUKCIJU

TEHNISKIE PARAMETRI

Sistēmas tips Nida Griesti	Režģa konstrukcija				Ģipša plākšņu apšuvums		Minimālais piekāršanas augstums	Būves svars 1 m²	Ugunsizturības klase[1]	Maksimālais griestu apdares platums[2]	Īpašā sistēma
	Nida nesošā profila tips	Nida nesošā perimetra profila tips	Nida konstrukcijas perimetra profila tips	Maksimālais Nida UAR100 nesošo profilu atstatums							
				[mm]	Nida	Biezums	[mm]	kg	[min.]	[mm]	
UARUAR100/U100/500-12,5/Expert	2xUAR100	U100	U100	500	Expert	12,5	122,5	19,0	-	7730	-
UARUAR100/U100/500-12,5/Ūdens[3]	2xUAR100	U100	U100	500	Ūdens	12,5	122,5	20,0	-	7730	-
UARUAR100/U100/500-12,5/Uguns+	2xUAR100	U100	U100	500	Uguns Pluss	12,5	122,5	21,0	(R)EI15	6920	-
UARUAR100/U100/500-12,5/ŪdensUguns+	2xUAR100	U100	U100	500	Ūdens Uguns Pluss	12,5	122,5	21,0	(R)EI15	6920	-
UARUAR100/U100/500-12,5/Cietā	2xUAR100	U100	U100	500	Cietā	12,5	122,5	24,0	(R)EI15	6920	●
UARUAR100/U100/500-12,5/Hydro	2xUAR100	U100	U100	500	Hydro	12,5	122,5	22,0	(R)EI15	6920	●
UARUAR100/U100/500-15/Uguns+	2xUAR100	U100	U100	500	Uguns Pluss	15,0	125	24,0	(R)EI15	6920	-
UARUAR100/U100/500-15/Cietā	2xUAR100	U100	U100	500	Cietā	15,0	125	26,0	(R)EI15	6310	●
UARUAR100/U100/500-15/Hydro	2xUAR100	U100	U100	500	Hydro	15,0	125	24,0	(R)EI15	6920	●
UARUAR100/U100/500-18/Uguns+	2xUAR100	U100	U100	500	Uguns Pluss	18,0	128	25,0	(R)EI30	6920	-

[1] Ugunsdrošības klasifikācija LBO-458-K/17.
[2] Tehniskais atzinums ITB 1060/12/R33NK.
[3] Telpās ar relatīvo gaisa mitrumu līdz 85 % stūra sekcijās pret intensīvu ūdens iedarbību ieteicams izmantot Nida Hydro ģipša šķiedru plāksnes (horizontālām un vertikālām virsmām vannas, dušas utt. zonās).

MATERIĀLU PATĒRIŅŠ UZ 1 M² GRIESTU APBŪVES NIDA GRIESTI SISTĒMĀ

Materiāla nosaukums	Mērv.	Sistēmas tips Nida Griesti									
		UARUAR100/U100/500-12,5/Expert	UARUAR100/U100/500-12,5/Ūdens	UARUAR100/U100/500-12,5/Uguns+	UARUAR100/U100/500-12,5/ŪdensUguns+	UARUAR100/U100/500-12,5/Cietā	UARUAR100/U100/500-12,5/Hydro	UARUAR100/U100/500-15/Uguns+	UARUAR100/U100/500-15/Cietā	UARUAR100/U100/500-15/Hydro	UARUAR100/U100/500-18/Uguns+
		Materiāla patēriņš uz 1 m²									
Plāksne Nida Expert 12,5 mm	m²	1,0	-	-	-	-	-	-	-	-	-
Plāksne Nida Ūdens 12,5 mm	m²	-	1,0	-	-	-	-	-	-	-	-
Plāksne Nida Uguns Pluss 12,5 mm	m²	-	-	1,0	-	-	-	-	-	-	-
Plāksne Nida Ūdens Uguns Pluss 12,5 mm	m²	-	-	-	1,0	-	-	-	-	-	-
Plāksne Nida Cietā 12,5 mm	m²	-	-	-	-	1,0	-	-	-	-	-
Plāksne Nida Hydro 12,5 mm	m²	-	-	-	-	-	1,0	-	-	-	-
Plāksne Nida Uguns Pluss 15,0 mm	m²	-	-	-	-	-	-	1,0	-	-	-
Plāksne Nida Cietā 15,0 mm	m²	-	-	-	-	-	-	-	1,0	-	-
Plāksne Nida Hydro 15,0 mm	m²	-	-	-	-	-	-	-	-	1,0	-
Plāksne Nida Uguns Pluss 18,0 mm	m²	-	-	-	-	-	-	-	-	-	1,0
Profils Nida UAR100	tek.m	4,4	4,4	4,4	4,4	4,4	4,4	4,4	4,4	4,4	4,4
Profils Nida U100	tek.m	0,75	0,75	0,75	0,75	0,75	0,75	0,75	0,75	0,75	0,75
Leņķis Nida UAR100 profilam	gab.	3,0	3,0	3,0	3,0	3,0	3,0	3,0	3,0	3,0	3,0
Skrūve Nida M8	gab.	11,3	11,3	11,3	11,3	11,3	11,3	11,3	11,3	11,3	11,3
Kniedes	gab.	5,6	5,6	5,6	5,6	5,6	5,6	5,6	5,6	5,6	5,6
Tērauda enkurošanas elements (tips atbilstoši būves svaram)[4]	gab.	12,6	12,6	12,6	12,6	12,6	12,6	12,6	12,6	12,6	12,6
Pašurbjošās skrūves Nida 3,5x25 mm[5]	gab.	18,0	18,0	18,0	18,0	-	-	18,0	-	-	-
Pašurbjošās skrūves Nida 3,5x35 mm[5]	gab.	-	-	-	-	-	-	-	-	-	18,0
Pašurbjošās skrūves Nida Cietā 35 (3,9x35 mm)[5]	gab.	-	-	-	-	18,0	-	-	18,0	-	-
Pašurbjošās skrūves Nida Hydro C4 3,5x25 mm[5]	gab.	-	-	-	-	-	18,0	-	-	18,0	-
Līmlente šuvēm Nida	tek.m	1,4	1,4	1,4	1,4	1,4	1,4	1,4	1,4	1,4	1,4
Ģipša špaktele Nida Start	kg	0,3	0,3	0,3	0,3	-	-	0,3	-	-	0,3
Ģipša špaktele Nida Finisz	kg	0,1	0,1	0,1	0,1	-	-	0,1	-	-	0,1
Gatavā špakteļmasa Nida Hydromix[6]	kg	-	-	-	-	0,4	0,4	-	0,4	0,4	-

[4] Enkurošanas elementu tips un skaits jāizvēlas saskaņā ar shēmu, kas iekļauta ITB tehniskajā atzinumā Pašnesošie griesti: ITB 1060/12/R33NK.
[5] Ieteicams izmantot 2 mm pašurbjošās skrūves.
[6] Izmantojot ģipša šķiedru plāksnes Nida Cietā, kā alternatīvu varat izmantot arī Nida Planfix Fresh ģipša špakteli.
Patēriņa standartos nav ņemti vērā materiālie zaudējumi.

PIRMIE TIRGŪ
SAUSĀS BŪVES SISTĒMAS
MARĶĒTA ZĪME CE

Lūdzu, atrodiet mūsu kanālu Siniat Nida
YouTube

nida Griesti

Ugunsizturības klase:	Maksimālais apdares platums:	Minimālais piekāršanas augstums:	Būves svars 1m²:	Saistītā dokumenta numurs:
(R)EI45 (R)EI60	6350 mm	110 mm	27,0-42,0 kg	EN13964:2004+A1

Ekspluatācijas īpašību deklarācija:
DoP/Ceiling System/0063/15.11.2016

SISTĒMAS:

UARUAR100/U100/500-25; UARUAR100/U100/500-30

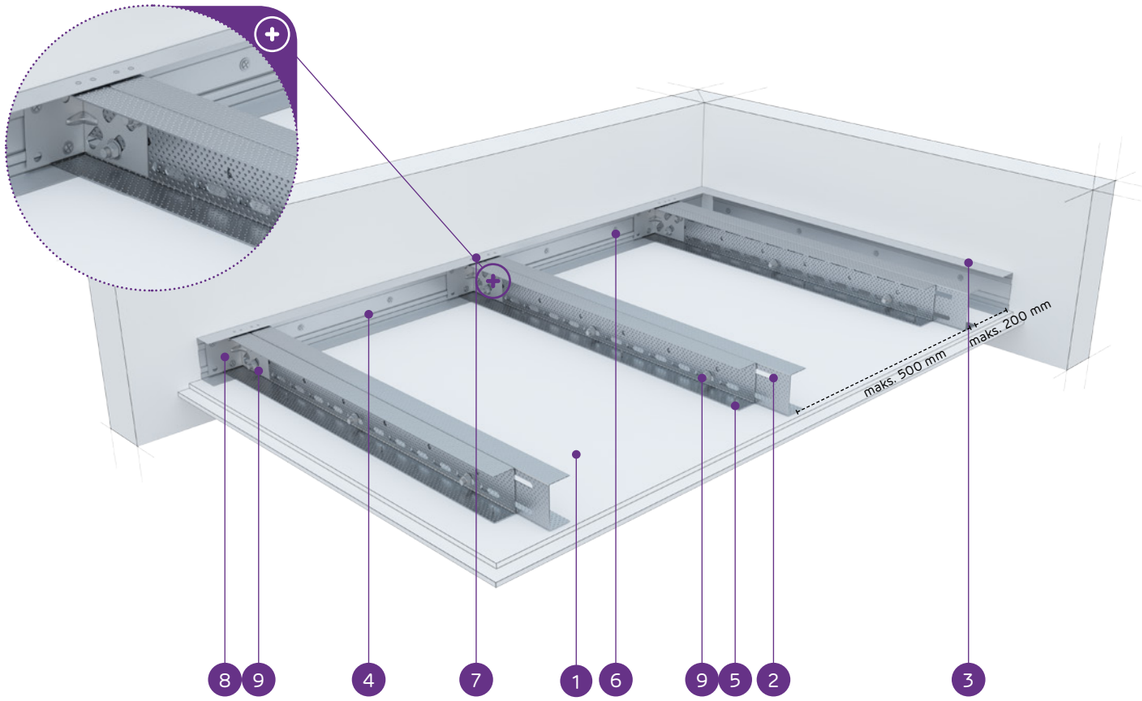

MATERIĀLI:

1. Ģipškartona plāksnes Nida
2. Dubultais nesošais profils Nida UAR 100
3. Konstrukcijas profils Nida U 100
4. Nesošais profils Nida U 100
5. Pašurbjošā skrūve Nida 3,5 x 25 mm
6. Tērauda enkurošanas elements ar Tērauda paplāksni
7. Kniede
8. Leņķis Nida UA profilam
9. Skrūve Nida M8

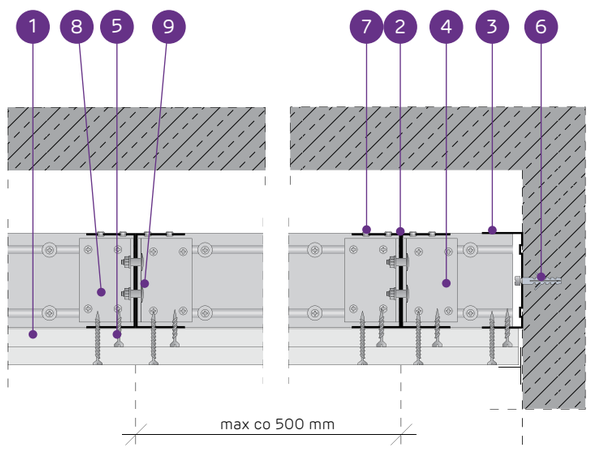

PAŠNESOŠO GRIESTU SISTĒMA AR DUBULTO NIDA UAR100 KONSTRUKCIJU

TEHNISKIE PARAMETRI

Sistēmas tips Nida Griesti	Režģa konstrukcija				Ģipša plākšņu apšuvums		Minimālais piekāršanas augstums	Būves svars 1 m²	Ugunsizturības klase [1]	Maksimālais griestu apdares platums [2]	Īpašā sistēma
	Nida nesošā profila tips	Nida nesošā perimetra profila tips	Nida konstrukcijas perimetra profila tips	Maksimālais Nida UAR100 nesošo profilu atstatums							
				[mm]	Nida	Biezums	[mm]	kg	[min.]	[mm]	
UARUAR100/U100/500-25/Expert	2xUAR100	U100	U100	500	Expert	2x12,5	135	27,0	-	6350	-
UARUAR100/U100/500-25/Ūdens [3]	2xUAR100	U100	U100	500	Ūdens	2x12,5	135	29,0	-	6350	-
UARUAR100/U100/500-25/Uguns+	2xUAR100	U100	U100	500	Uguns Pluss	2x12,5	135	31,0	(R)EI45	5880	-
UARUAR100/U100/500-25/ŪdensUguns+	2xUAR100	U100	U100	500	Ūdens Uguns Pluss	2x12,5	135	31,0	(R)EI45	5880	-
UARUAR100/U100/500-25/Cietā	2xUAR100	U100	U100	500	Cietā	2x12,5	135	37,0	(R)EI45	5500	●
UARUAR100/U100/500-25/Hydro	2xUAR100	U100	U100	500	Hydro	2x12,5	135	33,0	(R)EI45	5880	●
UARUAR100/U100/500-30/Uguns+	2xUAR100	U100	U100	500	Uguns Pluss	2x15,0	140	38,0	(R)EI60	5500	-
UARUAR100/U100/500-30/Cietā	2xUAR100	U100	U100	500	Cietā	2x15,0	140	42,0	(R)EI60	5180	●
UARUAR100/U100/500-30/Hydro	2xUAR100	U100	U100	500	Hydro	2x15,0	140	38,0	(R)EI60	5500	●

[1] Ugunsdrošības klasifikācija LBO-458-K/17.
[2] Tehniskais atzinums ITB 1060/12/R33NK.
[3] Telpās ar relatīvo gaisa mitrumu līdz 85 % stūra sekcijās pret intensīvu ūdens iedarbību ieteicams izmantot Nida Hydro ģipša šķiedru plāksnes (horizontālām un vertikālām virsmām vannas, dušas utt. zonās).

MATERIĀLU PATĒRIŅŠ UZ 1 M² GRIESTU APBŪVES NIDA GRIESTI SISTĒMĀ

Materiāla nosaukums	Mērv.	Sistēmas tips Nida Griesti								
		UARUAR100/U100/500-25/Expert	UARUAR100/U100/500-25/Ūdens	UARUAR100/U100/500-25/Uguns+	UARUAR100/U100/500-25/ŪdensUguns+	UARUAR100/U100/500-25/Cietā	UARUAR100/U100/500-25/Hydro	UARUAR100/U100/500-30/Uguns+	UARUAR100/U100/500-30/Cietā	UARUAR100/U100/500-30/Hydro
		Materiāla patēriņš uz 1 m²								
Plāksne Nida Expert 12,5 mm	m²	2,0	-	-	-	-	-	-	-	-
Plāksne Nida Ūdens 12,5 mm	m²	-	2,0	-	-	-	-	-	-	-
Plāksne Nida Uguns Pluss 12,5 mm	m²	-	-	2,0	-	-	-	-	-	-
Plāksne Nida Ūdens Uguns Pluss 12,5 mm	m²	-	-	-	2,0	-	-	-	-	-
Plāksne Nida Cietā 12,5 mm	m²	-	-	-	-	2,0	-	-	-	-
Plāksne Nida Hydro 12,5 mm	m²	-	-	-	-	-	2,0	-	-	-
Plāksne Nida Uguns Pluss 15,0 mm	m²	-	-	-	-	-	-	2,0	-	-
Plāksne Nida Cietā 15,0 mm	m²	-	-	-	-	-	-	-	2,0	-
Plāksne Nida Hydro 15,0 mm	m²	-	-	-	-	-	-	-	-	2,0
Profils Nida UAR100	tek.m	4,4	4,4	4,4	4,4	4,4	4,4	4,4	4,4	4,4
Profils Nida U100	tek.m	0,75	0,75	0,75	0,75	0,75	0,75	0,75	0,75	0,75
Leņķis Nida UAR100 profilam	gab.	3,0	3,0	3,0	3,0	3,0	3,0	3,0	3,0	3,0
Skrūve Nida M8	gab.	11,3	11,3	11,3	11,3	11,3	11,3	11,3	11,3	11,3
Kniedes	gab.	5,6	5,6	5,6	5,6	5,6	5,6	5,6	5,6	5,6
Tērauda enkurošanas elements (tips atbilstoši būves svaram) [4]	gab.	12,6	12,6	12,6	12,6	12,6	12,6	12,6	12,6	12,6
Pašurbjošās skrūves Nida 3,5x25 mm [5]	gab.	6,0	6,0	6,0	6,0	-	-	6,0	-	-
Pašurbjošās skrūves Nida 3,5x35 mm [5]	gab.	18,0	18,0	18,0	18,0	-	-	-	-	-
Pašurbjošās skrūves Nida 3,5x45 mm [5]	gab.	-	-	-	-	-	-	18,0	-	-
Pašurbjošās skrūves Nida Cietā 35 (3,9x35 mm) [5]	gab.	-	-	-	-	24,0	-	-	6,0	-
Pašurbjošās skrūves Nida Cietā 45 (3,9x45 mm) [5]	gab.	-	-	-	-	-	-	-	18,0	-
Pašurbjošās skrūves Nida Hydro C4 3,5x25 mm [5]	gab.	-	-	-	-	-	6,0	-	-	6,0
Pašurbjošās skrūves Nida Hydro C4 3,5x41 mm [5]	gab.	-	-	-	-	-	18,0	-	-	18,0
Līmlente šuvēm Nida	tek.m	1,4	1,4	1,4	1,4	1,4	1,4	1,4	1,4	1,4
Ģipša špaktele Nida Start	kg	0,6	0,6	0,6	0,6	-	-	0,6	-	-
Ģipša špaktele Nida Finisz	kg	0,1	0,1	0,1	0,1	-	-	0,1	-	-
Gatavā špakteļmasa Nida Hydromix [6]	kg	-	-	-	-	0,7	0,7	-	0,7	0,7

[4] Enkurošanas elementu tips un skaits jāizvēlas saskaņā ar shēmu, kas iekļauta ITB tehniskajā atzinumā Pašnesošie griesti: ITB 1060/12/R33NK.
[5] Ieteicams izmantot 2 mm pašurbjošās skrūves.
[6] Izmantojot ģipša šķiedru plāksnes Nida Cietā, kā alternatīvu varat izmantot arī Nida Planfix Fresh ģipša špakteli.
Patēriņa standartos nav ņemti vērā materiālie zaudējumi.

PIRMIE TIRGŪ SAUSĀS BŪVES SISTĒMAS MARĶĒTA ZĪME CE

Lūdzu, atrodiet mūsu kanālu Siniat Nida YouTube

PAŠNESOŠIE GRIESTI

nida Griesti

Ugunsizturības klase:	Maksimālais apdares platums:	Minimālais piekāršanas augstums:	Būves svars 1m²:	Saistītā dokumenta numurs:
(R)EI60 (R)EI90 (R)EI120	5180 mm	110 mm	41,0-73,0 kg	EN13964:2004+A1

Ekspluatācijas īpašību deklarācija:
DoP/Ceiling System/0063/15.11.2016

SISTĒMAS:

UARUAR100/U100/500-37,5; UARUAR100/U100/500-40; UARUAR100/U100/500-60

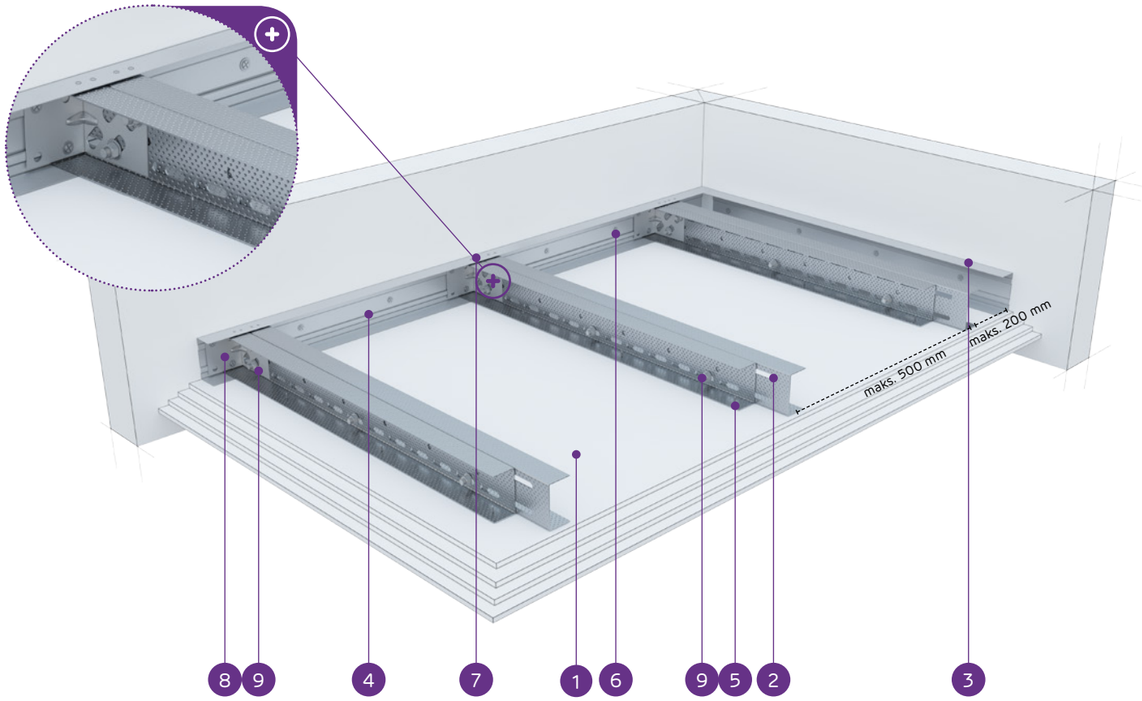

MATERIĀLI:

1. Ģipškartona plāksnes Nida
2. Dubultais nesošais profils Nida UAR 100
3. Konstrukcijas profils Nida U 100
4. Nesošais profils Nida U 100
5. Pašurbjošā skrūve Nida 3,5 x 25 mm
6. Tērauda enkurošanas elements ar Tērauda paplāksni
7. Kniede
8. Leņķis Nida UA profilam
9. Skrūve Nida M8

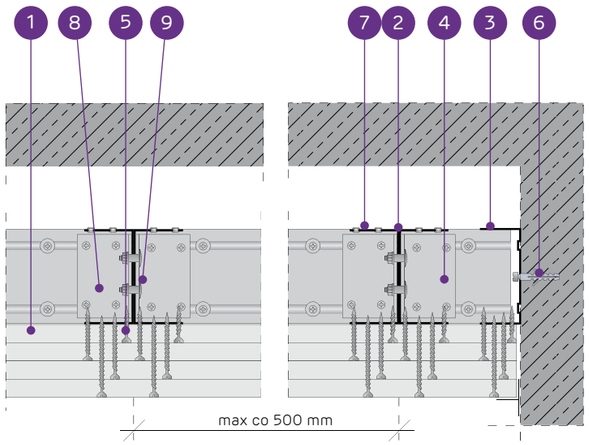

PAŠNESOŠO GRIESTU SISTĒMA AR DUBULTO NIDA UAR100 KONSTRUKCIJU

TEHNISKIE PARAMETRI

Sistēmas tips Nida Griesti	Režģa konstrukcija				Ģipša plākšņu apšuvums		Minimālais piekāršanas augstums	Būves svars 1 m²	Ugunsizturības klase [1]	Maksimālais griestu apdares platums [2]	Īpašā sistēma
	Nida nesošā profila tips	Nida nesošā perimetra profila tips	Nida konstrukcijas perimetra profila tips	Maksimālais Nida UAR100 nesošo profilu atstatums							
				[mm]	Nida	Biezums	[mm]	kg	[min.]	[mm]	
UARUAR100/U100/500-37,5/Uguns+	2xUAR100	U100	U100	500	Uguns Pluss	3x12,5	147,5	41,0	(R)EI60	5180	-
UARUAR100/U100/500-37,5/ÜdensUguns+	2xUAR100	U100	U100	500	Ūdens Uguns Pluss	3x12,5	147,5	41,0	(R)EI60	5180	-
UARUAR100/U100/500-37,5/Cietā	2xUAR100	U100	U100	500	Cietā	3x12,5	147,5	50,0	(R)EI60	4920	●
UARUAR100/U100/500-37,5/Hydro	2xUAR100	U100	U100	500	Hydro	3x12,5	147,5	44,0	(R)EI60	5180	●
UARUAR100/U100/500-40/Uguns+	2xUAR100	U100	U100	500	Uguns Pluss	2x12,5+15,0	150	45,0	(R)EI90	5180	-
UARUAR100/U100/500-40/Cietā	2xUAR100	U100	U100	500	Cietā	2x12,5+15,0	150	52,0	(R)EI90	4690	●
UARUAR100/U100/500-40/Hydro	2xUAR100	U100	U100	500	Hydro	2x12,5+15,0	150	47,0	(R)EI90	4920	●
UARUAR100/U100/500-60/Uguns+	2xUAR100	U100	U100	500	Uguns Pluss	4x15,0	170	66,0	(R)EI120	4160	-
UARUAR100/U100/500-60/Cietā	2xUAR100	U100	U100	500	Cietā	4x15,0	170	73,0	(R)EI120	4010	●
UARUAR100/U100/500-60/Hydro	2xUAR100	U100	U100	500	Hydro	4x15,0	170	66,0	(R)EI120	4160	●

[1] Ugunsdrošības klasifikācija LBO-458-K/17.
[2] Tehniskais atzinums ITB 1060/12/R33NK.

MATERIĀLU PATĒRIŅŠ UZ 1 M² GRIESTU APBŪVES NIDA GRIESTI SISTĒMĀ

Materiāla nosaukums	Mērv.	Sistēmas tips Nida Griesti									
		UARUAR100/U100/500-37,5/Uguns+	UARUAR100/U100/500-37,5/ÜdensUguns+	UARUAR100/U100/500-37,5/Cietā	UARUAR100/U100/500-37,5/Hydro	UARUAR100/U100/500-40/Uguns+	UARUAR100/U100/500-40/Cietā	UARUAR100/U100/500-40/Hydro	UARUAR100/U100/500-60/Uguns+	UARUAR100/U100/500-60/Cietā	UARUAR100/U100/500-60/Hydro
		Materiāla patēriņš uz 1 m²									
Plāksne Nida Uguns Pluss 12,5 mm	m²	3,0	-	-	-	2,0	-	-	-	-	-
Plāksne Nida Ūdens Uguns Pluss 12,5 mm	m²	-	3,0	-	-	-	-	-	-	-	-
Plāksne Nida Cietā 12,5 mm	m²	-	-	3,0	-	-	2,0	-	-	-	-
Plāksne Nida Hydro 12,5 mm	m²	-	-	-	3,0	-	-	2,0	-	-	-
Plāksne Nida Uguns Pluss 15,0 mm	m²	-	-	-	-	1,0	-	-	4,0	-	-
Plāksne Nida Cietā 15,0 mm	m²	-	-	-	-	-	1,0	-	-	4,0	-
Plāksne Nida Hydro 15,0 mm	m²	-	-	-	-	-	-	1,0	-	-	4,0
Profils Nida UAR100	tek.m	4,4	4,4	4,4	4,4	4,4	4,4	4,4	4,4	4,4	4,4
Profils Nida U100	tek.m	0,75	0,75	0,75	0,75	0,75	0,75	0,75	0,75	0,75	0,75
Leņķis Nida UAR100 profilam	gab.	3,0	3,0	3,0	3,0	3,0	3,0	3,0	3,0	3,0	3,0
Skrūve Nida M8	gab.	11,3	11,3	11,3	11,3	11,3	11,3	11,3	11,3	11,3	11,3
Kniedes	gab.	5,6	5,6	5,6	5,6	5,6	5,6	5,6	5,6	5,6	5,6
Tērauda enkurošanas elements (tips atbilstoši būves svaram) [3]	gab.	12,6	12,6	12,6	12,6	12,6	12,6	12,6	12,6	12,6	12,6
Pašurbjošās skrūves Nida 3,5x25 mm [4]	gab.	6,0	6,0	-	-	6,0	-	-	6,0	-	-
Pašurbjošās skrūves Nida 3,5x35 mm [4]	gab.	6,0	6,0	-	-	6,0	-	-	-	-	-
Pašurbjošās skrūves Nida 3,5x45 mm [4]	gab.	-	-	-	-	-	-	-	6,0	-	-
Pašurbjošās skrūves Nida 3,5x55 mm [4]	gab.	18,0	18,0	-	-	18,0	-	-	6,0	-	-
Pašurbjošās skrūves Nida 4,2x70 mm [4]	gab.	-	-	-	-	-	-	-	18,0	-	-
Pašurbjošās skrūves Nida Cietā 35 (3,9x35 mm) [4]	gab.	-	-	12,0	-	-	12,0	-	-	6,0	-
Pašurbjošās skrūves Nida Cietā 45 (3,9x45 mm) [4]	gab.	-	-	-	-	-	-	-	-	6,0	-
Pašurbjošās skrūves Nida Cietā 55 (3,9x55 mm) [4]	gab.	-	-	18,0	-	-	18,0	-	-	6,0	-
Pašurbjošās skrūves Nida Cietā 70 (4,2x70 mm) [4]	gab.	-	-	-	-	-	-	-	-	18,0	-
Pašurbjošās skrūves Nida Hydro C4 3,5x25 mm [4]	gab.	-	-	-	6,0	-	-	6,0	-	-	6,0
Pašurbjošās skrūves Nida Hydro C4 3,5x41 mm [4]	gab.	-	-	-	6,0	-	-	6,0	-	-	6,0
Pašurbjošās skrūves Nida Hydro C4 3,5x55 mm [4]	gab.	-	-	-	18,0	-	-	18,0	-	-	6,0
Pašurbjošās skrūves Nida Hydro C4 4,2x70 mm [4]	gab.	-	-	-	-	-	-	-	-	-	18,0
Līmlente šuvēm Nida	tek.m	1,4	1,4	1,4	1,4	1,4	1,4	1,4	1,4	1,4	1,4
Ģipša špaktele Nida Start	kg	0,9	0,9	-	-	0,9	-	-	1,2	-	-
Ģipša špaktele Nida Finisz	kg	0,1	0,1	-	-	0,1	-	-	0,1	-	-
Gatavā špakteļmasa Nida Hydromix [5]	kg	-	-	1,0	1,0	-	1,0	1,0	-	1,3	1,3

[3] Enkurošanas elementu tips un skaits jāizvēlas saskaņā ar shēmu, kas iekļauta ITB tehniskajā atzinumā Pašnesošie griesti: ITB 1060/12/R33NK.
[4] Ieteicams izmantot 2 mm pašurbjošās skrūves.
[5] Izmantojot ģipša šķiedru plāksnes Nida Cietā, kā alternatīvu varat izmantot arī Nida Planfix Fresh ģipša špakteli.
Patēriņa standarts nav ņemti vērā materiālie zaudējumi.

PIRMIE TIRGŪ SAUSĀS BŪVES SISTĒMAS MARĶĒTA ZĪME CE

Lūdzu, atrodiet mūsu kanālu Siniat Nida YouTube

nida Griesti

Ugunsizturības klase:	Maksimālais apdares platums:	Minimālais piekāršanas augstums:	Būves svars 1m²:	Saistītā dokumenta numurs:
(R)EI45 (R)EI60	6830 mm	60 mm	18,0-28,0 kg	EN13964:2004+A1

Ekspluatācijas īpašību deklarācija:
DoP/Ceiling System/0060/15.11.2016

SISTĒMAS:

UARUAR50/U50/PD/500-12,5; UARUAR50/U50/PD/500-15; UARUAR50/U50/PD/500-18

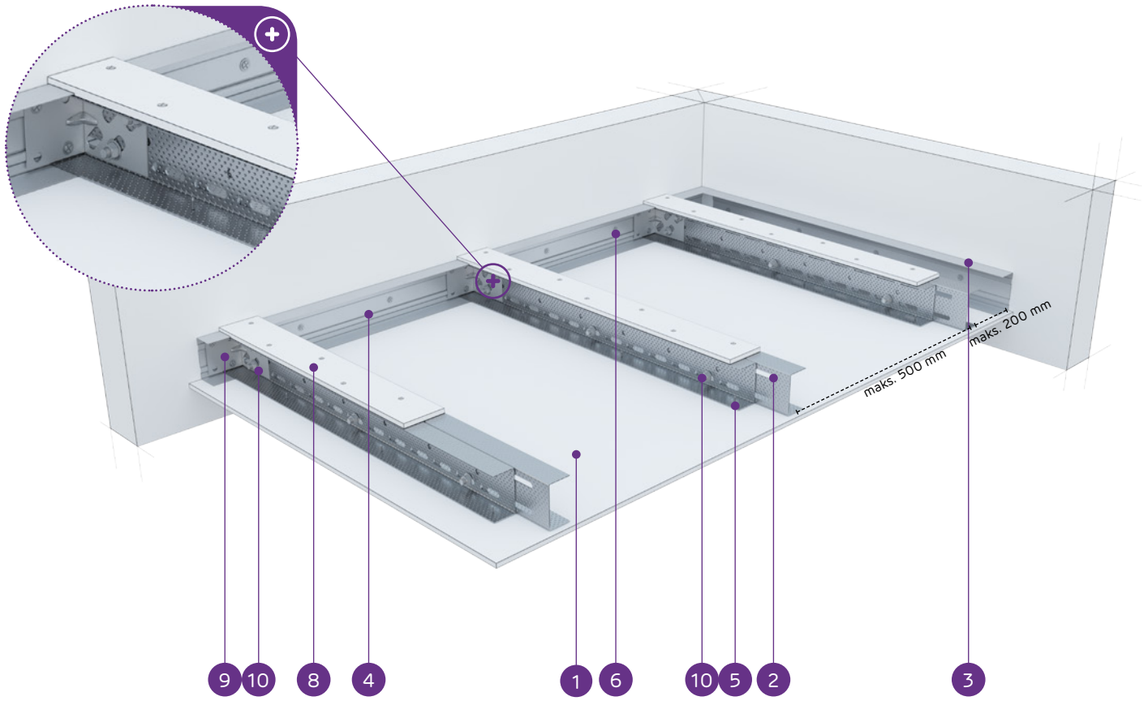

MATERIĀLI:

1. Ģipškartona plāksnes Nida
2. Dubultais nesošais profils Nida UAR 50
3. Konstrukcijas profils Nida U 50
4. Nesošais profils Nida U 50
5. Pašurbjošā skrūve Nida 3,5 x 25 mm
6. Tērauda enkurošanas elements ar Tērauda paplāksni
7. Kniede
8. Pastiprinošā josla no 12,5 mm Nida ģipškartona plāksnes
9. Leņķis Nida UA profilam
10. Skrūve Nida M8

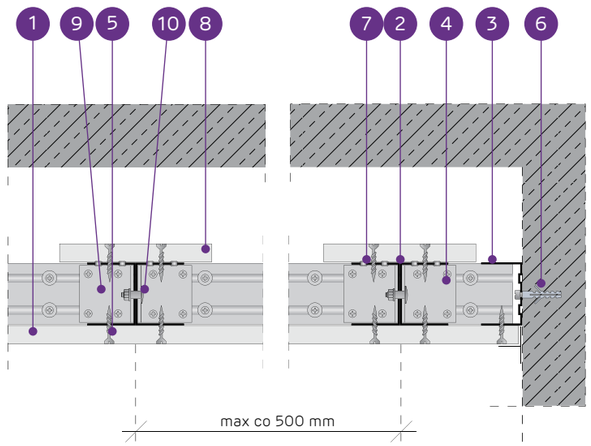

PAŠNESOŠO GRIESTU SISTĒMA AR DUBULTO NIDA C50 KONSTRUKCIJU AR PASTIPRINOŠO JOSLU

TEHNISKIE PARAMETRI

Sistēmas tips Nida Griesti	Režģa konstrukcija				Ģipša plākšņu apšuvums		Minimālais piekāršanas augstums	Būves svars 1 m²	Ugunsizturības klase[1]	Maksimālais griestu apdares platums[2]	Īpašā sistēma
	Nida nesošā profila tips	Nida nesošā perimetra profila tips	Nida konstrukcijas perimetra profila tips	Maksimālais Nida UAR50 nesošo profilu atstatums							
				[mm]	Nida	Biezums	[mm]	kg	[min.]	[mm]	
UARUAR50/U50/PD/500-12,5/Expert	2xUAR50	U50	U50	500	Expert	12,5	72,5	18,0	-	6830	-
UARUAR50/U50/PD/500-12,5/Ūdens[3]	2xUAR50	U50	U50	500	Ūdens	12,5	72,5	19,0	-	6830	-
UARUAR50/U50/PD/500-12,5/Uguns+	2xUAR50	U50	U50	500	Uguns Pluss	12,5	72,5	21,0	(R)EI15	6110	-
UARUAR50/U50/PD/500-12,5/ŪdensUguns+	2xUAR50	U50	U50	500	Ūdens Uguns Pluss	12,5	72,5	21,0	(R)EI15	6110	-
UARUAR50/U50/PD/500-12,5/Cietā	2xUAR50	U50	U50	500	Cietā	12,5	72,5	24,0	(R)EI15	6110	●
UARUAR50/U50/PD/500-12,5/Hydro	2xUAR50	U50	U50	500	Hydro	12,5	72,5	22,0	(R)EI15	6110	●
UARUAR50/U50/PD/500-15/Uguns+	2xUAR50	U50	U50	500	Uguns Pluss	15,0	75	25,0	(R)EI15	6110	-
UARUAR50/U50/PD/500-15/Cietā	2xUAR50	U50	U50	500	Cietā	15,0	75	28,0	(R)EI15	5580	●
UARUAR50/U50/PD/500-15/Hydro	2xUAR50	U50	U50	500	Hydro	15,0	75	25,0	(R)EI15	6110	●
UARUAR50/U50/PD/500-18/Uguns+	2xUAR50	U50	U50	500	Uguns Pluss	18,0	78	26,0	(R)EI30	5580	-

[1] Ugunsdrošības klasifikācija LBO-458-K/17.
[2] Tehniskais atzinums ITB 1060/12/R33NK.
[3] Telpās ar relatīvo gaisa mitrumu līdz 85 % stūra sekcijās pret intensīvu ūdens iedarbību ieteicams izmantot Nida Hydro ģipša šķiedru plāksnes (horizontālām un vertikālām virsmām vannas, dušas utt. zonās).

MATERIĀLU PATĒRIŅŠ UZ 1 M² GRIESTU APBŪVES NIDA GRIESTI SISTĒMĀ

Materiāla nosaukums	Mērv.	Sistēmas tips Nida Griesti									
		UARUAR50/U50/PD/500-12,5/Expert	UARUAR50/U50/PD/500-12,5/Ūdens	UARUAR50/U50/PD/500-12,5/Uguns+	UARUAR50/U50/PD/500-12,5/ŪdensUguns+	UARUAR50/U50/PD/500-12,5/Cietā	UARUAR50/U50/PD/500-12,5/Hydro	UARUAR50/U50/PD/500-15/Uguns+	UARUAR50/U50/PD/500-15/Cietā	UARUAR50/U50/PD/500-15/Hydro	UARUAR50/U50/PD/500-18/Uguns+
		Materiāla patēriņš uz 1 m²									
Plāksne Nida Expert 12,5 mm	m²	1,3	-	-	-	-	-	-	-	-	-
Plāksne Nida Ūdens 12,5 mm	m²	-	1,3	-	-	-	-	-	-	-	-
Plāksne Nida Uguns Pluss 12,5 mm	m²	-	-	1,3	-	-	-	-	-	-	-
Plāksne Nida Ūdens Uguns Pluss 12,5 mm	m²	-	-	-	1,3	-	-	-	-	-	-
Plāksne Nida Cietā 12,5 mm	m²	-	-	-	-	1,3	-	-	-	-	-
Plāksne Nida Hydro 12,5 mm	m²	-	-	-	-	-	1,3	-	-	-	-
Plāksne Nida Uguns Pluss 15,0 mm	m²	-	-	-	-	-	-	1,3	-	-	-
Plāksne Nida Cietā 15,0 mm	m²	-	-	-	-	-	-	-	1,3	-	-
Plāksne Nida Hydro 15,0 mm	m²	-	-	-	-	-	-	-	-	1,3	-
Plāksne Nida Uguns Pluss 18,0 mm	m²	-	-	-	-	-	-	-	-	-	1,3
Profils Nida UAR50	tek.m	4,4	4,4	4,4	4,4	4,4	4,4	4,4	4,4	4,4	4,4
Profils Nida U50	tek.m	0,75	0,75	0,75	0,75	0,75	0,75	0,75	0,75	0,75	0,75
Leņķis Nida UAR50 profilam	gab.	3,0	3,0	3,0	3,0	3,0	3,0	3,0	3,0	3,0	3,0
Skrūve Nida M8	gab.	11,3	11,3	11,3	11,3	11,3	11,3	11,3	11,3	11,3	11,3
Kniedes	gab.	5,6	5,6	5,6	5,6	5,6	5,6	5,6	5,6	5,6	5,6
Tērauda enkurošanas elements (tips atbilstoši būves svaram) [4]	gab.	12,6	12,6	12,6	12,6	12,6	12,6	12,6	12,6	12,6	12,6
Pašurbjošās skrūves Nida 3,5x25 mm [5]	gab.	27,0	27,0	27,0	27,0	-	-	27,0	-	-	-
Pašurbjošās skrūves Nida 3,5x35 mm [5]	gab.	-	-	-	-	-	-	-	-	-	27,0
Pašurbjošās skrūves Nida Cietā 35 (3,9x35 mm) [5]	gab.	-	-	-	-	27,0	-	-	27,0	-	-
Pašurbjošās skrūves Nida Hydro C4 3,5x25 mm [5]	gab.	-	-	-	-	-	27,0	-	-	27,0	-
Līmlente šuvēm Nida	tek.m	1,4	1,4	1,4	1,4	1,4	1,4	1,4	1,4	1,4	1,4
Ģipša špaktele Nida Start	kg	0,3	0,3	0,3	0,3	-	-	0,3	-	-	0,3
Ģipša špaktele Nida Finisz	kg	0,1	0,1	0,1	0,1	-	-	0,1	-	-	0,1
Gatavā špaktelmasa Nida Hydromix [5]	kg	-	-	-	-	0,4	0,4	-	0,4	0,4	-

[4] Enkurošanas elementu tips un skaits jāizvēlas saskaņā ar shēmu, kas iekļauta ITB tehniskajā atzinumā Pašnesošie griesti: ITB 1060/12/R33NK.
[5] Ieteicams izmantot 2 mm pašurbjošās skrūves.
[6] Izmantojot ģipša šķiedru plāksnes Nida Cietā, kā alternatīvu varat izmantot arī Nida Planfix Fresh ģipša špakteli.
Patēriņa standartos nav ņemti vērā materiālie zaudējumi.

PIRMIE TIRGŪ SAUSĀS BŪVES SISTĒMAS MARĶĒTA ZĪME CE

Lūdzu, atrodiet mūsu kanālu Siniat Nida YouTube

PAŠNESOŠIE GRIESTI

nida Griesti

Ugunsizturības klase:	Maksimālais apdares platums:	Minimālais piekāršanas augstums:	Būves svars 1m²:	Saistītā dokumenta numurs:
(R)EI45 (R)EI60	5870 mm	60 mm	27,0-44,0 kg	EN13964:2004+A1

Ekspluatācijas īpašību deklarācija:
DoP/Ceiling System/0060/15.11.2016

SISTĒMAS:

UARUAR50/U50/PD/500-25; UARUAR50/U50/PD/500-30

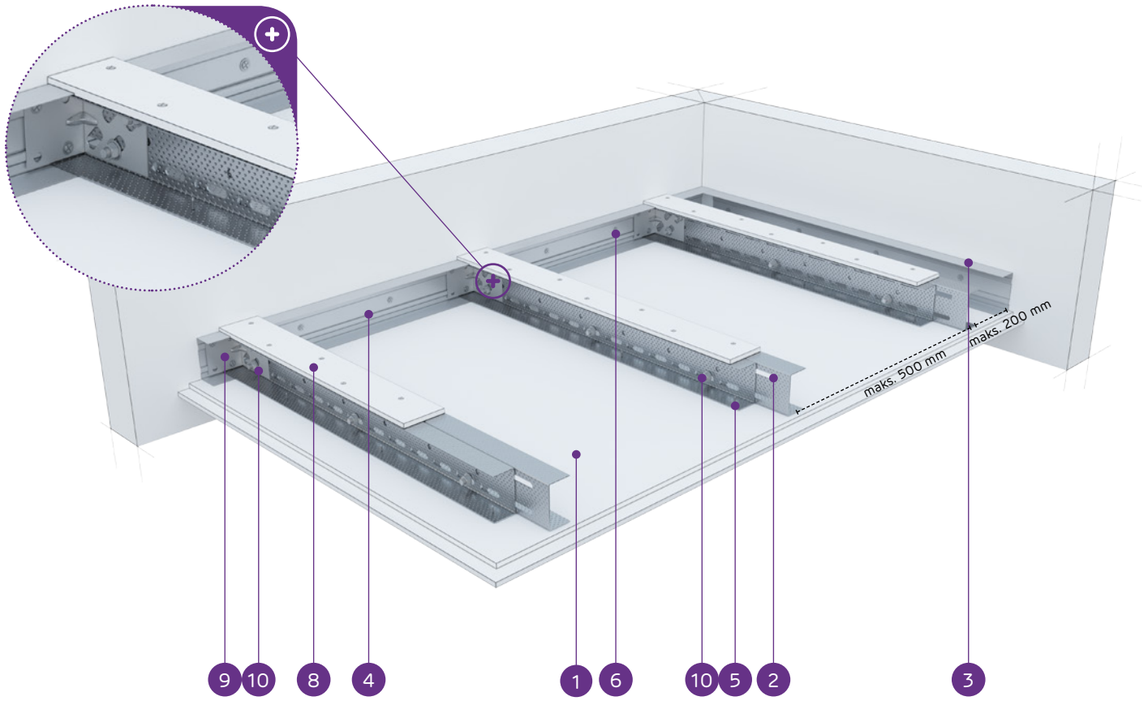

MATERIĀLI:

1. Ģipškartona plāksnes Nida
2. Dubultais nesošais profils Nida UAR 50
3. Konstrukcijas profils Nida U 50
4. Nesošais profils Nida U 50
5. Pašurbjošā skrūve Nida 3,5 x 25 mm
6. Tērauda enkurošanas elements ar Tērauda paplāksni
7. Kniede
8. Pastiprinošā josla no 12,5 mm Nida ģipškartona plāksnes
9. Leņķis Nida UA profilam
10. Skrūve Nida M8

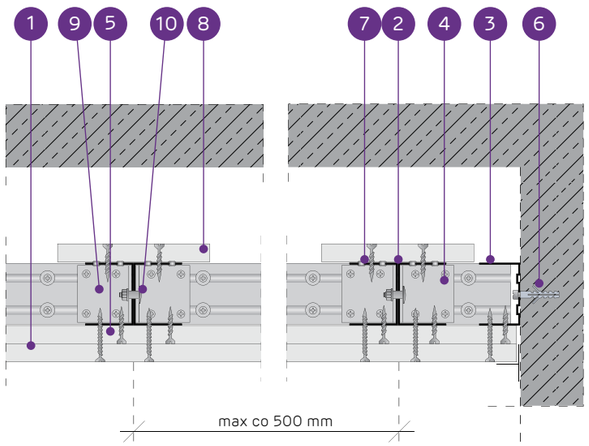

PAŠNESOŠO GRIESTU SISTĒMA AR DUBULTO NIDA C50 KONSTRUKCIJU AR PASTIPRINOŠO JOSLU

TEHNISKIE PARAMETRI

Sistēmas tips Nida Griesti	Režģa konstrukcija				Ģipša plākšņu apšuvums		Minimālais piekāršanas augstums	Būves svars 1 m²	Ugunsizturības klase[1]	Maksimālais griestu apdares platums[2]	Īpašā sistēma
	Nida nesošā profila tips	Nida nesošā perimetra profila tips	Nida konstrukcijas perimetra profila tips	Maksimālais Nida UAR50 nesošo profilu atstatums							
				[mm]	Nida	Biezums	[mm]	kg	[min.]	[mm]	
UARUAR50/U50/PD/500-25/Expert	2xUAR50	U50	U50	500	Expert	2x12,5	85	27,0	-	5870	-
UARUAR50/U50/PD/500-25/Ūdens[3]	2xUAR50	U50	U50	500	Ūdens	2x12,5	85	28,0	-	5870	-
UARUAR50/U50/PD/500-25/Uguns+	2xUAR50	U50	U50	500	Uguns Pluss	2x12,5	85	31,0	(R)EI45	5430	-
UARUAR50/U50/PD/500-25/ŪdensUguns+	2xUAR50	U50	U50	500	Ūdens Uguns Pluss	2x12,5	85	31,0	(R)EI45	5430	-
UARUAR50/U50/PD/500-25/Cietā	2xUAR50	U50	U50	500	Cietā	2x12,5	85	38,0	(R)EI45	5080	●
UARUAR50/U50/PD/500-25/Hydro	2xUAR50	U50	U50	500	Hydro	2x12,5	85	33,0	(R)EI45	5430	●
UARUAR50/U50/PD/500-30/Uguns+	2xUAR50	U50	U50	500	Uguns Pluss	2x15,0	90	39,0	(R)EI60	5080	-
UARUAR50/U50/PD/500-30/Cietā	2xUAR50	U50	U50	500	Cietā	2x15,0	90	44,0	(R)EI60	4790	●
UARUAR50/U50/PD/500-30/Hydro	2xUAR50	U50	U50	500	Hydro	2x15,0	90	39,0	(R)EI60	5080	●

[1] Ugunsdrošības klasifikācija LBO-458-K/17.
[2] Tehniskais atzinums ITB 1060/12/R33NK.
[3] Telpās ar relatīvo gaisa mitrumu līdz 85 % stūra sekcijās pret intensīvu ūdens iedarbību ieteicams izmantot Nida Hydro ģipša šķiedru plāksnes (horizontālām un vertikālām virsmām vannas, dušas utt. zonās).

MATERIĀLU PATĒRIŅŠ UZ 1 M² GRIESTU APBŪVES NIDA GRIESTI SISTĒMĀ

Materiāla nosaukums	Mērv.	Sistēmas tips Nida Griesti								
		UARUAR50/U50/PD/500-25/Expert	UARUAR50/U50/PD/500-25/Ūdens	UARUAR50/U50/PD/500-25/Uguns+	UARUAR50/U50/PD/500-25/ŪdensUguns+	UARUAR50/U50/PD/500-25/Cietā	UARUAR50/U50/PD/500-25/Hydro	UARUAR50/U50/PD/500-30/Uguns+	UARUAR50/U50/PD/500-30/Cietā	UARUAR50/U50/PD/500-30/Hydro
		Materiāla patēriņš uz 1 m²								
Plāksne Nida Expert 12,5 mm	m²	2,3	-	-	-	-	-	-	-	-
Plāksne Nida Ūdens 12,5 mm	m²	-	2,3	-	-	-	-	-	-	-
Plāksne Nida Uguns Pluss 12,5 mm	m²	-	-	2,3	-	-	-	-	-	-
Plāksne Nida Ūdens Uguns Pluss 12,5 mm	m²	-	-	-	2,3	-	-	-	-	-
Plāksne Nida Cietā 12,5 mm	m²	-	-	-	-	2,3	-	-	-	-
Plāksne Nida Hydro 12,5 mm	m²	-	-	-	-	-	2,3	-	-	-
Plāksne Nida Uguns Pluss 15,0 mm	m²	-	-	-	-	-	-	2,3	-	-
Plāksne Nida Cietā 15,0 mm	m²	-	-	-	-	-	-	-	2,3	-
Plāksne Nida Hydro 15,0 mm	m²	-	-	-	-	-	-	-	-	2,3
Profils Nida UAR50	tek.m	4,4	4,4	4,4	4,4	4,4	4,4	4,4	4,4	4,4
Profils Nida U50	tek.m	0,75	0,75	0,75	0,75	0,75	0,75	0,75	0,75	0,75
Leņķis Nida UAR50 profilam	gab.	3,0	3,0	3,0	3,0	3,0	3,0	3,0	3,0	3,0
Skrūve Nida M8	gab.	11,3	11,3	11,3	11,3	11,3	11,3	11,3	11,3	11,3
Kniedes	gab.	5,6	5,6	5,6	5,6	5,6	5,6	5,6	5,6	5,6
Tērauda enkurošanas elements (tips atbilstoši būves svaram)[4]	gab.	12,6	12,6	12,6	12,6	12,6	12,6	12,6	12,6	12,6
Pašurbjošās skrūves Nida 3,5x25 mm[5]	gab.	15,0	15,0	15,0	15,0	-	-	15,0	-	-
Pašurbjošās skrūves Nida 3,5x35 mm[5]	gab.	18,0	18,0	18,0	18,0	-	-	-	-	-
Pašurbjošās skrūves Nida 3,5x45 mm[5]	gab.	-	-	-	-	-	-	18,0	-	-
Pašurbjošās skrūves Nida Cietā 35 (3,9x35 mm)[5]	gab.	-	-	-	-	33,0	-	-	15,0	-
Pašurbjošās skrūves Nida Cietā 45 (3,9x45 mm)[5]	gab.	-	-	-	-	-	-	-	18,0	-
Pašurbjošās skrūves Nida Hydro C4 3,5x25 mm[5]	gab.	-	-	-	-	-	15,0	-	-	15,0
Pašurbjošās skrūves Nida Hydro C4 3,5x41 mm[5]	gab.	-	-	-	-	-	18,0	-	-	18,0
Līmlente šuvēm Nida	tek.m	1,4	1,4	1,4	1,4	1,4	1,4	1,4	1,4	1,4
Ģipša špaktele Nida Start	kg	0,6	0,6	0,6	0,6	-	-	0,6	-	-
Ģipša špaktele Nida Finisz	kg	0,1	0,1	0,1	0,1	-	-	0,1	-	-
Gatavā špakteļmasa Nida Hydromix[5]	kg	-	-	-	-	0,7	0,7	-	0,7	0,7

[4] Enkurošanas elementu tips un skaits jāizvēlas saskaņā ar shēmu, kas iekļauta ITB tehniskajā atzinumā Pašnesošie griesti: ITB 1060/12/R33NK.
[5] Ieteicams izmantot 2 mm pašurbjošās skrūves.
[6] Izmantojot ģipša šķiedru plāksnes Nida Cietā, kā alternatīvu varat izmantot arī Nida Planfix Fresh ģipša špakteli.
Patēriņa standartos nav ņemti vērā materiālie zaudējumi.

PIRMIE TIRGŪ SAUSĀS BŪVES SISTĒMAS MARĶĒTA ZĪME CE

Lūdzu, atrodiet mūsu kanālu Siniat Nida YouTube

PAŠNESOŠIE GRIESTI

nida Griesti

Ugunsizturības klase:	Maksimālais apdares platums:	Minimālais piekāršanas augstums:	Būves svars 1m²:	Saistītā dokumenta numurs:
(R)EI60 (R)EI90 (R)EI120	4790 mm	60 mm	41,0-75,0 kg	EN13964:2004+A1

Ekspluatācijas īpašību deklarācija:
DoP/Ceiling System/0060/15.11.2016

SISTĒMAS:

UARUAR50/U50/PD/500-37,5; UARUAR50/U50/PD/500-40; UARUAR50/U50/PD/500-60

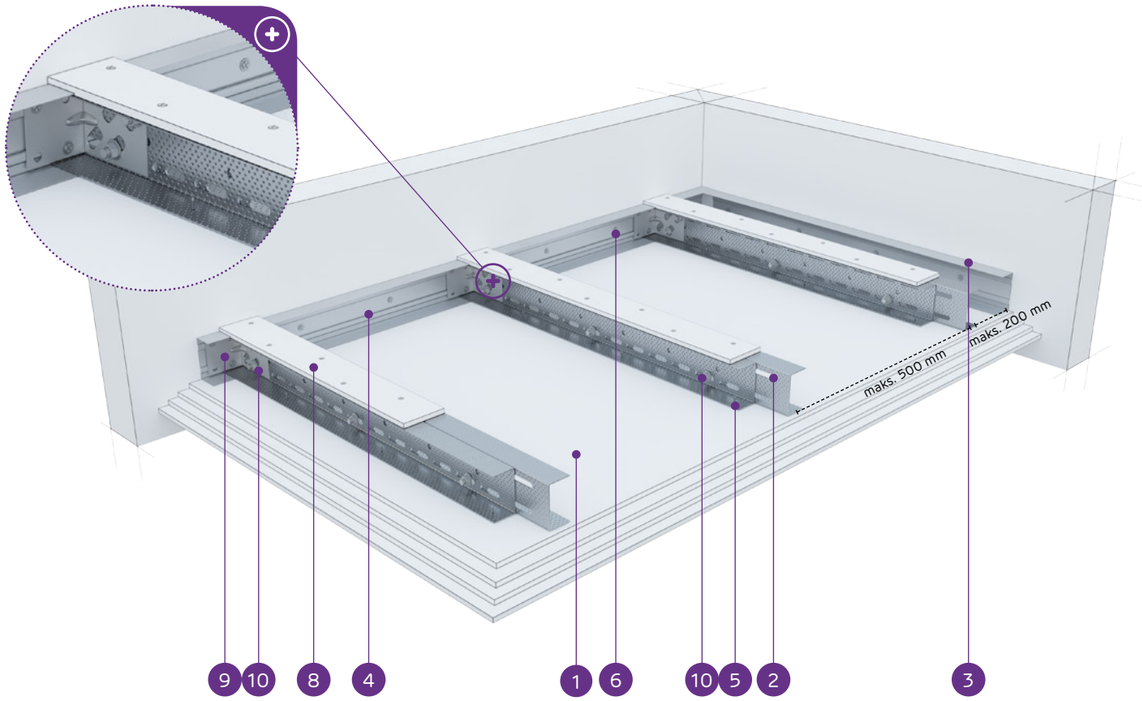

MATERIĀLI:

1. Dubultais nesošais profils Nida UAR 50
2. Konstrukcijas profils Nida U 50
3. Nesošais profils Nida U 50
4. Pašurbjošā skrūve Nida 3,5 x 25 mm
5. Tērauda enkurošanas elements ar Tērauda paplāksni
6. Kniede
7. Pastiprinošā josla no 12,5 mm Nida ģipškartona plāksnes
8. Leņķis Nida UA profilam
9. Skrūve Nida M8

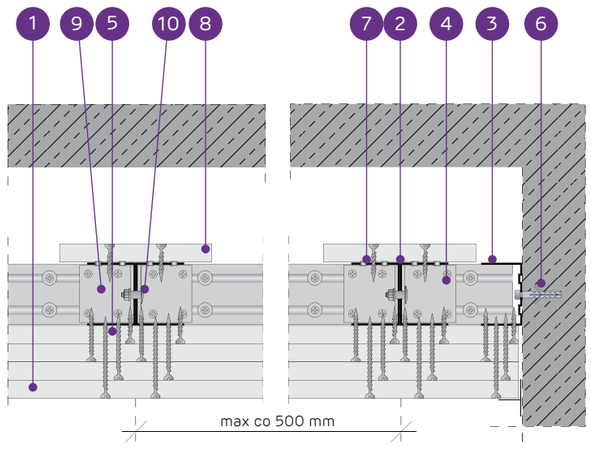

PAŠNESOŠO GRIESTU SISTĒMA AR DUBULTO NIDA C50 KONSTRUKCIJU AR PASTIPRINOŠO JOSLU

TEHNISKIE PARAMETRI

Sistēmas tips Nida Griesti	Režģa konstrukcija				Ģipša plākšņu apšuvums		Minimālais piekāršanas augstums	Būves svars 1 m²	Ugunsizturības klase[1]	Maksimālais griestu apdares platums[2]	Īpašā sistēma
	Nida nesošā profila tips	Nida nesošā perimetra profila tips	Nida konstrukcijas perimetra profila tips	Maksimālais Nida UAR50 nesošo profilu atstatums							
				[mm]	Nida	Biezums	[mm]	kg	[min.]	[mm]	
UARUAR50/U50/PD/500-37,5/Uguns+	2xUAR50	U50	U50	500	Uguns Pluss	3x12,5	97,5	41,0	(R)EI60	4790	-
UARUAR50/U50/PD/500-37,5/ŪdensUguns+	2xUAR50	U50	U50	500	Ūdens Uguns Pluss	3x12,5	97,5	41,0	(R)EI60	4790	-
UARUAR50/U50/PD/500-37,5/Cietā	2xUAR50	U50	U50	500	Cietā	3x12,5	97,5	51,0	(R)EI60	4330	●
UARUAR50/U50/PD/500-37,5/Hydro	2xUAR50	U50	U50	500	Hydro	3x12,5	97,5	44,0	(R)EI60	4790	●
UARUAR50/U50/PD/500-40/Uguns+	2xUAR50	U50	U50	500	Uguns Pluss	2x12,5+15,0	100	45,0	(R)EI90	4790	-
UARUAR50/U50/PD/500-40/Cietā	2xUAR50	U50	U50	500	Cietā	2x12,5+15,0	100	53,0	(R)EI90	4330	●
UARUAR50/U50/PD/500-40/Hydro	2xUAR50	U50	U50	500	Hydro	2x12,5+15,0	100	47,0	(R)EI90	4550	●
UARUAR50/U50/PD/500-60/Uguns+	2xUAR50	U50	U50	500	Uguns Pluss	4x15,0	120	67,0	(R)EI120	3840	-
UARUAR50/U50/PD/500-60/Cietā	2xUAR50	U50	U50	500	Cietā	4x15,0	120	75,0	(R)EI120	3710	●
UARUAR50/U50/PD/500-60/Hydro	2xUAR50	U50	U50	500	Hydro	4x15,0	120	67,0	(R)EI120	3840	●

[1] Ugunsdrošības klasifikācija LBO-458-K/17.
[2] Tehniskais atzinums ITB 1060/12/R33NK.

MATERIĀLU PATĒRIŅŠ UZ 1 M² GRIESTU APBŪVES NIDA GRIESTI SISTĒMĀ

Materiāla nosaukums	Mērv.	Sistēmas tips Nida Griesti									
		UARUAR50/U50/PD/500-37,5/Uguns+	UARUAR50/U50/PD/500-37,5/ŪdensUguns+	UARUAR50/U50/PD/500-37,5/Cietā	UARUAR50/U50/PD/500-37,5/Hydro	UARUAR50/U50/PD/500-40/Uguns+	UARUAR50/U50/PD/500-40/Cietā	UARUAR50/U50/PD/500-40/Hydro	UARUAR50/U50/PD/500-60/Uguns+	UARUAR50/U50/PD/500-60/Cietā	UARUAR50/U50/PD/500-60/Hydro
		Materiāla patēriņš uz 1 m²									
Plāksne Nida Uguns Pluss 12,5 mm	m²	3,3	-	-	-	2,3	-	-	-	-	-
Plāksne Nida Ūdens Uguns Pluss 12,5 mm	m²	-	3,3	-	-	-	-	-	-	-	-
Plāksne Nida Cietā 12,5 mm	m²	-	-	3,3	-	-	2,3	-	-	-	-
Plāksne Nida Hydro 12,5 mm	m²	-	-	-	3,3	-	-	2,3	-	-	-
Plāksne Nida Uguns Pluss 15,0 mm	m²	-	-	-	-	1,0	-	-	4,3	-	-
Plāksne Nida Cietā 15,0 mm	m²	-	-	-	-	-	1,0	-	-	4,3	-
Plāksne Nida Hydro 15,0 mm	m²	-	-	-	-	-	-	1,0	-	-	4,3
Profils Nida C50	tek.m	4,4	4,4	4,4	4,4	4,4	4,4	4,4	4,4	4,4	4,4
Profils Nida U50	tek.m	0,75	0,75	0,75	0,75	0,75	0,75	0,75	0,75	0,75	0,75
Leņķis Nida UAR50 profilam	gab.	3,0	3,0	3,0	3,0	3,0	3,0	3,0	3,0	3,0	3,0
Skrūve Nida M8	gab.	11,3	11,3	11,3	11,3	11,3	11,3	11,3	11,3	11,3	11,3
Kniedes	gab.	5,6	5,6	5,6	5,6	5,6	5,6	5,6	5,6	5,6	5,6
Tērauda enkurošanas elements (tips atbilstoši būves svaram)[3]	gab.	12,6	12,6	12,6	12,6	12,6	12,6	12,6	12,6	12,6	12,6
Pašurbjošās skrūves Nida 3,5x25 mm[4]	gab.	15,0	15,0	-	-	15,0	-	-	15,0	-	-
Pašurbjošās skrūves Nida 3,5x35 mm[4]	gab.	6,0	6,0	-	-	6,0	-	-	-	-	-
Pašurbjošās skrūves Nida 3,5x45 mm[4]	gab.	-	-	-	-	-	-	-	6,0	-	-
Pašurbjošās skrūves Nida 3,5x55 mm[4]	gab.	18,0	18,0	-	-	18,0	-	-	6,0	-	-
Pašurbjošās skrūves Nida 4,2x70 mm[4]	gab.	-	-	-	-	-	-	-	18,0	-	-
Pašurbjošās skrūves Nida Cietā 35 (3,9x35 mm)[4]	gab.	-	-	21,0	-	-	21,0	-	-	15,0	-
Pašurbjošās skrūves Nida Cietā 45 (3,9x45 mm)[4]	gab.	-	-	-	-	-	-	-	-	6,0	-
Pašurbjošās skrūves Nida Cietā 55 (3,9x55 mm)[4]	gab.	-	-	18,0	-	-	18,0	-	-	6,0	-
Pašurbjošās skrūves Nida Cietā 70 (4,2x70 mm)[4]	gab.	-	-	-	-	-	-	-	-	18,0	-
Pašurbjošās skrūves Nida Hydro C4 3,5x25 mm[4]	gab.	-	-	-	15,0	-	-	15,0	-	-	15,0
Pašurbjošās skrūves Nida Hydro C4 3,5x41 mm[4]	gab.	-	-	-	6,0	-	-	6,0	-	-	6,0
Pašurbjošās skrūves Nida Hydro C4 3,5x55 mm[4]	gab.	-	-	-	18,0	-	-	18,0	-	-	6,0
Pašurbjošās skrūves Nida Hydro C4 4,2x70 mm[4]	gab.	-	-	-	-	-	-	-	-	-	18,0
Līmlente šuvēm Nida	tek.m	1,4	1,4	1,4	1,4	1,4	1,4	1,4	1,4	1,4	1,4
Ģipša špaktele Nida Start	kg	0,9	0,9	-	-	0,9	-	-	1,2	-	-
Ģipša špaktele Nida Finisz	kg	0,1	0,1	-	-	0,1	-	-	0,1	-	-
Gatavā špaktelmasa Nida Hydromix[5]	kg	-	-	1,0	1,0	-	1,0	1,0	-	1,3	1,3

[3] Enkurošanas elementu tips un skaits jāizvēlas saskaņā ar shēmu, kas iekļauta ITB tehniskajā atzinumā Pašnesošie griesti: ITB 1060/12/R33NK.
[4] Ieteicams izmantot 2 mm pašurbjošās skrūves.
[5] Izmantojot ģipša šķiedru plāksnes Nida Cietā, kā alternatīvu varat izmantot arī Nida Planfix Fresh ģipša špakteli.
Patēriņa standartos nav ņemti vērā materiālie zaudējumi.

PIRMIE TIRGŪ SAUSĀS BŪVES SISTĒMAS MARĶĒTA ZĪME CE

Lūdzu, atrodiet mūsu kanālu Siniat Nida YouTube

nida Griesti

Ugunsizturības klase:	Maksimālais apdares platums:	Minimālais piekāršanas augstums:	Būves svars 1m²:	Saistītā dokumenta numurs:
(R)EI15 (R)EI30	7040 mm	85 mm	20,0-29,0 kg	EN13964:2004+A1

Ekspluatācijas īpašību deklarācija:
DoP/Ceiling System/0062/15.11.2016

SISTĒMAS:

UARUAR75/U75/PD/500-12,5; UARUAR75/U75/PD/500-15; UARUAR75/U75/PD/500-18

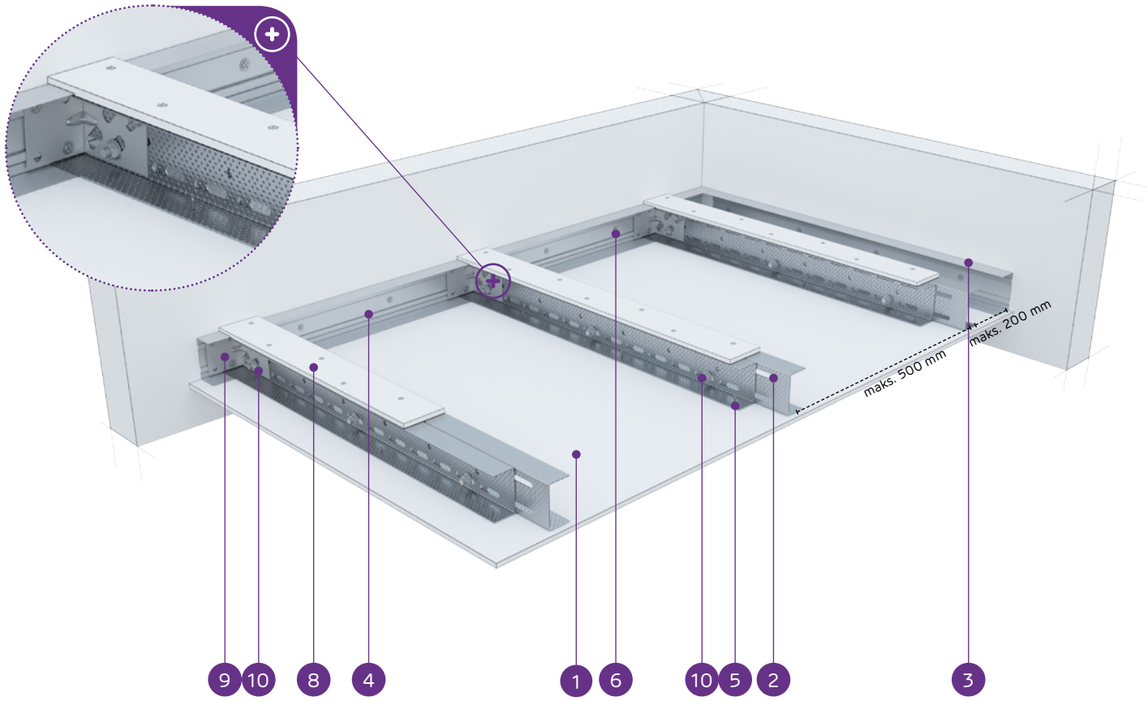

MATERIĀLI:

1. Ģipškartona plāksnes Nida
2. Dubultais nesošais profils Nida UAR 75
3. Konstrukcijas profils Nida U 75
4. Nesošais profils Nida U 75
5. Pašurbjošā skrūve Nida 3,5 x 25 mm
6. Tērauda enkurošanas elements ar Tērauda paplāksni
7. Kniede
8. Pastiprinošā josla no 12,5 mm Nida ģipškartona plāksnes
9. Leņķis Nida UA profilam
10. Skrūve Nida M8

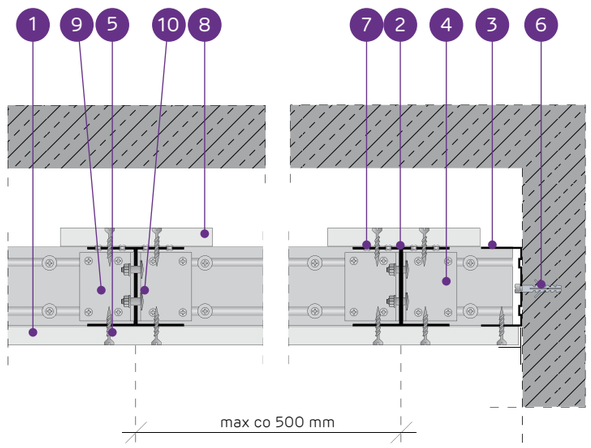

PAŠNESOŠO GRIESTU SISTĒMA AR DUBULTO NIDA UAR75 KONSTRUKCIJU AR PASTIPRINOŠO JOSLU

TEHNISKIE PARAMETRI

Sistēmas tips Nida Griesti	Režģa konstrukcija				Ģipša plākšņu apšuvums		Minimālais piekāršanas augstums	Būves svars 1 m²	Ugunsizturības klase[1]	Maksimālais griestu apdares platums[2]	Īpašā sistēma
	Nida nesošā profila tips	Nida nesošā perimetra profila tips	Nida konstrukcijas perimetra profila tips	Maksimālais Nida UAR75 nesošo profilu atstatums							
				[mm]	Nida	Biezums	[mm]	kg	[min.]	[mm]	
UARUAR75/U75/PD/500-12,5/Expert	2xUAR75	U75	U75	500	Expert	12,5	97,5	20,0	-	7040	-
UARUAR75/U75/PD/500-12,5/Ūdens[3]	2xUAR75	U75	U75	500	Ūdens	12,5	97,5	21,0	-	6300	-
UARUAR75/U75/PD/500-12,5/Uguns+	2xUAR75	U75	U75	500	Uguns Pluss	12,5	97,5	22,0	(R)EI15	6300	-
UARUAR75/U75/PD/500-12,5/ÜdensUguns+	2xUAR75	U75	U75	500	Ūdens Uguns Pluss	12,5	97,5	22,0	(R)EI15	6300	-
UARUAR75/U75/PD/500-12,5/Cietā	2xUAR75	U75	U75	500	Cietā	12,5	97,5	26,0	(R)EI15	5750	●
UARUAR75/U75/PD/500-12,5/Hydro	2xUAR75	U75	U75	500	Hydro	12,5	97,5	23,0	(R)EI15	6300	●
UARUAR75/U75/PD/500-15/Uguns+	2xUAR75	U75	U75	500	Uguns Pluss	15,0	100	27,0	(R)EI15	5750	-
UARUAR75/U75/PD/500-15/Cietā	2xUAR75	U75	U75	500	Cietā	15,0	100	29,0	(R)EI15	5750	●
UARUAR75/U75/PD/500-15/Hydro	2xUAR75	U75	U75	500	Hydro	15,0	100	27,0	(R)EI15	5750	●
UARUAR75/U75/PD/500-18/Uguns+	2xUAR75	U75	U75	500	Uguns Pluss	18,0	103	28,0	(R)EI30	5750	-

[1] Ugunsdrošības klasifikācija LBO-458-K/17.
[2] Tehniskais atzinums ITB 1060/12/R33NK.
[3] Telpās ar relatīvo gaisa mitrumu līdz 85 % stūra sekcijās pret intensīvu ūdens iedarbību ieteicams izmantot Nida Hydro ģipša šķiedru plāksnes (horizontālām un vertikālām virsmām vannas, dušas utt. zonās).

MATERIĀLU PATĒRIŅŠ UZ 1 M² GRIESTU APBŪVES NIDA GRIESTI SISTĒMĀ

Materiāla nosaukums	Mērv.	Sistēmas tips Nida Griesti									
		UARUAR75/ U75/ PD/500-12,5/ Expert	UARUAR75/ U75/ PD/500-12,5/ Ūdens	UARUAR75/ U75/ PD/500-12,5/ Uguns+	UARUAR75/ U75/ PD/500-12,5/ ÜdensUguns+	UARUAR75/ U75/ PD/500-12,5/ Cietā	UARUAR75/ U75/ PD/500-12,5/ Hydro	UARUAR75/ U75/ PD/500-15/ Uguns+	UARUAR75/ U75/ PD/500-15/ Cietā	UARUAR75/ U75/ PD/500-15/ Hydro	UARUAR75/ U75/ PD/500-18/ Uguns+
		Materiāla patēriņš uz 1 m²									
Plāksne Nida Expert 12,5 mm	m²	1,3	-	-	-	-	-	-	-	-	-
Plāksne Nida Ūdens 12,5 mm	m²	-	1,3	-	-	-	-	-	-	-	-
Plāksne Nida Uguns Pluss 12,5 mm	m²	-	-	1,3	-	-	-	-	-	-	-
Plāksne Nida Ūdens Uguns Pluss 12,5 mm	m²	-	-	-	1,3	-	-	-	-	-	-
Plāksne Nida Cietā 12,5 mm	m²	-	-	-	-	1,3	-	-	-	-	-
Plāksne Nida Hydro 12,5 mm	m²	-	-	-	-	-	1,3	-	-	-	-
Plāksne Nida Uguns Pluss 15,0 mm	m²	-	-	-	-	-	-	1,3	-	-	-
Plāksne Nida Cietā 15,0 mm	m²	-	-	-	-	-	-	-	1,3	-	-
Plāksne Nida Hydro 15,0 mm	m²	-	-	-	-	-	-	-	-	1,3	-
Plāksne Nida Uguns Pluss 18,0 mm	m²	-	-	-	-	-	-	-	-	-	1,3
Profils Nida UAR75	tek.m	4,4	4,4	4,4	4,4	4,4	4,4	4,4	4,4	4,4	4,4
Profils Nida U75	tek.m	0,75	0,75	0,75	0,75	0,75	0,75	0,75	0,75	0,75	0,75
Leņķis Nida UAR75 profilam	gab.	3,0	3,0	3,0	3,0	3,0	3,0	3,0	3,0	3,0	3,0
Skrūve Nida M8	gab.	11,3	11,3	11,3	11,3	11,3	11,3	11,3	11,3	11,3	11,3
Kniedes	gab.	5,6	5,6	5,6	5,6	5,6	5,6	5,6	5,6	5,6	5,6
Tērauda enkurošanas elements (tips atbilstoši būves svaram)[4]	gab.	12,6	12,6	12,6	12,6	12,6	12,6	12,6	12,6	12,6	12,6
Pašurbjošās skrūves Nida 3,5x25 mm[5]	gab.	27,0	27,0	27,0	27,0	-	-	27,0	-	-	-
Pašurbjošās skrūves Nida 3,5x35 mm[5]	gab.	-	-	-	-	-	-	-	-	-	27,0
Pašurbjošās skrūves Nida Cietā 35 (3,9x35 mm)[5]	gab.	-	-	-	-	27,0	-	-	27,0	-	-
Pašurbjošās skrūves Nida Hydro C4 3,5x25 mm[5]	gab.	-	-	-	-	-	27,0	-	-	27,0	-
Līmlente šuvēm Nida	tek.m	1,4	1,4	1,4	1,4	1,4	1,4	1,4	1,4	1,4	1,4
Ģipša špaktele Nida Start	kg	0,3	0,3	0,3	0,3	-	-	0,3	-	-	0,3
Ģipša špaktele Nida Finisz	kg	0,1	0,1	0,1	0,1	-	-	0,1	-	-	0,1
Gatavā špaktelmasa Nida Hydromix[5]	kg	-	-	-	-	0,4	0,4	-	0,4	0,4	-

[4] Enkurošanas elementu tips un skaits jāizvēlas saskaņā ar shēmu, kas iekļauta ITB tehniskajā atzinumā Pašnesošie griesti: ITB 1060/12/R33NK.
[5] Ieteicams izmantot 2 mm pašurbjošās skrūves.
[6] Izmantojot ģipša šķiedru plāksnes Nida Cietā, kā alternatīvu varat izmantot arī Nida Planfix Fresh ģipša špakteli.
Patēriņa standarts nav ņemti vērā materiālie zaudējumi.

PIRMIE TIRGŪ
SAUSĀS BŪVES SISTĒMAS
MARĶĒTA ZĪME CE

Lūdzu, atrodiet mūsu kanālu Siniat Nida
YouTube

nida Griesti

Ugunsizturības klase:	Maksimālais apdares platums:	Minimālais piekāršanas augstums:	Būves svars 1m²:	Saistītā dokumenta numurs:
(R)EI45 (R)EI60	6330 mm	85 mm	28,0-45,0 kg	EN13964:2004+A1

Ekspluatācijas īpašību deklarācija:
DoP/Ceiling System/0062/15.11.2016

SISTĒMAS:

UARUAR75/U75/PD/500-25; UARUAR75/U75/PD/500-30

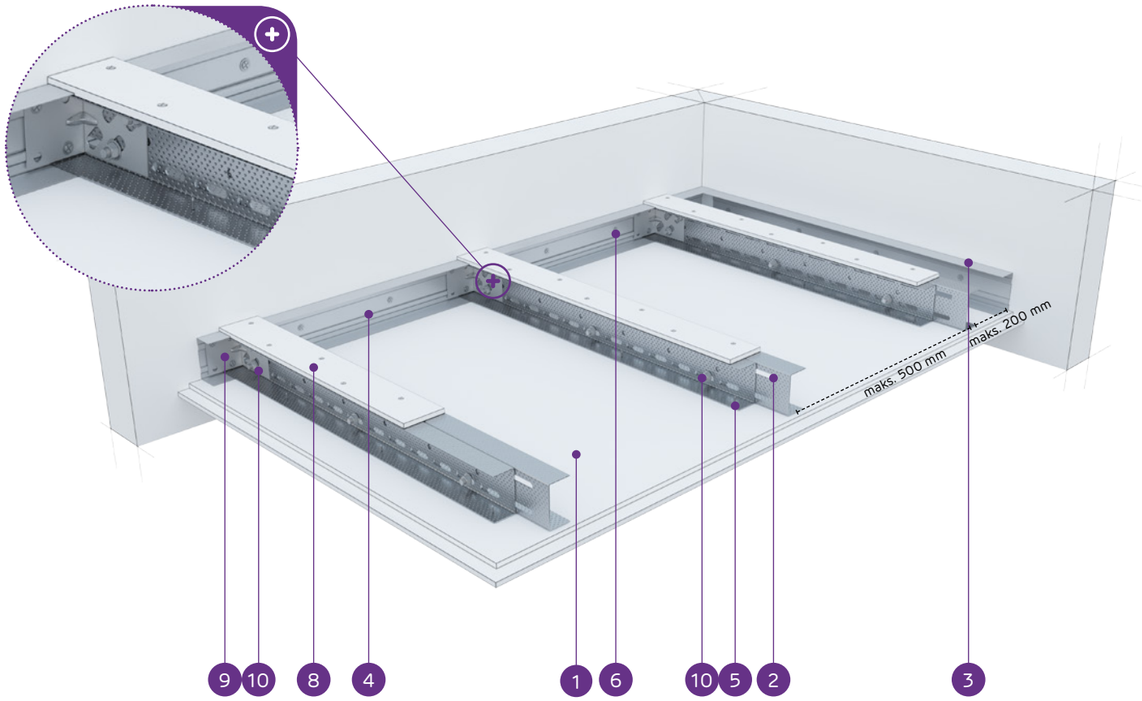

MATERIĀLI:

1. Ģipškartona plāksnes Nida
2. Dubultais nesošais profils Nida UAR 75
3. Konstrukcijas profils Nida U 75
4. Nesošais profils Nida U 75
5. Pašurbjošā skrūve Nida 3,5 x 25 mm
6. Tērauda enkurošanas elements ar Tērauda paplāksni
7. Kniede
8. Pastiprinošā josla no 12,5 mm Nida ģipškartona plāksnes
9. Leņķis Nida UA profilam
10. Skrūve Nida M8

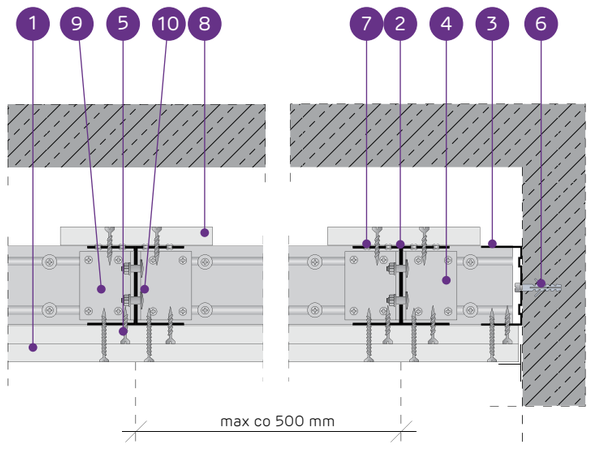

PAŠNESOŠO GRIESTU SISTĒMA AR DUBULTO NIDA UAR75 KONSTRUKCIJU AR PASTIPRINOŠO JOSLU

TEHNISKIE PARAMETRI

Sistēmas tips Nida Griesti	Režģa konstrukcija				Ģipša plākšņu apšuvums		Minimālais piekāršanas augstums	Būves svars 1 m²	Ugunsizturības klase[1]	Maksimālais griestu apdares platums[2]	Īpašā sistēma
	Nida nesošā profila tips	Nida nesošā perimetra profila tips	Nida konstrukcijas perimetra profila tips	Maksimālais Nida UAR75 nesošo profilu atstatums							
				[mm]	Nida	Biezums	[mm]	kg	[min.]	[mm]	
UARUAR75/U75/PD/500-25/Expert	2xUAR75	U75	U75	500	Expert	2x12,5	110	28,0	-	6330	-
UARUAR75/U75/PD/500-25/Ūdens[3]	2xUAR75	U75	U75	500	Ūdens	2x12,5	110	30,0	-	6330	-
UARUAR75/U75/PD/500-25/Uguns+	2xUAR75	U75	U75	500	Uguns Pluss	2x12,5	110	33,0	(R)EI45	5860	-
UARUAR75/U75/PD/500-25/ÜdensUguns+	2xUAR75	U75	U75	500	Ūdens Uguns Pluss	2x12,5	110	33,0	(R)EI45	5860	-
UARUAR75/U75/PD/500-25/Cietā	2xUAR75	U75	U75	500	Cietā	2x12,5	110	39,0	(R)EI45	5480	●
UARUAR75/U75/PD/500-25/Hydro	2xUAR75	U75	U75	500	Hydro	2x12,5	110	35,0	(R)EI45	5860	●
UARUAR75/U75/PD/500-30/Uguns+	2xUAR75	U75	U75	500	Uguns Pluss	2x15,0	115	41,0	(R)EI60	5170	-
UARUAR75/U75/PD/500-30/Cietā	2xUAR75	U75	U75	500	Cietā	2x15,0	115	45,0	(R)EI60	5170	●
UARUAR75/U75/PD/500-30/Hydro	2xUAR75	U75	U75	500	Hydro	2x15,0	115	41,0	(R)EI60	5170	●

[1] Ugunsdrošības klasifikācija LBO-458-K/17.
[2] Tehniskais atzinums ITB 1060/12/R33NK.
[3] Telpās ar relatīvo gaisa mitrumu līdz 85 % stūra sekcijās pret intensīvu ūdens iedarbību ieteicams izmantot Nida Hydro ģipša šķiedru plāksnes (horizontālām un vertikālām virsmām vannas, dušas utt. zonās).

MATERIĀLU PATĒRIŅŠ UZ 1 M² GRIESTU APBŪVES NIDA GRIESTI SISTĒMĀ

Materiāla nosaukums	Mērv.	Sistēmas tips Nida Griesti								
		UARUAR75/U75/PD/500-25/Expert	UARUAR75/U75/PD/500-25/Ūdens	UARUAR75/U75/PD/500-25/Uguns+	UARUAR75/U75/PD/500-25/ÜdensUguns+	UARUAR75/U75/PD/500-25/Cietā	UARUAR75/U75/PD/500-25/Hydro	UARUAR75/U75/PD/500-30/Uguns+	UARUAR75/U75/PD/500-30/Cietā	UARUAR75/U75/PD/500-30/Hydro
		Materiāla patēriņš uz 1 m²								
Plāksne Nida Expert 12,5 mm	m²	2,3	-	-	-	-	-	-	-	-
Plāksne Nida Ūdens 12,5 mm	m²	-	2,3	-	-	-	-	-	-	-
Plāksne Nida Uguns Pluss 12,5 mm	m²	-	-	2,3	-	-	-	-	-	-
Plāksne Nida Ūdens Uguns Pluss 12,5 mm	m²	-	-	-	2,3	-	-	-	-	-
Plāksne Nida Cietā 12,5 mm	m²	-	-	-	-	2,3	-	-	-	-
Plāksne Nida Hydro 12,5 mm	m²	-	-	-	-	-	2,3	-	-	-
Plāksne Nida Uguns Pluss 15,0 mm	m²	-	-	-	-	-	-	2,3	-	-
Plāksne Nida Cietā 15,0 mm	m²	-	-	-	-	-	-	-	2,3	-
Plāksne Nida Hydro 15,0 mm	m²	-	-	-	-	-	-	-	-	2,3
Profils Nida UAR75	tek.m	4,4	4,4	4,4	4,4	4,4	4,4	4,4	4,4	4,4
Profils Nida U75	tek.m	0,75	0,75	0,75	0,75	0,75	0,75	0,75	0,75	0,75
Leņķis Nida UAR75 profilam	gab.	3,0	3,0	3,0	3,0	3,0	3,0	3,0	3,0	3,0
Skrūve Nida M8	gab.	11,3	11,3	11,3	11,3	11,3	11,3	11,3	11,3	11,3
Kniedes	gab.	5,6	5,6	5,6	5,6	5,6	5,6	5,6	5,6	5,6
Tērauda enkurošanas elements (tips atbilstoši būves svaram) [4]	gab.	12,6	12,6	12,6	12,6	12,6	12,6	12,6	12,6	12,6
Pašurbjošās skrūves Nida 3,5x25 mm [5]	gab.	15,0	15,0	15,0	15,0	-	-	15,0	-	-
Pašurbjošās skrūves Nida 3,5x35 mm [5]	gab.	18,0	18,0	18,0	18,0	-	-	-	-	-
Pašurbjošās skrūves Nida 3,5x45 mm [5]	gab.	-	-	-	-	-	-	18,0	-	-
Pašurbjošās skrūves Nida Cietā 35 (3,9x35 mm) [5]	gab.	-	-	-	-	33,0	-	-	15,0	-
Pašurbjošās skrūves Nida Cietā 45 (3,9x45 mm) [5]	gab.	-	-	-	-	-	-	-	18,0	-
Pašurbjošās skrūves Nida Hydro C4 3,5x25 mm [5]	gab.	-	-	-	-	-	15,0	-	-	15,0
Pašurbjošās skrūves Nida Hydro C4 3,5x41 mm [5]	gab.	-	-	-	-	-	18,0	-	-	18,0
Līmlente šuvēm Nida	tek.m	1,4	1,4	1,4	1,4	1,4	1,4	1,4	1,4	1,4
Ģipša špaktele Nida Start	kg	0,6	0,6	0,6	0,6	-	-	0,6	-	-
Ģipša špaktele Nida Finisz	kg	0,1	0,1	0,1	0,1	-	-	0,1	-	-
Gatavā špakteļmasa Nida Hydromix [6]	kg	-	-	-	-	0,7	0,7	-	0,7	0,7

[4] Enkurošanas elementu tips un skaits jāizvēlas saskaņā ar shēmu, kas iekļauta ITB tehniskajā atzinumā Pašnesošie griesti: ITB 1060/12/R33NK.
[5] Ieteicams izmantot 2 mm pašurbjošās skrūves.
[6] Izmantojot ģipša šķiedru plāksnes Nida Cietā, kā alternatīvu varat izmantot arī Nida Planfix Fresh ģipša špakteli.
Patēriņa standartos nav ņemti vērā materiālie zaudējumi.

PIRMIE TIRGŪ SAUSĀS BŪVES SISTĒMAS MARĶĒTA ZĪME CE

Lūdzu, atrodiet mūsu kanālu Siniat Nida YouTube

nida Griesti

Ugunsizturības klase:	Maksimālais apdares platums:	Minimālais piekāršanas augstums:	Būves svars 1m²:	Saistītā dokumenta numurs:
(R)EI60 (R)EI90 (R)EI120	5170 mm	85 mm	43,0-76,0 kg	EN13964:2004+A1

Ekspluatācijas īpašību deklarācija:
DoP/Ceiling System/0062/15.11.2016

SISTĒMAS:

UARUAR75/U75/PD/500-37,5; UARUAR75/U75/PD/500-40; UARUAR75/U75/PD/500-60

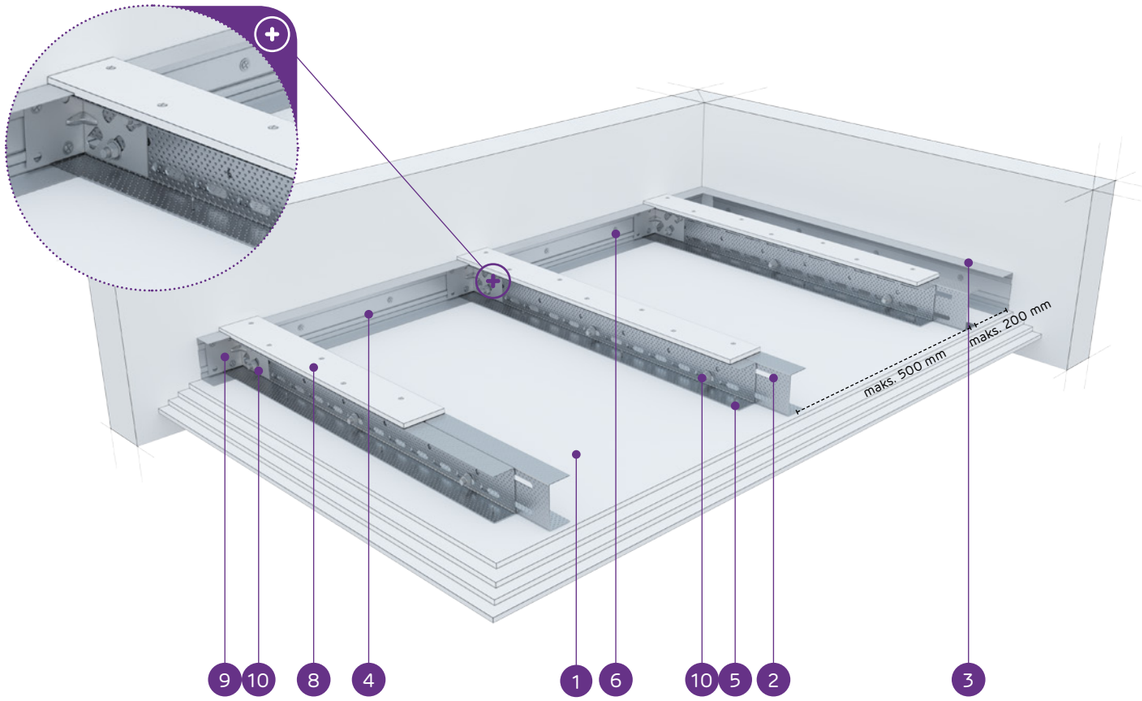

MATERIĀLI:

1. Ģipškartona plāksnes Nida
2. Dubultais nesošais profils Nida UAR 75
3. Konstrukcijas profils Nida U 75
4. Nesošais profils Nida U 75
5. Pašurbjošā skrūve Nida 3,5 x 25 mm
6. Tērauda enkurošanas elements ar Tērauda paplāksni
7. Kniede
8. Pastiprinošā josla no 12,5 mm Nida ģipškartona plāksnes
9. Leņķis Nida UA profilam
10. Skrūve Nida M8

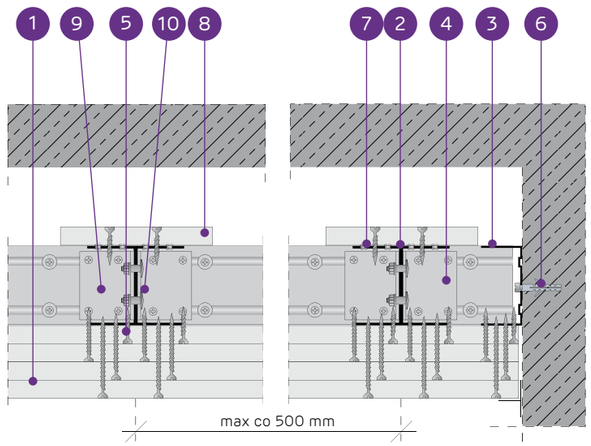

PAŠNESOŠO GRIESTU SISTĒMA AR DUBULTO NIDA UAR75 KONSTRUKCIJU AR PASTIPRINOŠO JOSLU

TEHNISKIE PARAMETRI

Sistēmas tips Nida Griesti	Režģa konstrukcija				Ģipša plākšņu apšuvums		Minimālais piekāršanas augstums	Būves svars 1 m²	Ugunsizturības klase[1]	Maksimālais griestu apdares platums[2]	Īpašā sistēma
	Nida nesošā profila tips	Nida nesošā perimetra profila tips	Nida konstrukcijas perimetra profila tips	Maksimālais Nida UAR75 nesošo profilu atstatums							
				[mm]	Nida	Biezums	[mm]	kg	[min.]	[mm]	
UARUAR75/U75/PD/500-37,5/Uguns+	2xUAR75	U75	U75	500	Uguns Pluss	3x12,5	122,5	43,0	(R)EI60	5170	-
UARUAR75/U75/PD/500-37,5/ÚdensUguns+	2xUAR75	U75	U75	500	Ūdens Uguns Pluss	3x12,5	122,5	43,0	(R)EI60	5170	-
UARUAR75/U75/PD/500-37,5/Cietā	2xUAR75	U75	U75	500	Cietā	3x12,5	122,5	52,0	(R)EI60	4680	●
UARUAR75/U75/PD/500-37,5/Hydro	2xUAR75	U75	U75	500	Hydro	3x12,5	122,5	46,0	(R)EI60	4910	●
UARUAR75/U75/PD/500-40/Uguns+	2xUAR75	U75	U75	500	Uguns Pluss	2x12,5+15,0	125	46,0	(R)EI90	4910	-
UARUAR75/U75/PD/500-40/Cietā	2xUAR75	U75	U75	500	Cietā	2x12,5+15,0	125	55,0	(R)EI90	4680	●
UARUAR75/U75/PD/500-40/Hydro	2xUAR75	U75	U75	500	Hydro	2x12,5+15,0	125	48,0	(R)EI90	4910	●
UARUAR75/U75/PD/500-60/Uguns+	2xUAR75	U75	U75	500	Uguns Pluss	4x15,0	145	68,0	(R)EI120	4150	-
UARUAR75/U75/PD/500-60/Cietā	2xUAR75	U75	U75	500	Cietā	4x15,0	145	76,0	(R)EI120	3870	●
UARUAR75/U75/PD/500-60/Hydro	2xUAR75	U75	U75	500	Hydro	4x15,0	145	68,0	(R)EI120	4150	●

[1] Ugunsdrošības klasifikācija LBO-458-K/17.
[2] Tehniskais atzinums ITB 1060/12/R33NK.

MATERIĀLU PATĒRIŅŠ UZ 1 M² GRIESTU APBŪVES NIDA GRIESTI SISTĒMĀ

Materiāla nosaukums	Mērv.	Sistēmas tips Nida Griesti									
		UARUAR75/U75/PD/500-37,5/Uguns+	UARUAR75/U75/PD/500-37,5/ÚdensUguns+	UARUAR75/U75/PD/500-37,5/Cietā	UARUAR75/U75/PD/500-37,5/Hydro	UARUAR75/U75/PD/500-40/Uguns+	UARUAR75/U75/PD/500-40/Cietā	UARUAR75/U75/PD/500-40/Hydro	UARUAR75/U75/PD/500-60/Uguns+	UARUAR75/U75/PD/500-60/Cietā	UARUAR75/U75/PD/500-60/Hydro
		Materiāla patēriņš uz 1 m²									
Plāksne Nida Uguns Pluss 12,5 mm	m²	3,3	-	-	-	2,3	-	-	-	-	-
Plāksne Nida Ūdens Uguns Pluss 12,5 mm	m²	-	3,3	-	-	-	-	-	-	-	-
Plāksne Nida Cietā 12,5 mm	m²	-	-	3,3	-	-	2,3	-	-	-	-
Plāksne Nida Hydro 12,5 mm	m²	-	-	-	3,3	-	-	2,3	-	-	-
Plāksne Nida Uguns Pluss 15,0 mm	m²	-	-	-	-	1,0	-	-	4,3	-	-
Plāksne Nida Cietā 15,0 mm	m²	-	-	-	-	-	1,0	-	-	4,3	-
Plāksne Nida Hydro 15,0 mm	m²	-	-	-	-	-	-	1,0	-	-	4,3
Profils Nida UAR75	tek.m	4,4	4,4	4,4	4,4	4,4	4,4	4,4	4,4	4,4	4,4
Profils Nida U75	tek.m	0,75	0,75	0,75	0,75	0,75	0,75	0,75	0,75	0,75	0,75
Leņķis Nida UAR75 profilam	gab.	3,0	3,0	3,0	3,0	3,0	3,0	3,0	3,0	3,0	3,0
Skrūve Nida M8	gab.	11,3	11,3	11,3	11,3	11,3	11,3	11,3	11,3	11,3	11,3
Kniedes	gab.	5,6	5,6	5,6	5,6	5,6	5,6	5,6	5,6	5,6	5,6
Tērauda enkurošanas elements (tips atbilstoši būves svaram)[3]	gab.	12,6	12,6	12,6	12,6	12,6	12,6	12,6	12,6	12,6	12,6
Pašurbjošās skrūves Nida 3,5x25 mm[4]	gab.	15,0	15,0	-	-	15,0	-	-	15,0	-	-
Pašurbjošās skrūves Nida 3,5x35 mm[4]	gab.	6,0	6,0	-	-	6,0	-	-	-	-	-
Pašurbjošās skrūves Nida 3,5x45 mm[4]	gab.	-	-	-	-	-	-	-	6,0	-	-
Pašurbjošās skrūves Nida 3,5x55 mm[4]	gab.	18,0	18,0	-	-	18,0	-	-	6,0	-	-
Pašurbjošās skrūves Nida 4,2x70 mm[4]	gab.	-	-	-	-	-	-	-	18,0	-	-
Pašurbjošās skrūves Nida Cietā 35 (3,9x35 mm)[4]	gab.	-	-	21,0	-	-	21,0	-	-	15,0	-
Pašurbjošās skrūves Nida Cietā 45 (3,9x45 mm)[4]	gab.	-	-	-	-	-	-	-	-	6,0	-
Pašurbjošās skrūves Nida Cietā 55 (3,9x55 mm)[4]	gab.	-	-	18,0	-	-	18,0	-	-	6,0	-
Pašurbjošās skrūves Nida Cietā 70 (4,2x70 mm)[4]	gab.	-	-	-	-	-	-	-	-	18,0	-
Pašurbjošās skrūves Nida Hydro C4 3,5x25 mm[4]	gab.	-	-	-	15,0	-	-	15,0	-	-	15,0
Pašurbjošās skrūves Nida Hydro C4 3,5x41 mm[4]	gab.	-	-	-	6,0	-	-	6,0	-	-	6,0
Pašurbjošās skrūves Nida Hydro C4 3,5x55 mm[4]	gab.	-	-	-	18,0	-	-	18,0	-	-	6,0
Pašurbjošās skrūves Nida Hydro C4 4,2x70 mm[4]	gab.	-	-	-	-	-	-	-	-	-	18,0
Līmlente šuvēm Nida	tek.m	1,4	1,4	1,4	1,4	1,4	1,4	1,4	1,4	1,4	1,4
Ģipša špaktele Nida Start	kg	0,9	0,9	-	-	0,9	-	-	1,2	-	-
Ģipša špaktele Nida Finisz	kg	0,1	0,1	-	-	0,1	-	-	0,1	-	-
Gatavā špakteļmasa Nida Hydromix[5]	kg	-	-	1,0	1,0	-	1,0	1,0	-	1,3	1,3

[3] Enkurošanas elementu tips un skaits jāizvēlas saskaņā ar shēmu, kas iekļauta ITB tehniskajā atzinumā Pašnesošie griesti: ITB 1060/12/R33NK.
[4] Ieteicams izmantot 2 mm pašurbjošās skrūves.
[5] Izmantojot ģipša šķiedru plāksnes Nida Cietā, kā alternatīvu varat izmantot arī Nida Planfix Fresh ģipša špakteli.
Patēriņa standartos nav ņemti vērā materiālie zaudējumi.

PIRMIE TIRGŪ SAUSĀS BŪVES SISTĒMAS MARĶĒTA ZĪME CE

Lūdzu, atrodiet mūsu kanālu Siniat Nida YouTube

nida Griesti

Ugunsizturības klase:	Maksimālais apdares platums:	Minimālais piekāršanas augstums:	Būves svars 1m²:	Saistītā dokumenta numurs:
(R)EI15 (R)EI30	6550 mm	110 mm	21,0-31,0 kg	EN13964:2004+A1

Ekspluatācijas īpašību deklarācija:
DoP/Ceiling System/0064/15.11.2016

SISTĒMAS:

UARUAR100/U100/PD/PD/500-12,5; UARUAR100/U100/PD/PD/500-15; UARUAR100/U100/PD/PD/500-18

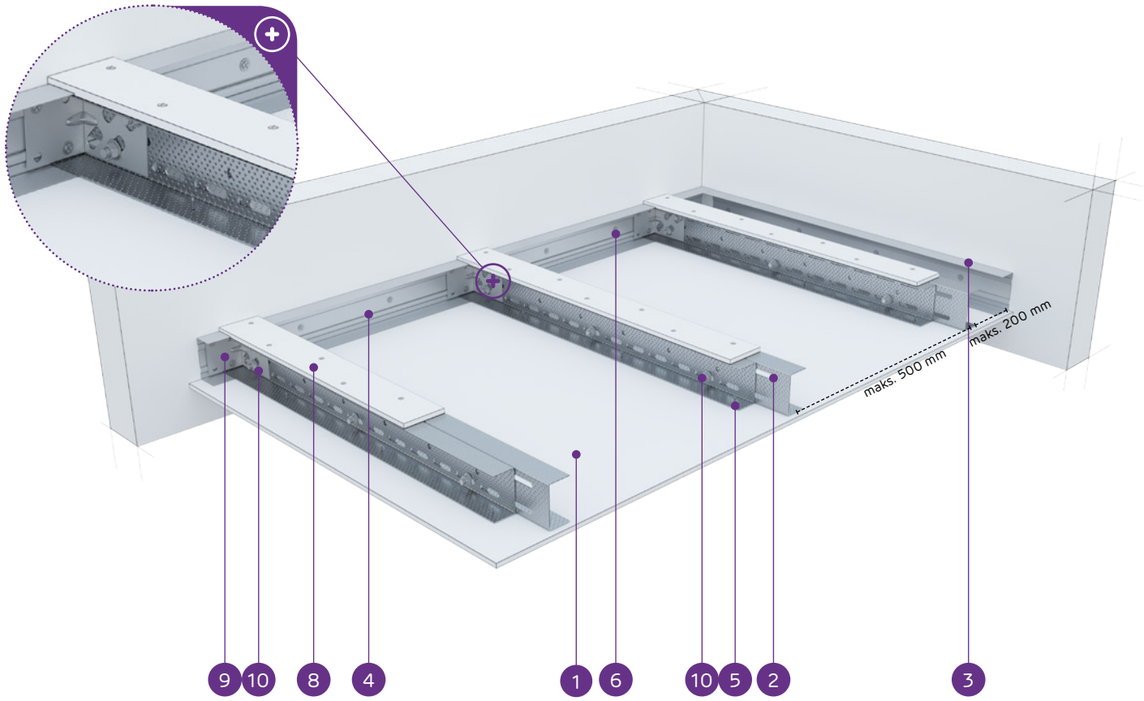

MATERIĀLI:

1. Ģipškartona plāksnes Nida
2. Dubultais nesošais profils Nida UAR 100
3. Konstrukcijas profils Nida U 100
4. Nesošais profils Nida U 100
5. Pašurbjošā skrūve Nida 3,5 x 25 mm
6. Tērauda enkurošanas elements ar Tērauda paplāksni
7. Kniede
8. Pastiprinošā josla no 12,5 mm Nida ģipškartona plāksnes
9. Leņķis Nida UA profilam
10. Skrūve Nida M8

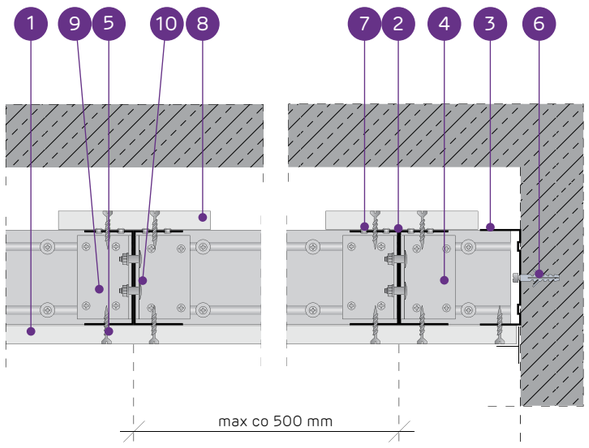

PAŠNESOŠO GRIESTU SISTĒMA AR DUBULTO NIDA UAR100 KONSTRUKCIJU AR PASTIPRINOŠO JOSLU

TEHNISKIE PARAMETRI

Sistēmas tips Nida Griesti	Režģa konstrukcija				Ģipša plākšņu apšuvums		Minimālais piekāršanas augstums	Būves svars 1 m²	Ugunsizturības klase [1]	Maksimālais griestu apdares platums [2]	Īpašā sistēma
	Nida nesošā profila tips	Nida nesošā perimetra profila tips	Nida konstrukcijas perimetra profila tips	Maksimālais Nida UAR100 nesošo profilu atstatums							
				[mm]	Nida	Biezums	[mm]	kg	[min.]	[mm]	
UARUAR100/U100/PD/500-12,5/Expert	2xUAR100	U100	U100	500	Expert	12,5	122,5	21,0	-	6550	-
UARUAR100/U100/PD/500-12,5/Ūdens [3]	2xUAR100	U100	U100	500	Ūdens	12,5	122,5	22,0	-	6550	-
UARUAR100/U100/PD/500-12,5/Uguns+	2xUAR100	U100	U100	500	Uguns Pluss	12,5	122,5	24,0	(R)EI15	6550	-
UARUAR100/U100/PD/500-12,5/ŪdensUguns+	2xUAR100	U100	U100	500	Ūdens Uguns Pluss	12,5	122,5	24,0	(R)EI15	6550	-
UARUAR100/U100/PD/500-12,5/Cietā	2xUAR100	U100	U100	500	Cietā	12,5	122,5	27,0	(R)EI15	5980	●
UARUAR100/U100/PD/500-12,5/Hydro	2xUAR100	U100	U100	500	Hydro	12,5	122,5	25,0	(R)EI15	6550	●
UARUAR100/U100/PD/500-15/Uguns+	2xUAR100	U100	U100	500	Uguns Pluss	15,0	125	28,0	(R)EI15	5980	-
UARUAR100/U100/PD/500-15/Cietā	2xUAR100	U100	U100	500	Cietā	15,0	125	31,0	(R)EI15	5540	●
UARUAR100/U100/PD/500-15/Hydro	2xUAR100	U100	U100	500	Hydro	15,0	125	28,0	(R)EI15	5980	●
UARUAR100/U100/PD/500-18/Uguns+	2xUAR100	U100	U100	500	Uguns Pluss	18,0	128	29,0	(R)EI30	5980	-

[1] Ugunsdrošības klasifikācija LBO-458-K/17.
[2] Tehniskais atzinums ITB 1060/12/R33NK.
[3] Telpās ar relatīvo gaisa mitrumu līdz 85 % stūra sekcijās pret intensīvu ūdens iedarbību ieteicams izmantot Nida Hydro ģipša šķiedru plāksnes (horizontālām un vertikālām virsmām vannas, dušas utt. zonās).

MATERIĀLU PATĒRIŅŠ UZ 1 M² GRIESTU APBŪVES NIDA GRIESTI SISTĒMĀ

Materiāla nosaukums	Mērv.	Sistēmas tips Nida Griesti									
		UARUAR100/ U100/ PD/500-12,5/ Expert	UARUAR100/ U100/ PD/500-12,5/ Ūdens	UARUAR100/ U100/ PD/500-12,5/ Uguns+	UARUAR100/ U100/ PD/500-125/ ŪdensUguns+	UARUAR100/ U100/ PD/500-12,5/ Cietā	UARUAR100/ U100/ PD/500-12,5/ Hydro	UARUAR100/ U100/ PD/500-15/ Uguns+	UARUAR100/ U100/ PD/500-15/ Cietā	UARUAR100/ U100/ PD/500-15/ Hydro	UARUAR100/ U100/ PD/500-18/ Uguns+
		Materiāla patēriņš uz 1 m²									
Plāksne Nida Expert 12,5 mm	m²	1,3	-	-	-	-	-	-	-	-	-
Plāksne Nida Ūdens 12,5 mm	m²	-	1,3	-	-	-	-	-	-	-	-
Plāksne Nida Uguns Pluss 12,5 mm	m²	-	-	1,3	-	-	-	-	-	-	-
Plāksne Nida Ūdens Uguns Pluss 12,5 mm	m²	-	-	-	1,3	-	-	-	-	-	-
Plāksne Nida Cietā 12,5 mm	m²	-	-	-	-	1,3	-	-	-	-	-
Plāksne Nida Hydro 12,5 mm	m²	-	-	-	-	-	1,3	-	-	-	-
Plāksne Nida Uguns Pluss 15,0 mm	m²	-	-	-	-	-	-	1,3	-	-	-
Plāksne Nida Cietā 15,0 mm	m²	-	-	-	-	-	-	-	1,3	-	-
Plāksne Nida Hydro 15,0 mm	m²	-	-	-	-	-	-	-	-	1,3	-
Plāksne Nida Uguns Pluss 18,0 mm	m²	-	-	-	-	-	-	-	-	-	1,3
Profils Nida UAR100	tek.m	4,4	4,4	4,4	4,4	4,4	4,4	4,4	4,4	4,4	4,4
Profils Nida U100	tek.m	0,75	0,75	0,75	0,75	0,75	0,75	0,75	0,75	0,75	0,75
Leņķis Nida UAR100 profilam	gab.	3,0	3,0	3,0	3,0	3,0	3,0	3,0	3,0	3,0	3,0
Skrūve Nida M8	gab.	11,3	11,3	11,3	11,3	11,3	11,3	11,3	11,3	11,3	11,3
Kniedes	gab.	5,6	5,6	5,6	5,6	5,6	5,6	5,6	5,6	5,6	5,6
Tērauda enkurošanas elements (tips atbilstoši būves svaram) [4]	gab.	12,6	12,6	12,6	12,6	12,6	12,6	12,6	12,6	12,6	12,6
Pašurbjošās skrūves Nida 3,5x25 mm [5]	gab.	27,0	27,0	27,0	27,0	-	-	27,0	-	-	-
Pašurbjošās skrūves Nida 3,5x35 mm [5]	gab.	-	-	-	-	-	-	-	-	-	27,0
Pašurbjošās skrūves Nida Cietā 35 (3,9x35 mm) [5]	gab.	-	-	-	-	27,0	-	-	27,0	-	-
Pašurbjošās skrūves Nida Hydro C4 3,5x25 mm [5]	gab.	-	-	-	-	-	27,0	-	-	27,0	-
Līmlente šuvēm Nida	tek.m	1,4	1,4	1,4	1,4	1,4	1,4	1,4	1,4	1,4	1,4
Ģipša špaktele Nida Start	kg	0,3	0,3	0,3	0,3	-	-	0,3	-	-	0,3
Ģipša špaktele Nida Finisz	kg	0,1	0,1	0,1	0,1	-	-	0,1	-	-	0,1
Gatavā špakteļmasa Nida Hydromix [6]	kg	-	-	-	-	0,4	0,4	-	0,4	0,4	-

[4] Enkurošanas elementu tips un skaits jāizvēlas saskaņā ar shēmu, kas iekļauta ITB tehniskajā atzinumā Pašnesošie griesti: ITB 1060/12/R33NK.
[5] Ieteicams izmantot 2 mm pašurbjošās skrūves.
[6] Izmantojot ģipša šķiedru plāksnes Nida Cietā, kā alternatīvu varat izmantot arī Nida Planfix Fresh ģipša špakteli.
Patēriņa standartos nav ņemti vērā materiālie zaudējumi.

PIRMIE TIRGŪ
SAUSĀS BŪVES SISTĒMAS
MARĶĒTA ZĪME CE

Lūdzu, atrodiet mūsu kanālu Siniat Nida
YouTube

nida Griesti

Ugunsizturības klase:	Maksimālais apdares platums:	Minimālais piekāršanas augstums:	Būves svars 1m²:	Saistītā dokumenta numurs:
(R)EI45 (R)EI60	7120 mm	110 mm	30,0-47,0 kg	EN13964:2004+A1

Ekspluatācijas īpašību deklarācija:
DoP/Ceiling System/0064/15.11.2016

SISTĒMAS:

UARUAR100/U100/PD/500-25; UARUAR100/U100/PD/500-30

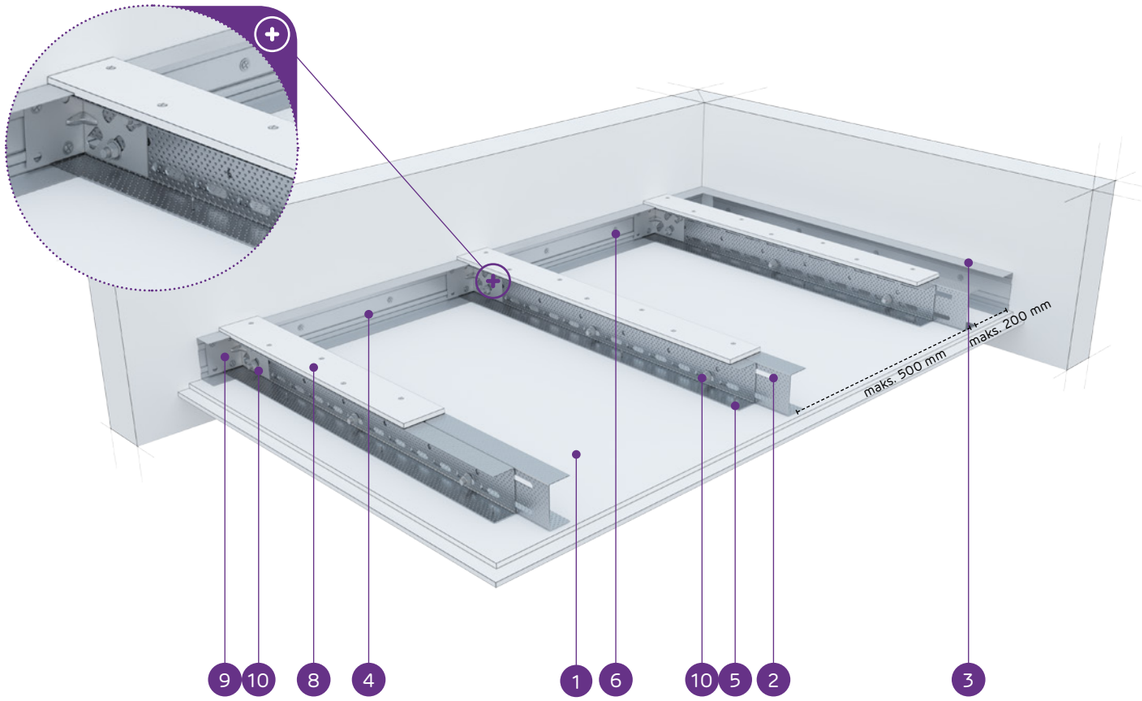

MATERIĀLI:

1. Ģipškartona plāksnes Nida
2. Dubultais nesošais profils Nida UAR 100
3. Konstrukcijas profils Nida U 100
4. Nesošais profils Nida U 100
5. Pašurbjošā skrūve Nida 3,5 x 25 mm
6. Tērauda enkurošanas elements ar Tērauda paplāksni
7. Kniede
8. Pastiprinošā josla no 12,5 mm Nida ģipškartona plāksnes
9. Leņķis Nida UA profilam
10. Skrūve Nida M8

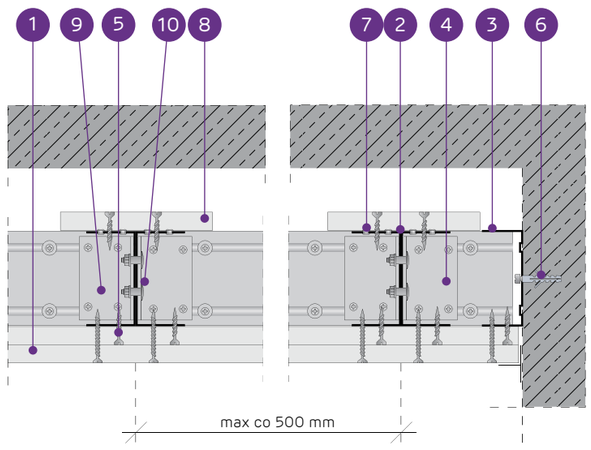

PAŠNESOŠO GRIESTU SISTĒMA AR DUBULTO NIDA UAR100 KONSTRUKCIJU AR PASTIPRINOŠO JOSLU

TEHNISKIE PARAMETRI

Sistēmas tips Nida Griesti	Režģa konstrukcija				Ģipša plākšņu apšuvums		Minimālais piekāršanas augstums	Būves svars 1 m²	Ugunsizturības klase [1]	Maksimālais griestu apdares platums [2]	Īpašā sistēma
	Nida nesošā profila tips	Nida nesošā perimetra profila tips	Nida konstrukcijas perimetra profila tips	Maksimālais Nida UAR100 nesošo profilu atstatums							
				[mm]	Nida	Biezums	[mm]	kg	[min.]	[mm]	
UARUAR100/U100/PD/500-25/Expert	2xUAR100	U100	U100	500	Expert	2x12,5	135	30,0	-	7120	-
UARUAR100/U100/PD/500-25/Ūdens [3]	2xUAR100	U100	U100	500	Ūdens	2x12,5	135	31,0	-	6590	-
UARUAR100/U100/PD/500-25/Uguns+	2xUAR100	U100	U100	500	Uguns Pluss	2x12,5	135	34,0	(R)EI45	6590	-
UARUAR100/U100/PD/500-25/ÚdensUguns+	2xUAR100	U100	U100	500	Ūdens Uguns Pluss	2x12,5	135	34,0	(R)EI45	6590	-
UARUAR100/U100/PD/500-25/Cietā	2xUAR100	U100	U100	500	Cietā	2x12,5	135	41,0	(R)EI45	5810	●
UARUAR100/U100/PD/500-25/Hydro	2xUAR100	U100	U100	500	Hydro	2x12,5	135	36,0	(R)EI45	6170	●
UARUAR100/U100/PD/500-30/Uguns+	2xUAR100	U100	U100	500	Uguns Pluss	2x15,0	140	42,0	(R)EI60	5810	-
UARUAR100/U100/PD/500-30/Cietā	2xUAR100	U100	U100	500	Cietā	2x15,0	140	47,0	(R)EI60	5520	●
UARUAR100/U100/PD/500-30/Hydro	2xUAR100	U100	U100	500	Hydro	2x15,0	140	42,0	(R)EI60	5810	●

[1] Ugunsdrošības klasifikācija LBO-458-K/17.
[2] Tehniskais atzinums ITB 1060/12/R33NK.
[3] Telpās ar relatīvo gaisa mitrumu līdz 85 % stūra sekcijās pret intensīvu ūdens iedarbību ieteicams izmantot Nida Hydro ģipša šķiedru plāksnes (horizontālām un vertikālām virsmām vannas, dušas utt. zonās).

MATERIĀLU PATĒRIŅŠ UZ 1 M² GRIESTU APBŪVES NIDA GRIESTI SISTĒMĀ

Materiāla nosaukums	Mērv.	Sistēmas tips Nida Griesti								
		UARUAR100/U100/PD/500-25/Expert	UARUAR100/U100/PD/500-25/Ūdens	UARUAR100/U100/PD/500-25/Uguns+	UARUAR100/U100/PD/500-25/ÚdensUguns+	UARUAR100/U100/PD/500-25/Cietā	UARUAR100/U100/PD/500-25/Hydro	UARUAR100/U100/PD/500-30/Uguns+	UARUAR100/U100/PD/500-30/Cietā	UARUAR100/U100/PD/500-30/Hydro
		Materiāla patēriņš uz 1 m²								
Plāksne Nida Expert 12,5 mm	m²	2,3	-	-	-	-	-	-	-	-
Plāksne Nida Ūdens 12,5 mm	m²	-	2,3	-	-	-	-	-	-	-
Plāksne Nida Uguns Pluss 12,5 mm	m²	-	-	2,3	-	-	-	-	-	-
Plāksne Nida Ūdens Uguns Pluss 12,5 mm	m²	-	-	-	2,3	-	-	-	-	-
Plāksne Nida Cietā 12,5 mm	m²	-	-	-	-	2,3	-	-	-	-
Plāksne Nida Hydro 12,5 mm	m²	-	-	-	-	-	2,3	-	-	-
Plāksne Nida Uguns Pluss 15,0 mm	m²	-	-	-	-	-	-	2,3	-	-
Plāksne Nida Cietā 15,0 mm	m²	-	-	-	-	-	-	-	2,3	-
Plāksne Nida Hydro 15,0 mm	m²	-	-	-	-	-	-	-	-	2,3
Profils Nida UAR100	tek.m	4,4	4,4	4,4	4,4	4,4	4,4	4,4	4,4	4,4
Profils Nida U100	tek.m	0,75	0,75	0,75	0,75	0,75	0,75	0,75	0,75	0,75
Leņķis Nida UAR100 profilam	gab.	3,0	3,0	3,0	3,0	3,0	3,0	3,0	3,0	3,0
Skrūve Nida M8	gab.	11,3	11,3	11,3	11,3	11,3	11,3	11,3	11,3	11,3
Kniedes	gab.	5,6	5,6	5,6	5,6	5,6	5,6	5,6	5,6	5,6
Tērauda enkurošanas elements (tips atbilstoši būves svaram) [4]	gab.	12,6	12,6	12,6	12,6	12,6	12,6	12,6	12,6	12,6
Pašurbjošās skrūves Nida 3,5x25 mm [5]	gab.	15,0	15,0	15,0	15,0	-	-	15,0	-	-
Pašurbjošās skrūves Nida 3,5x35 mm [5]	gab.	18,0	18,0	18,0	18,0	-	-	-	-	-
Pašurbjošās skrūves Nida 3,5x45 mm [5]	gab.	-	-	-	-	-	-	18,0	-	-
Pašurbjošās skrūves Nida Cietā 35 (3,9x35 mm) [5]	gab.	-	-	-	-	33,0	-	-	15,0	-
Pašurbjošās skrūves Nida Cietā 45 (3,9x45 mm) [5]	gab.	-	-	-	-	-	-	-	18,0	-
Pašurbjošās skrūves Nida Hydro C4 3,5x25 mm [5]	gab.	-	-	-	-	-	15,0	-	-	15,0
Pašurbjošās skrūves Nida Hydro C4 3,5x41 mm [5]	gab.	-	-	-	-	-	18,0	-	-	18,0
Līmlente šuvēm Nida	tek.m	1,4	1,4	1,4	1,4	1,4	1,4	1,4	1,4	1,4
Ģipša špaktele Nida Start	kg	0,6	0,6	0,6	0,6	-	-	0,6	-	-
Ģipša špaktele Nida Finisz	kg	0,1	0,1	0,1	0,1	-	-	0,1	-	-
Gatavā špakteļmasa Nida Hydromix [6]	kg	-	-	-	-	0,7	0,7	-	0,7	0,7

[4] Enkurošanas elementu tips un skaits jāizvēlas saskaņā ar shēmu, kas iekļauta ITB tehniskajā atzinumā Pašnesošie griesti: ITB 1060/12/R33NK.
[5] Ieteicams izmantot 2 mm pašurbjošās skrūves.
[6] Izmantojot ģipša šķiedru plāksnes Nida Cietā, kā alternatīvu varat izmantot arī Nida Planfix Fresh ģipša špakteli.
Patēriņa standartos nav ņemti vērā materiālie zaudējumi.

PIRMIE TIRGŪ SAUSĀS BŪVES SISTĒMAS MARĶĒTA ZĪME CE

Lūdzu, atrodiet mūsu kanālu Siniat Nida YouTube

nida Griesti

Ugunsizturības klase:	Maksimālais apdares platums:	Minimālais piekāršanas augstums:	Būves svars 1m²:	Saistītā dokumenta numurs:
(R)EI60 (R)EI90 (R)EI120	5810 mm	110 mm	44,0-78,0 kg	EN13964:2004+A1

Ekspluatācijas īpašību deklarācija:
DoP/Ceiling System/0064/15.11.2016

SISTĒMAS:

UARUAR100/U100/PD/500-37,5; UARUAR100/U100/PD/500-40; UARUAR100/U100/PD/500-60

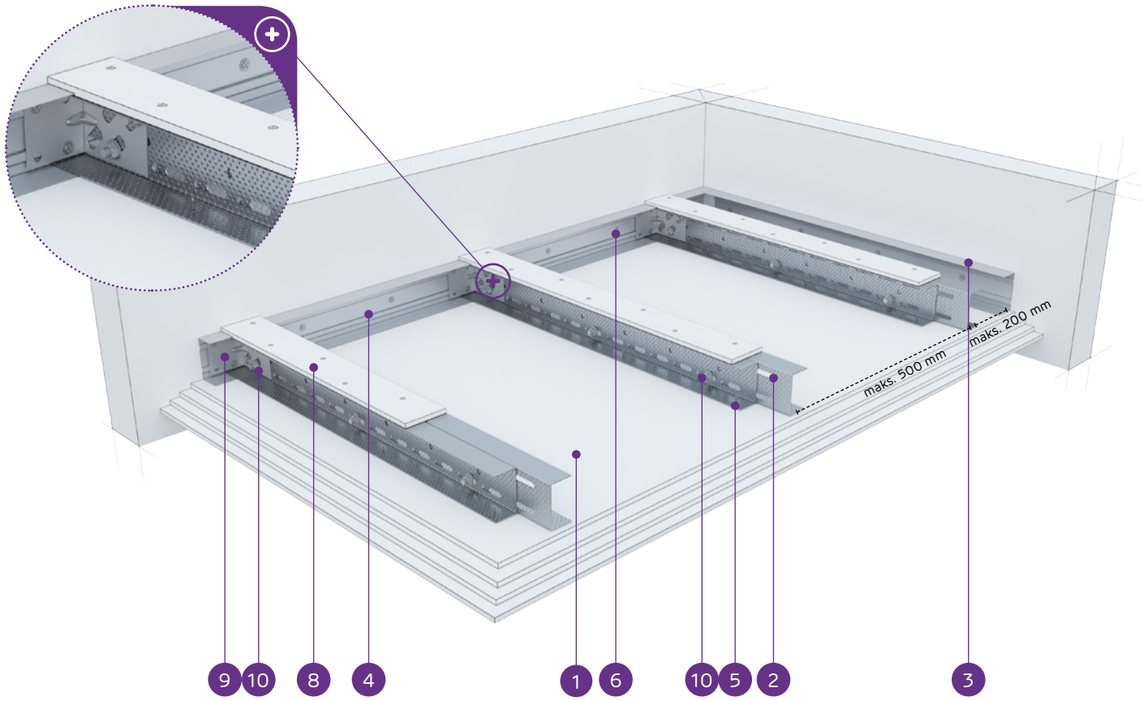

MATERIĀLI:

1. Ģipškartona plāksnes Nida
2. Dubultais nesošais profils Nida UAR 100
3. Konstrukcijas profils Nida U 100
4. Nesošais profils Nida U 100
5. Pašurbjošā skrūve Nida 3,5 x 25 mm
6. Tērauda enkurošanas elements ar Tērauda paplāksni
7. Kniede
8. Pastiprinošā josla no 12,5 mm Nida ģipškartona plāksnes
9. Leņķis Nida UA profilam
10. Skrūve Nida M8

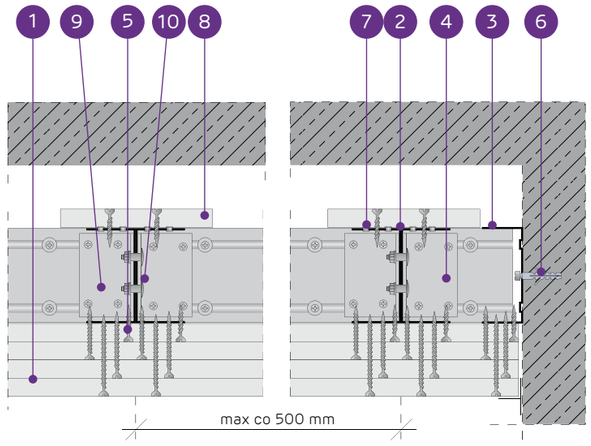

PAŠNESOŠO GRIESTU SISTĒMA AR DUBULTO NIDA UAR100 KONSTRUKCIJU AR PASTIPRINOŠO JOSLU

TEHNISKIE PARAMETRI

Sistēmas tips Nida Griesti	Režģa konstrukcija				Ģipša plākšņu apšuvums		Minimālais piekāršanas augstums	Būves svars 1 m²	Ugunsizturības klase[1]	Maksimālais griestu apdares platums[2]	Īpašā sistēma
	Nida nesošā profila tips	Nida nesošā perimetra profila tips	Nida konstrukcijas perimetra profila tips	Maksimālais Nida UAR100 nesošo profilu atstatums							
				[mm]	Nida	Biezums	[mm]	kg	[min.]	[mm]	
UARUAR100/U100/PD/500-37,5/Uguns+	2xUAR100	U100	U100	500	Uguns Pluss	3x12,5	147,5	44,0	(R)EI60	5810	-
UARUAR100/U100/PD/500-37,5/ÜdensUguns+	2xUAR100	U100	U100	500	Ūdens Uguns Pluss	3x12,5	147,5	44,0	(R)EI60	5810	-
UARUAR100/U100/PD/500-37,5/Cietā	2xUAR100	U100	U100	500	Cietā	3x12,5	147,5	54,0	(R)EI60	5260	●
UARUAR100/U100/PD/500-37,5/Hydro	2xUAR100	U100	U100	500	Hydro	3x12,5	147,5	47,0	(R)EI60	5520	●
UARUAR100/U100/PD/500-40/Uguns+	2xUAR100	U100	U100	500	Uguns Pluss	2x12,5+15,0	150	48,0	(R)EI90	5520	-
UARUAR100/U100/PD/500-40/Cietā	2xUAR100	U100	U100	500	Cietā	2x12,5+15,0	150	56,0	(R)EI90	5030	●
UARUAR100/U100/PD/500-40/Hydro	2xUAR100	U100	U100	500	Hydro	2x12,5+15,0	150	50,0	(R)EI90	5520	●
UARUAR100/U100/PD/500-60/Uguns+	2xUAR100	U100	U100	500	Uguns Pluss	4x15,0	170	70,0	(R)EI120	4660	-
UARUAR100/U100/PD/500-60/Cietā	2xUAR100	U100	U100	500	Cietā	4x15,0	170	78,0	(R)EI120	4360	●
UARUAR100/U100/PD/500-60/Hydro	2xUAR100	U100	U100	500	Hydro	4x15,0	170	70,0	(R)EI120	4660	●

[1] Ugunsdrošības klasifikācija LBO-458-K/17.
[2] Tehniskais atzinums ITB 1060/12/R33NK.

MATERIĀLU PATĒRIŅŠ UZ 1 M² GRIESTU APBŪVES NIDA GRIESTI SISTĒMĀ

Materiāla nosaukums	Mērv.	Sistēmas tips Nida Griesti									
		UARUAR100/U100/PD/500-37,5/Uguns+	UARUAR100/U100/PD/500-375/ÜdensUguns+	UARUAR100/U100/PD/500-37,5/Cietā	UARUAR100/U100/PD/500-37,5/Hydro	UARUAR100/U100/PD/500-40/Uguns+	UARUAR100/U100/PD/500-40/Cietā	UARUAR100/U100/PD/500-40/Hydro	UARUAR100/U100/PD/500-60/Uguns+	UARUAR100/U100/PD/500-60/Cietā	UARUAR100/U100/PD/500-60/Hydro
		Materiāla patēriņš uz 1 m²									
Plāksne Nida Uguns Pluss 12,5 mm	m²	3,3	-	-	-	2,3	-	-	-	-	-
Plāksne Nida Ūdens Uguns Pluss 12,5 mm	m²	-	3,3	-	-	-	-	-	-	-	-
Plāksne Nida Cietā 12,5 mm	m²	-	-	3,3	-	-	2,3	-	-	-	-
Plāksne Nida Hydro 12,5 mm	m²	-	-	-	3,3	-	-	2,3	-	-	-
Plāksne Nida Uguns Pluss 15,0 mm	m²	-	-	-	-	1,0	-	-	4,3	-	-
Plāksne Nida Cietā 15,0 mm	m²	-	-	-	-	-	1,0	-	-	4,3	-
Plāksne Nida Hydro 15,0 mm	m²	-	-	-	-	-	-	1,0	-	-	4,3
Profils Nida UAR100	tek.m	4,4	4,4	4,4	4,4	4,4	4,4	4,4	4,4	4,4	4,4
Profils Nida U100	tek.m	0,75	0,75	0,75	0,75	0,75	0,75	0,75	0,75	0,75	0,75
Leņķis Nida UAR100 profilam	gab.	3,0	3,0	3,0	3,0	3,0	3,0	3,0	3,0	3,0	3,0
Skrūve Nida M8	gab.	11,3	11,3	11,3	11,3	11,3	11,3	11,3	11,3	11,3	11,3
Kniedes	gab.	5,6	5,6	5,6	5,6	5,6	5,6	5,6	5,6	5,6	5,6
Tērauda enkurošanas elements (tips atbilstoši būves svaram) [3]	gab.	12,6	12,6	12,6	12,6	12,6	12,6	12,6	12,6	12,6	12,6
Pašurbjošās skrūves Nida 3,5x25 mm [4]	gab.	15,0	15,0	-	-	15,0	-	-	15,0	-	-
Pašurbjošās skrūves Nida 3,5x35 mm [4]	gab.	6,0	6,0	-	-	6,0	-	-	-	-	-
Pašurbjošās skrūves Nida 3,5x45 mm [4]	gab.	-	-	-	-	-	-	-	6,0	-	-
Pašurbjošās skrūves Nida 3,5x55 mm [4]	gab.	18,0	18,0	-	-	18,0	-	-	6,0	-	-
Pašurbjošās skrūves Nida 4,2x70 mm [4]	gab.	-	-	-	-	-	-	-	18,0	-	-
Pašurbjošās skrūves Nida Cietā 35 (3,9x35 mm) [4]	gab.	-	-	21,0	-	-	21,0	-	-	15,0	-
Pašurbjošās skrūves Nida Cietā 45 (3,9x45 mm) [4]	gab.	-	-	-	-	-	-	-	-	6,0	-
Pašurbjošās skrūves Nida Cietā 55 (3,9x55 mm) [4]	gab.	-	-	18,0	-	-	18,0	-	-	6,0	-
Pašurbjošās skrūves Nida Cietā 70 (4,2x70 mm) [4]	gab.	-	-	-	-	-	-	-	-	18,0	-
Pašurbjošās skrūves Nida Hydro C4 3,5x25 mm [4]	gab.	-	-	-	15,0	-	-	15,0	-	-	15,0
Pašurbjošās skrūves Nida Hydro C4 3,5x41 mm [4]	gab.	-	-	-	6,0	-	-	6,0	-	-	6,0
Pašurbjošās skrūves Nida Hydro C4 3,5x55 mm [4]	gab.	-	-	-	18,0	-	-	18,0	-	-	6,0
Pašurbjošās skrūves Nida Hydro C4 4,2x70 mm [4]	gab.	-	-	-	-	-	-	-	-	-	18,0
Līmlente šuvēm Nida	tek.m	1,4	1,4	1,4	1,4	1,4	1,4	1,4	1,4	1,4	1,4
Ģipša špaktele Nida Start	kg	0,9	0,9	-	-	0,9	-	-	1,2	-	-
Ģipša špaktele Nida Finisz	kg	0,1	0,1	-	-	0,1	-	-	0,1	-	-
Gatavā špakteļmasa Nida Hydromix [5]	kg	-	-	1,0	1,0	-	1,0	1,0	-	1,3	1,3

[3] Enkurošanas elementu tips un skaits jāizvēlas saskaņā ar shēmu, kas iekļauta ITB tehniskajā atzinumā Pašnesošie griesti: ITB 1060/12/R33NK.
[4] Ieteicams izmantot 2 mm pašurbjošās skrūves.
[5] Izmantojot ģipša šķiedru plāksnes Nida Cietā, kā alternatīvu varat izmantot arī Nida Planfix Fresh ģipša špakteli.
Patēriņa standartos nav ņemti vērā materiālie zaudējumi.

PIRMIE TIRGŪ SAUSĀS BŪVES SISTĒMAS MARĶĒTA ZĪME CE

Lūdzu, atrodiet mūsu kanālu Siniat Nida YouTube

nida Griesti

NESOŠĀS KONSTRUKCIJAS IZKĀRTOJUMA ATLASES TABULAS NIDA GRIESTI SISTĒMĀ ATTIECĪBĀ UZ PIEĻAUJAMO SLODZI

Pašnesošo griestu sistēma ar Nida C nesošo konstrukciju

Pašnesošo griestu sistēmas (bez iekāršanas) Nida Griesti tips	Plākšņu kātu skaits [mm]	Pašnesošo griestu sistēmas Nida Griesti kopējais svars [kg/m²]														
		10	15	20	25	30	35	40	45	50	55	60	65	70	75	80
		Maksimālais pašnesošo griestu platums ar virsmas slodzi, ieskaitot pašmasu [m]														
NIDA GRIESTI PAŠNESOŠIE GRIESTI AR VIENU NESOŠO KONSTRUKCIJU NIDA C, NIDA U ATBILSTOŠI SINIAT TEHNOLOĢIJAI																
C50/U50/500	1x12,5	2,72	2,22	1,92	1,72	1,57	1,45	1,36	1,28	1,22	1,16	1,11	1,07	1,03	0,99	0,96
C50/U50/500	2x12,5	2,47	2,01	1,74	1,56	1,42	1,32	1,23	1,16	1,10	1,05	1,01	0,97	0,93	0,90	0,87
C75/U75/500	1x12,5	2,84	2,32	2,00	1,80	1,64	1,52	1,42	1,34	1,26	1,20	1,16	1,12	1,07	1,04	1,01
C75/U75/500	2x12,5	3,13	2,56	2,21	1,98	1,81	1,67	1,57	1,48	1,40	1,33	1,28	1,23	1,18	1,14	1,11
C100/U100/500	1x12,5	3,40	2,78	2,41	2,15	1,97	1,82	1,70	1,60	1,52	1,45	1,39	1,34	1,29	1,24	1,20
C100/U100/500	2x12,5	3,42	2,80	2,42	2,17	1,98	1,83	1,71	1,61	1,53	1,46	1,40	1,34	1,29	1,25	1,21
NIDA GRIESTI PAŠNESOŠIE GRIESTI AR VIENU NESOŠO KONSTRUKCIJU NIDA C, NIDA U AR PASTIPRINOŠO JOSLU ATBILSTOŠI SINIAT TEHNOLOĢIJAI																
C50/U50/PD/500	1x12,5	3,09	2,53	2,19	1,96	1,79	1,65	1,55	1,46	1,38	1,32	1,26	1,21	1,17	1,13	1,09
C50/U50/PD/500	2x12,5	3,19	2,61	2,26	2,03	1,85	1,71	1,60	1,51	1,42	1,36	1,30	1,25	1,21	1,17	1,13
C75/U75/PD/500	1x12,5	3,63	2,97	2,57	2,29	2,09	1,93	1,81	1,71	1,63	1,55	1,48	1,42	1,37	1,33	1,28
C75/U75/PD/500	2x12,5	3,75	3,06	2,65	2,37	2,16	2,00	1,87	1,77	1,68	1,60	1,53	1,47	1,42	1,37	1,32
C100/U100/PD/500	1x12,5	4,27	3,49	3,02	2,70	2,47	2,28	2,13	2,01	1,91	1,82	1,74	1,67	1,61	1,56	1,51
C100/U100/PD/500	2x12,5	4,41	3,60	3,12	2,79	2,55	2,36	2,20	2,08	1,97	1,88	1,80	1,73	1,67	1,61	1,56
NIDA GRIESTI PAŠNESOŠIE GRIESTI AR DUBULTU NESOŠO KONSTRUKCIJU NIDA C, NIDA U ATBILSTOŠI SINIAT TEHNOLOĢIJAI																
CC50/U50/500	1x12,5	3,52	2,87	2,49	2,22	2,03	1,88	1,76	1,66	1,57	1,50	1,44	1,38	1,33	1,28	1,24
CC50/U50/500	2x12,5	3,98	3,25	2,82	2,52	2,30	2,13	1,99	1,88	1,78	1,70	1,63	1,56	1,50	1,45	1,41
CC75/U75/500	1x12,5	4,51	3,69	3,19	2,86	2,61	2,41	2,26	2,13	2,02	1,92	1,84	1,77	1,71	1,65	1,60
CC75/U75/500	2x12,5	4,60	3,76	3,25	2,91	2,66	2,46	2,30	2,17	2,06	1,96	1,88	1,80	1,74	1,68	1,63
CC100/U100/500	1x12,5	5,23	4,27	3,70	3,31	3,02	2,80	2,61	2,47	2,34	2,23	2,13	2,05	1,98	1,91	1,85
CC100/U100/500	2x12,5	5,26	4,29	3,72	3,33	3,04	2,81	2,63	2,48	2,35	2,24	2,15	2,06	1,99	1,92	1,86
NIDA GRIESTI PAŠNESOŠIE GRIESTI AR DUBULTU NESOŠO KONSTRUKCIJU NIDA C, NIDA U AR PASTIPRINOŠO JOSLU ATBILSTOŠI SINIAT TEHNOLOĢIJAI																
CC50/U50/PD/500	1x12,5	4,47	3,65	3,16	2,83	2,58	2,39	2,24	2,11	2,00	1,91	1,83	1,75	1,69	1,63	1,58
CC50/U50/PD/500	2x12,5	4,55	3,72	3,22	2,88	2,63	2,43	2,28	2,15	2,04	1,94	1,86	1,79	1,72	1,66	1,61
CC75/U75/PD/500	1x12,5	5,32	4,34	3,76	3,36	3,07	2,84	2,66	2,51	2,38	2,27	2,17	2,08	2,01	1,94	1,88
CC75/U75/PD/500	2x12,5	5,32	4,35	3,76	3,37	3,07	2,84	2,66	2,51	2,38	2,27	2,17	2,09	2,01	1,94	1,88
CC100/U100/PD/500	1x12,5	5,80	4,74	4,10	3,67	3,35	3,10	2,90	2,74	2,59	2,47	2,37	2,28	2,19	2,11	1,95
CC100/U100/PD/500	2x12,5	5,85	4,77	4,14	3,70	3,38	3,12	2,93	2,76	2,62	2,50	2,39	2,29	2,21	2,13	2,00

Saskaņā ar tehnisko atzinumu ITB 1060/12/R33NK.

nida

NESOŠĀS KONSTRUKCIJAS IZKĀRTOJUMA ATLASES TABULAS NIDA GRIESTI SISTĒMĀ ATTIECĪBĀ UZ PIEĻAUJAMO SLODZI

Pašnesošo griestu sistēma ar Nida UAR nesošo konstrukciju

Pašnesošo griestu sistēmas (bez iekāršanas) Nida Griesti tips	Plākšņu kātu skaits [mm]	Pašnesošo griestu sistēmas Nida Griesti kopējais svars [kg/m²]														
		10	15	20	25	30	35	40	45	50	55	60	65	70	75	80
		Maksimālais pašnesošo griestu platums ar virsmas slodzi, ieskaitot pašmasu [m]														
NIDA GRIESTI PAŠNESOŠIE GRIESTI AR VIENU NESOŠO KONSTRUKCIJU NIDA C, NIDA U ATBILSTOŠI SINIAT TEHNOLOĢIJAI																
UAR50/U50/500	1x12,5	4,84	3,96	3,43	3,06	2,80	2,59	2,42	2,28	2,17	2,07	1,98	1,90	1,83	1,77	1,71
UAR50/U50/500	2x12,5	4,66	3,80	3,29	2,95	2,69	2,49	2,33	2,20	2,08	1,99	1,90	1,83	1,76	1,70	1,65
UAR75/U75/500	1x12,5	6,57	5,37	4,65	4,16	3,80	3,51	3,29	3,10	2,94	2,80	2,68	2,58	2,49	2,40	2,32
UAR75/U75/500	2x12,5	6,52	5,32	4,61	4,12	3,76	3,48	3,26	3,07	2,91	2,78	2,66	2,56	2,46	2,38	2,30
UAR100/U100/500	1x12,5	6,47	5,28	4,57	4,09	3,73	3,46	3,23	3,05	2,89	2,76	2,64	2,54	2,44	2,36	2,29
UAR100/U100/500	2x12,5	7,64	6,24	5,41	4,83	4,41	4,09	3,82	3,60	3,42	3,26	3,12	3,00	2,89	2,79	2,70
NIDA GRIESTI PAŠNESOŠIE GRIESTI AR VIENU NESOŠO KONSTRUKCIJU NIDA C, NIDA U AR PASTIPRINOŠO JOSLU ATBILSTOŠI SINIAT TEHNOLOĢIJAI																
UAR50/U50/PD/500	1x12,5	6,10	4,99	4,31	3,86	3,52	3,26	3,05	2,88	2,73	2,60	2,49	2,39	2,31	2,23	2,16
UAR50/U50/PD/500	2x12,5	6,42	5,25	4,54	4,06	3,71	3,43	3,21	3,03	2,87	2,74	2,62	2,52	2,43	2,35	2,27
UAR75/U75/PD/500	1x12,5	6,72	5,49	4,75	4,25	3,88	3,59	3,36	3,17	3,00	2,87	2,74	2,64	2,54	2,45	2,38
UAR75/U75/PD/500	2x12,5	7,07	5,77	5,00	4,47	4,08	3,78	3,53	3,33	3,16	3,01	2,89	2,77	2,67	2,58	2,50
UAR100/U100/PD/500	1x12,5	8,35	6,82	5,90	5,28	4,82	4,46	4,18	3,94	3,73	3,56	3,41	3,28	3,16	3,05	2,95
UAR100/U100/PD/500	2x12,5	8,77	7,16	6,20	5,54	5,06	4,68	4,39	4,14	3,92	3,74	3,58	3,44	3,32	3,20	3,10
NIDA GRIESTI PAŠNESOŠIE GRIESTI AR DUBULTU NESOŠO KONSTRUKCIJU NIDA C, NIDA U ATBILSTOŠI SINIAT TEHNOLOĢIJAI																
UARUAR50/U50/500	1x12,5	7,41	6,05	5,24	4,68	4,28	3,96	3,70	3,49	3,31	3,16	3,02	2,90	2,80	2,70	2,62
UARUAR50/U50/500	2x12,5	7,51	6,13	5,31	4,75	4,34	4,02	3,76	3,54	3,36	3,20	3,07	2,95	2,84	2,74	2,66
UARUAR75/U75/500	1x12,5	9,19	7,50	6,50	5,81	5,31	4,91	4,60	4,33	4,11	3,92	3,75	3,60	3,47	3,36	3,25
UARUAR75/U75/500	2x12,5	9,34	7,63	6,61	5,91	5,39	4,99	4,67	4,40	4,18	3,98	3,81	3,66	3,53	3,41	3,30
UARUAR100/U100/500	1x12,5	10,00	8,93	7,73	6,92	6,31	5,85	5,47	5,16	4,89	4,66	4,46	4,29	4,13	3,99	3,87
UARUAR100/U100/500	2x12,5	10,00	8,98	7,77	6,95	6,35	5,88	5,50	5,18	4,92	4,69	4,49	4,31	4,16	4,01	3,89
NIDA GRIESTI PAŠNESOŠIE GRIESTI AR DUBULTU NESOŠO KONSTRUKCIJU NIDA C, NIDA U AR PASTIPRINOŠO JOSLU ATBILSTOŠI SINIAT TEHNOLOĢIJAI																
UARUAR50/U50/PD/500	1x12,5	9,66	7,89	6,83	6,11	5,58	5,16	4,83	4,55	4,32	4,11	3,94	3,79	3,65	3,52	3,41
UARUAR50/U50/PD/500	2x12,5	10,00	8,30	7,19	6,43	5,87	5,43	5,08	4,79	4,55	4,33	4,15	3,99	3,84	3,71	3,59
UARUAR75/U75/PD/500	1x12,5	9,96	8,13	7,04	6,30	5,75	5,33	4,98	4,70	4,46	4,25	4,07	3,91	3,77	3,64	3,52
UARUAR75/U75/PD/500	2x12,5	10,00	8,94	7,74	6,93	6,33	5,86	5,48	5,17	4,91	4,68	4,48	4,30	4,15	4,00	3,87
UARUAR100/U100/PD/500	1x12,5	10,00	8,46	7,32	6,55	5,98	5,54	5,18	4,88	4,64	4,42	4,23	4,07	3,91	3,78	3,66
UARUAR100/U100/PD/500	2x12,5	10,00	10,00	8,72	7,80	7,12	6,59	6,17	5,81	5,52	5,26	5,03	4,84	4,66	4,50	4,36

Saskaņā ar tehnisko atzinumu ITB 1060/12/R33NK.

PIRMIE TIRGŪ SAUSĀS BŪVES SISTĒMAS MARĶĒTA ZĪME CE

Lūdzu, atrodiet mūsu kanālu Siniat Nida YouTube

nida Mansards

MANSARDA APBŪVE

Nida ģipškartona plāksnes ir ideāls apdares materiāls mansardam, jo tās ļauj apslēpt jumta kopnes konstrukciju un nostiprināt izolācijas materiālu telpā starp spārēm.

Vienģimenes māju gadījumā tiek izmantotas ģipškartona plākšņu sistēmas bez ugunsizturības prasībām, izmantojot 12,5 mm Nida Expert plāksnes, veidojot vienkāršu vai dubultu Mansarda režģa pārsegu. Ja mansards atrodas daudzģimeņu vai sabiedriskajās ēkās, ir obligāti jāizmanto sistēmas ar ugunsizturības klasi vismaz 30 min ((R) EI30), nodrošinot jumta kopnes Koka konstrukcijas ugunsdrošību. Šajā gadījumā ir obligāti jāizmanto ugunsizturīgās Nida Uguns Pluss plāksnes ar minimālo biezumu 15 mm.

NODAĻU SARAKSTS

WP/CD/12,5; WP/CD/15	752
WP/CD/25; WP/CD/30	754
WP/CD/37,5	756
ES/CD/12,5; ES/CD/15	758
ES/CD/25; ES/CD/30; ES/CD/37,5	760
EL/CD/12,5; EL/CD/15	762
EL/CD/25; EL/CD/30; EL/CD/37,5	764
PK/12,5; PK/15	766
PK/25; PK/30; PK/37,5	768
LD/12,5; LD/15	770
LD/25; LD/30; LD/37,5	772
ES/DK/CD/12,5; ES/DK/CD/15	774
ES/DK/CD/25; ES/DK/CD/30; ES/DK/CD/37,5	776
EL/DK/CD/12,5; EL/DK/CD/15	778
EL/DK/CD/25; EL/DK/CD/30; EL/DK/CD/37,5	780
DK/MFC/12,5; DK/MFC/15	782
DK/MFC/25; DK/MFC/30; DK/MFC/37,5	784

nida Mansards MANSARDA APBŪVES SISTĒMA

Lappuse	Sistēmas nosaukums Nida Mansards	Ģipša plākšņu apšuvums			Izolācijas materiāls		Siltuma caurlaidības koeficients [1] U	Minimālais piekāršanas augstums	Būves svars [2] 1m²	Ugunsizturības klase [3]	Īpašā sistēma
		Nida	Biezums [mm]	Apzīmējums sask. ar standartu	Biezums [mm]	Blīvums [kg/m³]	[W/m²xK]	[mm]	[kg]	[min.]	
MANSARDA APBŪVES SISTĒMA AR PROFILIEM NIDA CD60 PARALĒLĀ SISTĒMĀ UN AR MANSARDA PIEKARĒM NIDA WP60											
752	WP/CD/12,5/Expert	Expert	12,5	A	150	10	0,22	43	11,0	-	-
752	WP/CD/12,5/Ūdens	Ūdens	12,5	H2	150	10	0,22	43	11,0	-	-
752	WP/CD/12,5/Uguns+	Uguns Pluss	12,5	DF	150	10	0,22	43	13,0	(R)EI15	-
752	WP/CD/12,5/ŪdensUguns+	Ūdens Uguns Pluss	12,5	DFH2	150	10	0,22	43	13,0	(R)EI15	-
752	WP/CD/12,5/Cietā	Cietā	12,5	DEFH1IR	150	10	0,22	43	15,0	(R)EI15	●
752	WP/CD/12,5/Hydro	Hydro	12,5	GMFH1I	150	10	0,22	43	13,0	(R)EI15	●
752	WP/CD/15/Uguns+	Uguns Pluss	15,0	DF	150	10	0,22	46	16,0	(R)EI30	-
752	WP/CD/15/Cietā	Cietā	15,0	DEFH1IR	150	10	0,22	46	18,0	(R)EI30	●
752	WP/CD/15/Hydro	Hydro	15,0	GMFH1I	150	10	0,22	46	16,0	(R)EI30	●
754	WP/CD/25/Expert	Expert	2x12,5	A	150	10	0,22	56	19,0	-	-
754	WP/CD/25/Ūdens	Ūdens	2x12,5	H2	150	10	0,22	56	20,0	-	-
754	WP/CD/25/Uguns+	Uguns Pluss	2x12,5	DF	150	10	0,22	56	23,0	(R)EI45	-
754	WP/CD/25/ŪdensUguns+	Ūdens Uguns Pluss	2x12,5	DFH2	150	10	0,22	56	23,0	(R)EI45	-
754	WP/CD/25/Cietā	Cietā	2x12,5	DEFH1IR	150	10	0,22	56	28,0	(R)EI45	●
754	WP/CD/25/Hydro	Hydro	2x12,5	GMFH1I	150	10	0,22	56	24,0	(R)EI45	●
754	WP/CD/30/Uguns+	Uguns Pluss	2x15,0	DF	150	10	0,22	61	30,0	(R)EI60	-
754	WP/CD/30/Cietā	Cietā	2x15,0	DEFH1IR	150	10	0,22	61	34,0	(R)EI60	●
754	WP/CD/30/Hydro	Hydro	2x15,0	GMFH1I	150	10	0,22	61	30,0	(R)EI60	●
756	WP/CD/37,5/Uguns+	Uguns Pluss	3x12,5	DF	150	10	0,22	69	33,0	(R)EI60	-
756	WP/CD/37,5/ŪdensUguns+	Ūdens Uguns Pluss	3x12,5	DFH2	150	10	0,22	69	33,0	(R)EI60	-
756	WP/CD/37,5/Cietā	Cietā	3x12,5	DEFH1IR	150	10	0,22	69	42,0	(R)EI60	●
756	WP/CD/37,5/Hydro	Hydro	3x12,5	GMFH1I	150	10	0,22	69	36,0	(R)EI60	●

[1] Minerālvates siltuma caurlaidības koeficients, biez. 200 mm.
[2] Svarā netiek ņemts vērā izolācijas materiāla svars.
[3] Ugunsdrošības klasifikācija ITB 1060/11/R31NP, ITB 01060/15/R94NP.

Lappuse	Sistēmas nosaukums Nida Mansards	Ģipša plākšņu apšuvums			Izolācijas materiāls		Siltuma caurlaidības koeficients [1] U	Minimālais piekāršanas augstums	Būves svars [2] 1m²	Ugunsizturības klase [3]	Īpašā sistēma
		Nida	Biezums [mm]	Apzīmējums sask. ar standartu	Biezums [mm]	Blīvums [kg/m³]	[W/m²xK]	[mm]	[kg]	[min.]	
MANSARDA APBŪVES SISTĒMA AR PROFILIEM NIDA CD60 PARALĒLĀ SISTĒMĀ UN AR STIPRINĀJUMA ELEMENTIEM NIDA ES60											
758	ES/CD/12,5/Expert	Expert	12,5	A	150	10	0,22	43	11,0	-	-
758	ES/CD/12,5/Ūdens	Ūdens	12,5	H2	150	10	0,22	43	11,0	-	-
758	ES/CD/12,5/Uguns+	Uguns Pluss	12,5	DF	150	10	0,22	43	13,0	(R)EI15	-
758	ES/CD/12,5/ŪdensUguns+	Ūdens Uguns Pluss	12,5	DFH2	150	10	0,22	43	13,0	(R)EI15	-
758	ES/CD/12,5/Cietā	Cietā	12,5	DEFH1IR	150	10	0,22	43	15,0	(R)EI15	●
758	ES/CD/12,5/Hydro	Hydro	12,5	GMFH1I	150	10	0,22	43	13,0	(R)EI15	●
758	ES/CD/15/Uguns+	Uguns Pluss	15,0	DF	150	10	0,22	46	16,0	(R)EI30	-
758	ES/CD/15/Cietā	Cietā	15,0	DEFH1IR	150	10	0,22	46	18,0	(R)EI30	●
758	ES/CD/15/Hydro	Hydro	15,0	GMFH1I	150	10	0,22	46	16,0	(R)EI30	●
760	ES/CD/25/Expert	Expert	2x12,5	A	150	10	0,22	56	19,0	-	-
760	ES/CD/25/Ūdens	Ūdens	2x12,5	H2	150	10	0,22	56	20,0	-	-
760	ES/CD/25/Uguns+	Uguns Pluss	2x12,5	DF	150	10	0,22	56	23,0	(R)EI45	-
760	ES/CD/25/ŪdensUguns+	Ūdens Uguns Pluss	2x12,5	DFH2	150	10	0,22	56	23,0	(R)EI45	-
760	ES/CD/25/Cietā	Cietā	2x12,5	DEFH1IR	150	10	0,22	56	28,0	(R)EI45	●
760	ES/CD/25/Hydro	Hydro	2x12,5	GMFH1I	150	10	0,22	56	24,0	(R)EI45	●
760	ES/CD/30/Uguns+	Uguns Pluss	2x15,0	DF	150	10	0,22	61	30,0	(R)EI60	-
760	ES/CD/30/Cietā	Cietā	2x15,0	DEFH1IR	150	10	0,22	61	34,0	(R)EI60	●
760	ES/CD/30/Hydro	Hydro	2x15,0	GMFH1I	150	10	0,22	61	30,0	(R)EI60	●
760	ES/CD/37,5/Uguns+	Uguns Pluss	3x12,5	DF	150	10	0,22	69	33,0	(R)EI60	-
760	ES/CD/37,5/ŪdensUguns+	Ūdens Uguns Pluss	3x12,5	DFH2	150	10	0,22	69	33,0	(R)EI60	-
760	ES/CD/37,5/Cietā	Cietā	3x12,5	DEFH1IR	150	10	0,22	69	42,0	(R)EI60	●
760	ES/CD/37,5/Hydro	Hydro	3x12,5	GMFH1I	150	10	0,22	69	36,0	(R)EI60	●

[1] Minerālvates siltuma caurlaidības koeficients, biez. 200 mm.
[2] Svarā netiek ņemts vērā izolācijas materiāla svars.
[3] Ugunsdrošības klasifikācija ITB 1060/11/R31NP, ITB 01060/15/R94NP.

PIRMIE TIRGŪ SAUSĀS BŪVES SISTĒMAS MARĶĒTA ZĪME CE

Lūdzu, atrodiet mūsu kanālu Siniat Nida YouTube

Lappuse	Sistēmas nosaukums Nida Mansards	Ģipša plākšņu apšuvums			Izolācijas materiāls		Siltuma caurlaidības koeficients [1] U	Minimālais piekāršanas augstums	Būves svars [2] 1m²	Ugunsizturības klase [3]	Īpašā sistēma
		Nida	Biezums [mm]	Apzīmējums sask. ar standartu	Biezums [mm]	Blīvums [kg/m³]	[W/m²xK]	[mm]	[kg]	[min.]	
MANSARDA APBŪVES SISTĒMA AR PROFILIEM NIDA CD60 PARALĒLĀ SISTĒMĀ UN AR ELASTĪGIEM STIPRINĀJUMA ELEMENTIEM NIDA EL60											
762	EL/CD/12,5/Expert	Expert	12,5	A	150	10	0,22	43	11,0	-	-
762	EL/CD/12,5/Ūdens	Ūdens	12,5	H2	150	10	0,22	43	11.0	-	-
762	EL/CD/12,5/Uguns+	Uguns Pluss	12,5	DF	150	10	0,22	43	13.0	(R)EI15	-
762	EL/CD/12,5/ŪdensUguns+	Ūdens Uguns Pluss	12,5	DFH2	150	10	0,22	43	13.0	(R)EI15	-
762	EL/CD/12,5/Cietā	Cietā	12,5	DEFH1IR	150	10	0,22	43	15.0	(R)EI15	●
762	EL/CD/12,5/Hydro	Hydro	12,5	GMFH1I	150	10	0,22	43	13.0	(R)EI15	●
762	EL/CD/15/Uguns+	Uguns Pluss	15,0	DF	150	10	0,22	46	16.0	(R)EI30	-
762	EL/CD/15/Cietā	Cietā	15,0	DEFH1IR	150	10	0,22	46	18.0	(R)EI30	●
762	EL/CD/15/Hydro	Hydro	15,0	GMFH1I	150	10	0,22	46	16.0	(R)EI30	●
764	EL/CD/25/Expert	Expert	2x12,5	A	150	10	0,22	56	19.0	-	-
764	EL/CD/25/Ūdens	Ūdens	2x12,5	H2	150	10	0,22	56	20.0	-	-
764	EL/CD/25/Uguns+	Uguns Pluss	2x12,5	DF	150	10	0,22	56	23.0	(R)EI45	-
764	EL/CD/25/ŪdensUguns+	Ūdens Uguns Pluss	2x12,5	DFH2	150	10	0,22	56	23.0	(R)EI45	-
764	EL/CD/25/Cietā	Cietā	2x12,5	DEFH1IR	150	10	0,22	56	28.0	(R)EI45	●
764	EL/CD/25/Hydro	Hydro	2x12,5	GMFH1I	150	10	0,22	56	24.0	(R)EI45	●
764	EL/CD/30/Uguns+	Uguns Pluss	2x15,0	DF	150	10	0,22	61	30.0	(R)EI60	-
764	EL/CD/30/Cietā	Cietā	2x15,0	DEFH1IR	150	10	0,22	61	34.0	(R)EI60	●
764	EL/CD/30/Hydro	Hydro	2x15,0	GMFH1I	150	10	0,22	61	30.0	(R)EI60	●
764	EL/CD/37,5/Uguns+	Uguns Pluss	3x12,5	DF	150	10	0,22	69	33.0	(R)EI60	-
764	EL/CD/37,5/ŪdensUguns+	Ūdens Uguns Pluss	3x12,5	DFH2	150	10	0,22	69	33.0	(R)EI60	-
764	EL/CD/37,5/Cietā	Cietā	3x12,5	DEFH1IR	150	10	0,22	69	42.0	(R)EI60	●
764	EL/CD/37,5/Hydro	Hydro	3x12,5	GMFH1I	150	10	0,22	69	36.0	(R)EI60	●

[1] Minerālvates siltuma caurlaidības koeficients, biez. 200 mm.
[2] Svarā netiek ņemts vērā izolācijas materiāla svars.
[3] Ugunsdrošības klasifikācija ITB 1060/11/R31NP, ITB 01060/15/R94NP.

Lappuse	Sistēmas nosaukums Nida Mansards	Ģipša plākšņu apšuvums			Izolācijas materiāls		Siltuma caurlaidības koeficients [1] U	Minimālais piekāršanas augstums	Būves svars [2] 1m²	Ugunsizturības klase [3]	Īpašā sistēma
		Nida	Biezums [mm]	Apzīmējums sask. ar standartu	Biezums [mm]	Blīvums [kg/m³]	[W/m²xK]	[mm]	[kg]	[min.]	
MANSARDA APBŪVES SISTĒMA AR CEPURU PROFILIEM NIDA PK48 PARALĒLĀ SISTĒMĀ (TIEŠĀ ENKUROŠANA)											
766	PK/12,5/Expert	Expert	12,5	A	150	10	0,22	28	11.0	-	-
766	PK/12,5/Ūdens	Ūdens	12,5	H2	150	10	0,22	28	11.0	-	-
766	PK/12,5/Uguns+	Uguns Pluss	12,5	DF	150	10	0,22	28	13.0	(R)EI15	-
766	PK/12,5/ŪdensUguns+	Ūdens Uguns Pluss	12,5	DFH2	150	10	0,22	28	13.0	(R)EI15	-
766	PK/12,5/Cietā	Cietā	12,5	DEFH1IR	150	10	0,22	28	15.0	(R)EI15	●
766	PK/12,5/Hydro	Hydro	12,5	GMFH1I	150	10	0,22	28	13.0	(R)EI15	●
766	PK/15/Uguns+	Uguns Pluss	15,0	DF	150	10	0,22	30	16.0	(R)EI30	-
766	PK/15/Cietā	Cietā	15,0	DEFH1IR	150	10	0,22	30	18.0	(R)EI30	●
766	PK/15/Hydro	Hydro	15,0	GMFH1I	150	10	0,22	30	16.0	(R)EI30	●
768	PK/25/Expert	Expert	2x12,5	A	150	10	0,22	40	19.0	-	-
768	PK/25/Ūdens	Ūdens	2x12,5	H2	150	10	0,22	40	20.0	-	-
768	PK/25/Uguns+	Uguns Pluss	2x12,5	DF	150	10	0,22	40	23.0	(R)EI45	-
768	PK/25/ŪdensUguns+	Ūdens Uguns Pluss	2x12,5	DFH2	150	10	0,22	40	23.0	(R)EI45	-
768	PK/25/Cietā	Cietā	2x12,5	DEFH1IR	150	10	0,22	40	28.0	(R)EI45	●
768	PK/25/Hydro	Hydro	2x12,5	GMFH1I	150	10	0,22	40	24.0	(R)EI45	●
768	PK/30/Uguns+	Uguns Pluss	2x15,0	DF	150	10	0,22	45	30.0	(R)EI60	-
768	PK/30/Cietā	Cietā	2x15,0	DEFH1IR	150	10	0,22	45	34.0	(R)EI60	●
768	PK/30/Hydro	Hydro	2x15,0	GMFH1I	150	10	0,22	45	30.0	(R)EI60	●
768	PK/37,5/Uguns+	Uguns Pluss	3x12,5	DF	150	10	0,22	53	33.0	(R)EI60	-
768	PK/37,5/ŪdensUguns+	Ūdens Uguns Pluss	3x12,5	DFH2	150	10	0,22	53	33.0	(R)EI60	-
768	PK/37,5/Cietā	Cietā	3x12,5	DEFH1IR	150	10	0,22	53	42.0	(R)EI60	●
768	PK/37,5/Hydro	Hydro	3x12,5	GMFH1I	150	10	0,22	53	36.0	(R)EI60	●

[1] Minerālvates siltuma caurlaidības koeficients, biez. 200 mm.
[2] Svarā netiek ņemts vērā izolācijas materiāla svars.
[3] Ugunsdrošības klasifikācija ITB 1060/11/R31NP, ITB 01060/15/R94NP.

PIRMIE TIRGŪ
SAUSĀS BŪVES SISTĒMAS
MARĶĒTA ZĪME CE

Lūdzu, atrodiet mūsu
kanālu Siniat Nida
YouTube

Lappuse	Sistēmas nosaukums Nida Mansards	Ģipša plākšņu apšuvums			Izolācijas materiāls		Siltuma caurlaidības koeficients [1] U	Minimālais piekāršanas augstums	Būves svars [2] 1m²	Ugunsizturības klase [3]	Īpašā sistēma
		Nida	Biezums [mm]	Apzīmējums sask. ar standartu	Biezums [mm]	Blīvums [kg/m³]	[W/m²xK]	[mm]	[kg]	[min.]	
MANSARDA APBŪVES SISTĒMA AR KOKA LATĀM PARALĒLĀ SISTĒMĀ (TIEŠĀ ENKUROŠANA)											
770	LD/12,5/Expert	Expert	12,5	A	150	10	0,22	38	11,0	-	-
770	LD/12,5/Ūdens	Ūdens	12,5	H2	150	10	0,22	38	11,0	-	-
770	LD/12,5/Uguns+	Uguns Pluss	12,5	DF	150	10	0,22	38	13,0	(R)EI15	-
770	LD/12,5/ŪdensUguns+	Ūdens Uguns Pluss	12,5	DFH2	150	10	0,22	38	13,0	(R)EI15	-
770	LD/12,5/Cietā	Cietā	12,5	DEFH1IR	150	10	0,22	38	15,0	(R)EI15	●
770	LD/12,5/Hydro	Hydro	12,5	GMFH1I	150	10	0,22	38	13,0	(R)EI15	●
770	LD/15/Uguns+	Uguns Pluss	15,0	DF	150	10	0,22	40	16,0	(R)EI30	-
770	LD/15/Cietā	Cietā	15,0	DEFH1IR	150	10	0,22	40	18,0	(R)EI30	●
770	LD/15/Hydro	Hydro	15,0	GMFH1I	150	10	0,22	40	16,0	(R)EI30	●
772	LD/25/Expert	Expert	2x12,5	A	150	10	0,22	50	19,0	-	-
772	LD/25/Ūdens	Ūdens	2x12,5	H2	150	10	0,22	50	20,0	-	-
772	LD/25/Uguns+	Uguns Pluss	2x12,5	DF	150	10	0,22	50	23,0	(R)EI45	-
772	LD/25/ŪdensUguns+	Ūdens Uguns Pluss	2x12,5	DFH2	150	10	0,22	50	23,0	(R)EI45	-
772	LD/25/Cietā	Cietā	2x12,5	DEFH1IR	150	10	0,22	50	28,0	(R)EI45	●
772	LD/25/Hydro	Hydro	2x12,5	GMFH1I	150	10	0,22	50	24,0	(R)EI45	●
772	LD/30/Uguns+	Uguns Pluss	2x15,0	DF	150	10	0,22	55	30,0	(R)EI60	-
772	LD/30/Cietā	Cietā	2x15,0	DEFH1IR	150	10	0,22	55	34,0	(R)EI60	●
772	LD/30/Hydro	Hydro	2x15,0	GMFH1I	150	10	0,22	55	30,0	(R)EI60	●
772	LD/37,5/Uguns+	Uguns Pluss	3x12,5	DF	150	10	0,22	63	33,0	(R)EI60	-
772	LD/37,5/ŪdensUguns+	Ūdens Uguns Pluss	3x12,5	DFH2	150	10	0,22	63	33,0	(R)EI60	-
772	LD/37,5/Cietā	Cietā	3x12,5	DEFH1IR	150	10	0,22	63	42,0	(R)EI60	●
772	LD/37,5/Hydro	Hydro	3x12,5	GMFH1I	150	10	0,22	63	36,0	(R)EI60	●

[1] Minerālvates siltuma caurlaidības koeficients, biez. 200 mm.
[2] Svarā netiek ņemts vērā izolācijas materiāla svars.
[3] Ugunsdrošības klasifikācija ITB 1060/11/R31NP, ITB 01060/15/R94NP.

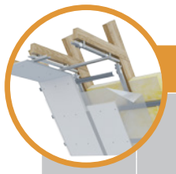

Lappuse	Sistēmas nosaukums Nida Mansards	Ģipša plākšņu apšuvums			Izolācijas materiāls		Siltuma caurlaidības koeficients [1] U	Minimālais piekāršanas augstums	Būves svars [2] 1m²	Ugunsizturības klase [3]	Īpašā sistēma
		Nida	Biezums [mm]	Apzīmējums sask. ar standartu	Biezums [mm]	Blīvums [kg/m³]	[W/m²xK]	[mm]	[kg]	[min.]	
MANSARDA APBŪVES SISTĒMA AR PROFILIEM NIDA CD60 KRUSTVEIDA SISTĒMĀ UN AR STIPRINĀJUMA ELEMENTIEM NIDA ES60											
774	ES/DK/CD/12,5/Expert	Expert	12,5	A	150	10	0,22	73	11.0	-	-
774	ES/DK/CD/12,5/Ūdens	Ūdens	12,5	H2	150	10	0,22	73	12.0	-	-
774	ES/DK/CD/12,5/Uguns+	Uguns Pluss	12,5	DF	150	10	0,22	73	13.0	(R)EI15	-
774	ES/DK/CD/12,5/ŪdensUguns+	Ūdens Uguns Pluss	12,5	DFH2	150	10	0,22	73	13.0	(R)EI15	-
774	ES/DK/CD/12,5/Cietā	Cietā	12,5	DEFH1IR	150	10	0,22	73	16.0	(R)EI15	●
774	ES/DK/CD/12,5/Hydro	Hydro	12,5	GMFH1I	150	10	0,22	73	14.0	(R)EI15	●
774	ES/DK/CD/15/Uguns+	Uguns Pluss	15,0	DF	150	10	0,22	75	17.0	(R)EI30	-
774	ES/DK/CD/15/Cietā	Cietā	15,0	DEFH1IR	150	10	0,22	75	19.0	(R)EI30	●
774	ES/DK/CD/15/Hydro	Hydro	15,0	GMFH1I	150	10	0,22	75	17.0	(R)EI30	●
776	ES/DK/CD/25/Expert	Expert	2x12,5	A	150	10	0,22	85	20.0	-	-
776	ES/DK/CD/25/Ūdens	Ūdens	2x12,5	H2	150	10	0,22	85	21.0	-	-
776	ES/DK/CD/25/Uguns+	Uguns Pluss	2x12,5	DF	150	10	0,22	85	24.0	(R)EI45	-
776	ES/DK/CD/25/ŪdensUguns+	Ūdens Uguns Pluss	2x12,5	DFH2	150	10	0,22	85	24.0	(R)EI45	-
776	ES/DK/CD/25/Cietā	Cietā	2x12,5	DEFH1IR	150	10	0,22	85	29.0	(R)EI45	●
776	ES/DK/CD/25/Hydro	Hydro	2x12,5	GMFH1I	150	10	0,22	85	25.0	(R)EI45	●
776	ES/DK/CD/30/Uguns+	Uguns Pluss	2x15,0	DF	150	10	0,22	90	31.0	(R)EI60	-
776	ES/DK/CD/30/Cietā	Cietā	2x15,0	DEFH1IR	150	10	0,22	90	34.0	(R)EI60	●
776	ES/DK/CD/30/Hydro	Hydro	2x15,0	GMFH1I	150	10	0,22	90	31.0	(R)EI60	●
776	ES/DK/CD/37,5/Uguns+	Uguns Pluss	3x12,5	DF	150	10	0,22	98	34.0	(R)EI60	-
776	ES/DK/CD/37,5/ŪdensUguns+	Ūdens Uguns Pluss	3x12,5	DFH2	150	10	0,22	98	34.0	(R)EI60	-
776	ES/DK/CD/37,5/Cietā	Cietā	3x12,5	DEFH1IR	150	10	0,22	98	42.0	(R)EI60	●
776	ES/DK/CD/37,5/Hydro	Hydro	3x12,5	GMFH1I	150	10	0,22	98	36.0	(R)EI60	●

[1] Minerālvates siltuma caurlaidības koeficients, biez. 200 mm.
[2] Svarā netiek ņemts vērā izolācijas materiāla svars.
[3] Ugunsdrošības klasifikācija ITB 1060/11/R31NP, ITB 01060/15/R94NP.

Lappuse	Sistēmas nosaukums Nida Mansards	Ģipša plākšņu apšuvums			Izolācijas materiāls		Siltuma caurlaidības koeficients [1] U	Minimālais piekāršanas augstums	Būves svars [2] 1m²	Ugunsizturības klase [3]	Īpašā sistēma
		Nida	Biezums [mm]	Apzīmējums sask. ar standartu	Biezums [mm]	Blīvums [kg/m³]	[W/m²xK]	[mm]	[kg]	[min.]	
MANSARDA APBŪVES SISTĒMA AR PROFILIEM NIDA CD60 KRUSTVEIDA SISTĒMĀ UN AR ELASTĪGIEM STIPRINĀJUMA ELEMENTIEM NIDA EL60											
778	EL/DK/CD/12,5/Expert	Expert	12,5	A	150	10	0,22	73	11.0	-	-
778	EL/DK/CD/12,5/Ūdens	Ūdens	12,5	H2	150	10	0,22	73	12.0	-	-
778	EL/DK/CD/12,5/Uguns+	Uguns Pluss	12,5	DF	150	10	0,22	73	13.0	(R)EI15	-
778	EL/DK/CD/12,5/ŪdensUguns+	Ūdens Uguns Pluss	12,5	DFH2	150	10	0,22	73	13.0	(R)EI15	-
778	EL/DK/CD/12,5/Cietā	Cietā	12,5	DEFH1IR	150	10	0,22	73	16.0	(R)EI15	●
778	EL/DK/CD/12,5/Hydro	Hydro	12,5	GMFH1I	150	10	0,22	73	14.0	(R)EI15	●
778	EL/DK/CD/15/Uguns+	Uguns Pluss	15,0	DF	150	10	0,22	75	17.0	(R)EI30	-
778	EL/DK/CD/15/Cietā	Cietā	15,0	DEFH1IR	150	10	0,22	75	19.0	(R)EI30	●
778	EL/DK/CD/15/Hydro	Hydro	15,0	GMFH1I	150	10	0,22	75	17.0	(R)EI30	●
780	EL/DK/CD/25/Expert	Expert	2x12,5	A	150	10	0,22	85	20.0	-	-
780	EL/DK/CD/25/Ūdens	Ūdens	2x12,5	H2	150	10	0,22	85	21.0	-	-
780	EL/DK/CD/25/Uguns+	Uguns Pluss	2x12,5	DF	150	10	0,22	85	24.0	(R)EI45	-
780	EL/DK/CD/25/ŪdensUguns+	Ūdens Uguns Pluss	2x12,5	DFH2	150	10	0,22	85	24.0	(R)EI45	-
780	EL/DK/CD/25/Cietā	Cietā	2x12,5	DEFH1IR	150	10	0,22	85	29.0	(R)EI45	●
780	EL/DK/CD/25/Hydro	Hydro	2x12,5	GMFH1I	150	10	0,22	85	25.0	(R)EI45	●
780	EL/DK/CD/30/Uguns+	Uguns Pluss	2x15,0	DF	150	10	0,22	90	31.0	(R)EI60	-
780	EL/DK/CD/30/Cietā	Cietā	2x15,0	DEFH1IR	150	10	0,22	90	34.0	(R)EI60	●
780	EL/DK/CD/30/Hydro	Hydro	2x15,0	GMFH1I	150	10	0,22	90	31.0	(R)EI60	●
780	EL/DK/CD/37,5/Uguns+	Uguns Pluss	3x12,5	DF	150	10	0,22	98	34.0	(R)EI60	-
780	EL/DK/CD/37,5/ŪdensUguns+	Ūdens Uguns Pluss	3x12,5	DFH2	150	10	0,22	98	34.0	(R)EI60	-
780	EL/DK/CD/37,5/Cietā	Cietā	3x12,5	DEFH1IR	150	10	0,22	98	42.0	(R)EI60	●
780	EL/DK/CD/37,5/Hydro	Hydro	3x12,5	GMFH1I	150	10	0,22	98	36.0	(R)EI60	●

[1] Minerālvates siltuma caurlaidības koeficients, biez. 200 mm.
[2] Svarā netiek ņemts vērā izolācijas materiāla svars.
[3] Ugunsdrošības klasifikācija ITB 1060/11/R31NP, ITB 01060/15/R94NP.

Lappuse	Sistēmas nosaukums Nida Mansards	Ģipša plākšņu apšuvums			Izolācijas materiāls		Siltuma caurlaidības koeficients [1] U	Minimālais piekāršanas augstums	Būves svars [2] 1m²	Ugunsizturības klase [3]	Īpašā sistēma
		Nida	Biezums [mm]	Apzīmējums sask. ar standartu	Biezums [mm]	Blīvums [kg/m³]	[W/m²xK]	[mm]	[kg]	[min.]	
MANSARDA APBŪVES SISTĒMA AR PROFILIEM MF KRUSTVEIDA SISTĒMĀ UN AR LEŅĶIEM NIDA MFC2330											
782	DK/MFC/12,5/Expert	Expert	12,5	A	150	10	0,22	82,5	9.0	-	-
782	DK/MFC/12,5/Ūdens	Ūdens	12,5	H2	150	10	0,22	82,5	10.0	-	-
782	DK/MFC/12,5/Uguns+	Uguns Pluss	12,5	DF	150	10	0,22	82,5	11.0	(R)EI15	-
782	DK/MFC/12,5/ŪdensUguns+	Ūdens Uguns Pluss	12,5	DFH2	150	10	0,22	82,5	11.0	(R)EI15	-
782	DK/MFC/12,5/Cietā	Cietā	12,5	DEFH1IR	150	10	0,22	82,5	13.0	(R)EI15	●
782	DK/MFC/12,5/Hydro	Hydro	12,5	GMFH1I	150	10	0,22	82,5	12.0	(R)EI15	●
782	DK/MFC/15/Uguns+	Uguns Pluss	15,0	DF	150	10	0,22	85	15.0	(R)EI30	-
782	DK/MFC/15/Cietā	Cietā	15,0	DEFH1IR	150	10	0,22	85	17.0	(R)EI30	●
782	DK/MFC/15/Hydro	Hydro	15,0	GMFH1I	150	10	0,22	85	15.0	(R)EI30	●
784	DK/MFC/25/Expert	Expert	2x12,5	A	150	10	0,22	95	18.0	-	-
784	DK/MFC/25/Ūdens	Ūdens	2x12,5	H2	150	10	0,22	95	19.0	-	-
784	DK/MFC/25/Uguns+	Uguns Pluss	2x12,5	DF	150	10	0,22	95	21.0	(R)EI45	-
784	DK/MFC/25/ŪdensUguns+	Ūdens Uguns Pluss	2x12,5	DFH2	150	10	0,22	95	21.0	(R)EI45	-
784	DK/MFC/25/Cietā	Cietā	2x12,5	DEFH1IR	150	10	0,22	95	27.0	(R)EI45	●
784	DK/MFC/25/Hydro	Hydro	2x12,5	GMFH1I	150	10	0,22	95	23.0	(R)EI45	●
784	DK/MFC/30/Uguns+	Uguns Pluss	2x15,0	DF	150	10	0,22	100	28.0	(R)EI60	-
784	DK/MFC/30/Cietā	Cietā	2x15,0	DEFH1IR	150	10	0,22	100	32.0	(R)EI60	●
784	DK/MFC/30/Hydro	Hydro	2x15,0	GMFH1I	150	10	0,22	100	28.0	(R)EI60	●
784	DK/MFC/37,5/Uguns+	Uguns Pluss	3x12,5	DF	150	10	0,22	107,5	32.0	(R)EI60	-
784	DK/MFC/37,5/ŪdensUguns+	Ūdens Uguns Pluss	3x12,5	DFH2	150	10	0,22	107,5	32.0	(R)EI60	-
784	DK/MFC/37,5/Cietā	Cietā	3x12,5	DEFH1IR	150	10	0,22	107,5	40.0	(R)EI60	●
784	DK/MFC/37,5/Hydro	Hydro	3x12,5	GMFH1I	150	10	0,22	107,5	34.0	(R)EI60	●

[1] Minerālvates siltuma caurlaidības koeficients, biez. 200 mm.
[2] Svarā netiek ņemts vērā izolācijas materiāla svars.
[3] Ugunsdrošības klasifikācija ITB 1060/11/R31NP, ITB 01060/15/R94NP.

PIRMIE TIRGŪ SAUSĀS BŪVES SISTĒMAS MARĶĒTA ZĪME CE

Lūdzu, atrodiet mūsu kanālu Siniat Nida YouTube

MANSARDA APBŪVE

nida Mansards

Ugunsizturības klase:	Siltuma caurlaidības koeficients U:	Minimālais piekāršanas augstums:	Būves svars 1m²:	Saistītā dokumenta numurs:
(R)EI15 (R)EI30	0,22 W/m²K	43 mm	11,0-18,0 kg	EN13964:2004+A1

Ekspluatācijas īpašību deklarācija:
DoP/Loft System/0066/15.11.2016

SISTĒMAS:
WP/CD/12,5; WP/CD/15

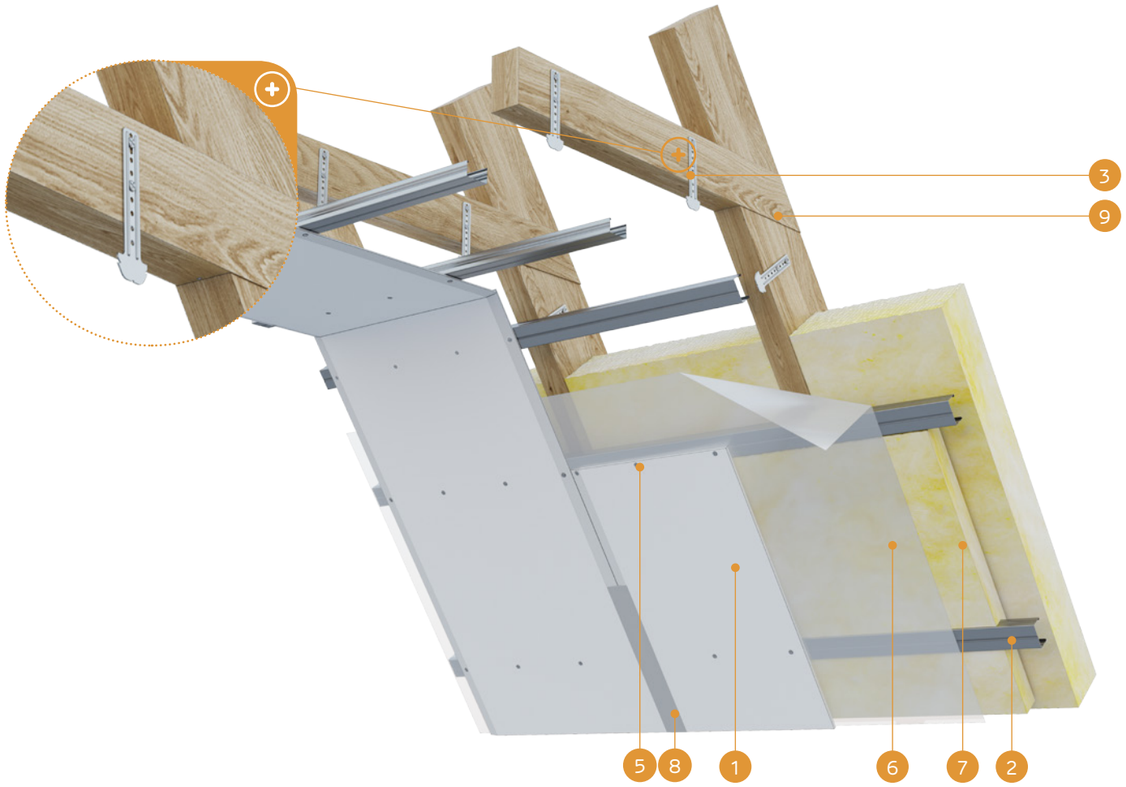

MATERIĀLI:

1. Ģipškartona plāksnes Nida
2. Profils Nida CD60
3. Mansarda piekare Nida WP60
4. Pašurbjošās skrūves Kokam Nida 3,5 x 35 mm
5. Pašurbjošās skrūves Nida 3,5 x 25 mm
6. Tvaika izolācija
7. Izolācijas materiāls minerālvate
8. Šuve starp ģipškartona plāksnēm tiek veidota, piem., no Nida Start ģipša masas ar Nida + Nida Finisz šuvju līmlenti
9. Jumta kopnes konstrukcija

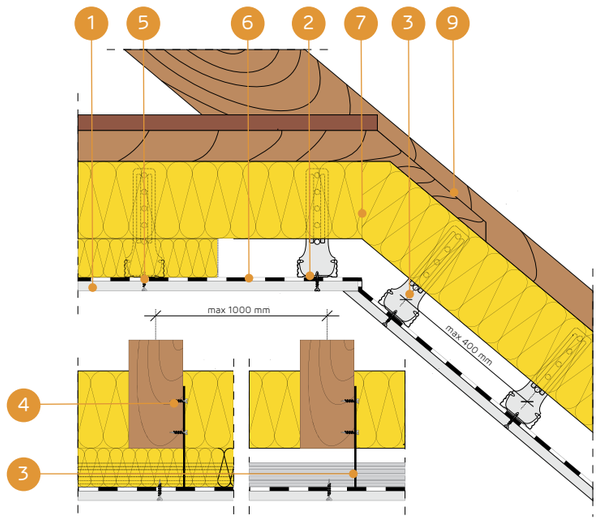

MANSARDA APBŪVES SISTĒMA AR PROFILIEM NIDA CD60 PARALĒLĀ SISTĒMĀ UN AR MANSARDA PIEKARĒM NIDA WP60

TEHNISKIE PARAMETRI

Sistēmas nosaukums Nida Mansards	Ģipša plākšņu apšuvums			Nesošā konstrukcija		Izolācijas materiāls			Siltuma caurlaidības koeficients [1] U	Minimālais piekāršanas augstums	Būves svars [2] 1m²	Ugunsizturības klase [3]	Īpašā sistēma
	Nida	Biezums [mm]	Apzīmējums sask. ar standartu	WP60 savienotāju atstatums [mm]	CD60 griestu profilu atstatums [mm]	Minerālvate	Biezums [mm]	Blīvums [kg/m³]	[W/m²K]	[mm]	[kg]	[min.]	
WP/CD/12,5/Expert	Expert	12,5	A	1000	400	stikla/akmens	150	10	0,22	43	11,0	-	-
WP/CD/12,5/Ūdens [4]	Ūdens	12,5	H2	1000	400	stikla/akmens	150	10	0,22	43	11,0	-	-
WP/CD/12,5/Uguns+	Uguns Pluss	12,5	DF	1000	400	stikla/akmens	150	10	0,22	43	13,0	(R)EI15	-
WP/CD/12,5/ŪdensUguns+	Ūdens Uguns Pluss	12,5	DFH2	1000	400	stikla/akmens	150	10	0,22	43	13,0	(R)EI15	-
WP/CD/12,5/Cietā	Cietā	12,5	DEFH1IR	1000	400	stikla/akmens	150	10	0,22	43	15,0	(R)EI15	●
WP/CD/12,5/Hydro	Hydro	12,5	GMFH1I	1000	400	stikla/akmens	150	10	0,22	43	13,0	(R)EI15	●
WP/CD/15/Uguns+	Uguns Pluss	15,0	DF	1000	400	stikla/akmens	150	10	0,22	46	16,0	(R)EI30	-
WP/CD/15/Cietā	Cietā	15,0	DEFH1IR	1000	400	stikla/akmens	150	10	0,22	46	18,0	(R)EI30	●
WP/CD/15/Hydro	Hydro	15,0	GMFH1I	1000	400	stikla/akmens	150	10	0,22	46	16,0	(R)EI30	●

[1] Minerālvates siltuma caurlaidības koeficients, biez. 200 mm.
[2] Svarā netiek ņemts vērā izolācijas materiāla svars.
[3] Ugunsdrošības klasifikācija ITB 1060/11/R31NP, ITB 01060/15/R94NP.
[4] Telpās ar relatīvo gaisa mitrumu līdz 85 % stūra sekcijās pret intensīvu ūdens iedarbību ieteicams izmantot Nida Hydro ģipša šķiedru plāksnes (horizontālām un vertikālām virsmām vannas, dušas utt. zonās).

MATERIĀLU PATĒRIŅŠ UZ 1 M² MANSARDA APBŪVES NIDA MANSARDS SISTĒMĀ

Materiāla nosaukums	Mērv.	Sistēmas tips Nida Mansards						
		WP/CD/12,5/ Expert [5]	WP/CD/12,5/ Uguns+ [6]	WP/CD/12,5/ Cietā	WP/CD/12,5/ Hydro	WP/CD/15/ Uguns+	WP/CD/15/ Cietā	WP/CD/15/ Hydro
		Materiāla patēriņš uz 1 m²						
Plāksne Nida Expert 12,5 mm	m²	1,0	-	-	-	-	-	-
Plāksne Nida Uguns Pluss 12,5 mm	m²	-	1,0	-	-	-	-	-
Plāksne Nida Cietā 12,5 mm	m²	-	-	1,0	-	-	-	-
Plāksne Nida Hydro 12,5 mm	m²	-	-	-	1,0	-	-	-
Plāksne Nida Uguns Pluss 15,0 mm	m²	-	-	-	-	1,0	-	-
Plāksne Nida Cietā 15,0 mm	m²	-	-	-	-	-	1,0	-
Plāksne Nida Hydro 15,0 mm	m²	-	-	-	-	-	-	1,0
Profils Nida CD60	tek.m	2,5	2,5	2,5	2,5	2,5	2,5	2,5
Profils Nida UD27	tek.m	0,6	0,6	0,6	0,6	0,6	0,6	0,6
Mansarda piekare Nida WP60	gab.	3,0	3,0	3,0	3,0	3,0	3,0	3,0
Gareniskais savienotājs Nida LW60	gab.	0,6	0,6	0,6	0,6	0,6	0,6	0,6
Dībelis Nida	gab.	0,6	0,6	0,6	0,6	0,6	0,6	0,6
Pašurbjošās skrūves Kokam Nida 3,5x35 mm	gab.	6,0	6,0	6,0	6,0	6,0	6,0	6,0
Pašurbjošās skrūves Nida 3,5x25 mm	gab.	18,0	18,0	-	-	18,0	-	-
Pašurbjošās skrūves Nida Cietā 35 (3,9x35 mm)	gab.	-	-	18,0	-	-	18,0	-
Pašurbjošās skrūves Nida Hydro C4 3,5x25 mm	gab.	-	-	-	18,0	-	-	18,0
Līmlente šuvēm Nida	tek.m	1,4	1,4	1,4	1,4	1,4	1,4	1,4
Ģipša špaktele Nida Start	kg	0,3	0,3	-	-	0,3	-	-
Ģipša špaktele Nida Finisz	kg	0,1	0,1	-	-	0,1	-	-
Gatavā špaktelēšanas masa Nida Hydromix [7]	kg	-	-	0,4	0,4	-	0,4	0,4
Tvaika izolācija [8]	m²	1,0	1,0	1,0	1,0	1,0	1,0	1,0
Minerālvate [8]	m²	1,0	1,0	1,0	1,0	1,0	1,0	1,0

[5] Kā alternatīvu var izmantot SYNIA™ Expert, Nida Ūdens, SYNIA™ Ūdens plāksnes.
[6] Kā alternatīvu var izmantot SYNIA™ Uguns Pluss, Nida Ūdens Uguns Pluss plāksnes.
[7] Izmantojot ģipša šķiedru plāksnes Nida Cietā, kā alternatīvu varat izmantot arī Nida Planfix Fresh ģipša špakteli.
[8] Pielietojums atbilstoši prasībām.
Patēriņa standartos nav ņemti vērā materiālie zaudējumi.

MANSARDA APBŪVE

nida Mansards

Ugunsizturības klase:	Siltuma caurlaidības koeficients U:	Minimālais piekāršanas augstums:	Būves svars 1m²:	Saistītā dokumenta numurs:
(R)EI45 (R)EI60	0,22 W/m²K	56 mm	19,0-34,0 kg	EN13964:2004+A1

Ekspluatācijas īpašību deklarācija:
DoP/Loft System/0066/15.11.2016

SISTĒMAS:
WP/CD/25; WP/CD/30

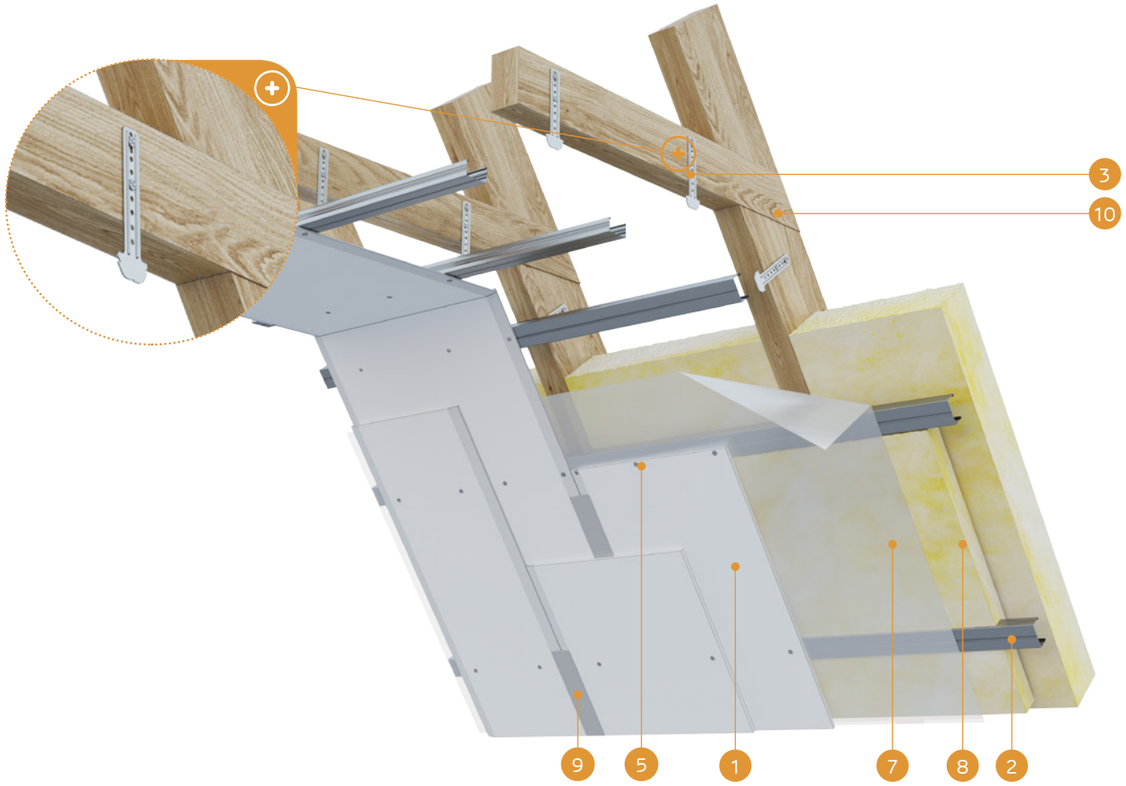

MATERIĀLI:

1. Ģipškartona plāksnes Nida
2. Profils Nida CD60
3. Mansarda piekare Nida WP60
4. Pašurbjošās skrūves Kokam Nida 3,5 x 35 mm
5. Pašurbjošās skrūves Nida 3,5 x 25 mm
6. Pašurbjošās skrūves Nida 3,5 x 35 mm
7. Tvaika izolācija
8. Izolācijas materiāls minerālvate
9. Šuve starp ģipškartona plāksnēm tiek veidota no Nida Start ģipša masas ar Nida + Nida Finisz šuvju līmlenti
10. Jumta kopnes konstrukcija

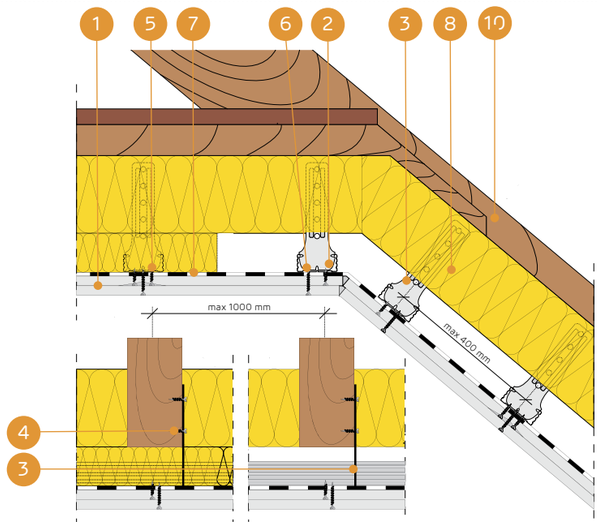

MANSARDA APBŪVES SISTĒMA AR PROFILIEM NIDA CD60 PARALĒLĀ SISTĒMĀ UN AR MANSARDA PIEKARĒM NIDA WP60

TEHNISKIE PARAMETRI

Sistēmas nosaukums Nida Mansards	Ģipša plākšņu apšuvums			Nesošā konstrukcija		Izolācijas materiāls			Siltuma caurlaidības koeficients [1] U	Minimālais piekāršanas augstums	Būves svars [2] 1m²	Ugunsizturības klase [3]	Īpašā sistēma
	Nida	Biezums [mm]	Apzīmējums sask. ar standartu	WP60 savienotāju atstatums [mm]	CD60 griestu profilu atstatums [mm]	Minerālvate	Biezums [mm]	Blīvums [kg/m³]	[W/m²K]	[mm]	[kg]	[min.]	
WP/CD/25/Expert	Expert	2x12,5	A	1000	400	stikla/akmens	150	10	0,22	56	19,0	-	-
WP/CD/25/Ūdens [4]	Ūdens	2x12,5	H2	1000	400	stikla/akmens	150	10	0,22	56	20,0	-	-
WP/CD/25/Uguns+	Uguns Pluss	2x12,5	DF	1000	400	stikla/akmens	150	10	0,22	56	23,0	(R)EI45	-
WP/CD/25/ŪdensUguns+	Ūdens Uguns Pluss	2x12,5	DFH2	1000	400	stikla/akmens	150	10	0,22	56	23,0	(R)EI45	-
WP/CD/25/Cietā	Cietā	2x12,5	DEFH1IR	1000	400	stikla/akmens	150	10	0,22	56	28,0	(R)EI45	●
WP/CD/25/Hydro	Hydro	2x12,5	GMFH1I	1000	400	stikla/akmens	150	10	0,22	56	24,0	(R)EI45	●
WP/CD/30/Uguns+	Uguns Pluss	2x15	DF	1000	400	stikla/akmens	150	10	0,22	61	30,0	(R)EI60	-
WP/CD/30/Cietā	Cietā	2x15	DEFH1IR	1000	400	stikla/akmens	150	10	0,22	61	34,0	(R)EI60	●
WP/CD/30/Hydro	Hydro	2x15	GMFH1I	1000	400	stikla/akmens	150	10	0,22	61	30,0	(R)EI60	●

[1] Minerālvates siltuma caurlaidības koeficients, biez. 200 mm.
[2] Svarā netiek ņemts vērā izolācijas materiāla svars.
[3] Ugunsdrošības klasifikācija ITB 1060/11/R31NP, ITB 01060/15/R94NP.
[4] Telpās ar relatīvo gaisa mitrumu līdz 85 % stūra sekcijās pret intensīvu ūdens iedarbību ieteicams izmantot Nida Hydro ģipša šķiedru plāksnes (horizontālām un vertikālām virsmām vannas, dušas utt. zonās).

MATERIĀLU PATĒRIŅŠ UZ 1 M² MANSARDA APBŪVES NIDA MANSARDS SISTĒMĀ

Materiāla nosaukums	Mērv.	Sistēmas tips Nida Mansards						
		WP/CD/25/ Expert [5]	WP/CD/25/ Uguns+ [6]	WP/CD/25/ Cietā	WP/CD/25/ Hydro	WP/CD/30/ Uguns+	WP/CD/30/ Cietā	WP/CD/30/ Hydro
		Materiāla patēriņš uz 1 m²						
Plāksne Nida Expert 12,5 mm	m²	2,0	-	-	-	-	-	-
Plāksne Nida Uguns Pluss 12,5 mm	m²	-	2,0	-	-	-	-	-
Plāksne Nida Cietā 12,5 mm	m²	-	-	2,0	-	-	-	-
Plāksne Nida Hydro 12,5 mm	m²	-	-	-	2,0	-	-	-
Plāksne Nida Uguns Pluss 15,0 mm	m²	-	-	-	-	2,0	-	-
Plāksne Nida Cietā 15,0 mm	m²	-	-	-	-	-	2,0	-
Plāksne Nida Hydro 15,0 mm	m²	-	-	-	-	-	-	2,0
Profils Nida CD60	tek.m	2,5	2,5	2,5	2,5	2,5	2,5	2,5
Profils Nida UD27	tek.m	0,6	0,6	0,6	0,6	0,6	0,6	0,6
Stiprinājuma elements Nida WP60	gab.	3,0	3,0	3,0	3,0	3,0	3,0	3,0
Gareniskais savienotājs Nida LW60	gab.	0,6	0,6	0,6	0,6	0,6	0,6	0,6
Dibelis Nida	gab.	0,6	0,6	0,6	0,6	0,6	0,6	0,6
Pašurbjošās skrūves Kokam Nida 3,5x35 mm	gab.	6,0	6,0	6,0	6,0	6,0	6,0	6,0
Pašurbjošās skrūves Nida 3,5x25 mm	gab.	6,0	6,0	-	-	6,0	-	-
Pašurbjošās skrūves Nida 3,5x35 mm	gab.	18,0	18,0	-	-	-	-	-
Pašurbjošās skrūves Nida 3,5x45 mm	gab.	-	-	-	-	18,0	-	-
Pašurbjošās skrūves Nida Cietā 35 (3,9x35 mm)	gab.	-	-	24,0	-	-	6,0	-
Pašurbjošās skrūves Nida Cietā 45 (3,9x45 mm)	gab.	-	-	-	-	-	18,0	-
Pašurbjošās skrūves Nida Hydro C4 3,5x25 mm	gab.	-	-	-	6,0	-	-	6,0
Pašurbjošās skrūves Nida Hydro C4 3,5x41 mm	gab.	-	-	-	18,0	-	-	18,0
Līmlente šuvēm Nida	tek.m	1,4	1,4	1,4	1,4	1,4	1,4	1,4
Ģipša špaktele Nida Start	kg	0,6	0,6	-	-	0,6	-	-
Ģipša špaktele Nida Finisz	kg	0,1	0,1	-	-	0,1	-	-
Gatavā špakteļmasa Nida Hydromix [7]	kg	-	-	0,7	0,7	-	0,7	0,7
Tvaika izolācija [8]	m²	1,0	1,0	1,0	1,0	1,0	1,0	1,0
Minerālvate [8]	m²	1,0	1,0	1,0	1,0	1,0	1,0	1,0

[5] Kā alternatīvu var izmantot SYNIA™ Expert, Nida Ūdens, SYNIA™ Ūdens plāksnes.
[6] Kā alternatīvu var izmantot SYNIA™ Uguns Pluss, Nida Ūdens Uguns Pluss plāksnes.
[7] Izmantojot ģipša šķiedru plāksnes Nida Cietā, kā alternatīvu varat izmantot arī Nida Planfix Fresh ģipša špakteli.
[8] Pielietojums atbilstoši prasībām.
Patēriņa standartos nav ņemti vērā materiālie zaudējumi.

nida Mansards

Ugunsizturības klase:	Siltuma caurlaidības koeficients U:	Minimālais piekāršanas augstums:	Būves svars 1m²:	Saistītā dokumenta numurs:
(R)EI60	0,22 W/m²K	69 mm	33,0-42,0 kg	EN13964:2004+A1

Ekspluatācijas īpašību deklarācija:
DoP/Loft System/0066/15.11.2016

SISTĒMAS:
WP/CD/37,5

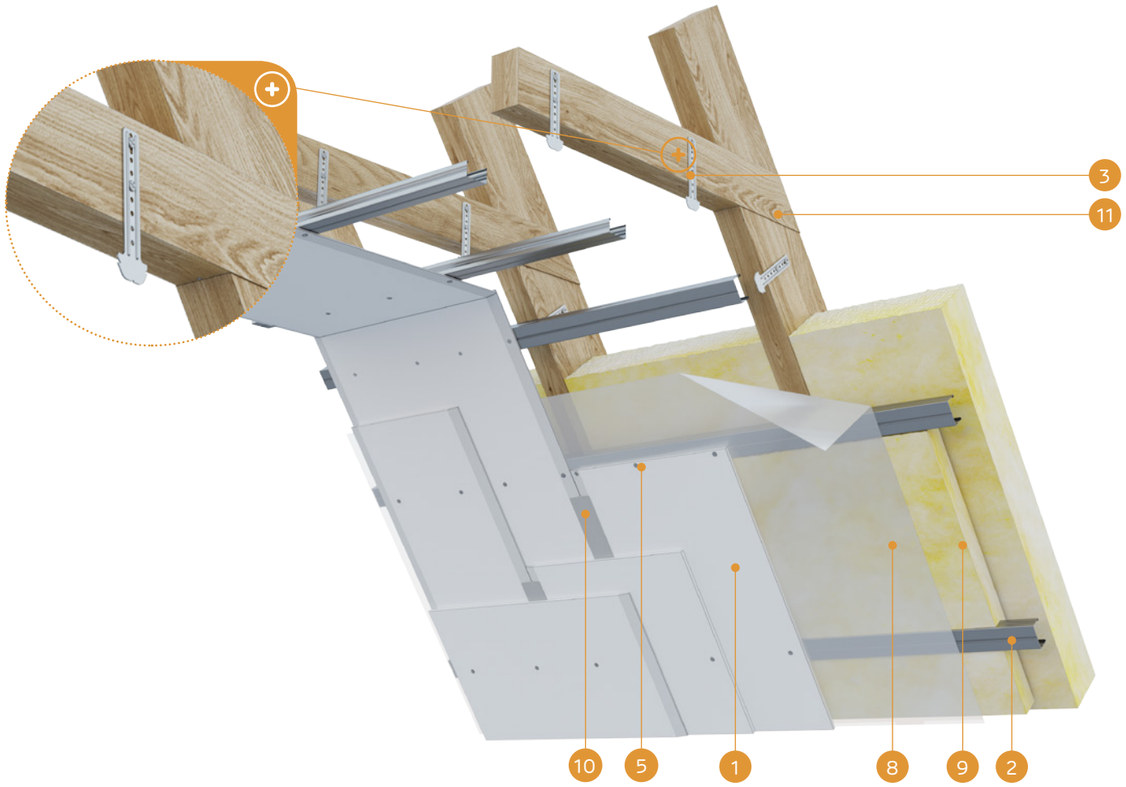

MATERIĀLI:

1. Ģipškartona plāksnes Nida
2. Profils Nida CD60
3. Mansarda piekare Nida WP60
4. Pašurbjošās skrūves Kokam Nida 3,5 x 35mm
5. Pašurbjošās skrūves Nida 3,5 x 25 mm
6. Pašurbjošās skrūves Nida 3,5 x 35 mm
7. Pašurbjošās skrūves Nida 3,5 x 55 mm
8. Tvaika izolācija
9. Izolācijas materiāls minerālvate
10. Šuve starp ģipškartona plāksnēm tiek veidota no Nida Start ģipša masas ar Nida + Nida Finisz šuvju līmlenti
11. Jumta kopnes konstrukcija

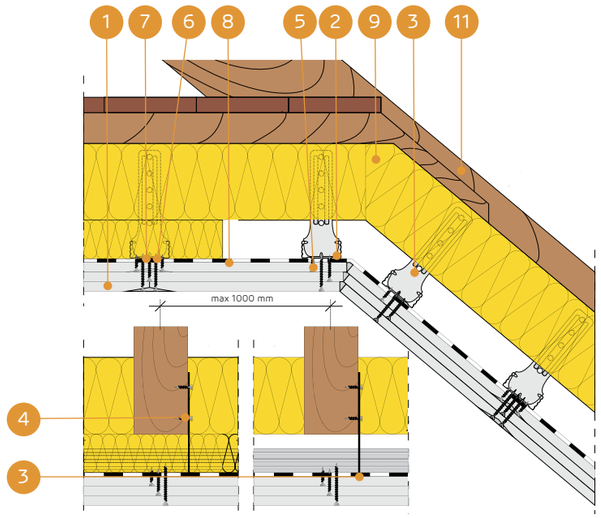

MANSARDA APBŪVES SISTĒMA AR PROFILIEM NIDA CD60 PARALĒLĀ SISTĒMĀ UN AR MANSARDA PIEKARĒM NIDA WP60

TEHNISKIE PARAMETRI

Sistēmas nosaukums Nida Mansards	Ģipša plākšņu apšuvums			Nesošā konstrukcija		Izolācijas materiāls			Siltuma caurlaidības koeficients [1] U	Minimālais piekāršanas augstums	Būves svars [2] 1m²	Ugunsizturības klase [3]	Īpašā sistēma
	Nida	Biezums [mm]	Apzīmējums sask. ar standartu	WP60 savienotāju atstatums [mm]	CD60 griestu profilu atstatums [mm]	Minerālvate	Biezums [mm]	Blīvums [kg/m³]	[W/m²K]	[mm]	[kg]	[min.]	
WP/CD/37,5/Uguns+	Uguns Pluss	3x12,5	DF	1000	400	stikla/akmens	150	10	0,22	69	33,0	(R)EI60	
WP/CD/37,5/ŪdensUguns+	Ūdens Uguns Pluss	3x12,5	DFH2	1000	400	stikla/akmens	150	10	0,22	69	33,0	(R)EI60	
WP/CD/37,5/Cietā	Cietā	3x12,5	DEFH1IR	1000	400	stikla/akmens	150	10	0,22	69	42,0	(R)EI60	●
WP/CD/37,5/Hydro	Hydro	3x12,5	GMFH1I	1000	400	stikla/akmens	150	10	0,22	69	36,0	(R)EI60	●

[1] Minerālvates siltuma caurlaidības koeficients, biez. 200 mm.
[2] Svarā netiek ņemts vērā izolācijas materiāla svars.
[3] Ugunsdrošības klasifikācija ITB 1060/11/R31NP, ITB 01060/15/R94NP.

MATERIĀLU PATĒRIŅŠ UZ 1 M² MANSARDA APBŪVES NIDA MANSARDS SISTĒMĀ

Materiāla nosaukums	Mērv.	Sistēmas tips Nida Mansards		
		WP/CD/37,5/Uguns+ [4]	WP/CD/37,5/Cietā	WP/CD/37,5/Hydro
		Materiāla patēriņš uz 1 m²		
Plāksne Nida Uguns Pluss 12,5 mm	m²	3,0	-	-
Plāksne Nida Cietā 12,5 mm	m²	-	3,0	-
Plāksne Nida Hydro 12,5 mm	m²	-	-	3,0
Profils Nida CD60	tek.m	2,5	2,5	2,5
Profils Nida UD27	tek.m	0,6	0,6	0,6
Stiprinājuma elements Nida WP60	gab.	3,0	3,0	3,0
Gareniskais savienotājs Nida LW60	gab.	0,6	0,6	0,6
Dībelis Nida	gab.	0,6	0,6	0,6
Pašurbjošās skrūves Kokam Nida 3,5x35 mm	gab.	6,0	6,0	6,0
Pašurbjošās skrūves Nida 3,5x25 mm	gab.	6,0	-	-
Pašurbjošās skrūves Nida 3,5x35 mm	gab.	6,0	-	-
Pašurbjošās skrūves Nida 3,5x55 mm	gab.	18,0	-	-
Pašurbjošās skrūves Nida Cietā 35 (3,9x35 mm)	gab.	-	12,0	-
Pašurbjošās skrūves Nida Cietā 55 (3,9x55 mm)	gab.	-	18,0	-
Pašurbjošās skrūves Nida Hydro C4 3,5x25 mm	gab.	-	-	6,0
Pašurbjošās skrūves Nida Hydro C4 3,5x41 mm	gab.	-	-	6,0
Pašurbjošās skrūves Nida Hydro C4 3,5x55 mm	gab.	-	-	18,0
Līmlente šuvēm Nida	tek.m	1,4	1,4	1,4
Ģipša špaktele Nida Start	kg	0,9	-	-
Ģipša špaktele Nida Finisz	kg	0,1	-	-
Gatavā špakteļmasa Nida Hydromix [5]	kg	-	1,0	1,0
Tvaika izolācija [6]	m²	1,0	1,0	1,0
Minerālvate [6]	m²	1,0	1,0	1,0

[4] Kā alternatīvu var izmantot SYNIA™ Uguns Pluss, Nida Ūdens Uguns Pluss plāksnes.
[5] Izmantojot ģipša šķiedru plāksnes Nida Cietā, kā alternatīvu varat izmantot arī Nida Planfix Fresh ģipša špakteli.
[6] Pielietojums atbilstoši prasībām.
Patēriņa standartos nav ņemti vērā materiālie zaudējumi.

PIRMIE TIRGŪ
SAUSĀS BŪVES SISTĒMAS
MARĶĒTA ZĪME CE

Lūdzu, atrodiet mūsu kanālu Siniat Nida
YouTube

MANSARDA APBŪVE

nida Mansards

Ugunsizturības klase:	Siltuma caurlaidības koeficients U:	Minimālais piekāršanas augstums:	Būves svars 1m²:	Saistītā dokumenta numurs:
(R)EI15 (R)EI30	0,22 W/m²K	43 mm	11,0-18,0 kg	EN13964:2004+A1

Ekspluatācijas īpašību deklarācija:
DoP/Loft System/0066/15.11.2016

SISTĒMAS:

ES/CD/12,5; ES/CD/15

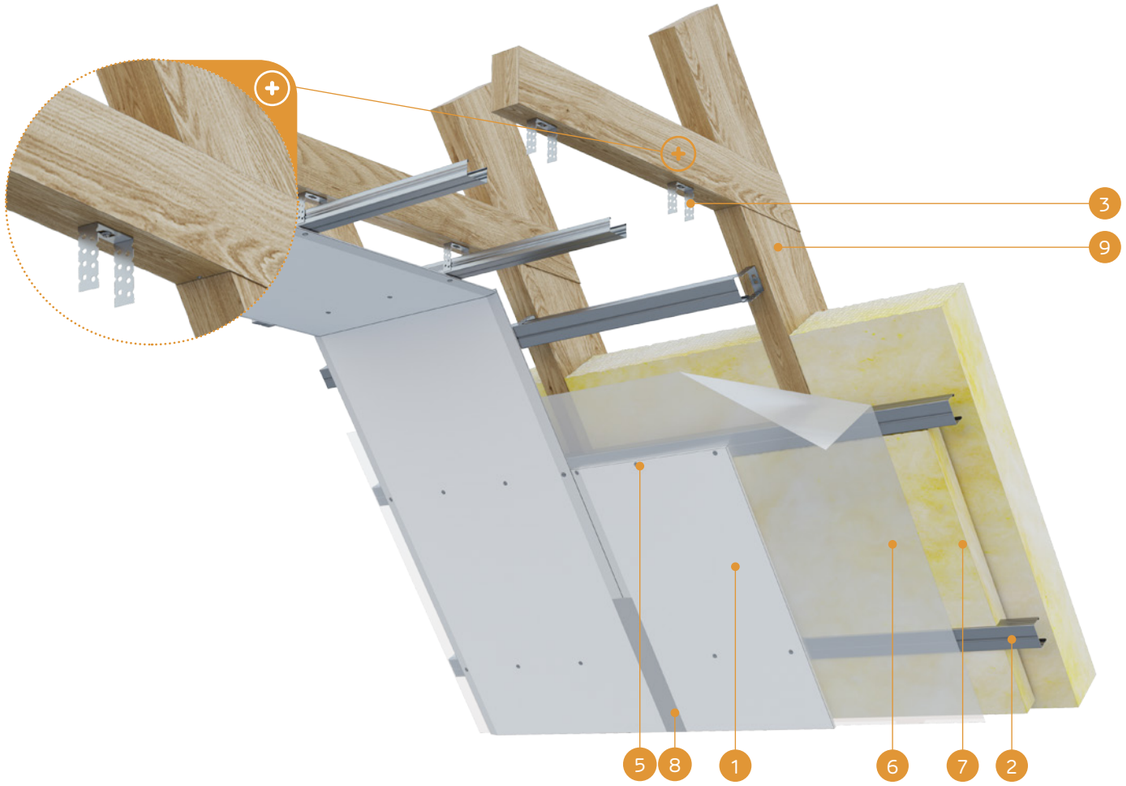

MATERIĀLI:

1. Ģipškartona plāksnes Nida
2. Profils Nida CD60
3. Stiprinājuma elements Nida ES60
4. Pašurbjošās skrūves Kokam Nida 3,5 x 35 mm
5. Pašurbjošās skrūves Nida 3,5 x 25 mm
6. Tvaika izolācija
7. Izolācijas materiāls minerālvate
8. Šuve starp ģipškartona plāksnēm tiek veidota no Nida Start ģipša masas ar Nida + Nida Finisz šuvju līmlenti
9. Jumta kopnes konstrukcija

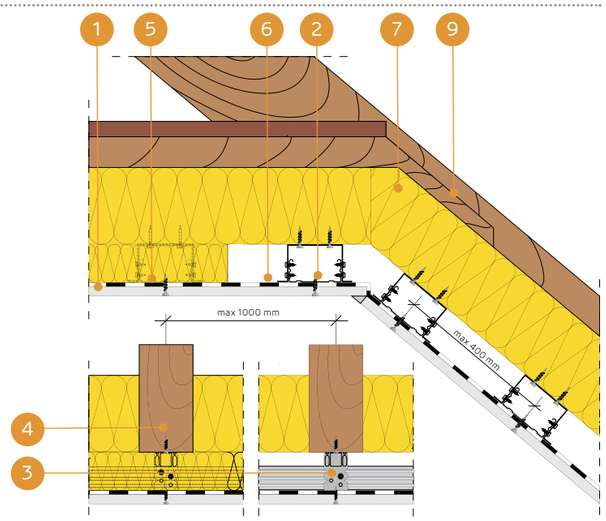

MANSARDA APBŪVES SISTĒMA AR PROFILIEM NIDA CD60 PARALĒLĀ SISTĒMĀ UN AR STIPRINĀJUMA ELEMENTIEM NIDA ES60

TEHNISKIE PARAMETRI

Sistēmas nosaukums Nida Mansards	Ģipša plākšņu apšuvums			Nesošā konstrukcija		Izolācijas materiāls			Siltuma caurlaidības koeficients [1] U	Minimālais piekāršanas augstums	Būves svars [2] 1m²	Ugunsizturības klase [3]	Īpašā sistēma
	Nida	Biezums [mm]	Apzīmējums sask. ar standartu	ES60 savienotāju atstatums [mm]	CD60 griestu profilu atstatums [mm]	Minerālvate	Biezums [mm]	Blīvums [kg/m³]	[W/m²K]	[mm]	[kg]	[min.]	
ES/CD/12,5/Expert	Expert	12,5	A	1000	400	stikla/akmens	150	10	0,22	43	11,0	-	-
ES/CD/12,5/Ūdens [4]	Ūdens	12,5	H2	1000	400	stikla/akmens	150	10	0,22	43	11,0	-	-
ES/CD/12,5/Uguns+	Uguns Pluss	12,5	DF	1000	400	stikla/akmens	150	10	0,22	43	13,0	(R)EI15	-
ES/CD/12,5/ŪdensUguns+	Ūdens Uguns Pluss	12,5	DFH2	1000	400	stikla/akmens	150	10	0,22	43	13,0	(R)EI15	-
ES/CD/12,5/Cietā	Cietā	12,5	DEFH1IR	1000	400	stikla/akmens	150	10	0,22	43	15,0	(R)EI15	●
ES/CD/12,5/Hydro	Hydro	12,5	GMFH1I	1000	400	stikla/akmens	150	10	0,22	43	13,0	(R)EI15	●
ES/CD/15/Uguns+	Uguns Pluss	15,0	DF	1000	400	stikla/akmens	150	10	0,22	46	16,0	(R)EI30	-
ES/CD/15/Cietā	Cietā	15,0	DEFH1IR	1000	400	stikla/akmens	150	10	0,22	46	18,0	(R)EI30	●
ES/CD/15/Hydro	Hydro	15,0	GMFH1I	1000	400	stikla/akmens	150	10	0,22	46	16,0	(R)EI30	●

[1] Minerālvates siltuma caurlaidības koeficients, biez. 200 mm.
[2] Svarā netiek ņemts vērā izolācijas materiāla svars.
[3] Ugunsdrošības klasifikācija ITB 1060/11/R31NP, ITB 01060/15/R94NP.
[4] Telpās ar relatīvo gaisa mitrumu līdz 85 % stūra sekcijās pret intensīvu ūdens iedarbību ieteicams izmantot Nida Hydro ģipša šķiedru plāksnes (horizontālām un vertikālām virsmām vannas, dušas utt. zonās).

MATERIĀLU PATĒRIŅŠ UZ 1 M² MANSARDA APBŪVES NIDA MANSARDS SISTĒMĀ

Materiāla nosaukums	Mērv.	Nida sistēmas tips						
		ES/CD/12,5/ Expert [5]	ES/CD/12,5/ Uguns+ [6]	ES/CD/12,5/ Cietā	ES/CD/12,5/ Hydro	ES/CD/15/ Uguns+	ES/CD/15/ Cietā	ES/CD/15/ Hydro
		Materiāla patēriņš uz 1 m²						
Plāksne Nida Expert 12,5 mm	m²	1,0	-	-	-	-	-	-
Plāksne Nida Uguns Pluss 12,5 mm	m²	-	1,0	-	-	-	-	-
Plāksne Nida Cietā 12,5 mm	m²	-	-	1,0	-	-	-	-
Plāksne Nida Hydro 12,5 mm	m²	-	-	-	1,0	-	-	-
Plāksne Nida Uguns Pluss 15,0 mm	m²	-	-	-	-	1,0	-	-
Plāksne Nida Cietā 15,0 mm	m²	-	-	-	-	-	1,0	-
Plāksne Nida Hydro 15,0 mm	m²	-	-	-	-	-	-	1,0
Profils Nida CD60	tek.m	2,5	2,5	2,5	2,5	2,5	2,5	2,5
Profils Nida UD27	tek.m	0,6	0,6	0,6	0,6	0,6	0,6	0,6
Stiprinājuma elements Nida ES60	gab.	3,0	3,0	3,0	3,0	3,0	3,0	3,0
Gareniskais savienotājs Nida LW60	gab.	0,6	0,6	0,6	0,6	0,6	0,6	0,6
Dibelis Nida	gab.	0,6	0,6	0,6	0,6	0,6	0,6	0,6
Pašurbjošās skrūves Kokam Nida 3,5x35 mm	gab.	6,0	6,0	6,0	6,0	6,0	6,0	6,0
Pašurbjošās skrūves Nida 3,5x9,5/11 mm	gab.	12,0	12,0	12,0	12,0	12,0	12,0	12,0
Pašurbjošās skrūves Nida 3,5x25 mm	gab.	18,0	18,0	-	-	18,0	-	-
Pašurbjošās skrūves Nida Cietā 35 (3,9x35 mm)	gab.	-	-	18,0	-	-	18,0	-
Pašurbjošās skrūves Nida Hydro C4 3,5x25 mm	gab.	-	-	-	18,0	-	-	18,0
Līmlente šuvēm Nida	tek.m	1,4	1,4	1,4	1,4	1,4	1,4	1,4
Ģipša špaktele Nida Start	kg	0,3	0,3	-	-	0,3	-	-
Ģipša špaktele Nida Finisz	kg	0,1	0,1	-	-	0,1	-	-
Gatavā špakteļmasa Nida Hydromix [7]	kg	-	-	0,4	0,4	-	0,4	0,4
Tvaika izolācija [8]	m²	1,0	1,0	1,0	1,0	1,0	1,0	1,0
Minerālvate [8]	m²	1,0	1,0	1,0	1,0	1,0	1,0	1,0

[5] Kā alternatīvu var izmantot SYNIA™ Expert, Nida Ūdens, SYNIA™ Ūdens plāksnes.
[6] Kā alternatīvu var izmantot SYNIA™ Uguns Pluss, Nida Ūdens Uguns Pluss plāksnes.
[7] Izmantojot ģipša šķiedru plāksnes Nida Cietā, kā alternatīvu varat izmantot arī Nida Planfix Fresh ģipša špakteli.
[8] Pielietojums atbilstoši prasībām.
Patēriņa standartos nav ņemti vērā materiālie zaudējumi.

MANSARDA APBŪVE

nida Mansards

Ugunsizturības klase:	Siltuma caurlaidības koeficients U:	Minimālais piekāršanas augstums:	Būves svars 1m²:	Saistītā dokumenta numurs:
(R)EI45 (R)EI60	0,22 W/m²K	56 mm	19,0-42,0 kg	EN13964:2004+A1

Ekspluatācijas īpašību deklarācija:
DoP/Loft System/0066/15.11.2016

SISTĒMAS:

ES/CD/25; ES/CD/30; ES/CD/37,5

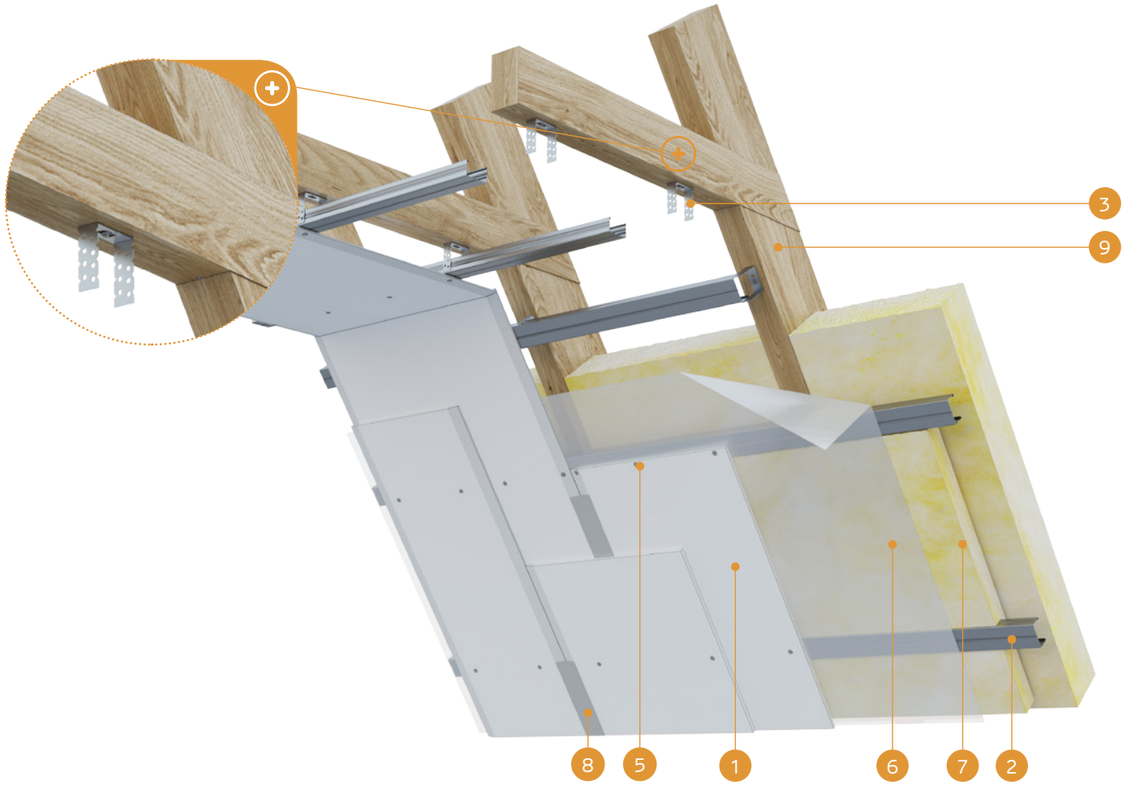

MATERIĀLI:

1. Ģipškartona plāksnes Nida
2. Profils Nida CD60
3. Stiprinājuma elements Nida ES60
4. Pašurbjošās skrūves Kokam Nida 3,5 x 35 mm
5. Pašurbjošās skrūves Nida 3,5 x 25 mm
6. Tvaika izolācija
7. Izolācijas materiāls minerālvate
8. Šuve starp ģipškartona plāksnēm tiek veidota no Nida Start ģipša masas ar Nida + Nida Finisz šuvju limlenti
9. Jumta kopnes konstrukcija

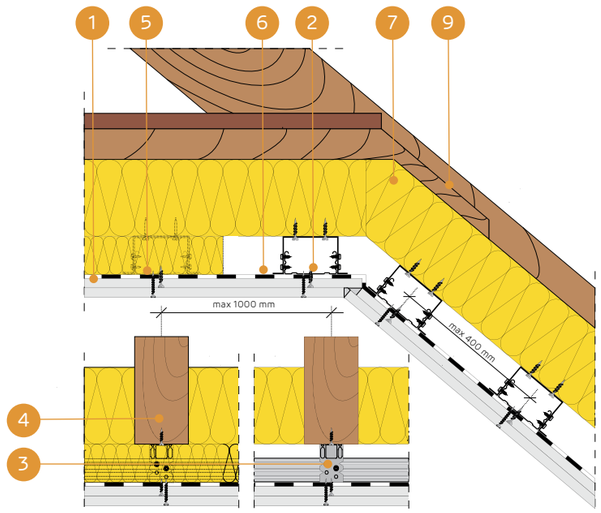

MANSARDA APBŪVES SISTĒMA AR PROFILIEM NIDA CD60 PARALĒLĀ SISTĒMĀ UN AR STIPRINĀJUMA ELEMENTIEM NIDA ES60

TEHNISKIE PARAMETRI

Sistēmas nosaukums Nida Mansards	Ģipša plākšņu apšuvums			Nesošā konstrukcija		Izolācijas materiāls			Siltuma caurlaidības koeficients [1] U	Minimālais piekāršanas augstums	Būves svars [2] 1m²	Ugunsizturības klase [3]	Īpašā sistēma
	Nida	Biezums [mm]	Apzīmējums sask. ar standartu	ES60 savienotāju atstatums [mm]	CD60 griestu profilu atstatums [mm]	Minerālvate	Biezums [mm]	Blīvums [kg/m³]	[W/m²K]	[mm]	[kg]	[min.]	
ES/CD/25/Expert	Expert	2x12,5	A	1000	400	stikla/akmens	150	10	0,22	56	19,0	-	-
ES/CD/25/Ūdens [4]	Ūdens	2x12,5	H2	1000	400	stikla/akmens	150	10	0,22	56	20,0	-	-
ES/CD/25/Uguns+	Uguns Pluss	2x12,5	DF	1000	400	stikla/akmens	150	10	0,22	56	23,0	(R)EI45	-
ES/CD/25/ÚdensUguns+	Ūdens Uguns Pluss	2x12,5	DFH2	1000	400	stikla/akmens	150	10	0,22	56	23,0	(R)EI45	-
ES/CD/25/Cietā	Cietā	2x12,5	DEFH1IR	1000	400	stikla/akmens	150	10	0,22	56	28,0	(R)EI45	●
ES/CD/25/Hydro	Hydro	2x12,5	GMFH1I	1000	400	stikla/akmens	150	10	0,22	56	24,0	(R)EI45	●
ES/CD/30/Uguns+	Uguns Pluss	2x15,0	DF	1000	400	stikla/akmens	150	10	0,22	61	30,0	(R)EI60	-
ES/CD/30/Cietā	Cietā	2x15,0	DEFH1IR	1000	400	stikla/akmens	150	10	0,22	61	34,0	(R)EI60	●
ES/CD/30/Hydro	Hydro	2x15,0	GMFH1I	1000	400	stikla/akmens	150	10	0,22	61	30,0	(R)EI60	●
ES/CD/37,5/Uguns+	Uguns Pluss	3x12,5	DF	1000	400	stikla/akmens	150	10	0,22	69	33,0	(R)EI60	-
ES/CD/37,5/ÚdensUguns+	Ūdens Uguns Pluss	3x12,5	DFH2	1000	400	stikla/akmens	150	10	0,22	69	33,0	(R)EI60	-
ES/CD/37,5/Cietā	Cietā	3x12,5	DEFH1IR	1000	400	stikla/akmens	150	10	0,22	69	42,0	(R)EI60	●
ES/CD/37,5/Hydro	Hydro	3x12,5	GMFH1I	1000	400	stikla/akmens	150	10	0,22	69	36,0	(R)EI60	●

[1] Minerālvates siltuma caurlaidības koeficients, biez. 200 mm.
[2] Svarā netiek ņemts vērā izolācijas materiāla svars.
[3] Ugunsdrošības klasifikācija ITB 1060/11/R31NP, ITB 01060/15/R94NP.
[4] Telpās ar relatīvo gaisa mitrumu līdz 85 % stūra sekcijās pret intensīvu ūdens iedarbību ieteicams izmantot Nida Hydro ģipša šķiedru plāksnes (horizontālām un vertikālām virsmām vannas, dušas utt. zonās).

MATERIĀLU PATĒRIŅŠ UZ 1 M² MANSARDA APBŪVES NIDA MANSARDS SISTĒMĀ

Materiāla nosaukums	Mērv.	Nida sistēmas tips									
		WP/ CD/25/ Expert [5]	WP/ CD/25/ Uguns+ [6]	WP/ CD/25/ Cietā	WP/ CD/25/ Hydro	WP/ CD/30/ Uguns+	WP/ CD/30/ Cietā	WP/ CD/30/ Hydro	WP/ CD/37,5/ Uguns+ [6]	WP/ CD/37,5/ Cietā	WP/ CD/37,5/ Hydro
		Materiāla patēriņš uz 1 m²									
Plāksne Nida Expert 12,5 mm	m²	2,0	-	-	-	-	-	-	-	-	-
Plāksne Nida Uguns Pluss 12,5 mm	m²	-	2,0	-	-	-	-	-	3,0	-	-
Plāksne Nida Cietā 12,5 mm	m²	-	-	2,0	-	-	-	-	-	3,0	-
Plāksne Nida Hydro 12,5 mm	m²	-	-	-	2,0	-	-	-	-	-	3,0
Plāksne Nida Uguns Pluss 15,0 mm	m²	-	-	-	-	2,0	-	-	-	-	-
Plāksne Nida Cietā 15,0 mm	m²	-	-	-	-	-	2,0	-	-	-	-
Plāksne Nida Hydro 15,0 mm	m²	-	-	-	-	-	-	2,0	-	-	-
Profils Nida CD60	tek.m	2,5	2,5	2,5	2,5	2,5	2,5	2,5	2,5	2,5	2,5
Profils Nida UD27	tek.m	0,6	0,6	0,6	0,6	0,6	0,6	0,6	0,6	0,6	0,6
Stiprinājuma elements Nida ES60	gab.	3,0	3,0	3,0	3,0	3,0	3,0	3,0	3,0	3,0	3,0
Gareniskais savienotājs Nida LW60	gab.	0,6	0,6	0,6	0,6	0,6	0,6	0,6	0,6	0,6	0,6
Dībelis Nida	gab.	0,6	0,6	0,6	0,6	0,6	0,6	0,6	0,6	0,6	0,6
Pašurbjošās skrūves Kokam Nida 3,5x35 mm	gab.	6,0	6,0	6,0	6,0	6,0	6,0	6,0	6,0	6,0	6,0
Pašurbjošās skrūves Nida 3,5x9,5/11 mm	gab.	12,0	12,0	12,0	12,0	12,0	12,0	12,0	12,0	12,0	12,0
Pašurbjošās skrūves Nida 3,5x25 mm	gab.	6,0	6,0	-	-	6,0	-	-	6,0	-	-
Pašurbjošās skrūves Nida 3,5x35 mm	gab.	18,0	18,0	-	-	-	-	-	6,0	-	-
Pašurbjošās skrūves Nida 3,5x45 mm	gab.	-	-	-	-	18,0	-	-	-	-	-
Pašurbjošās skrūves Nida 3,5x55 mm	gab.	-	-	-	-	-	-	-	18,0	-	-
Pašurbjošās skrūves Nida Cietā 35 (3,9x35 mm)	gab.	-	-	24,0	-	-	6,0	-	-	12,0	-
Pašurbjošās skrūves Nida Cietā 45 (3,9x45 mm)	gab.	-	-	-	-	-	18,0	-	-	-	-
Pašurbjošās skrūves Nida Cietā 55 (3,9x55 mm)	gab.	-	-	-	-	-	-	-	-	18,0	-
Pašurbjošās skrūves Nida Hydro C4 3,5x25 mm	gab.	-	-	-	6,0	-	-	6,0	-	-	6,0
Pašurbjošās skrūves Nida Hydro C4 3,5x41 mm	gab.	-	-	-	18,0	-	-	18,0	-	-	6,0
Pašurbjošās skrūves Nida Hydro C4 3,5x55 mm	gab.	-	-	-	-	-	-	-	-	-	18,0
Limlente šuvēm Nida	tek.m	1,4	1,4	1,4	1,4	1,4	1,4	1,4	1,4	1,4	1,4
Ģipša špaktele Nida Start	kg	0,6	0,6	-	-	0,6	-	-	0,9	-	-
Ģipša špaktele Nida Finisz	kg	0,1	0,1	-	-	0,1	-	-	0,1	-	-
Gatavā špakteļmasa Nida Hydromix [7]	kg	-	-	0,7	0,7	-	0,7	0,7	-	1,0	1,0
Tvaika izolācija [8]	m²	1,0	1,0	1,0	1,0	1,0	1,0	1,0	1,0	1,0	1,0
Minerālvate [8]	m²	1,0	1,0	1,0	1,0	1,0	1,0	1,0	1,0	1,0	1,0

[5] Kā alternatīvu var izmantot SYNIA™ Expert, Nida Ūdens, SYNIA™ Ūdens plāksnes.
[6] Kā alternatīvu var izmantot SYNIA™ Uguns Pluss, Nida Ūdens Uguns Pluss plāksnes.
[7] Izmantojot ģipša šķiedru plāksnes Nida Cietā, kā alternatīvu varat izmantot arī Nida Planfix Fresh ģipša špakteli.
[8] Pielietojums atbilstoši prasībām.
Patēriņa standartos nav ņemti vērā materiālie zaudējumi.

PIRMIE TIRGŪ SAUSĀS BŪVES SISTĒMAS MARKĒTA ZĪME CE

Lūdzu, atrodiet mūsu kanālu Siniat Nida YouTube

MANSARDA APBŪVE

nida Mansards

Ugunsizturības klase:	Siltuma caurlaidības koeficients U:	Minimālais piekāršanas augstums:	Būves svars 1m²:	Saistītā dokumenta numurs:
(R)EI15 (R)EI30	0,22 W/m²K	43 mm	11,0-18,0 kg	EN13964:2004+A1

Ekspluatācijas īpašību deklarācija:
DoP/Loft System/0066/15.11.2016

SISTĒMAS:

EL/CD/12,5; EL/CD/15

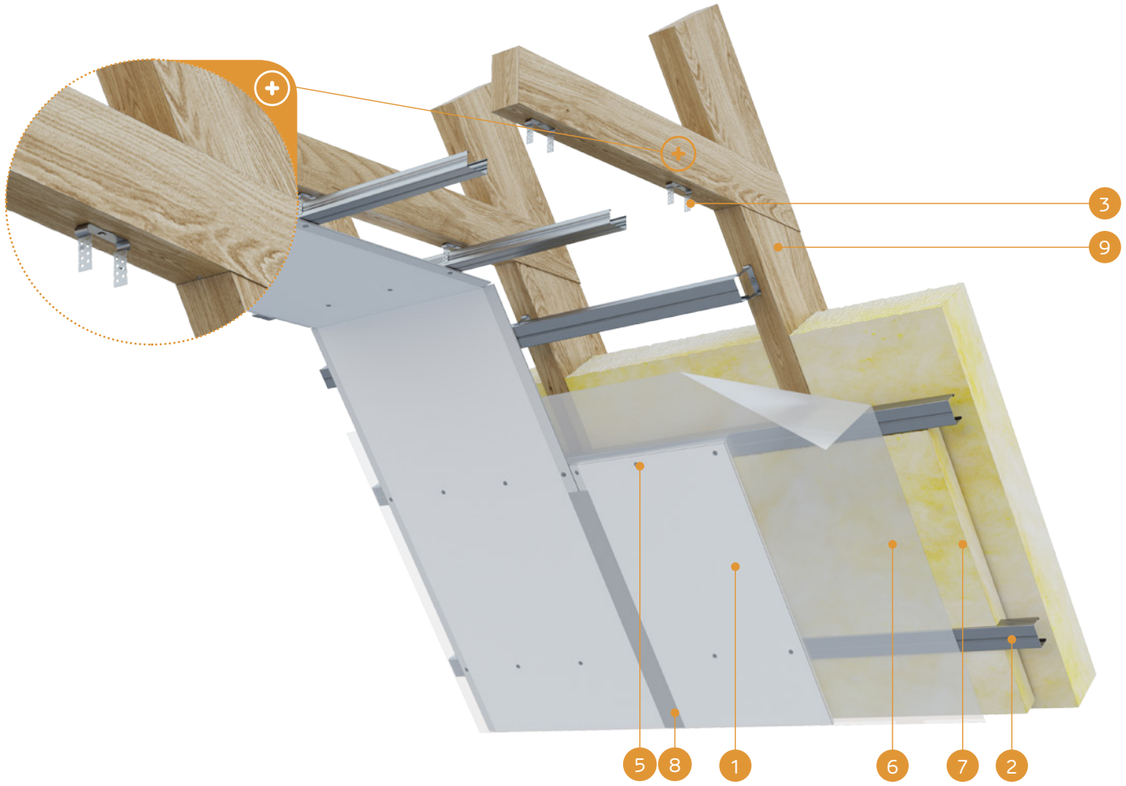

MATERIĀLI:

1. Ģipškartona plāksnes Nida
2. Profils Nida CD60
3. Elastīgais stiprinājuma elements Nida EL60
4. Pašurbjošās skrūves Kokam Nida 3,5 x 35 mm
5. Pašurbjošās skrūves Nida 3,5 x 25 mm
6. Tvaika izolācija
7. Izolācijas materiāls minerālvate
8. Šuve starp ģipškartona plāksnēm tiek veidota no Nida Start ģipša masas ar Nida + Nida Finisz šuvju līmlenti
9. Jumta kopnes konstrukcija

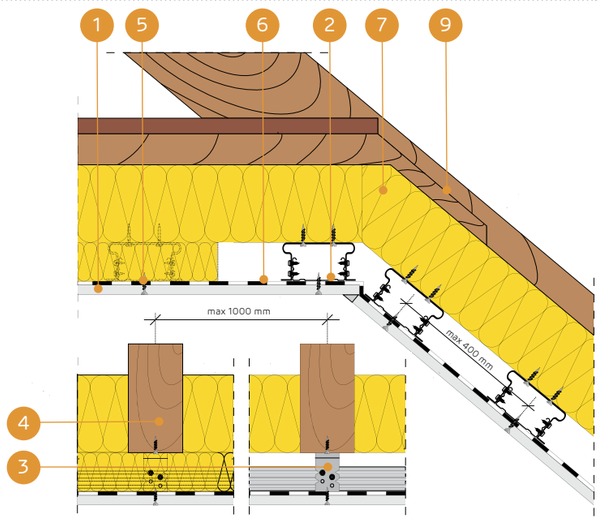

MANSARDA APBŪVES SISTĒMA AR PROFILIEM NIDA CD60 PARALĒLĀ SISTĒMĀ UN AR ELASTĪGIEM STIPRINĀJUMA ELEMENTIEM NIDA EL60

TEHNISKIE PARAMETRI

Sistēmas nosaukums Nida Mansards	Ģipša plākšņu apšuvums			Nesošā konstrukcija		Izolācijas materiāls			Siltuma caurlaidības koeficients [1] U	Minimālais piekāršanas augstums	Būves svars [2] 1m²	Ugunsizturības klase [3]	Īpašā sistēma
	Nida	Biezums [mm]	Apzīmējums sask. ar standartu	EL60 savienotāju atstatums [mm]	CD60 griestu profilu atstatums [mm]	Minerālvate	Biezums [mm]	Blīvums [kg/m³]	[W/m²K]	[mm]	[kg]	[min.]	
EL/CD/12,5/Expert	Expert	12,5	A	1000	400	stikla/akmens	150	10	0,22	43	11,0	-	-
EL/CD/12,5/Ūdens [4]	Ūdens	12,5	H2	1000	400	stikla/akmens	150	10	0,22	43	11,0	-	-
EL/CD/12,5/Uguns+	Uguns Pluss	12,5	DF	1000	400	stikla/akmens	150	10	0,22	43	13,0	(R)EI15	-
EL/CD/12,5/ÜdensUguns+	Ūdens Uguns Pluss	12,5	DFH2	1000	400	stikla/akmens	150	10	0,22	43	13,0	(R)EI15	-
EL/CD/12,5/Cietā	Cietā	12,5	DEFH1IR	1000	400	stikla/akmens	150	10	0,22	43	15,0	(R)EI15	●
EL/CD/12,5/Hydro	Hydro	12,5	GMFH1I	1000	400	stikla/akmens	150	10	0,22	43	13,0	(R)EI15	●
EL/CD/15/Uguns+	Uguns Pluss	15,0	DF	1000	400	stikla/akmens	150	10	0,22	46	16,0	(R)EI30	-
EL/CD/15/Cietā	Cietā	15,0	DEFH1IR	1000	400	stikla/akmens	150	10	0,22	46	18,0	(R)EI30	●
EL/CD/15/Hydro	Hydro	15,0	GMFH1I	1000	400	stikla/akmens	150	10	0,22	46	16,0	(R)EI30	●

[1] Minerālvates siltuma caurlaidības koeficients, biez. 200 mm.
[2] Svarā netiek ņemts vērā izolācijas materiāla svars.
[3] Ugunsdrošības klasifikācija ITB 1060/11/R31NP, ITB 01060/15/R94NP.
[4] Telpās ar relatīvo gaisa mitrumu līdz 85 % stūra sekcijās pret intensīvu ūdens iedarbību ieteicams izmantot Nida Hydro ģipša šķiedru plāksnes (horizontālām un vertikālām virsmām vannas, dušas utt. zonās).

MATERIĀLU PATĒRIŅŠ UZ 1 M² MANSARDA APBŪVES NIDA MANSARDS SISTĒMĀ

Materiāla nosaukums	Mērv.	Nida sistēmas tips						
		EL/CD/12,5/ Expert [5]	EL/CD/12,5/ Uguns+ [6]	EL/CD/12,5/ Cietā	EL/CD/12,5/ Hydro	EL/CD/15/ Uguns+	EL/CD/15/ Cietā	EL/CD/15/ Hydro
		Materiāla patēriņš uz 1 m²						
Plāksne Nida Expert 12,5 mm	m²	1,0	-	-	-	-	-	-
Plāksne Nida Uguns Pluss 12,5 mm	m²	-	1,0	-	-	-	-	-
Plāksne Nida Cietā 12,5 mm	m²	-	-	1,0	-	-	-	-
Plāksne Nida Hydro 12,5 mm	m²	-	-	-	1,0	-	-	-
Plāksne Nida Uguns Pluss 15,0 mm	m²	-	-	-	-	1,0	-	-
Plāksne Nida Cietā 15,0 mm	m²	-	-	-	-	-	1,0	-
Plāksne Nida Hydro 15,0 mm	m²	-	-	-	-	-	-	1,0
Profils Nida CD60	tek.m	2,5	2,5	2,5	2,5	2,5	2,5	2,5
Profils Nida UD27	tek.m	0,6	0,6	0,6	0,6	0,6	0,6	0,6
Stiprinājuma elements Nida EL60	gab.	3,0	3,0	3,0	3,0	3,0	3,0	3,0
Gareniskais savienotājs Nida LW60	gab.	0,6	0,6	0,6	0,6	0,6	0,6	0,6
Dībelis Nida	gab.	0,6	0,6	0,6	0,6	0,6	0,6	0,6
Pašurbjošās skrūves Kokam Nida 3,5x35 mm	gab.	6,0	6,0	6,0	6,0	6,0	6,0	6,0
Pašurbjošās skrūves Nida 3,5x9,5/11 mm	gab.	12,0	12,0	12,0	12,0	12,0	12,0	12,0
Pašurbjošās skrūves Nida 3,5x25 mm	gab.	18,0	18,0	-	-	18,0	-	-
Pašurbjošās skrūves Nida Cietā 35 (3,9x35 mm)	gab.	-	-	18,0	-	-	18,0	-
Pašurbjošās skrūves Nida Hydro C4 3,5x25 mm	gab.	-	-	-	18,0	-	-	18,0
Līmlente šuvēm Nida	tek.m	1,4	1,4	1,4	1,4	1,4	1,4	1,4
Ģipša špaktele Nida Start	kg	0,3	0,3	-	-	0,3	-	-
Ģipša špaktele Nida Finisz	kg	0,1	0,1	-	-	0,1	-	-
Gatavā špaktelmasa Nida Hydromix [7]	kg	-	-	0,4	0,4	-	0,4	0,4
Tvaika izolācija [8]	m²	1,0	1,0	1,0	1,0	1,0	1,0	1,0
Minerālvate [8]	m²	1,0	1,0	1,0	1,0	1,0	1,0	1,0

[5] Kā alternatīvu var izmantot SYNIA™ Expert, Nida Ūdens, SYNIA™ Ūdens plāksnes.
[6] Kā alternatīvu var izmantot SYNIA™ Uguns Pluss, Nida Ūdens Uguns Pluss plāksnes.
[7] Izmantojot ģipša šķiedru plāksnes Nida Cietā, kā alternatīvu varat izmantot arī Nida Planfix Fresh ģipša špakteli.
[8] Pielietojums atbilstoši prasībām.
Patēriņa standartos nav ņemti vērā materiālie zaudējumi.

MANSARDA APBŪVE

nida Mansards

Ugunsizturības klase:	Siltuma caurlaidības koeficients U:	Minimālais piekāršanas augstums:	Būves svars 1m²:	Saistītā dokumenta numurs:
(R)EI45 (R)EI60	0,22 W/m²K	56 mm	19,0-42,0 kg	EN13964:2004+A1

Ekspluatācijas īpašību deklarācija:
DoP/Loft System/0066/15.11.2016

SISTĒMAS:

EL/CD/25; EL/CD/30; EL/CD/37,5

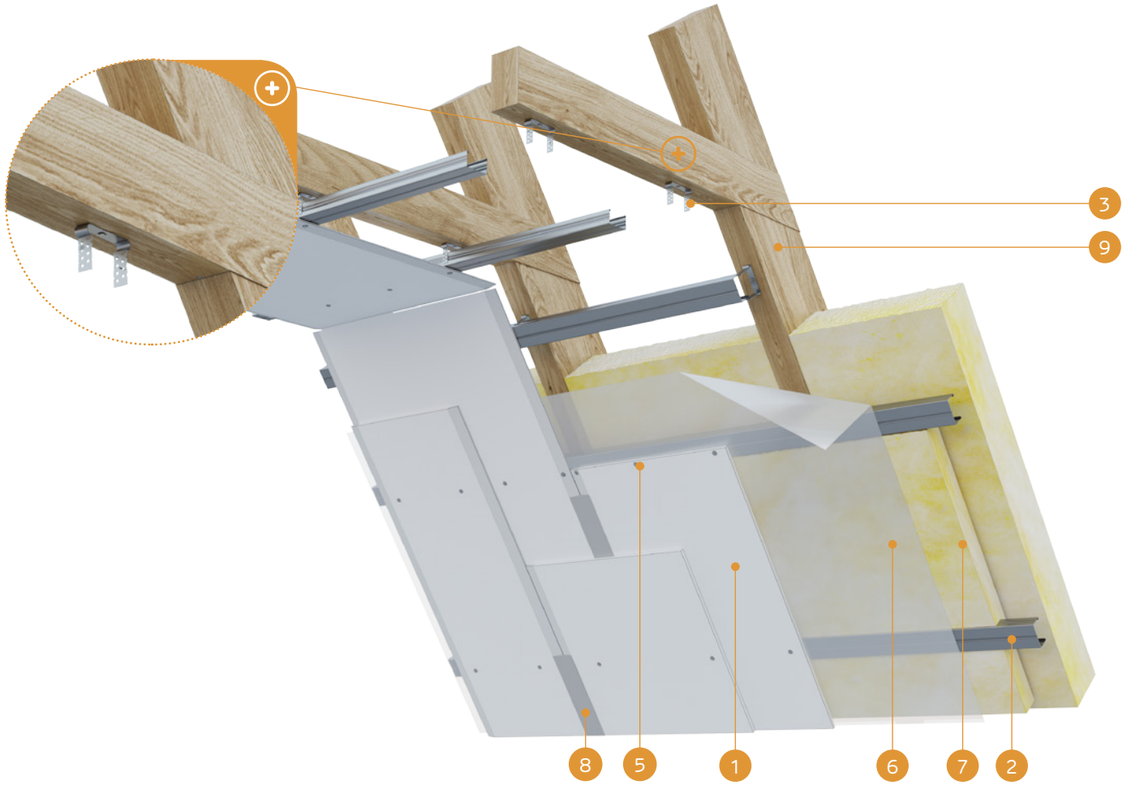

MATERIĀLI:

1. Ģipškartona plāksnes Nida
2. Profils Nida CD60
3. Elastīgais stiprinājuma elements Nida EL60
4. Pašurbjošās skrūves Kokam Nida 3,5 x 35 mm
5. Pašurbjošās skrūves Nida 3,5 x 25 mm
6. Tvaika izolācija
7. Izolācijas materiāls minerālvate
8. Šuve starp ģipškartona plāksnēm tiek veidota no Nida Start ģipša masas ar Nida + Nida Finisz šuvju līmlenti
9. Jumta kopnes konstrukcija

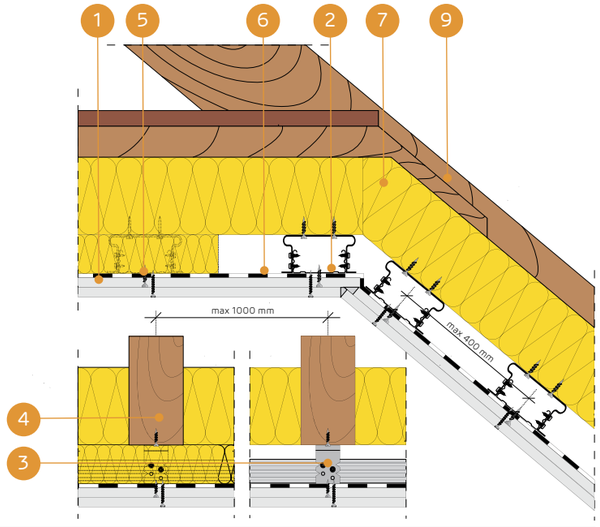

MANSARDA APBŪVES SISTĒMA AR PROFILIEM NIDA CD60 PARALĒLĀ SISTĒMĀ UN AR ELASTĪGIEM STIPRINĀJUMA ELEMENTIEM NIDA EL60

TEHNISKIE PARAMETRI

Sistēmas nosaukums Nida Mansards	Ģipša plākšņu apšuvums			Nesošā konstrukcija		Izolācijas materiāls			Siltuma caurlaidības koeficients [1] U	Minimālais piekāršanas augstums	Būves svars [2] 1m²	Ugunsizturības klase [3]	Īpašā sistēma
	Nida	Biezums [mm]	Apzīmējums sask. ar standartu	EL60 savienotāju atstatums [mm]	CD60 griestu profilu atstatums [mm]	Minerālvate	Biezums [mm]	Blīvums [kg/m³]	[W/m²K]	[mm]	[kg]	[min.]	
EL/CD/25/Expert	Expert	2x12,5	A	1000	400	stikla/akmens	150	10	0,22	56	19,0	-	
EL/CD/25/Ūdens [4]	Ūdens	2x12,5	H2	1000	400	stikla/akmens	150	10	0,22	56	20,0	-	-
EL/CD/25/Uguns+	Uguns Pluss	2x12,5	DF	1000	400	stikla/akmens	150	10	0,22	56	23,0	(R)EI45	-
EL/CD/25/ŪdensUguns+	Ūdens Uguns Pluss	2x12,5	DFH2	1000	400	stikla/akmens	150	10	0,22	56	23,0	(R)EI45	-
EL/CD/25/Cietā	Cietā	2x12,5	DEFH1IR	1000	400	stikla/akmens	150	10	0,22	56	28,0	(R)EI45	●
EL/CD/25/Hydro	Hydro	2x12,5	GMFH1I	1000	400	stikla/akmens	150	10	0,22	56	24,0	(R)EI45	●
EL/CD/30/Uguns+	Uguns Pluss	2x15,0	DF	1000	400	stikla/akmens	150	10	0,22	61	30,0	(R)EI60	
EL/CD/30/Cietā	Cietā	2x15,0	DEFH1IR	1000	400	stikla/akmens	150	10	0,22	61	34,0	(R)EI60	●
EL/CD/30/Hydro	Hydro	2x15,0	GMFH1I	1000	400	stikla/akmens	150	10	0,22	61	30,0	(R)EI60	●
EL/CD/37,5/Uguns+	Uguns Pluss	3x12,5	DF	1000	400	stikla/akmens	150	10	0,22	69	33,0	(R)EI60	-
EL/CD/37,5/ŪdensUguns+	Ūdens Uguns Pluss	3x12,5	DFH2	1000	400	stikla/akmens	150	10	0,22	69	33,0	(R)EI60	-
EL/CD/37,5/Cietā	Cietā	3x12,5	DEFH1IR	1000	400	stikla/akmens	150	10	0,22	69	42,0	(R)EI60	●
EL/CD/37,5/Hydro	Hydro	3x12,5	GMFH1I	1000	400	stikla/akmens	150	10	0,22	69	36,0	(R)EI60	●

[1] Minerālvates siltuma caurlaidības koeficients, biez. 200 mm.
[2] Svarā netiek ņemts vērā izolācijas materiāla svars.
[3] Ugunsdrošības klasifikācija ITB 1060/11/R31NP, ITB 01060/15/R94NP.
[4] Telpās ar relatīvo gaisa mitrumu līdz 85 % stūra sekcijās pret intensīvu ūdens iedarbību ieteicams izmantot Nida Hydro ģipša šķiedru plāksnes (horizontālām un vertikālām virsmām vannas, dušas utt. zonās).

MATERIĀLU PATĒRIŅŠ UZ 1 M² MANSARDA APBŪVES NIDA MANSARDS SISTĒMĀ

Materiāla nosaukums	Mērv.	Nida sistēmas tips									
		EL/CD/25/Expert [5]	EL/CD/25/Uguns+ [6]	EL/CD/25/Cietā	EL/CD/25/Hydro	EL/CD/30/Uguns+	EL/CD/30/Cietā	EL/CD/30/Hydro	EL/CD/37,5/Uguns+ [6]	EL/CD/37,5/Cietā	EL/CD/37,5/Hydro
		Materiāla patēriņš uz 1 m²									
Plāksne Nida Expert 12,5 mm	m²	2,0	-	-	-	-	-	-	-	-	-
Plāksne Nida Uguns Pluss 12,5 mm	m²	-	2,0	-	-	-	-	-	3,0	-	-
Plāksne Nida Cietā 12,5 mm	m²	-	-	2,0	-	-	-	-	-	3,0	-
Plāksne Nida Hydro 12,5 mm	m²	-	-	-	2,0	-	-	-	-	-	3,0
Plāksne Nida Uguns Pluss 15,0 mm	m²	-	-	-	-	2,0	-	-	-	-	-
Plāksne Nida Cietā 15,0 mm	m²	-	-	-	-	-	2,0	-	-	-	-
Plāksne Nida Hydro 15,0 mm	m²	-	-	-	-	-	-	2,0	-	-	-
Profils Nida CD60	tek.m	2,5	2,5	2,5	2,5	2,5	2,5	2,5	2,5	2,5	2,5
Profils Nida UD27	tek.m	0,6	0,6	0,6	0,6	0,6	0,6	0,6	0,6	0,6	0,6
Stiprinājuma elements Nida EL60	gab.	3,0	3,0	3,0	3,0	3,0	3,0	3,0	3,0	3,0	3,0
Gareniskais savienotājs Nida LW60	gab.	0,6	0,6	0,6	0,6	0,6	0,6	0,6	0,6	0,6	0,6
Dībelis Nida	gab.	0,6	0,6	0,6	0,6	0,6	0,6	0,6	0,6	0,6	0,6
Pašurbjošās skrūves Kokam Nida 3,5x35 mm	gab.	6,0	6,0	6,0	6,0	6,0	6,0	6,0	6,0	6,0	6,0
Pašurbjošās skrūves Nida 3,5x9,5/11 mm	gab.	12,0	12,0	12,0	12,0	12,0	12,0	12,0	12,0	12,0	12,0
Pašurbjošās skrūves Nida 3,5x25 mm	gab.	6,0	6,0	-	-	6,0	-	-	6,0	-	-
Pašurbjošās skrūves Nida 3,5x35 mm	gab.	18,0	18,0	-	-	-	-	-	6,0	-	-
Pašurbjošās skrūves Nida 3,5x45 mm	gab.	-	-	-	-	18,0	-	-	-	-	-
Pašurbjošās skrūves Nida 3,5x55 mm	gab.	-	-	-	-	-	-	-	18,0	-	-
Pašurbjošās skrūves Nida Cietā 35 (3,9x35 mm)	gab.	-	-	24,0	-	-	6,0	-	-	12,0	-
Pašurbjošās skrūves Nida Cietā 45 (3,9x45 mm)	gab.	-	-	-	-	-	18,0	-	-	-	-
Pašurbjošās skrūves Nida Cietā 55 (3,9x55 mm)	gab.	-	-	-	-	-	-	-	-	18,0	-
Pašurbjošās skrūves Nida Hydro C4 3,5x25 mm	gab.	-	-	-	6,0	-	-	6,0	-	-	6,0
Pašurbjošās skrūves Nida Hydro C4 3,5x41 mm	gab.	-	-	-	18,0	-	-	18,0	-	-	6,0
Pašurbjošās skrūves Nida Hydro C4 3,5x55 mm	gab.	-	-	-	-	-	-	-	-	-	18,0
Līmlente šuvēm Nida	tek.m	1,4	1,4	1,4	1,4	1,4	1,4	1,4	1,4	1,4	1,4
Ģipša špaktele Nida Start	kg	0,6	0,6	-	-	0,6	-	-	0,9	-	-
Ģipša špaktele Nida Finisz	kg	0,1	0,1	-	-	0,1	-	-	0,1	-	-
Gatavā špaktelmasa Nida Hydromix [7]	kg	-	-	0,7	0,7	-	0,7	0,7	-	1,0	1,0
Tvaika izolācija [8]	m²	1,0	1,0	1,0	1,0	1,0	1,0	1,0	1,0	1,0	1,0
Minerālvate [8]	m²	1,0	1,0	1,0	1,0	1,0	1,0	1,0	1,0	1,0	1,0

[5] Kā alternatīvu var izmantot SYNIA™ Expert, Nida Ūdens, SYNIA™ Ūdens plāksnes.
[6] Kā alternatīvu var izmantot SYNIA™ Uguns Pluss, Nida Ūdens Uguns Pluss plāksnes.
[7] Izmantojot ģipša šķiedru plāksnes Nida Cietā, kā alternatīvu varat izmantot arī Nida Planfix Fresh ģipša špakteli.
[8] Pielietojums atbilstoši prasībām.
Patēriņa standartos nav ņemti vērā materiālie zaudējumi.

PIRMIE TIRGŪ SAUSĀS BŪVES SISTĒMAS MARKĒTA ZĪME CE

Lūdzu, atrodiet mūsu kanālu Siniat Nida YouTube

MANSARDA APBŪVE

nida Mansards

Ugunsizturības klase:	Siltuma caurlaidības koeficients U:	Minimālais piekāršanas augstums:	Būves svars 1m²:	Saistītā dokumenta numurs:
(R)EI15 (R)EI30	0,22 W/m²K	28 mm	11,0-18,0 kg	EN13964:2004+A1

Ekspluatācijas īpašību deklarācija:
DoP/Loft System/0067/15.11.2016

SISTĒMAS:
PK/12,5; PK/15

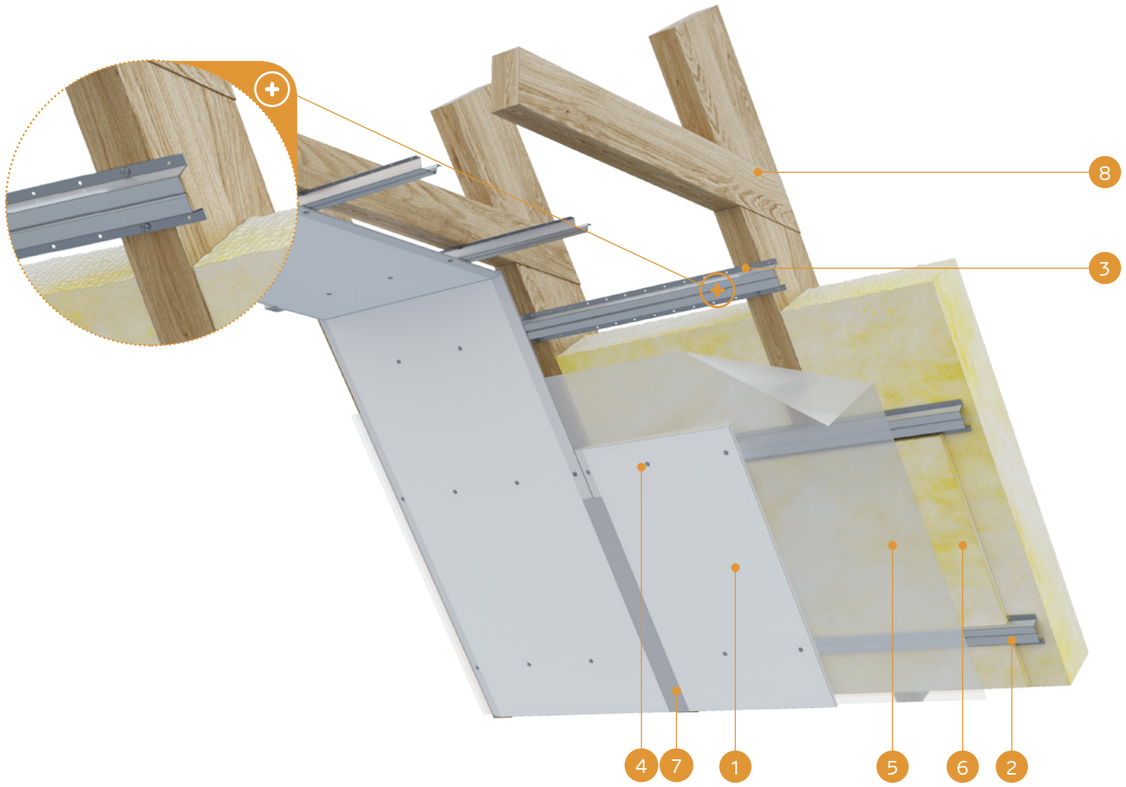

MATERIĀLI:

1. Ģipškartona plāksnes Nida
2. Profils Nida PK48
3. Pašurbjošās skrūves Kokam Nida 3,5 x 35 mm
4. Pašurbjošās skrūves Nida 3,5 x 25 mm
5. Tvaika izolācija
6. Izolācijas materiāls minerālvate
7. Šuve starp ģipškartona plāksnēm tiek veidota, piem., no Nida Start ģipša masas ar Nida + Nida Finisz šuvju limlenti
8. Jumta kopnes konstrukcija

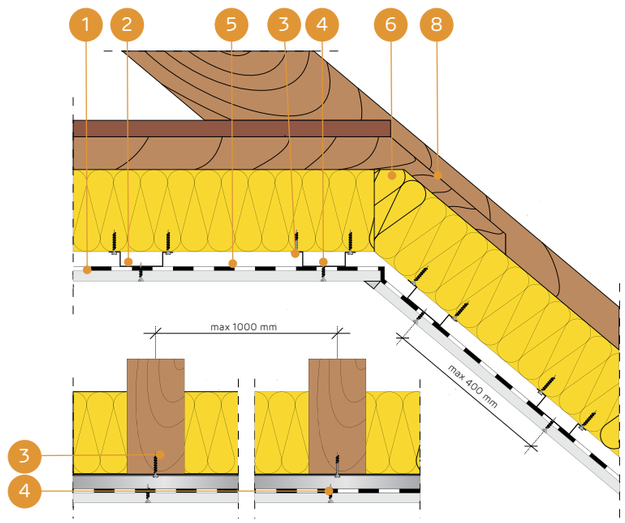

MANSARDA APBŪVES SISTĒMA AR CEPURU PROFILIEM NIDA PK48 PARALĒLĀ SISTĒMĀ (TIEŠĀ ENKUROŠANA)

TEHNISKIE PARAMETRI

Sistēmas nosaukums Nida Mansards	Ģipša plākšņu apšuvums			Nesošā konstrukcija		Izolācijas materiāls			Siltuma caurlaidības koeficients [1] U	Minimālais piekāršanas augstums	Būves svars [2] 1m²	Ugunsizturības klase [3]	Īpašā sistēma
	Nida	Biezums [mm]	Apzīmējums sask. ar standartu	Enkurošanas elementu atstatums [mm]	PK48 profilu atstatums [mm]	Minerālvate	Biezums [mm]	Blīvums [kg/m³]	[W/m²K]	[mm]	[kg]	[min.]	
PK/12,5/Expert	Expert	12,5	A	1000	400	stikla/akmens	150	10	0,22	28	11,0	-	-
PK/12,5/Ūdens [4]	Ūdens	12,5	H2	1000	400	stikla/akmens	150	10	0,22	28	11,0	-	-
PK/12,5/Uguns+	Uguns Pluss	12,5	DF	1000	400	stikla/akmens	150	10	0,22	28	13,0	(R)EI15	-
PK/12,5/ŪdensUguns+	Ūdens Uguns Pluss	12,5	DFH2	1000	400	stikla/akmens	150	10	0,22	28	13,0	(R)EI15	-
PK/12,5/Cietā	Cietā	12,5	DEFH1IR	1000	400	stikla/akmens	150	10	0,22	28	15,0	(R)EI15	●
PK/12,5/Hydro	Hydro	12,5	GMFH1I	1000	400	stikla/akmens	150	10	0,22	28	13,0	(R)EI15	●
PK/15/Uguns+	Uguns Pluss	15,0	DF	1000	400	stikla/akmens	150	10	0,22	30	16,0	(R)EI30	-
PK/15/Cietā	Cietā	15,0	DEFH1IR	1000	400	stikla/akmens	150	10	0,22	30	18,0	(R)EI30	●
PK/15/Hydro	Hydro	15,0	GMFH1I	1000	400	stikla/akmens	150	10	0,22	30	16,0	(R)EI30	●

[1] Minerālvates siltuma caurlaidības koeficients, biez. 200 mm.
[2] Svarā netiek ņemts vērā izolācijas materiāla svars.
[3] Ugunsdrošības klasifikācija ITB 1060/11/R31NP, ITB 01060/15/R94NP.
[4] Telpās ar relatīvo gaisa mitrumu līdz 85 % stūra sekcijās pret intensīvu ūdens iedarbību ieteicams izmantot Nida Hydro ģipša šķiedru plāksnes (horizontālām un vertikālām virsmām vannas, dušas utt. zonās).

MATERIĀLU PATĒRIŅŠ UZ 1 M² MANSARDA APBŪVES NIDA MANSARDS SISTĒMĀ

Materiāla nosaukums	Mērv.	Nida sistēmas tips						
		PK/12,5/Expert [5]	PK/12,5/Uguns+ [6]	PK/12,5/Cietā	PK/12,5/Hydro	PK/15/Uguns+	PK/15/Cietā	PK/15/Hydro
		Materiāla patēriņš uz 1 m²						
Plāksne Nida Expert 12,5 mm	m²	1,0	-	-	-	-	-	-
Plāksne Nida Uguns Pluss 12,5 mm	m²	-	1,0	-	-	-	-	-
Plāksne Nida Cietā 12,5 mm	m²	-	-	1,0	-	-	-	-
Plāksne Nida Hydro 12,5 mm	m²	-	-	-	1,0	-	-	-
Plāksne Nida Uguns Pluss 15,0 mm	m²	-	-	-	-	1,0	-	-
Plāksne Nida Cietā 15,0 mm	m²	-	-	-	-	-	1,0	-
Plāksne Nida Hydro 15,0 mm	m²	-	-	-	-	-	-	1,0
Profils Nida PK48	tek.m	2,5	2,5	2,5	2,5	2,5	2,5	2,5
Pašurbjošās skrūves Kokam Nida 3,5x35 mm	gab.	6,0	6,0	6,0	6,0	6,0	6,0	6,0
Pašurbjošās skrūves Nida 3,5x25 mm	gab.	18,0	18,0	-	-	18,0	-	-
Pašurbjošās skrūves Nida Cietā 35 (3,9x35 mm)	gab.	-	-	18,0	-	-	18,0	-
Pašurbjošās skrūves Nida Hydro C4 3,5x25 mm	gab.	-	-	-	18,0	-	-	18,0
Līmlente šuvēm Nida	tek.m	1,4	1,4	1,4	1,4	1,4	1,4	1,4
Ģipša špaktele Nida Start	kg	0,3	0,3	-	-	0,3	-	-
Ģipša špaktele Nida Finisz	kg	0,1	0,1	-	-	0,1	-	-
Gatavā špakteļmasa Nida Hydromix [7]	kg	-	-	0,4	0,4	-	0,4	0,4
Tvaika izolācija [8]	m²	1,0	1,0	1,0	1,0	1,0	1,0	1,0
Minerālvate [8]	m²	1,0	1,0	1,0	1,0	1,0	1,0	1,0

[5] Kā alternatīvu var izmantot SYNIA™ Expert, Nida Ūdens, SYNIA™ Ūdens plāksnes.
[6] Kā alternatīvu var izmantot SYNIA™ Uguns Pluss, Nida Ūdens Uguns Pluss plāksnes.
[7] Izmantojot ģipša šķiedru plāksnes Nida Cietā, kā alternatīvu varat izmantot arī Nida Planfix Fresh ģipša špakteli.
[8] Pielietojums atbilstoši prasībām.
Patēriņa standartos nav ņemti vērā materiālie zaudējumi.

MANSARDA APBŪVE

nida Mansards

Ugunsizturības klase:	Siltuma caurlaidības koeficients U:	Minimālais piekāršanas augstums:	Būves svars 1m²:	Saistītā dokumenta numurs:
(R)EI45 (R)EI60	0,22 W/m²K	40 mm	19,0-42,0 kg	EN13964:2004+A1

Ekspluatācijas īpašību deklarācija:
DoP/Loft System/0067/15.11.2016

SISTĒMAS:
PK/25; PK/30; PK/37,5

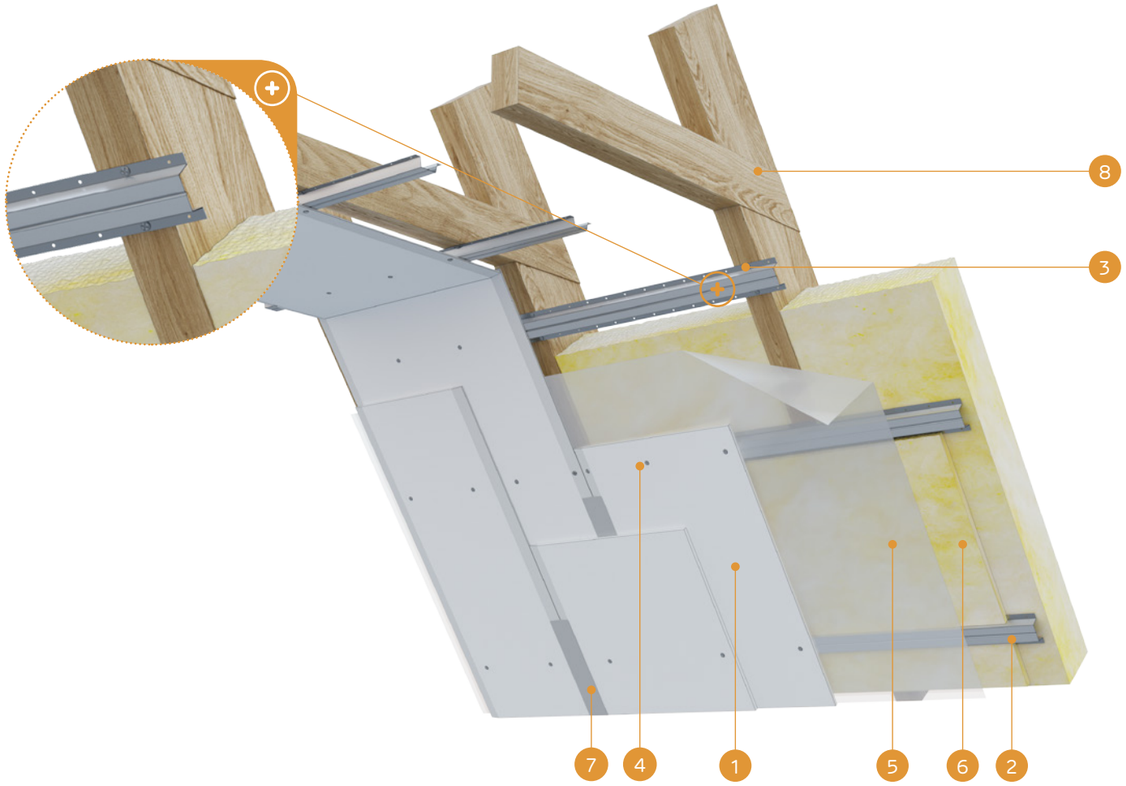

MATERIĀLI:

1. Ģipškartona plāksnes Nida
2. Profils Nida PK48
3. Pašurbjošās skrūves Kokam Nida 3,5 x 35 mm
4. Pašurbjošās skrūves Nida 3,5 x 25 mm
5. Tvaika izolācija
6. Izolācijas materiāls minerālvate
7. Šuve starp ģipškartona plāksnēm tiek veidota, piem., no Nida Start ģipša masas ar Nida + Nida Finisz šuvju līmlenti
8. Jumta kopnes konstrukcija

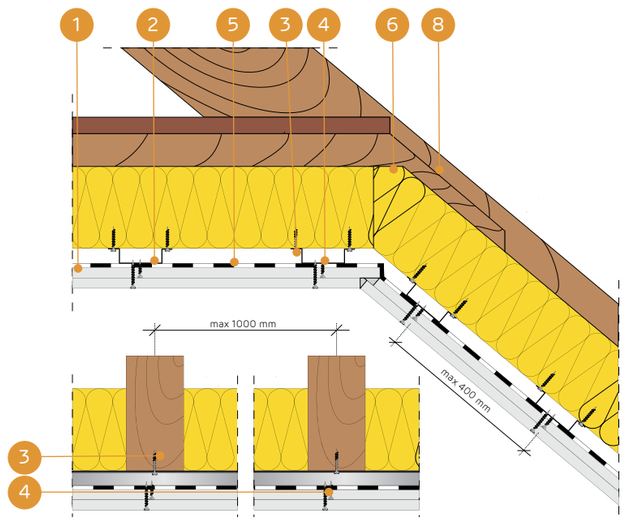

MANSARDA APBŪVES SISTĒMA AR CEPURU PROFILIEM NIDA PK48 PARALĒLĀ SISTĒMĀ (TIEŠĀ ENKUROŠANA)

TEHNISKIE PARAMETRI

Sistēmas nosaukums Nida Mansards	Ģipša plākšņu apšuvums			Nesošā konstrukcija		Izolācijas materiāls			Siltuma caurlaidības koeficients [1] U	Minimālais piekāršanas augstums	Būves svars [2] 1m²	Ugunsizturības klase [3]	Īpašā sistēma
	Nida	Biezums [mm]	Apzīmējums sask. ar standartu	Enkurošanas elementu atstatums [mm]	PK48 profilu atstatums [mm]	Minerālvate	Biezums [mm]	Blīvums [kg/m³]	[W/m²K]	[mm]	[kg]	[min.]	
PK/25/Expert	Expert	2x12,5	A	1000	400	stikla/akmens	150	10	0,22	40	19,0	-	-
PK/25/Ūdens [4]	Ūdens	2x12,5	H2	1000	400	stikla/akmens	150	10	0,22	40	20,0	-	-
PK/25/Uguns+	Uguns Pluss	2x12,5	DF	1000	400	stikla/akmens	150	10	0,22	40	23,0	(R)EI45	-
PK/25/ÚdensUguns+	Ūdens Uguns Pluss	2x12,5	DFH2	1000	400	stikla/akmens	150	10	0,22	40	23,0	(R)EI45	-
PK/25/Cietā	Cietā	2x12,5	DEFH1IR	1000	400	stikla/akmens	150	10	0,22	40	28,0	(R)EI45	●
PK/25/Hydro	Hydro	2x12,5	GMFH1I	1000	400	stikla/akmens	150	10	0,22	40	24,0	(R)EI45	●
PK/30/Uguns+	Uguns Pluss	2x15,0	DF	1000	400	stikla/akmens	150	10	0,22	45	30,0	(R)EI60	-
PK/30/Cietā	Cietā	2x15,0	DEFH1IR	1000	400	stikla/akmens	150	10	0,22	45	34,0	(R)EI60	●
PK/30/Hydro	Hydro	2x15,0	GMFH1I	1000	400	stikla/akmens	150	10	0,22	45	30,0	(R)EI60	●
PK/37,5/Uguns+	Uguns Pluss	3x12,5	DF	1000	400	stikla/akmens	150	10	0,22	53	33,0	(R)EI60	-
PK/37,5/ÚdensUguns+	Ūdens Uguns Pluss	3x12,5	DFH2	1000	400	stikla/akmens	150	10	0,22	53	33,0	(R)EI60	-
PK/37,5/Cietā	Cietā	3x12,5	DEFH1IR	1000	400	stikla/akmens	150	10	0,22	53	42,0	(R)EI60	●
PK/37,5/Hydro	Hydro	3x12,5	GMFH1I	1000	400	stikla/akmens	150	10	0,22	53	36,0	(R)EI60	●

[1] Minerālvates siltuma caurlaidības koeficients, biez. 200 mm.
[2] Svarā netiek ņemts vērā izolācijas materiāla svars.
[3] Ugunsdrošības klasifikācija ITB 1060/11/R31NP, ITB 01060/15/R94NP.
[4] Telpās ar relatīvo gaisa mitrumu līdz 85 % stūra sekcijās pret intensīvu ūdens iedarbību ieteicams izmantot Nida Hydro ģipša šķiedru plāksnes (horizontālām un vertikālām virsmām vannas, dušas utt. zonās).

MATERIĀLU PATĒRIŅŠ UZ 1 M² MANSARDA APBŪVES NIDA MANSARDS SISTĒMĀ

Materiāla nosaukums	Mērv.	Nida sistēmas tips									
		PK/25/ Expert [5]	PK/25/ Uguns+ [6]	PK/25/ Cietā	PK/25/ Hydro	PK/30/ Uguns+	PK/30/ Cietā	PK/30/ Hydro	PK/37,5/ Uguns+ [6]	PK/37,5/ Cietā	PK/37,5/ Hydro
		Materiāla patēriņš uz 1 m²									
Plāksne Nida Expert 12,5 mm	m²	2,0	-	-	-	-	-	-	-	-	-
Plāksne Nida Uguns Pluss 12,5 mm	m²	-	2,0	-	-	-	-	-	3,0	-	-
Plāksne Nida Cietā 12,5 mm	m²	-	-	2,0	-	-	-	-	-	3,0	-
Plāksne Nida Hydro 12,5 mm	m²	-	-	-	2,0	-	-	-	-	-	3,0
Plāksne Nida Uguns Pluss 15,0 mm	m²	-	-	-	-	2,0	-	-	-	-	-
Plāksne Nida Cietā 15,0 mm	m²	-	-	-	-	-	2,0	-	-	-	-
Plāksne Nida Hydro 15,0 mm	m²	-	-	-	-	-	-	2,0	-	-	-
Profils Nida PK48	tek.m	2,5	2,5	2,5	2,5	2,5	2,5	2,5	2,5	2,5	2,5
Pašurbjošās skrūves Kokam Nida 3,5x35 mm	gab.	6,0	6,0	6,0	6,0	6,0	6,0	6,0	6,0	6,0	6,0
Pašurbjošās skrūves Nida 3,5x25 mm	gab.	6,0	6,0	-	-	6,0	-	-	6,0	-	-
Pašurbjošās skrūves Nida 3,5x35 mm	gab.	18,0	18,0	-	-	-	-	-	6,0	-	-
Pašurbjošās skrūves Nida 3,5x45 mm	gab.	-	-	-	-	18,0	-	-	-	-	-
Pašurbjošās skrūves Nida 3,5x55 mm	gab.	-	-	-	-	-	-	-	18,0	-	-
Pašurbjošās skrūves Nida Cietā 35 (3,9x35 mm)	gab.	-	-	24,0	-	-	6,0	-	-	12,0	-
Pašurbjošās skrūves Nida Cietā 45 (3,9x45 mm)	gab.	-	-	-	-	-	18,0	-	-	-	-
Pašurbjošās skrūves Nida Cietā 55 (3,9x55 mm)	gab.	-	-	-	-	-	-	-	-	18,0	-
Pašurbjošās skrūves Nida Hydro C4 3,5x25 mm	gab.	-	-	-	6,0	-	-	6,0	-	-	6,0
Pašurbjošās skrūves Nida Hydro C4 3,5x41 mm	gab.	-	-	-	18,0	-	-	18,0	-	-	6,0
Pašurbjošās skrūves Nida Hydro C4 3,5x55 mm	gab.	-	-	-	-	-	-	-	-	-	18,0
Līmlente šuvēm Nida	tek.m	1,4	1,4	1,4	1,4	1,4	1,4	1,4	1,4	1,4	1,4
Ģipša špaktele Nida Start	kg	0,6	0,6	-	-	0,6	-	-	0,9	-	-
Ģipša špaktele Nida Finisz	kg	0,1	0,1	-	-	0,1	-	-	0,1	-	-
Gatavā špakteļmasa Nida Hydromix [7]	kg	-	-	0,7	0,7	-	0,7	0,7	-	1,0	1,0
Tvaika izolācija [8]	m²	1,0	1,0	1,0	1,0	1,0	1,0	1,0	1,0	1,0	1,0
Minerālvate [8]	m²	1,0	1,0	1,0	1,0	1,0	1,0	1,0	1,0	1,0	1,0

[5] Kā alternatīvu var izmantot SYNIA™ Expert, Nida Ūdens, SYNIA™ Ūdens plāksnes.
[6] Kā alternatīvu var izmantot SYNIA™ Uguns Pluss, Nida Ūdens Uguns Pluss plāksnes.
[7] Izmantojot ģipša šķiedru plāksnes Nida Cietā, kā alternatīvu varat izmantot arī Nida Planfix Fresh ģipša špakteli.
[8] Pielietojums atbilstoši prasībām.
Patēriņa standartos nav ņemti vērā materiālie zaudējumi.

PIRMIE TIRGŪ SAUSĀS BŪVES SISTĒMAS MARĶĒTA ZĪME CE

Lūdzu, atrodiet mūsu kanālu Siniat Nida YouTube

MANSARDA APBŪVE

nida Mansards

Ugunsizturības klase:	Siltuma caurlaidības koeficients U:	Minimālais piekāršanas augstums:	Būves svars 1m²:	Saistītā dokumenta numurs:
(R)EI15 (R)EI30	0,22 W/m²K	38 mm	11,0-18,0 kg	EN13964:2004+A1

Ekspluatācijas īpašību deklarācija:
DoP/Loft System/0065/15.11.2016

SISTĒMAS:
LD/12,5; LD/15

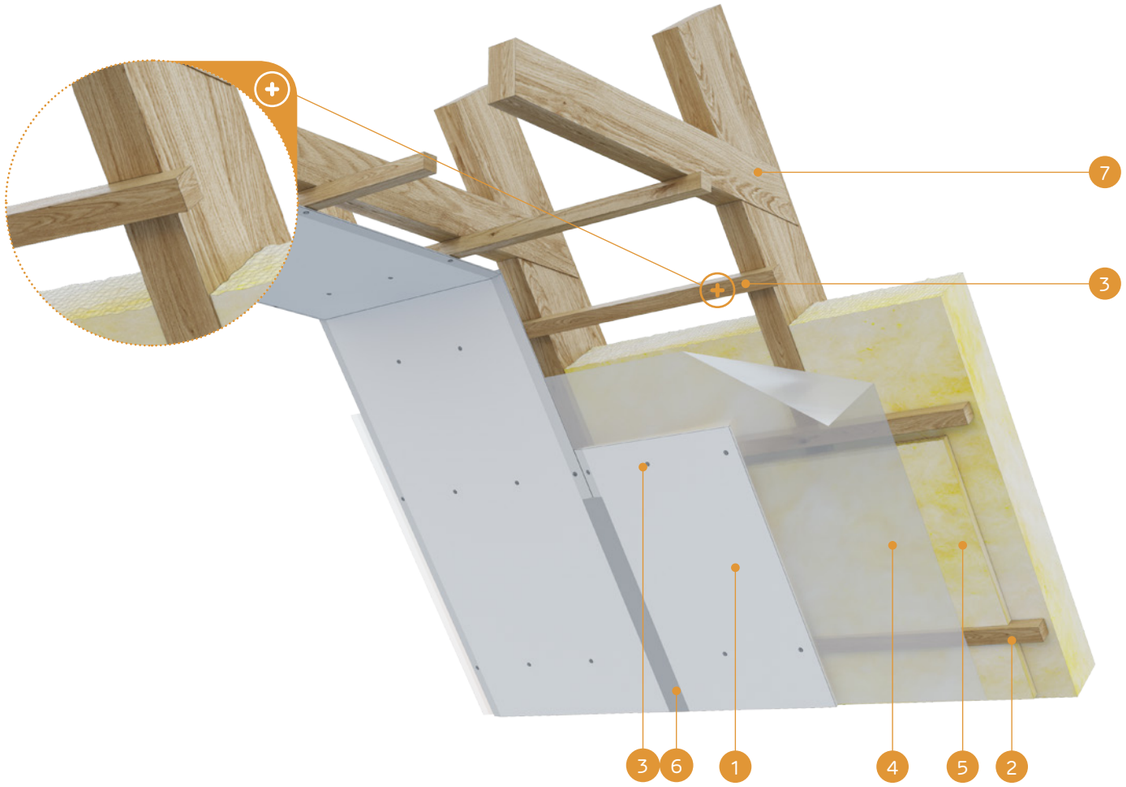

MATERIĀLI:

1. Ģipškartona plāksnes Nida
2. Koka lata
3. Pašurbjošās skrūves Kokam Nida
4. Tvaika izolācija
5. Izolācijas materiāls minerālvate
6. Šuve starp ģipškartona plāksnēm tiek veidota, piem., no Nida Start ģipša masas ar Nida + Nida Finisz šuvju līmlenti
7. Jumta kopnes konstrukcija

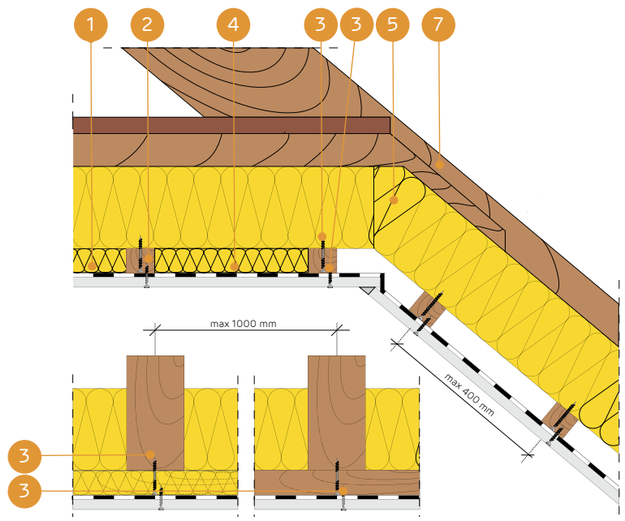

MANSARDA APBŪVES SISTĒMA AR KOKA LATĀM PARALĒLĀ SISTĒMĀ (TIEŠĀ ENKUROŠANA)

TEHNISKIE PARAMETRI

Sistēmas nosaukums Nida Mansards	Ģipša plākšņu apšuvums			Nesošā konstrukcija		Izolācijas materiāls			Siltuma caurlaidības koeficients [1] U	Minimālais piekāršanas augstums	Būves svars [2] 1m²	Ugunsizturības klase [3]	Īpašā sistēma
	Nida	Biezums [mm]	Apzīmējums sask. ar standartu	Enkurošanas elementu atstatums [mm]	Koka latu atstatums [mm]	Minerālvate	Biezums [mm]	Blīvums [kg/m³]	[W/m²K]	[mm]	[kg]	[min.]	
LD/12,5/Expert	Expert	12,5	A	1000	400	stikla/akmens	150	10	0,22	38	11,0	-	-
LD/12,5/Ūdens [4]	Ūdens	12,5	H2	1000	400	stikla/akmens	150	10	0,22	38	11,0	-	-
LD/12,5/Uguns+	Uguns Pluss	12,5	DF	1000	400	stikla/akmens	150	10	0,22	38	13,0	(R)EI15	-
LD/12,5/ŪdensUguns+	Ūdens Uguns Pluss	12,5	DFH2	1000	400	stikla/akmens	150	10	0,22	38	13,0	(R)EI15	-
LD/12,5/Cietā	Cietā	12,5	DEFH1IR	1000	400	stikla/akmens	150	10	0,22	38	15,0	(R)EI15	●
LD/12,5/Hydro	Hydro	12,5	GMFH1I	1000	400	stikla/akmens	150	10	0,22	38	13,0	(R)EI15	●
LD/15/Uguns+	Uguns Pluss	15,0	DF	1000	400	stikla/akmens	150	10	0,22	40	16,0	(R)EI30	-
LD/15/Cietā	Cietā	15,0	DEFH1IR	1000	400	stikla/akmens	150	10	0,22	40	18,0	(R)EI30	●
LD/15/Hydro	Hydro	15,0	GMFH1I	1000	400	stikla/akmens	150	10	0,22	40	16,0	(R)EI30	●

[1] Minerālvates siltuma caurlaidības koeficients, biez. 200 mm.
[2] Svarā netiek ņemts vērā izolācijas materiāla svars.
[3] Ugunsdrošības klasifikācija ITB 1060/11/R31NP, ITB 01060/15/R94NP.
[4] Telpās ar relatīvo gaisa mitrumu līdz 85 % stūra sekcijās pret intensīvu ūdens iedarbību ieteicams izmantot Nida Hydro ģipša šķiedru plāksnes (horizontālām un vertikālām virsmām vannas, dušas utt. zonās).

MATERIĀLU PATĒRIŅŠ UZ 1 M² MANSARDA APBŪVES NIDA MANSARDS SISTĒMĀ

Materiāla nosaukums	Mērv.	Nida sistēmas tips						
		LD/12,5/ Expert [5]	LD/12,5/ Uguns+ [6]	LD/12,5/Cietā	LD/12,5/Hydro	LD/15/ Uguns+	LD/15/Cietā	LD/15/Hydro
		Materiāla patēriņš uz 1 m²						
Plāksne Nida Expert 12,5 mm	m²	1,0	-	-	-	-	-	-
Plāksne Nida Uguns Pluss 12,5 mm	m²	-	1,0	-	-	-	-	-
Plāksne Nida Cietā 12,5 mm	m²	-	-	1,0	-	-	-	-
Plāksne Nida Hydro 12,5 mm	m²	-	-	-	1,0	-	-	-
Plāksne Nida Uguns Pluss 15,0 mm	m²	-	-	-	-	1,0	-	-
Plāksne Nida Cietā 15,0 mm	m²	-	-	-	-	-	1,0	-
Plāksne Nida Hydro 15,0 mm	m²	-	-	-	-	-	-	1,0
Koka lata ar šķērsgriezumu 48x24 mm vai 50x30 mm	tek.m	2,5	2,5	2,5	2,5	2,5	2,5	2,5
Pašurbjošās skrūves Kokam Nida 3,5x45 mm	gab.	18,0	18,0	18,0	18,0	18,0	18,0	18,0
Pašurbjošās skrūves Kokam Nida 4,2x70 mm (Koka latu stiprināšana)	gab.	3,0	3,0	3,0	3,0	3,0	3,0	3,0
Līmlente šuvēm Nida	tek.m	1,4	1,4	1,4	1,4	1,4	1,4	1,4
Ģipša špaktele Nida Start	kg	0,3	0,3	-	-	0,3	-	-
Ģipša špaktele Nida Finisz	kg	0,1	0,1	-	-	0,1	-	-
Gatavā špakteļmasa Nida Hydromix [7]	kg	-	-	0,4	0,4	-	0,4	0,4
Tvaika izolācija [8]	m²	1,0	1,0	1,0	1,0	1,0	1,0	1,0
Minerālvate [8]	m²	1,0	1,0	1,0	1,0	1,0	1,0	1,0

[5] Kā alternatīvu var izmantot SYNIA™ Expert, Nida Ūdens, SYNIA™ Ūdens plāksnes.
[6] Kā alternatīvu var izmantot SYNIA™ Uguns Pluss, Nida Ūdens Uguns Pluss plāksnes.
[7] Izmantojot ģipša šķiedru plāksnes Nida Cietā, kā alternatīvu varat izmantot arī Nida Planfix Fresh ģipša špakteli.
[8] Pielietojums atbilstoši prasībām.
Patēriņa standartos nav ņemti vērā materiālie zaudējumi.

MANSARDA APBŪVE

nida Mansards

Ugunsizturības klase:	Siltuma caurlaidības koeficients U:	Minimālais piekāršanas augstums:	Būves svars 1m²:	Saistītā dokumenta numurs:
(R)EI45 (R)EI60	0,22 W/m²K	50 mm	19,0-42,0 kg	EN13964:2004+A1

Ekspluatācijas īpašību deklarācija:
DoP/Loft System/0065/15.11.2016

SISTĒMAS:

LD/25; LD/30; LD/37,5

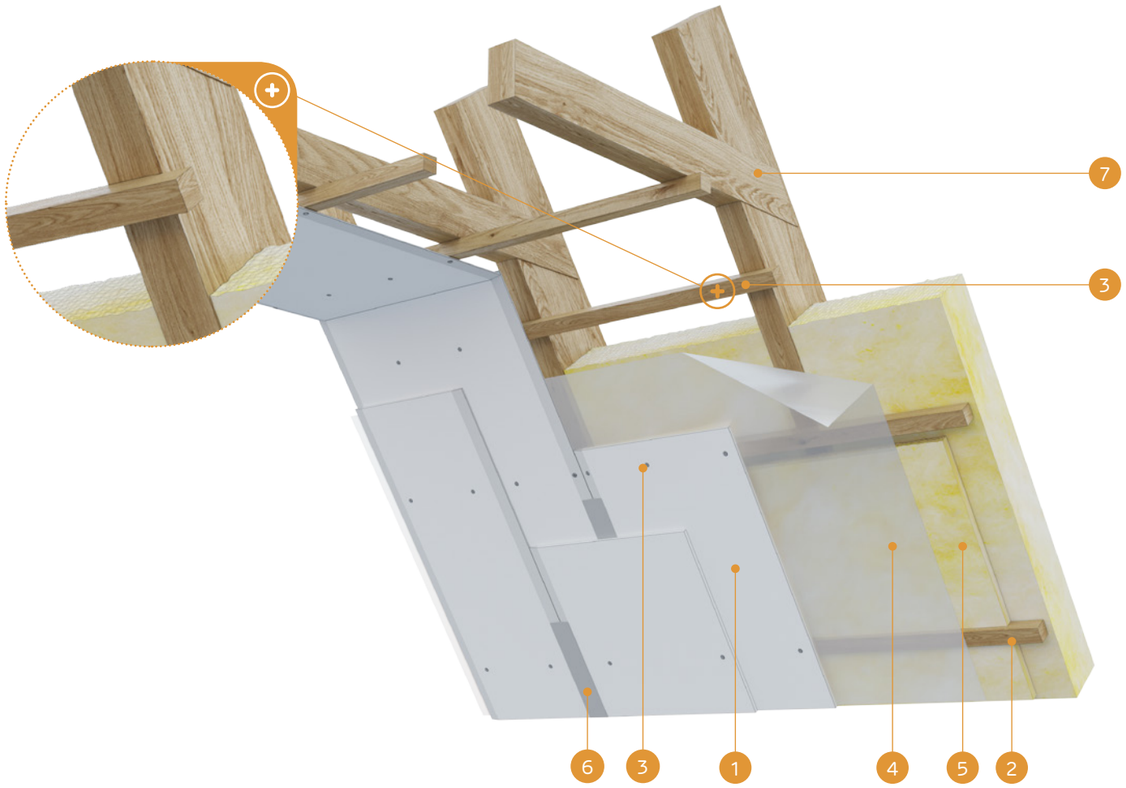

MATERIĀLI:

1. Ģipškartona plāksnes Nida
2. Koka lata
3. Pašurbjošās skrūves Kokam Nida
4. Tvaika izolācija
5. Izolācijas materiāls minerālvate
6. Šuve starp ģipškartona plāksnēm tiek veidota, piem., no Nida Start ģipša masas ar Nida + Nida Finisz šuvju līmlenti
7. Jumta kopnes konstrukcija

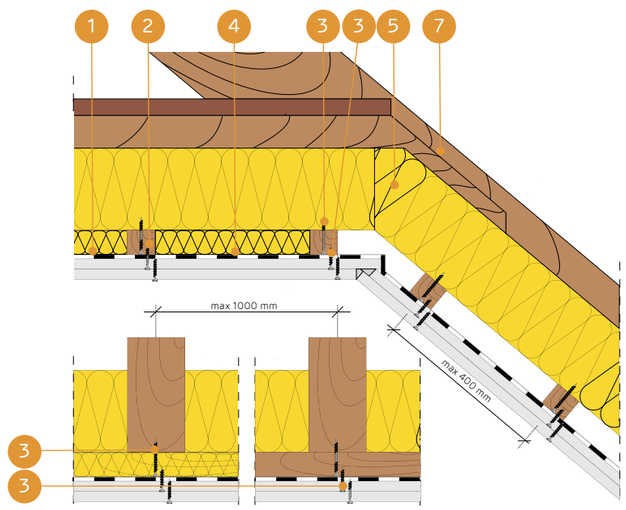

MANSARDA APBŪVES SISTĒMA AR KOKA LATĀM PARALĒLĀ SISTĒMĀ (TIEŠĀ ENKUROŠANA)

TEHNISKIE PARAMETRI

Sistēmas nosaukums Nida Mansards	Ģipša plāksņu apšuvums			Nesošā konstrukcija		Izolācijas materiāls			Siltuma caurlaidības koeficients [1] U	Minimālais piekāršanas augstums	Būves svars [2] 1m²	Ugunsizturības klase [3]	Īpašā sistēma
	Nida	Biezums [mm]	Apzīmējums sask. ar standartu	Enkurošanas elementu atstatums [mm]	Koka latu atstatums [mm]	Minerālvate	Biezums [mm]	Blīvums [kg/m³]	[W/m²K]	[mm]	[kg]	[min.]	
LD/25/Expert	Expert	2x12,5	A	1000	400	stikla/akmens	150	10	0,22	50	19,0	-	-
LD/25/Ūdens [4]	Ūdens	2x12,5	H2	1000	400	stikla/akmens	150	10	0,22	50	20,0	-	-
LD/25/Uguns+	Uguns Pluss	2x12,5	DF	1000	400	stikla/akmens	150	10	0,22	50	23,0	(R)EI45	-
LD/25/ŪdensUguns+	Ūdens Uguns Pluss	2x12,5	DFH2	1000	400	stikla/akmens	150	10	0,22	50	23,0	(R)EI45	-
LD/25/Cietā	Cietā	2x12,5	DEFH1IR	1000	400	stikla/akmens	150	10	0,22	50	28,0	(R)EI45	●
LD/25/Hydro	Hydro	2x12,5	GMFH1I	1000	400	stikla/akmens	150	10	0,22	50	24,0	(R)EI45	●
LD/30/Uguns+	Uguns Pluss	2x15,0	DF	1000	400	stikla/akmens	150	10	0,22	55	30,0	(R)EI60	-
LD/30/Cietā	Cietā	2x15,0	DEFH1IR	1000	400	stikla/akmens	150	10	0,22	55	34,0	(R)EI60	●
LD/30/Hydro	Hydro	2x15,0	GMFH1I	1000	400	stikla/akmens	150	10	0,22	55	30,0	(R)EI60	●
LD/37,5/Uguns+	Uguns Pluss	3x12,5	DF	1000	400	stikla/akmens	150	10	0,22	63	33,0	(R)EI60	-
LD/37,5/ŪdensUguns+	Ūdens Uguns Pluss	3x12,5	DFH2	1000	400	stikla/akmens	150	10	0,22	63	33,0	(R)EI60	-
LD/37,5/Cietā	Cietā	3x12,5	DEFH1IR	1000	400	stikla/akmens	150	10	0,22	63	42,0	(R)EI60	●
LD/37,5/Hydro	Hydro	3x12,5	GMFH1I	1000	400	stikla/akmens	150	10	0,22	63	36,0	(R)EI60	●

[1] Minerālvates siltuma caurlaidības koeficients, biez. 200 mm.
[2] Svarā netiek ņemts vērā izolācijas materiāla svars.
[3] Ugunsdrošības klasifikācija ITB 1060/11/R31NP, ITB 01060/15/R94NP.
[4] Telpās ar relatīvo gaisa mitrumu līdz 85 % stūra sekcijās pret intensīvu ūdens iedarbību ieteicams izmantot Nida Hydro ģipša šķiedru plāksnes (horizontālām un vertikālām virsmām vannas, dušas utt. zonās).

MATERIĀLU PATĒRIŅŠ UZ 1 M² MANSARDA APBŪVES NIDA MANSARDS SISTĒMĀ

Materiāla nosaukums	Mērv.	Nida sistēmas tips									
		LD/25/ Expert [5]	LD/25/ Uguns+ [6]	LD/25/ Cietā	LD/25/ Hydro	LD/30/ Uguns+	LD/30/ Cietā	LD/30/ Hydro	LD/37,5/ Uguns+ [6]	LD/37,5/ Cietā	LD/37,5/ Hydro
		Materiāla patēriņš uz 1 m²									
Plāksne Nida Expert 12,5 mm	m²	2,0	-	-	-	-	-	-	-	-	-
Plāksne Nida Uguns Pluss 12,5 mm	m²	-	2,0	-	-	-	-	-	3,0	-	-
Plāksne Nida Cietā 12,5 mm	m²	-	-	2,0	-	-	-	-	-	3,0	-
Plāksne Nida Hydro 12,5 mm	m²	-	-	-	2,0	-	-	-	-	-	3,0
Plāksne Nida Uguns Pluss 15,0 mm	m²	-	-	-	-	2,0	-	-	-	-	-
Plāksne Nida Cietā 15,0 mm	m²	-	-	-	-	-	2,0	-	-	-	-
Plāksne Nida Hydro 15,0 mm	m²	-	-	-	-	-	-	2,0	-	-	-
Koka lata ar šķērsgriezumu 48x24 mm vai 50x30 mm	tek.m	2,5	2,5	2,5	2,5	2,5	2,5	2,5	2,5	2,5	2,5
Pašurbjošās skrūves Kokam Nida 3,5x45 mm	gab.	6,0	6,0	6,0	6,0	6,0	6,0	6,0	6,0	6,0	6,0
Pašurbjošās skrūves Kokam Nida 3,5x55 mm	gab.	18,0	18,0	18,0	18,0	18,0	18,0	18,0	6,0	6,0	6,0
Pašurbjošās skrūves Kokam Nida 4,2x70 mm	gab.	-	-	-	-	-	-	-	18,0	18,0	18,0
Pašurbjošās skrūves Kokam Nida 4,2x70 mm (Koka latu stiprināšana)	gab.	3,0	3,0	3,0	3,0	3,0	3,0	3,0	3,0	3,0	3,0
Līmlente šuvēm Nida	tek.m	1,4	1,4	1,4	1,4	1,4	1,4	1,4	1,4	1,4	1,4
Ģipša špaktele Nida Start	kg	0,6	0,6	-	-	0,6	-	-	0,9	-	-
Ģipša špaktele Nida Finisz	kg	0,1	0,1	-	-	0,1	-	-	0,1	-	-
Gatavā špaktelmasa Nida Hydromix [7]	kg	-	-	0,7	0,7	-	0,7	0,7	-	1,0	1,0
Tvaika izolācija [8]	m²	1,0	1,0	1,0	1,0	1,0	1,0	1,0	1,0	1,0	1,0
Minerālvate [8]	m²	1,0	1,0	1,0	1,0	1,0	1,0	1,0	1,0	1,0	1,0

[5] Kā alternatīvu var izmantot SYNIA™ Expert, Nida Ūdens, SYNIA™ Ūdens plāksnes.
[6] Kā alternatīvu var izmantot SYNIA™ Uguns Pluss, Nida Ūdens Uguns Pluss plāksnes.
[7] Izmantojot ģipša šķiedru plāksnes Nida Cietā, kā alternatīvu varat izmantot arī Nida Planfix Fresh ģipša špakteli.
[8] Pielietojums atbilstoši prasībām.
Patēriņa standartos nav ņemti vērā materiālie zaudējumi.

MANSARDA APBŪVE

nida Mansards

Ugunsizturības klase:	Siltuma caurlaidības koeficients U:	Minimālais piekāršanas augstums:	Būves svars 1m²:	Saistītā dokumenta numurs:
(R)EI15 (R)EI30	0,22 W/m²K	73 mm	11,0-18,0 kg	EN13964:2004+A1

Ekspluatācijas īpašību deklarācija:
DoP/Loft System/0068/15.11.2016

SISTĒMAS:

ES/DK/CD/12,5; ES/DK/CD/15

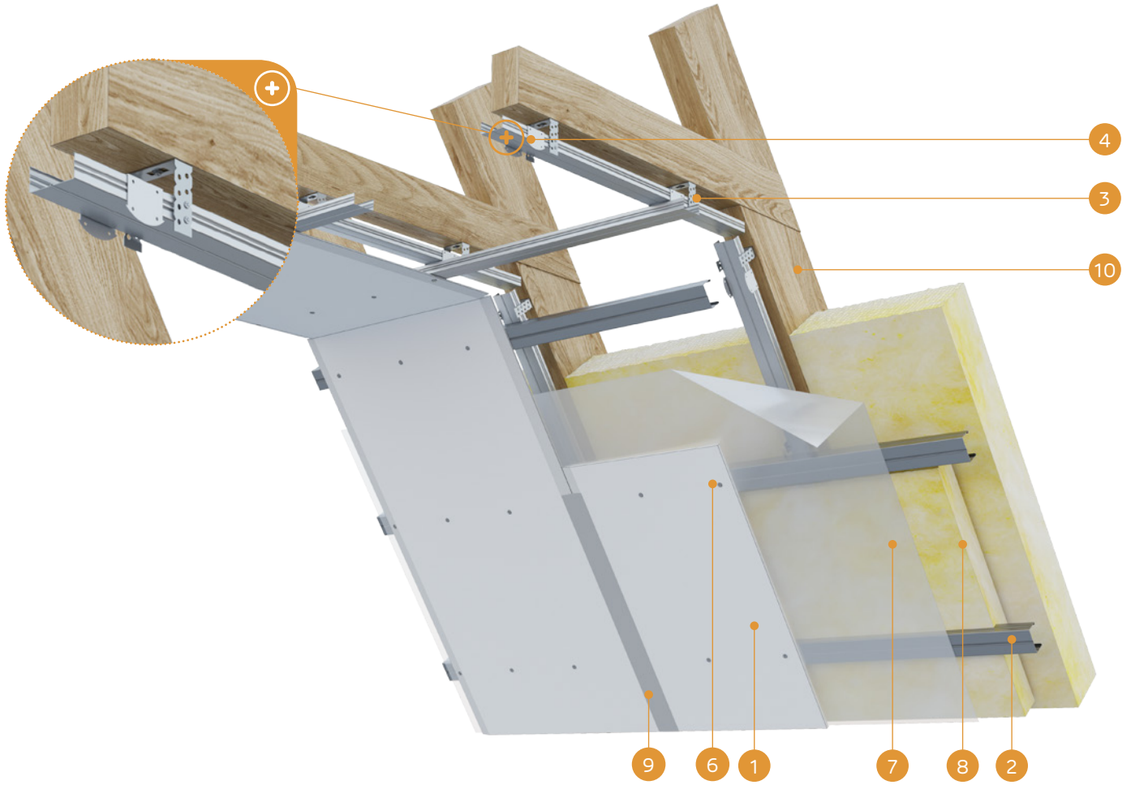

MATERIĀLI:

1. Ģipškartona plāksnes Nida
2. Profils Nida CD60
3. Stiprinājuma elements Nida ES60
4. Krustveida savienotājs Nida LK60
5. Pašurbjošās skrūves Kokam Nida 3,5 x 35 mm
6. Pašurbjošās skrūves Nida 3,5 x 25 mm
7. Tvaika izolācija
8. Izolācijas materiāls minerālvate
9. Šuve starp ģipškartona plāksnēm tiek veidota no Nida Start ģipša masas ar Nida + Nida Finisz šuvju līmlenti
10. Jumta kopnes konstrukcija

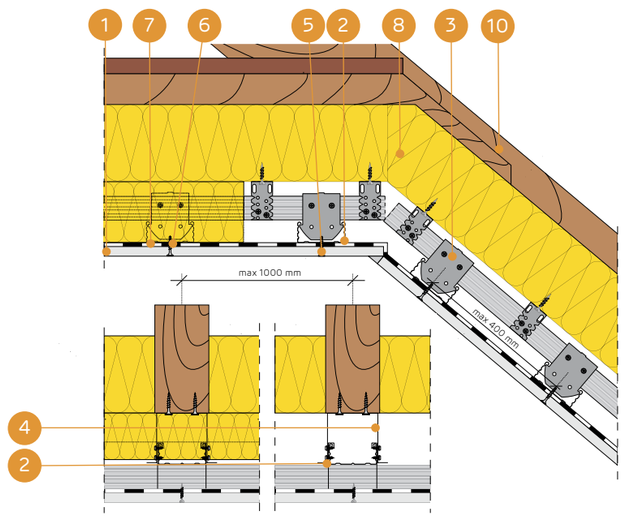

MANSARDA APBŪVES SISTĒMA AR PROFILIEM NIDA CD60 KRUSTVEIDA SISTĒMĀ UN AR STIPRINĀJUMA ELEMENTIEM NIDA ES60

TEHNISKIE PARAMETRI

Sistēmas nosaukums Nida Mansards	Ģipša plākšņu apšuvums			Nesošā konstrukcija			Izolācijas materiāls			Siltuma caurlaidības koeficients [1] U	Minimālais piekāršanas augstums	Būves svars [2] 1m²	Ugunsizturības klase [3]	Īpašā sistēma
	Nida	Biezums [mm]	Apzīmējums sask. ar standartu	Maks. ES60 savienotāju atstatums [mm]	CD60 galveno profilu atstatums [mm]	CD60 nesošo profilu atstatums [mm]	Minerālvate	Biezums [mm]	Blīvums [kg/m³]	[W/m²K]	[mm]	[kg]	[min.]	
ES/DK/CD/12,5/Expert	Expert	12,5	A	1000	1000	400	stikla/akmens	150	10	0,22	73	11,0	-	-
ES/DK/CD/12,5/Ūdens [4]	Ūdens	12,5	H2	1000	1000	400	stikla/akmens	150	10	0,22	73	11,0	-	-
ES/DK/CD/12,5/Uguns+	Uguns Pluss	12,5	DF	1000	1000	400	stikla/akmens	150	10	0,22	73	13,0	(R)EI15	-
ES/DK/CD/12,5/ŪdensUguns+	Ūdens Uguns Pluss	12,5	DFH2	1000	1000	400	stikla/akmens	150	10	0,22	73	13,0	(R)EI15	-
ES/DK/CD/12,5/Cietā	Cietā	12,5	DEFH1IR	1000	1000	400	stikla/akmens	150	10	0,22	73	15,0	(R)EI15	●
ES/DK/CD/12,5/Hydro	Hydro	12,5	GMFH1I	1000	1000	400	stikla/akmens	150	10	0,22	73	13,0	(R)EI15	●
ES/DK/CD/15/Uguns+	Uguns Pluss	15,0	DF	1000	1000	400	stikla/akmens	150	10	0,22	75	16,0	(R)EI30	-
ES/DK/CD/15/Cietā	Cietā	15,0	DEFH1IR	1000	1000	400	stikla/akmens	150	10	0,22	75	18,0	(R)EI30	●
ES/DK/CD/15/Hydro	Hydro	15,0	GMFH1I	1000	1000	400	stikla/akmens	150	10	0,22	75	16,0	(R)EI30	●

[1] Minerālvates siltuma caurlaidības koeficients, biez. 200 mm.
[2] Svarā netiek ņemts vērā izolācijas materiāla svars.
[3] Ugunsdrošības klasifikācija ITB 1060/11/R31NP, ITB 01060/15/R94NP.
[4] Telpās ar relatīvo gaisa mitrumu līdz 85 % stūra sekcijās pret intensīvu ūdens iedarbību ieteicams izmantot Nida Hydro ģipša šķiedru plāksnes (horizontālām un vertikālām virsmām vannas, dušas utt. zonās).

MATERIĀLU PATĒRIŅŠ UZ 1 M² MANSARDA APBŪVES NIDA MANSARDS SISTĒMĀ

Materiāla nosaukums	Mērv.	Nida sistēmas tips						
		ES/DK/CD/12,5/Expert [5]	ES/DK/CD/12,5/Uguns+ [6]	ES/DK/CD/12,5/Cietā	ES/DK/CD/12,5/Hydro	ES/DK/CD/15/Uguns+	ES/DK/CD/15/Cietā	ES/DK/CD/15/Hydro
		Materiāla patēriņš uz 1 m²						
Plāksne Nida Expert 12,5 mm	m²	1,0	-	-	-	-	-	-
Plāksne Nida Uguns Pluss 12,5 mm	m²	-	1,0	-	-	-	-	-
Plāksne Nida Cietā 12,5 mm	m²	-	-	1,0	-	-	-	-
Plāksne Nida Hydro 12,5 mm	m²	-	-	-	1,0	-	-	-
Plāksne Nida Uguns Pluss 15,0 mm	m²	-	-	-	-	1,0	-	-
Plāksne Nida Cietā 15,0 mm	m²	-	-	-	-	-	1,0	-
Plāksne Nida Hydro 15,0 mm	m²	-	-	-	-	-	-	1,0
Profils Nida CD60	tek.m	3,8	3,8	3,8	3,8	3,8	3,8	3,8
Profils Nida UD27	tek.m	0,6	0,6	0,6	0,6	0,6	0,6	0,6
Stiprinājuma elements Nida ES60	gab.	1,6	1,6	1,6	1,6	1,6	1,6	1,6
Gareniskais savienotājs Nida LW60	gab.	1,0	1,0	1,0	1,0	1,0	1,0	1,0
Krustveida savienotājs Nida LK60	gab.	3,2	3,2	3,2	3,2	3,2	3,2	3,2
Dībelis Nida	gab.	0,6	0,6	0,6	0,6	0,6	0,6	0,6
Pašurbjošās skrūves Kokam Nida 3,5x35 mm	gab.	3,2	3,2	3,2	3,2	3,2	3,2	3,2
Pašurbjošās skrūves Nida 3,5x9,5/11 mm	gab.	20,0	20,0	20,0	20,0	20,0	20,0	20,0
Pašurbjošās skrūves Nida 3,5x25 mm	gab.	18,0	18,0	-	-	18,0	-	-
Pašurbjošās skrūves Nida Cietā 35 (3,9x35 mm)	gab.	-	-	18,0	-	-	18,0	-
Pašurbjošās skrūves Nida Hydro C4 3,5x25 mm	gab.	-	-	-	18,0	-	-	18,0
Līmlente šuvēm Nida	tek.m	1,4	1,4	1,4	1,4	1,4	1,4	1,4
Ģipša špaktele Nida Start	kg	0,3	0,3	-	-	0,3	-	-
Ģipša špaktele Nida Finisz	kg	0,1	0,1	-	-	0,1	-	-
Gatavā špakteļmasa Nida Hydromix [7]	kg	-	-	0,4	0,4	-	0,4	0,4
Tvaika izolācija [8]	m²	1,0	1,0	1,0	1,0	1,0	1,0	1,0
Minerālvate [8]	m²	1,0	1,0	1,0	1,0	1,0	1,0	1,0

[5] Kā alternatīvu var izmantot SYNIA™ Expert, Nida Ūdens, SYNIA™ Ūdens plāksnes.
[6] Kā alternatīvu var izmantot SYNIA™ Uguns Pluss, Nida Ūdens Uguns Pluss plāksnes.
[7] Izmantojot ģipša šķiedru plāksnes Nida Cietā, kā alternatīvu varat izmantot arī Nida Planfix Fresh ģipša špakteli.
[8] Pielietojums atbilstoši prasībām.
Patēriņa standartos nav ņemti vērā materiālie zaudējumi.

MANSARDA APBŪVE

nida Mansards

Ugunsizturības klase:	Siltuma caurlaidības koeficients U:	Minimālais piekāršanas augstums:	Būves svars 1m²:	Saistītā dokumenta numurs:
(R)EI45 (R)EI60	0,22 W/m²K	85 mm	19,0-42,0 kg	EN13964:2004+A1

Ekspluatācijas īpašību deklarācija:
DoP/Loft System/0068/15.11.2016

SISTĒMAS:

ES/DK/CD/25; ES/DK/CD/30; ES/DK/CD/37,5

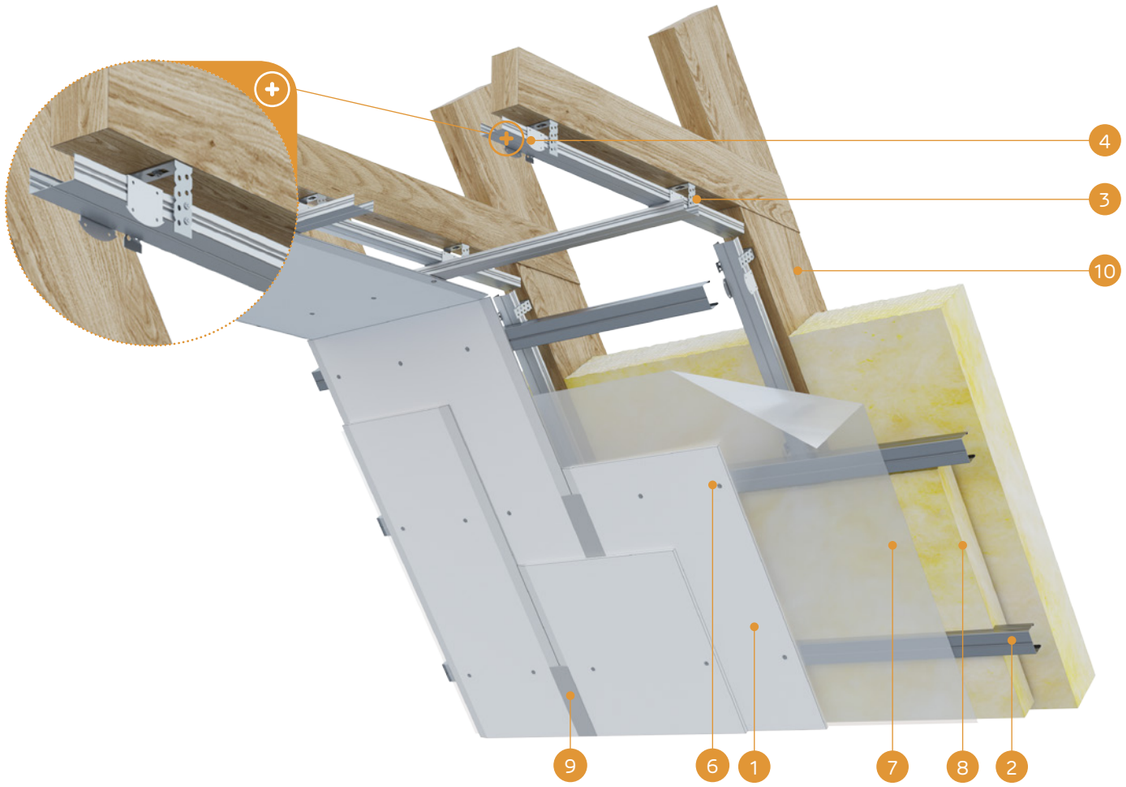

MATERIĀLI:

1. Ģipškartona plāksnes Nida
2. Profils Nida CD60
3. Stiprinājuma elements Nida ES60
4. Krustveida savienotājs Nida LK60
5. Pašurbjošās skrūves Kokam Nida 3,5 x 35 mm
6. Pašurbjošās skrūves Nida 3,5 x 25 mm
7. Tvaika izolācija
8. Izolācijas materiāls minerālvate
9. Šuve starp ģipškartona plāksnēm tiek veidota no Nida Start ģipša masas ar Nida + Nida Finisz šuvju limlenti
10. Jumta kopnes konstrukcija

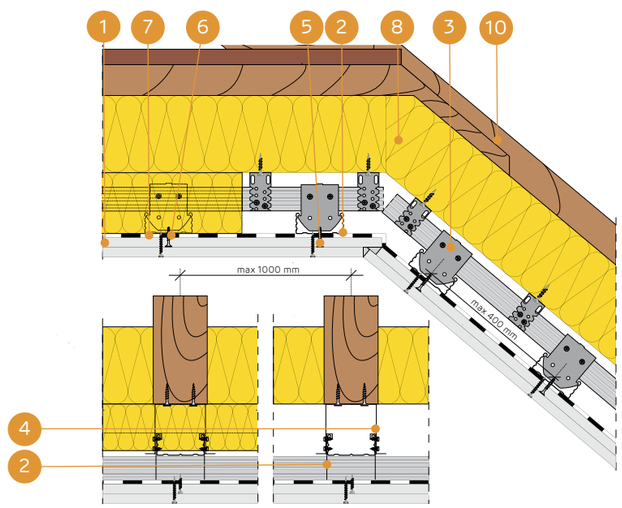

MANSARDA APBŪVES SISTĒMA AR PROFILIEM NIDA CD60 KRUSTVEIDA SISTĒMĀ UN AR STIPRINĀJUMA ELEMENTIEM NIDA ES60

TEHNISKIE PARAMETRI

Sistēmas nosaukums Nida Mansards	Ģipša plākšņu apšuvums			Nesošā konstrukcija			Izolācijas materiāls			Siltuma caurlaidības koeficients [1] U	Minimālais piekāršanas augstums	Būves svars [2] 1m²	Ugunsizturības klase [3]	Īpašā sistēma
	Nida	Biezums [mm]	Apzīmējums sask. ar standartu	Maks. ES60 savienotāju atstatums [mm]	CD60 galveno profilu atstatums [mm]	CD60 nesošo profilu atstatums [mm]	Minerālvate	Biezums [mm]	Blīvums [kg/m³]	[W/m²K]	[mm]	[kg]	[min.]	
ES/DK/CD/25/Expert	Expert	2x12,5	A	1000	1000	400	stikla/akmens	150	10	0,22	85	19,0	-	-
ES/DK/CD/25/Ūdens [4]	Ūdens	2x12,5	H2	1000	1000	400	stikla/akmens	150	10	0,22	85	20,0	-	-
ES/DK/CD/25/Uguns+	Uguns Pluss	2x12,5	DF	1000	1000	400	stikla/akmens	150	10	0,22	85	23,0	(R)EI45	-
ES/DK/CD/25/ŪdensUguns+	Ūdens Uguns Pluss	2x12,5	DFH2	1000	1000	400	stikla/akmens	150	10	0,22	85	23,0	(R)EI45	-
ES/DK/CD/25/Cietā	Cietā	2x12,5	DEFH1IR	1000	1000	400	stikla/akmens	150	10	0,22	85	28,0	(R)EI45	●
ES/DK/CD/25/Hydro	Hydro	2x12,5	GMFH1I	1000	1000	400	stikla/akmens	150	10	0,22	85	24,0	(R)EI45	●
ES/DK/CD/30/Uguns+	Uguns Pluss	2x15,0	DF	1000	1000	400	stikla/akmens	150	10	0,22	90	30,0	(R)EI60	-
ES/DK/CD/30/Cietā	Cietā	2x15,0	DEFH1IR	1000	1000	400	stikla/akmens	150	10	0,22	90	34,0	(R)EI60	●
ES/DK/CD/30/Hydro	Hydro	2x15,0	GMFH1I	1000	1000	400	stikla/akmens	150	10	0,22	90	30,0	(R)EI60	●
ES/DK/CD/37,5/Uguns+	Uguns Pluss	3x12,5	DF	1000	1000	400	stikla/akmens	150	10	0,22	98	33,0	(R)EI60	-
ES/DK/CD/37,5/ŪdensUguns+	Ūdens Uguns Pluss	3x12,5	DFH2	1000	1000	400	stikla/akmens	150	10	0,22	98	33,0	(R)EI60	-
ES/DK/CD/37,5/Cietā	Cietā	3x12,5	DEFH1IR	1000	1000	400	stikla/akmens	150	10	0,22	98	42,0	(R)EI60	●
ES/DK/CD/37,5/Hydro	Hydro	3x12,5	GMFH1I	1000	1000	400	stikla/akmens	150	10	0,22	98	36,0	(R)EI60	●

[1] Minerālvates siltuma caurlaidības koeficients, biez. 200 mm.
[2] Svarā netiek ņemts vērā izolācijas materiāla svars.
[3] Ugunsdrošības klasifikācija ITB 1060/11/R31NP, ITB 01060/15/R94NP.
[4] Telpās ar relatīvo gaisa mitrumu līdz 85 % stūra sekcijās pret intensīvu ūdens iedarbību ieteicams izmantot Nida Hydro ģipša šķiedru plāksnes (horizontālām un vertikālām virsmām vannas, dušas utt. zonās).

MATERIĀLU PATĒRIŅŠ UZ 1 M² MANSARDA APBŪVES NIDA MANSARDS SISTĒMĀ

Materiāla nosaukums	Mērv.	Nida sistēmas tips									
		ES/DK/CD/25/Expert [5]	ES/DK/CD/25/Uguns+ [6]	ES/DK/CD/25/Cietā	ES/DK/CD/25/Hydro	ES/DK/CD/30/Uguns+	ES/DK/CD/30/Cietā	ES/DK/CD/30/Hydro	ES/DK/CD/37,5/Uguns+ [6]	ES/DK/CD/37,5/Cietā	ES/DK/CD/37,5/Hydro
		Materiāla patēriņš uz 1 m²									
Plāksne Nida Expert 12,5 mm	m²	2,0	-	-	-	-	-	-	-	-	-
Plāksne Nida Uguns Pluss 12,5 mm	m²	-	2,0	-	-	-	-	-	3,0	-	-
Plāksne Nida Cietā 12,5 mm	m²	-	-	2,0	-	-	-	-	-	3,0	-
Plāksne Nida Hydro 12,5 mm	m²	-	-	-	2,0	-	-	-	-	-	3,0
Plāksne Nida Uguns Pluss 15,0 mm	m²	-	-	-	-	2,0	-	-	-	-	-
Plāksne Nida Cietā 15,0 mm	m²	-	-	-	-	-	2,0	-	-	-	-
Plāksne Nida Hydro 15,0 mm	m²	-	-	-	-	-	-	2,0	-	-	-
Profils Nida CD60	tek.m	3,8	3,8	3,8	3,8	3,8	3,8	3,8	3,8	3,8	3,8
Profils Nida UD27	tek.m	0,6	0,6	0,6	0,6	0,6	0,6	0,6	0,6	0,6	0,6
Stiprinājuma elements Nida ES60	gab.	1,6	1,6	1,6	1,6	1,6	1,6	1,6	1,6	1,6	1,6
Gareniskais savienotājs Nida LW60	gab.	1,0	1,0	1,0	1,0	1,0	1,0	1,0	1,0	1,0	1,0
Krustveida savienotājs Nida LK60	gab.	3,2	3,2	3,2	3,2	3,2	3,2	3,2	3,2	3,2	3,2
Dībelis Nida	gab.	0,6	0,6	0,6	0,6	0,6	0,6	0,6	0,6	0,6	0,6
Pašurbjošās skrūves Kokam Nida 3,5x35 mm	gab.	3,2	3,2	3,2	3,2	3,2	3,2	3,2	3,2	3,2	3,2
Pašurbjošās skrūves Nida 3,5x9,5/11 mm	gab.	20,0	20,0	20,0	20,0	20,0	20,0	20,0	20,0	20,0	20,0
Pašurbjošās skrūves Nida 3,5x25 mm	gab.	6,0	6,0	-	-	6,0	-	-	6,0	-	-
Pašurbjošās skrūves Nida 3,5x35 mm	gab.	18,0	18,0	-	-	-	-	-	6,0	-	-
Pašurbjošās skrūves Nida 3,5x45 mm	gab.	-	-	-	-	18,0	-	-	-	-	-
Pašurbjošās skrūves Nida 3,5x55 mm	gab.	-	-	-	-	-	-	-	18,0	-	-
Pašurbjošās skrūves Nida Cietā 35 (3,9x35 mm)	gab.	-	-	24,0	-	-	6,0	-	-	12,0	-
Pašurbjošās skrūves Nida Cietā 45 (3,9x45 mm)	gab.	-	-	-	-	-	18,0	-	-	-	-
Pašurbjošās skrūves Nida Cietā 55 (3,9x55 mm)	gab.	-	-	-	-	-	-	-	-	18,0	-
Pašurbjošās skrūves Nida Hydro C4 3,5x25 mm	gab.	-	-	-	6,0	-	-	6,0	-	-	6,0
Pašurbjošās skrūves Nida Hydro C4 3,5x41 mm	gab.	-	-	-	18,0	-	-	18,0	-	-	6,0
Pašurbjošās skrūves Nida Hydro C4 3,5x55 mm	gab.	-	-	-	-	-	-	-	-	-	18,0
Limlente šuvēm Nida	tek.m	1,4	1,4	1,4	1,4	1,4	1,4	1,4	1,4	1,4	1,4
Ģipša špaktele Nida Start	kg	0,6	0,6	-	-	0,6	-	-	0,9	-	-
Ģipša špaktele Nida Finisz	kg	0,1	0,1	-	-	0,1	-	-	0,1	-	-
Gatavā špakte|masa Nida Hydromix [7]	kg	-	-	0,7	0,7	-	0,7	0,7	-	1,0	1,0
Tvaika izolācija [8]	m²	1,0	1,0	1,0	1,0	1,0	1,0	1,0	1,0	1,0	1,0
Minerālvate [8]	m²	1,0	1,0	1,0	1,0	1,0	1,0	1,0	1,0	1,0	1,0

[5] Kā alternatīvu var izmantot SYNIA™ Expert, Nida Ūdens, SYNIA™ Ūdens plāksnes.
[6] Kā alternatīvu var izmantot SYNIA™ Uguns Pluss, Nida Ūdens Uguns Pluss plāksnes.
[7] Izmantojot ģipša šķiedru plāksnes Nida Cietā, kā alternatīvu varat izmantot arī Nida Planfix Fresh ģipša špakteli.
[8] Pielietojums atbilstoši prasībām.
Patēriņa standartos nav ņemti vērā materiālie zaudējumi.

PIRMIE TIRGŪ SAUSĀS BŪVES SISTĒMAS MARĶĒTA ZĪME CE

Lūdzu, atrodiet mūsu kanālu Siniat Nida YouTube

nida Mansards

Ugunsizturības klase:	Siltuma caurlaidības koeficients U:	Minimālais piekāršanas augstums:	Būves svars 1m²:	Saistītā dokumenta numurs:
(R)EI15 (R)EI30	0,22 W/m²K	73 mm	11,0-18,0 kg	EN13964:2004+A1

Ekspluatācijas īpašību deklarācija:
DoP/Loft System/0068/15.11.2016

SISTĒMAS:
EL/DK/CD/12,5; EL/DK/CD/15

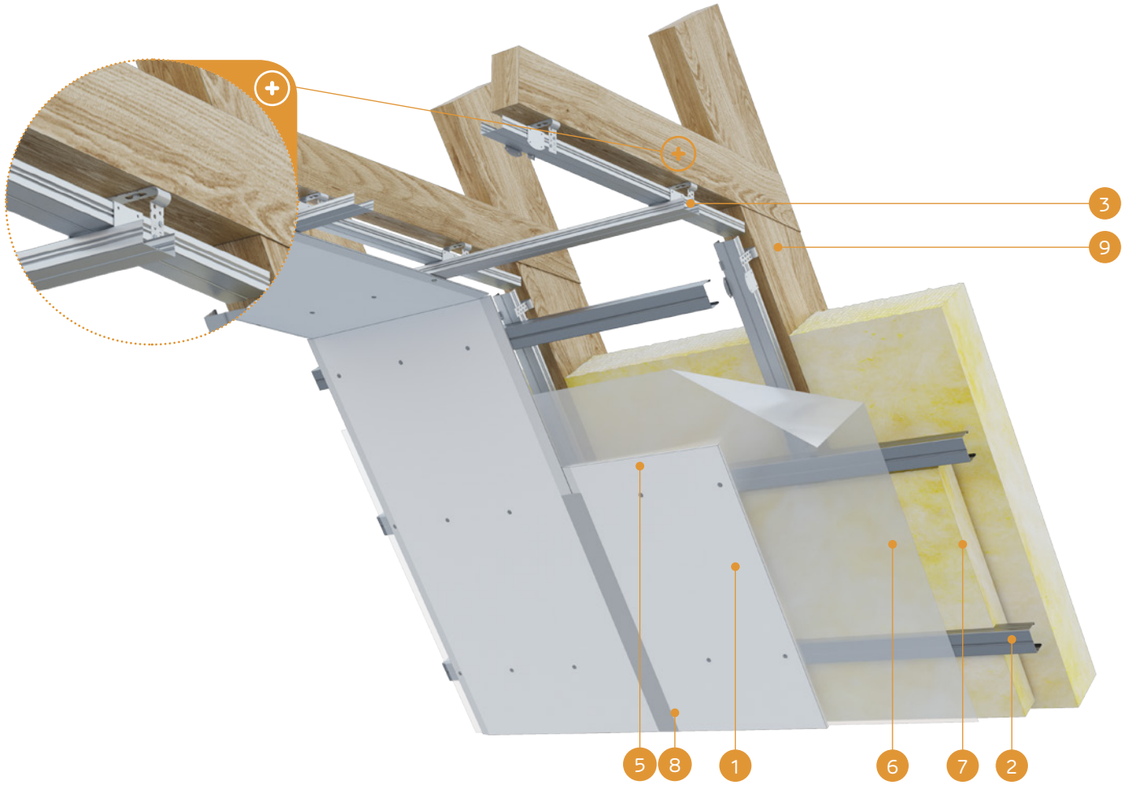

MATERIĀLI:

1. Ģipškartona plāksnes Nida
2. Profils Nida CD60
3. Elastīgā stiprinājuma piekare Nida EL60
4. Krustveida savienotājs Nida LK60
5. Pašurbjošās skrūves Kokam Nida 3,5 x 35 mm
6. Pašurbjošās skrūves Nida 3,5 x 25 mm
7. Tvaika izolācija
8. Izolācijas materiāls minerālvate
9. Šuve starp ģipškartona plāksnēm tiek veidota no Nida Start ģipša masas ar Nida + Nida Finisz šuvju līmlenti
10. Jumta kopnes konstrukcija

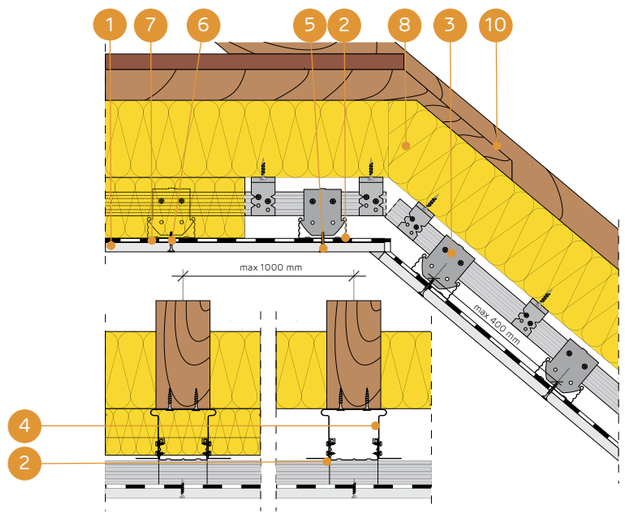

MANSARDA APBŪVES SISTĒMA AR PROFILIEM NIDA CD60 KRUSTVEIDA SISTĒMĀ UN AR ELASTĪGIEM STIPRINĀJUMA ELEMENTIEM NIDA EL60

TEHNISKIE PARAMETRI

Sistēmas nosaukums Nida Mansards	Ģipša plākšņu apšuvums			Nesošā konstrukcija			Izolācijas materiāls			Siltuma caurlaidības koeficients [1] U	Minimālais piekāršanas augstums	Būves svars [2] 1m²	Ugunsizturības klase [3]	Īpašā sistēma
	Nida	Biezums [mm]	Apzīmējums sask. ar standartu	Maks. EL60 savienotāju atstatums [mm]	CD60 galveno profilu atstatums [mm]	CD60 nesošo profilu atstatums [mm]	Minerālvate	Biezums [mm]	Blīvums [kg/m³]	[W/m²K]	[mm]	[kg]	[min.]	
EL/DK/CD/12,5/Expert	Expert	12,5	A	1000	1000	400	stikla/akmens	150	10	0,22	73	11,0	-	-
EL/DK/CD/12,5/Ūdens [4]	Ūdens	12,5	H2	1000	1000	400	stikla/akmens	150	10	0,22	73	11,0	-	-
EL/DK/CD/12,5/Uguns+	Uguns Pluss	12,5	DF	1000	1000	400	stikla/akmens	150	10	0,22	73	13,0	(R)EI15	-
EL/DK/CD/12,5/ŪdensUguns+	Ūdens Uguns Pluss	12,5	DFH2	1000	1000	400	stikla/akmens	150	10	0,22	73	13,0	(R)EI15	-
EL/DK/CD/12,5/Cietā	Cietā	12,5	DEFH1IR	1000	1000	400	stikla/akmens	150	10	0,22	73	15,0	(R)EI15	●
EL/DK/CD/12,5/Hydro	Hydro	12,5	GMFH1I	1000	1000	400	stikla/akmens	150	10	0,22	73	13,0	(R)EI15	●
EL/DK/CD/15/Uguns+	Uguns Pluss	15,0	DF	1000	1000	400	stikla/akmens	150	10	0,22	75	16,0	(R)EI30	-
EL/DK/CD/15/Cietā	Cietā	15,0	DEFH1IR	1000	1000	400	stikla/akmens	150	10	0,22	75	18,0	(R)EI30	●
EL/DK/CD/15/Hydro	Hydro	15,0	GMFH1I	1000	1000	400	stikla/akmens	150	10	0,22	75	16,0	(R)EI30	●

[1] Minerālvates siltuma caurlaidības koeficients, biez. 200 mm.
[2] Svarā netiek ņemts vērā izolācijas materiāla svars.
[3] Ugunsdrošības klasifikācija ITB 1060/11/R31NP, ITB 01060/15/R94NP.
[4] Telpās ar relatīvo gaisa mitrumu līdz 85 % stūra sekcijās pret intensīvu ūdens iedarbību ieteicams izmantot Nida Hydro ģipša šķiedru plāksnes (horizontālām un vertikālām virsmām vannas, dušas utt. zonās).

MATERIĀLU PATĒRIŅŠ UZ 1 M² MANSARDA APBŪVES NIDA MANSARDS SISTĒMĀ

Materiāla nosaukums	Mērv.	Nida sistēmas tips						
		EL/DK/CD/12,5/Expert [5]	EL/DK/CD/12,5/Uguns+ [6]	EL/DK/CD/12,5/Cietā	EL/DK/CD/12,5/Hydro	EL/DK/CD/15/Uguns+	EL/DK/CD/15/Cietā	EL/DK/CD/15/Hydro
		Materiāla patēriņš uz 1 m²						
Plāksne Nida Expert 12,5 mm	m²	1,0	-	-	-	-	-	-
Plāksne Nida Uguns Pluss 12,5 mm	m²	-	1,0	-	-	-	-	-
Plāksne Nida Cietā 12,5 mm	m²	-	-	1,0	-	-	-	-
Plāksne Nida Hydro 12,5 mm	m²	-	-	-	1,0	-	-	-
Plāksne Nida Uguns Pluss 15,0 mm	m²	-	-	-	-	1,0	-	-
Plāksne Nida Cietā 15,0 mm	m²	-	-	-	-	-	1,0	-
Plāksne Nida Hydro 15,0 mm	m²	-	-	-	-	-	-	1,0
Profils Nida CD60	tek.m	3,8	3,8	3,8	3,8	3,8	3,8	3,8
Profils Nida UD27	tek.m	0,6	0,6	0,6	0,6	0,6	0,6	0,6
Stiprinājuma elements Nida EL60	gab.	1,6	1,6	1,6	1,6	1,6	1,6	1,6
Gareniskais savienotājs Nida LW60	gab.	1,0	1,0	1,0	1,0	1,0	1,0	1,0
Krustveida savienotājs Nida LK60	gab.	3,2	3,2	3,2	3,2	3,2	3,2	3,2
Dībelis Nida	gab.	0,6	0,6	0,6	0,6	0,6	0,6	0,6
Pašurbjošās skrūves Kokam Nida 3,5x35 mm	gab.	3,2	3,2	3,2	3,2	3,2	3,2	3,2
Pašurbjošās skrūves Nida 3,5x9,5/11 mm	gab.	20,0	20,0	20,0	20,0	20,0	20,0	20,0
Pašurbjošās skrūves Nida 3,5x25 mm	gab.	18,0	18,0	-	-	18,0	-	-
Pašurbjošās skrūves Nida Cietā 35 (3,9x35 mm)	gab.	-	-	18,0	-	-	18,0	-
Pašurbjošās skrūves Nida Hydro C4 3,5x25 mm	gab.	-	-	-	18,0	-	-	18,0
Līmlente šuvēm Nida	tek.m	1,4	1,4	1,4	1,4	1,4	1,4	1,4
Ģipša špaktele Nida Start	kg	0,3	0,3	-	-	0,3	-	-
Ģipša špaktele Nida Finisz	kg	0,1	0,1	-	-	0,1	-	-
Gatavā špakteļmasa Nida Hydromix [7]	kg	-	-	0,4	0,4	-	0,4	0,4
Tvaika izolācija [8]	m²	1,0	1,0	1,0	1,0	1,0	1,0	1,0
Minerālvate [8]	m²	1,0	1,0	1,0	1,0	1,0	1,0	1,0

[5] Kā alternatīvu var izmantot SYNIA™ Expert, Nida Ūdens, SYNIA™ Ūdens plāksnes.
[6] Kā alternatīvu var izmantot SYNIA™ Uguns Pluss, Nida Ūdens Uguns Pluss plāksnes.
[7] Izmantojot ģipša šķiedru plāksnes Nida Cietā, kā alternatīvu varat izmantot arī Nida Planfix Fresh ģipša špakteli.
[8] Pielietojums atbilstoši prasībām.
Patēriņa standartos nav ņemti vērā materiālie zaudējumi.

PIRMIE TIRGŪ SAUSĀS BŪVES SISTĒMAS MARĶĒTA ZĪME CE

Lūdzu, atrodiet mūsu kanālu Siniat Nida YouTube

MANSARDA APBŪVE

nida Mansards

Ugunsizturības klase:	Siltuma caurlaidības koeficients U:	Minimālais piekāršanas augstums:	Būves svars 1m²:	Saistītā dokumenta numurs:
(R)EI45 (R)EI60	0,22 W/m²K	85 mm	19,0-42,0 kg	EN13964:2004+A1

Ekspluatācijas īpašību deklarācija:
DoP/Loft System/0068/15.11.2016

SISTĒMAS:

EL/DK/CD/25; EL/DK/CD/30; EL/DK/CD/37,5

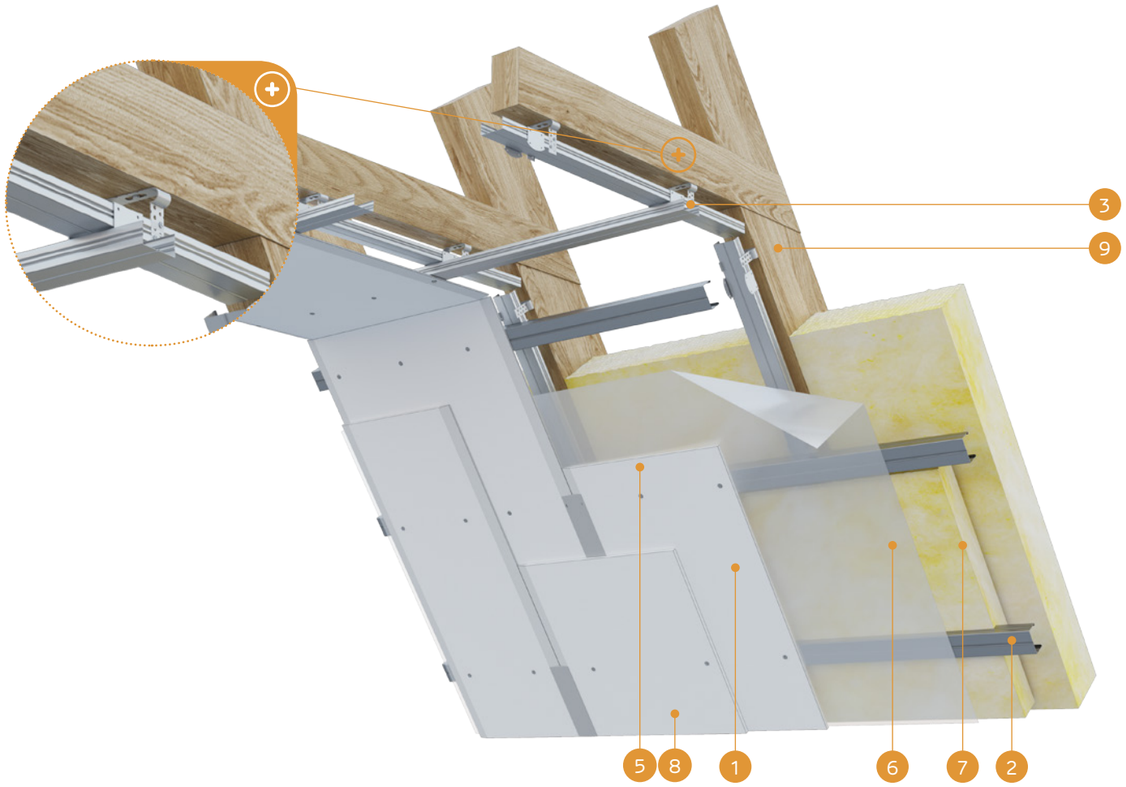

MATERIĀLI:

1. Ģipškartona plāksnes Nida
2. Profils Nida CD60
3. Elastīgā stiprinājuma piekare Nida EL60
4. Krustveida savienotājs Nida LK60
5. Pašurbjošās skrūves Kokam Nida 3,5 x 35 mm
6. Pašurbjošās skrūves Nida 3,5 x 25 mm
7. Tvaika izolācija
8. Izolācijas materiāls minerālvate
9. Šuve starp ģipškartona plāksnēm tiek veidota no Nida Start ģipša masas ar Nida + Nida Finisz šuvju līmlenti
10. Jumta kopnes konstrukcija

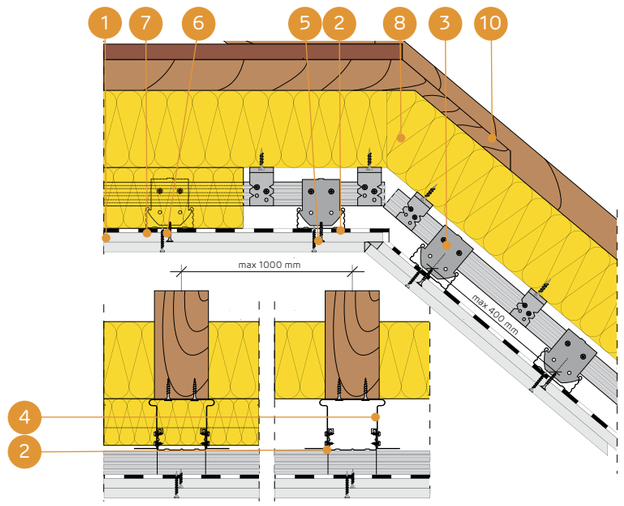

MANSARDA APBŪVES SISTĒMA AR PROFILIEM NIDA CD60 KRUSTVEIDA SISTĒMĀ UN AR ELASTĪGIEM STIPRINĀJUMA ELEMENTIEM NIDA EL60

TEHNISKIE PARAMETRI

Sistēmas nosaukums Nida Mansards	Ģipša plākšņu apšuvums			Nesošā konstrukcija			Izolācijas materiāls			Siltuma caurlaidības koeficients [1] U	Minimālais piekāršanas augstums	Būves svars [2] 1m²	Ugunsizturības klase [3]	Īpašā sistēma
	Nida	Biezums [mm]	Apzīmējums sask. ar standartu	Maks. EL60 savienotāju atstatums [mm]	CD60 galveno profilu atstatums [mm]	CD60 nesošo profilu atstatums [mm]	Minerālvate	Biezums [mm]	Blīvums [kg/m³]	[W/m²K]	[mm]	[kg]	[min.]	
EL/DK/CD/25/Expert	Expert	2x12,5	A	1000	1000	400	stikla/akmens	150	10	0,22	85	19,0	-	-
EL/DK/CD/25/Ūdens [4]	Ūdens	2x12,5	H2	1000	1000	400	stikla/akmens	150	10	0,22	85	20,0	-	-
EL/DK/CD/25/Uguns+	Uguns Pluss	2x12,5	DF	1000	1000	400	stikla/akmens	150	10	0,22	85	23,0	(R)EI45	-
EL/DK/CD/25/ŪdensUguns+	Ūdens Uguns Pluss	2x12,5	DFH2	1000	1000	400	stikla/akmens	150	10	0,22	85	23,0	(R)EI45	-
EL/DK/CD/25/Cietā	Cietā	2x12,5	DEFH1IR	1000	1000	400	stikla/akmens	150	10	0,22	85	28,0	(R)EI45	●
EL/DK/CD/25/Hydro	Hydro	2x12,5	GMFH1I	1000	1000	400	stikla/akmens	150	10	0,22	85	24,0	(R)EI45	●
EL/DK/CD/30/Uguns+	Uguns Pluss	2x15,0	DF	1000	1000	400	stikla/akmens	150	10	0,22	90	30,0	(R)EI60	-
EL/DK/CD/30/Cietā	Cietā	2x15,0	DEFH1IR	1000	1000	400	stikla/akmens	150	10	0,22	90	34,0	(R)EI60	●
EL/DK/CD/30/Hydro	Hydro	2x15,0	GMFH1I	1000	1000	400	stikla/akmens	150	10	0,22	90	30,0	(R)EI60	●
EL/DK/CD/37,5/Uguns+	Uguns Pluss	3x12,5	DF	1000	1000	400	stikla/akmens	150	10	0,22	98	33,0	(R)EI60	-
EL/DK/CD/37,5/ŪdensUguns+	Ūdens Uguns Pluss	3x12,5	DFH2	1000	1000	400	stikla/akmens	150	10	0,22	98	33,0	(R)EI60	-
EL/DK/CD/37,5/Cietā	Cietā	3x12,5	DEFH1IR	1000	1000	400	stikla/akmens	150	10	0,22	98	42,0	(R)EI60	●
EL/DK/CD/37,5/Hydro	Hydro	3x12,5	GMFH1I	1000	1000	400	stikla/akmens	150	10	0,22	98	36,0	(R)EI60	●

[1] Minerālvates siltuma caurlaidības koeficients, biez. 200 mm.
[2] Svarā netiek ņemts vērā izolācijas materiāla svars.
[3] Ugunsdrošības klasifikācija ITB 1060/11/R31NP, ITB 01060/15/R94NP.
[4] Telpās ar relatīvo gaisa mitrumu līdz 85 % stūra sekcijās pret intensīvu ūdens iedarbību ieteicams izmantot Nida Hydro ģipša šķiedru plāksnes (horizontālām un vertikālām virsmām vannas, dušas utt. zonās).

MATERIĀLU PATĒRIŅŠ UZ 1 M² MANSARDA APBŪVES NIDA MANSARDS SISTĒMĀ

Materiāla nosaukums	Mērv.	Nida sistēmas tips									
		EL/DK/CD/25/Expert [5]	EL/DK/CD/25/Uguns+ [6]	EL/DK/CD/25/Cietā	EL/DK/CD/25/Hydro	EL/DK/CD/30/Uguns+	EL/DK/CD/30/Cietā	EL/DK/CD/30/Hydro	EL/DK/CD/37,5/Uguns+ [6]	EL/DK/CD/37,5/Cietā	EL/DK/CD/37,5/Hydro
		Materiāla patēriņš uz 1 m²									
Plāksne Nida Expert 12,5 mm	m²	2,0	-	-	-	-	-	-	-	-	-
Plāksne Nida Uguns Pluss 12,5 mm	m²	-	2,0	-	-	-	-	-	3,0	-	-
Plāksne Nida Cietā 12,5 mm	m²	-	-	2,0	-	-	-	-	-	3,0	-
Plāksne Nida Hydro 12,5 mm	m²	-	-	-	2,0	-	-	-	-	-	3,0
Plāksne Nida Uguns Pluss 15,0 mm	m²	-	-	-	-	2,0	-	-	-	-	-
Plāksne Nida Cietā 15,0 mm	m²	-	-	-	-	-	2,0	-	-	-	-
Plāksne Nida Hydro 15,0 mm	m²	-	-	-	-	-	-	2,0	-	-	-
Profils Nida CD60	tek.m	3,8	3,8	3,8	3,8	3,8	3,8	3,8	3,8	3,8	3,8
Profils Nida UD27	tek.m	0,6	0,6	0,6	0,6	0,6	0,6	0,6	0,6	0,6	0,6
Stiprinājuma elements Nida EL60	gab.	1,6	1,6	1,6	1,6	1,6	1,6	1,6	1,6	1,6	1,6
Gareniskais savienotājs Nida LW60	gab.	1,0	1,0	1,0	1,0	1,0	1,0	1,0	1,0	1,0	1,0
Krustveida savienotājs Nida LK60	gab.	3,2	3,2	3,2	3,2	3,2	3,2	3,2	3,2	3,2	3,2
Dībelis Nida	gab.	0,6	0,6	0,6	0,6	0,6	0,6	0,6	0,6	0,6	0,6
Pašurbjošās skrūves Kokam Nida 3,5x35 mm	gab.	3,2	3,2	3,2	3,2	3,2	3,2	3,2	3,2	3,2	3,2
Pašurbjošās skrūves Nida 3,5x9,5/11 mm	gab.	20,0	20,0	20,0	20,0	20,0	20,0	20,0	20,0	20,0	20,0
Pašurbjošās skrūves Nida 3,5x25 mm	gab.	6,0	6,0	-	-	6,0	-	-	6,0	-	-
Pašurbjošās skrūves Nida 3,5x35 mm	gab.	18,0	18,0	-	-	-	-	-	6,0	-	-
Pašurbjošās skrūves Nida 3,5x45 mm	gab.	-	-	-	-	18,0	-	-	-	-	-
Pašurbjošās skrūves Nida 3,5x55 mm	gab.	-	-	-	-	-	-	-	18,0	-	-
Pašurbjošās skrūves Nida Cietā 35 (3,9x35 mm)	gab.	-	-	24,0	-	-	6,0	-	-	12,0	-
Pašurbjošās skrūves Nida Cietā 45 (3,9x45 mm)	gab.	-	-	-	-	-	18,0	-	-	-	-
Pašurbjošās skrūves Nida Cietā 55 (3,9x55 mm)	gab.	-	-	-	-	-	-	-	-	18,0	-
Pašurbjošās skrūves Nida Hydro C4 3,5x25 mm	gab.	-	-	-	6,0	-	-	6,0	-	-	6,0
Pašurbjošās skrūves Nida Hydro C4 3,5x41 mm	gab.	-	-	-	18,0	-	-	18,0	-	-	6,0
Pašurbjošās skrūves Nida Hydro C4 3,5x55 mm	gab.	-	-	-	-	-	-	-	-	-	18,0
Līmlente šuvēm Nida	tek.m	1,4	1,4	1,4	1,4	1,4	1,4	1,4	1,4	1,4	1,4
Ģipša špaktele Nida Start	kg	0,6	0,6	-	-	0,6	-	-	0,9	-	-
Ģipša špaktele Nida Finisz	kg	0,1	0,1	-	-	0,1	-	-	0,1	-	-
Gatavā špaktelmasa Nida Hydromix [7]	kg	-	-	0,7	0,7	-	0,7	0,7	-	1,0	1,0
Tvaika izolācija [8]	m²	1,0	1,0	1,0	1,0	1,0	1,0	1,0	1,0	1,0	1,0
Minerālvate [8]	m²	1,0	1,0	1,0	1,0	1,0	1,0	1,0	1,0	1,0	1,0

[5] Kā alternatīvu var izmantot SYNIA™ Expert, Nida Ūdens, SYNIA™ Ūdens plāksnes.
[6] Kā alternatīvu var izmantot SYNIA™ Uguns Pluss, Nida Ūdens Uguns Pluss plāksnes.
[7] Izmantojot ģipša šķiedru plāksnes Nida Cietā, kā alternatīvu varat izmantot arī Nida Planfix Fresh ģipša špakteli.
[8] Pielietojums atbilstoši prasībām.
Patēriņa standartos nav ņemti vērā materiālie zaudējumi.

PIRMIE TIRGŪ SAUSĀS BŪVES SISTĒMAS MARKĒTA ZĪME CE

Lūdzu, atrodiet mūsu kanālu Siniat Nida YouTube

nida Mansards

Ugunsizturības klase:	Siltuma caurlaidības koeficients U:	Minimālais piekāršanas augstums:	Būves svars 1m²:	Saistītā dokumenta numurs:
(R)EI15 (R)EI30	0,22 W/m²K	82,5 mm	11,0-18,0 kg	EN13964:2004+A1

Ekspluatācijas īpašību deklarācija:
DoP/Loft System/0069/15.11.2016

SISTĒMAS:
DK/MFC/12,5; DK/MFC/15

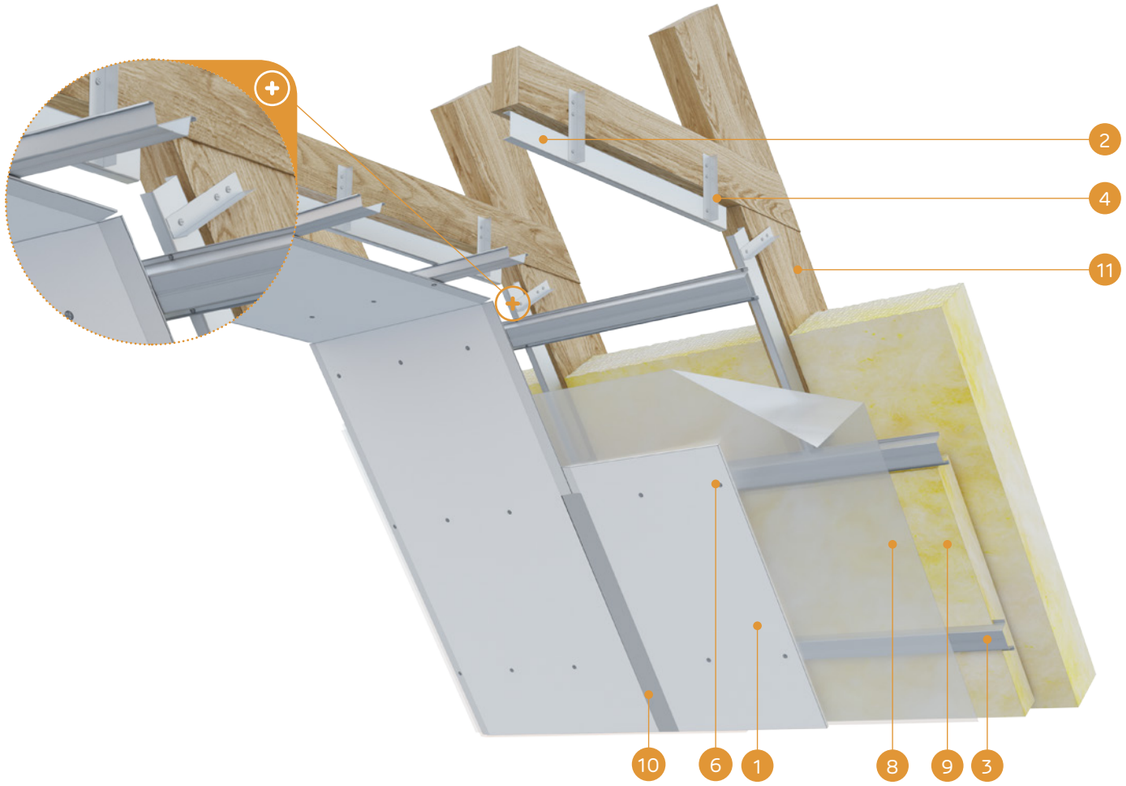

MATERIĀLI:

1. Ģipškartona plāksnes Nida
2. Galvenais profils Nida MFCP44
3. Griestu profils Nida MFCC50
4. Leņķis Nida MF2330
5. Pašurbjošās skrūves Nida 3,5 x 25 mm
6. Pašurbjošās skrūves Nida 3,5 x 9,5/11 mm
7. Pašurbjošās skrūves Kokam Nida 3,5 x 35 mm
8. Tvaika izolācija
9. Izolācijas materiāls minerālvate
10. Šuve starp ģipškartona plāksnēm tiek veidota no Nida Start ģipša masas ar Nida + Nida Finisz šuvju līmlenti
11. Jumta kopnes konstrukcija

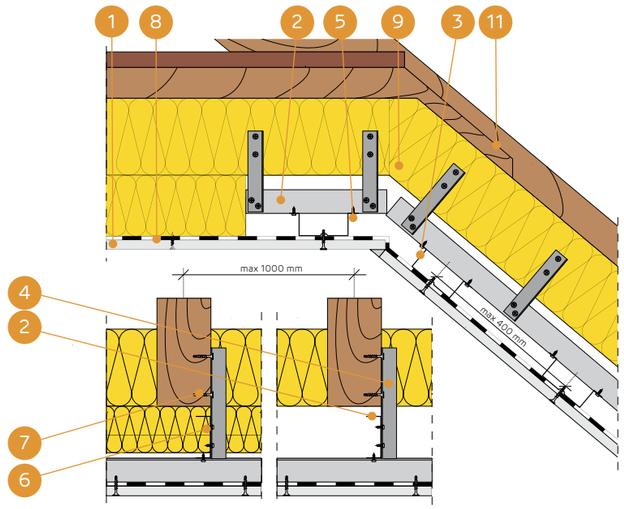

MANSARDA APBŪVES SISTĒMA AR PROFILIEM MF KRUSTVEIDA SISTĒMĀ UN AR LEŅĶIEM NIDA MFC2330

TEHNISKIE PARAMETRI

Sistēmas nosaukums Nida Mansards	Ģipša plākšņu apšuvums			Nesošā konstrukcija			Izolācijas materiāls			Siltuma caurlaidības koeficients [1] U	Minimālais piekāršanas augstums	Būves svars [2] 1m²	Ugunsizturības klase [3]	Īpašā sistēma
	Nida	Biezums [mm]	Apzīmējums sask. ar standartu	MFC2330 piekaru atstatums [mm]	MFCP44 galveno profilu atstatums [mm]	MFCC50 nesošo profilu atstatums [mm]	Minerālvate	Biezums [mm]	Blīvums [kg/m³]	[W/m²K]	[mm]	[kg]	[min.]	
DK/MFC/12,5/Expert	Expert	12,5	A	1000	1000	400	stikla/akmens	150	10	0,22	82,5	11,0	-	-
DK/MFC/12,5/Ūdens [4]	Ūdens	12,5	H2	1000	1000	400	stikla/akmens	150	10	0,22	82,5	11,0	-	-
DK/MFC/12,5/Uguns+	Uguns Pluss	12,5	DF	1000	1000	400	stikla/akmens	150	10	0,22	82,5	13,0	(R)EI15	-
DK/MFC/12,5/ÜdensUguns+	Ūdens Uguns Pluss	12,5	DFH2	1000	1000	400	stikla/akmens	150	10	0,22	82,5	13,0	(R)EI15	-
DK/MFC/12,5/Cietā	Cietā	12,5	DEFH1IR	1000	1000	400	stikla/akmens	150	10	0,22	82,5	15,0	(R)EI15	●
DK/MFC/12,5/Hydro	Hydro	12,5	GMFH1I	1000	1000	400	stikla/akmens	150	10	0,22	82,5	13,0	(R)EI15	●
DK/MFC/15/Uguns+	Uguns Pluss	15,0	DF	1000	1000	400	stikla/akmens	150	10	0,22	85	16,0	(R)EI30	-
DK/MFC/15/Cietā	Cietā	15,0	DEFH1IR	1000	1000	400	stikla/akmens	150	10	0,22	85	18,0	(R)EI30	●
DK/MFC/15/Hydro	Hydro	15,0	GMFH1I	1000	1000	400	stikla/akmens	150	10	0,22	85	16,0	(R)EI30	●

[1] Minerālvates siltuma caurlaidības koeficients, biez. 200 mm.
[2] Svarā netiek ņemts vērā izolācijas materiāla svars.
[3] Ugunsdrošības klasifikācija ITB 1060/11/R31NP, ITB 01060/15/R94NP.
[4] Telpās ar relatīvo gaisa mitrumu līdz 85 % stūra sekcijās pret intensīvu ūdens iedarbību ieteicams izmantot Nida Hydro ģipša šķiedru plāksnes (horizontālām un vertikālām virsmām vannas, dušas utt. zonās).

MATERIĀLU PATĒRIŅŠ UZ 1 M² MANSARDA APBŪVES NIDA MANSARDS SISTĒMĀ

Materiāla nosaukums	Mērv.	Nida sistēmas tips						
		DK/MFC/12,5/ Expert [5]	DK/MFC/12,5/ Uguns+ [6]	DK/MFC/12,5/ Cietā	DK/MFC/12,5/ Hydro	DK/MFC/15/ Uguns+	DK/MFC/15/ Cietā	DK/MFC/15/ Hydro
		Materiāla patēriņš uz 1 m²						
Plāksne Nida Expert 12,5 mm	m²	1,0	-	-	-	-	-	-
Plāksne Nida Uguns Pluss 12,5 mm	m²	-	1,0	-	-	-	-	-
Plāksne Nida Cietā 12,5 mm	m²	-	-	1,0	-	-	-	-
Plāksne Nida Hydro 12,5 mm	m²	-	-	-	1,0	-	-	-
Plāksne Nida Uguns Pluss 15,0 mm	m²	-	-	-	-	1,0	-	-
Plāksne Nida Cietā 15,0 mm	m²	-	-	-	-	-	1,0	-
Plāksne Nida Hydro 15,0 mm	m²	-	-	-	-	-	-	1,0
Profils Nida MFCE26	tek.m	0,6	0,6	0,6	0,6	0,6	0,6	0,6
Profils Nida MFCP44	tek.m	1,3	1,3	1,3	1,3	1,3	1,3	1,3
Profils Nida MFCC50	tek.m	2,6	2,6	2,6	2,6	2,6	2,6	2,6
Griestu leņķis MFC2330	gab.	0,5	0,5	0,5	0,5	0,5	0,5	0,5
Dībelis Nida	gab.	0,6	0,6	0,6	0,6	0,6	0,6	0,6
Pašurbjošās skrūves Kokam Nida 3,5x35 mm	gab.	3,1	3,1	3,1	3,1	3,1	3,1	3,1
Pašurbjošās skrūves Nida 3,5x9,5/11 mm	gab.	11,0	11,0	11,0	11,0	11,0	11,0	11,0
Pašurbjošās skrūves Nida 3,5x25 mm	gab.	18,0	18,0	-	-	18,0	-	-
Pašurbjošās skrūves Nida Cietā 35 (3,9x35 mm)	gab.	-	-	18,0	-	-	18,0	-
Pašurbjošās skrūves Nida Hydro C4 3,5x25 mm	gab.	-	-	-	18,0	-	-	18,0
Līmlente šuvēm Nida	tek.m	1,4	1,4	1,4	1,4	1,4	1,4	1,4
Ģipša špaktele Nida Start	kg	0,3	0,3	-	-	0,3	-	-
Ģipša špaktele Nida Finisz	kg	0,1	0,1	-	-	0,1	-	-
Gatavā špakteļmasa Nida Hydromix [7]	kg	-	-	0,4	0,4	-	0,4	0,4
Tvaika izolācija [8]	m²	1,0	1,0	1,0	1,0	1,0	1,0	1,0
Minerālvate [8]	m²	1,0	1,0	1,0	1,0	1,0	1,0	1,0

[5] Kā alternatīvu var izmantot SYNIA™ Expert, Nida Ūdens, SYNIA™ Ūdens plāksnes.
[6] Kā alternatīvu var izmantot SYNIA™ Uguns Pluss, Nida Ūdens Uguns Pluss plāksnes.
[7] Izmantojot ģipša šķiedru plāksnes Nida Cietā, kā alternatīvu varat izmantot arī Nida Planfix Fresh ģipša špakteli.
[8] Pielietojums atbilstoši prasībām.
Patēriņa standartos nav ņemti vērā materiālie zaudējumi.

PIRMIE TIRGŪ SAUSĀS BŪVES SISTĒMAS MARKĒTA ZĪME CE

Lūdzu, atrodiet mūsu kanālu Siniat Nida YouTube

nida Mansards

Ugunsizturības klase:	Siltuma caurlaidības koeficients U:	Minimālais piekāršanas augstums:	Būves svars 1m²:	Saistītā dokumenta numurs:
(R)EI45 (R)EI60	0,22 W/m²K	95 mm	19,0-42,0 kg	EN13964:2004+A1

Ekspluatācijas īpašību deklarācija:
DoP/Loft System/0069/15.11.2016

SISTĒMAS:
DK/MFC/25; DK/MFC/30; DK/MFC/37,5

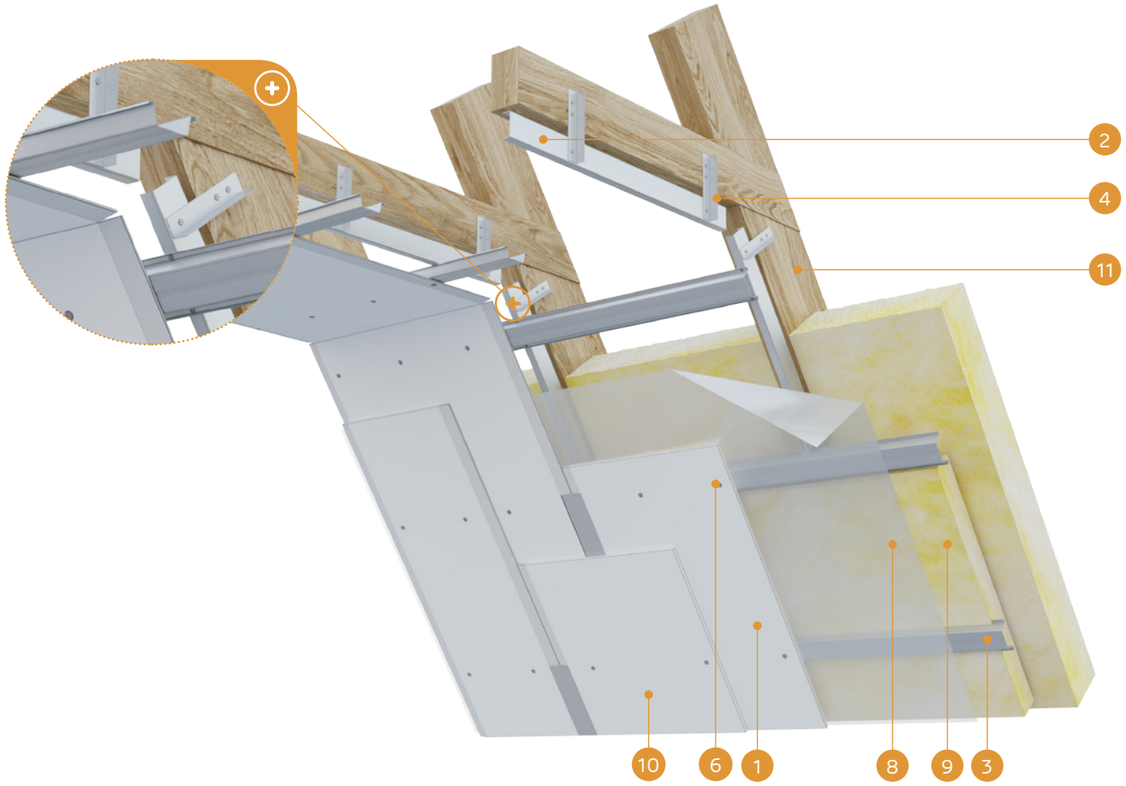

MATERIĀLI:

1. Ģipškartona plāksnes Nida
2. Galvenais profils Nida MFCP44
3. Griestu profils Nida MFCC50
4. Leņķis Nida MF2330
5. Pašurbjošās skrūves Nida 3,5 x 25 mm
6. Pašurbjošās skrūves Nida 3,5 x 9,5/11 mm
7. Pašurbjošās skrūves Kokam Nida 3,5 x 35 mm
8. Tvaika izolācija
9. Izolācijas materiāls minerālvate
10. Šuve starp ģipškartona plāksnēm tiek veidota no Nida Start ģipša masas ar Nida + Nida Finisz šuvju līmlenti
11. Jumta kopnes konstrukcija

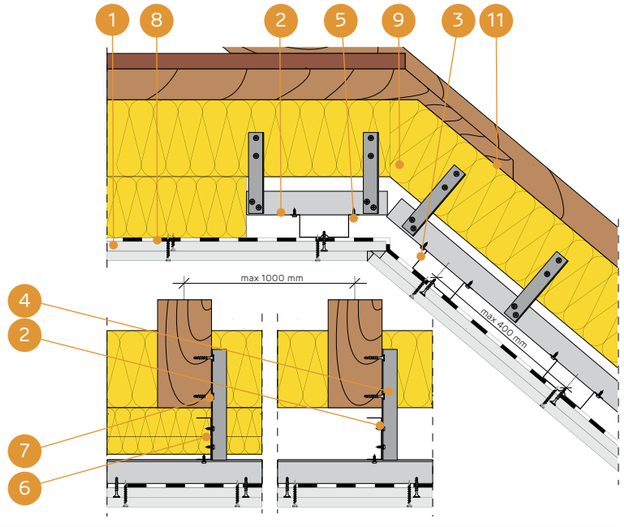

MANSARDA APBŪVES SISTĒMA AR PROFILIEM MF KRUSTVEIDA SISTĒMĀ UN AR LEŅĶIEM NIDA MFC2330

TEHNISKIE PARAMETRI

Sistēmas nosaukums Nida Mansards	Ģipša plākšņu apšuvums			Nesošā konstrukcija			Izolācijas materiāls			Siltuma caurlaidības koeficients [1] U	Minimālais piekāršanas augstums	Būves svars [2] 1m²	Ugunsizturības klase [3]	Īpašā sistēma
	Nida	Biezums [mm]	Apzīmējums sask. ar standartu	MFC2330 piekaru atstatums [mm]	MFCP44 galveno profilu atstatums [mm]	MFCC50 nesošo profilu atstatums [mm]	Minerālvate	Biezums [mm]	Blīvums [kg/m³]	[W/m²K]	[mm]	[kg]	[min.]	
DK/MFC/25/Expert	Expert	2x12,5	A	1000	1000	400	stikla/akmens	150	10	0,22	95	19,0	-	-
DK/MFC/25/Ūdens [4]	Ūdens	2x12,5	H2	1000	1000	400	stikla/akmens	150	10	0,22	95	20,0	-	-
DK/MFC/25/Uguns+	Uguns Pluss	2x12,5	DF	1000	1000	400	stikla/akmens	150	10	0,22	95	23,0	(R)EI45	-
DK/MFC/25/ŪdensUguns+	Ūdens Uguns Pluss	2x12,5	DFH2	1000	1000	400	stikla/akmens	150	10	0,22	95	23,0	(R)EI45	-
DK/MFC/25/Cietā	Cietā	2x12,5	DEFH1IR	1000	1000	400	stikla/akmens	150	10	0,22	95	28,0	(R)EI45	●
DK/MFC/25/Hydro	Hydro	2x12,5	GMFH1I	1000	1000	400	stikla/akmens	150	10	0,22	95	24,0	(R)EI45	●
DK/MFC/30/Uguns+	Uguns Pluss	2x15,0	DF	1000	1000	400	stikla/akmens	150	10	0,22	100	30,0	(R)EI60	-
DK/MFC/30/Cietā	Cietā	2x15,0	DEFH1IR	1000	1000	400	stikla/akmens	150	10	0,22	100	34,0	(R)EI60	●
DK/MFC/30/Hydro	Hydro	2x15,0	GMFH1I	1000	1000	400	stikla/akmens	150	10	0,22	100	30,0	(R)EI60	●
DK/MFC/37,5/Uguns+	Uguns Pluss	3x12,5	DF	1000	1000	400	stikla/akmens	150	10	0,22	107,5	33,0	(R)EI60	-
DK/MFC/37,5/ŪdensUguns+	Ūdens Uguns Pluss	3x12,5	DFH2	1000	1000	400	stikla/akmens	150	10	0,22	107,5	33,0	(R)EI60	-
DK/MFC/37,5/Cietā	Cietā	3x12,5	DEFH1IR	1000	1000	400	stikla/akmens	150	10	0,22	107,5	42,0	(R)EI60	●
DK/MFC/37,5/Hydro	Hydro	3x12,5	GMFH1I	1000	1000	400	stikla/akmens	150	10	0,22	107,5	36,0	(R)EI60	●

[1] Minerālvates siltuma caurlaidības koeficients, biez. 200 mm.
[2] Svarā netiek ņemts vērā izolācijas materiāla svars.
[3] Ugunsdrošības klasifikācija ITB 1060/11/R31NP, ITB 01060/15/R94NP.
[4] Telpās ar relatīvo gaisa mitrumu līdz 85 % stūra sekcijās pret intensīvu ūdens iedarbību ieteicams izmantot Nida Hydro ģipša šķiedru plāksnes (horizontālām un vertikālām virsmām vannas, dušas utt. zonās).

MATERIĀLU PATĒRIŅŠ UZ 1 M² MANSARDA APBŪVES NIDA MANSARDS SISTĒMĀ

Materiāla nosaukums	Mērv.	Nida sistēmas tips									
		DK/ MFC/25/ Expert [5]	DK/ MFC/25/ Uguns+ [6]	DK/ MFC/25/ Cietā	DK/ MFC/25/ Hydro	DK/ MFC/30/ Uguns+	DK/ MFC/30/ Cietā	DK/ MFC/30/ Hydro	DK/ MFC/37,5/ Uguns+ [6]	DK/ MFC/37,5/ Cietā	DK/ MFC/37,5/ Hydro
		Materiāla patēriņš uz 1 m²									
Plāksne Nida Expert 12,5 mm	m²	2,0	-	-	-	-	-	-	-	-	-
Plāksne Nida Uguns Pluss 12,5 mm	m²	-	2,0	-	-	-	-	-	3,0	-	-
Plāksne Nida Cietā 12,5 mm	m²	-	-	2,0	-	-	-	-	-	3,0	-
Plāksne Nida Hydro 12,5 mm	m²	-	-	-	2,0	-	-	-	-	-	3,0
Plāksne Nida Uguns Pluss 15,0 mm	m²	-	-	-	-	2,0	-	-	-	-	-
Plāksne Nida Cietā 15,0 mm	m²	-	-	-	-	-	2,0	-	-	-	-
Plāksne Nida Hydro 15,0 mm	m²	-	-	-	-	-	-	2,0	-	-	-
Profils Nida MFCE26	tek.m	0,6	0,6	0,6	0,6	0,6	0,6	0,6	0,6	0,6	0,6
Profils Nida MFCP44	tek.m	1,3	1,3	1,3	1,3	1,3	1,3	1,3	1,3	1,3	1,3
Profils Nida MFCC50	tek.m	2,6	2,6	2,6	2,6	2,6	2,6	2,6	2,6	2,6	2,6
Griestu leņķis MFC2330	gab.	0,5	0,5	0,5	0,5	0,5	0,5	0,5	0,5	0,5	0,5
Dībelis Nida	gab.	0,6	0,6	0,6	0,6	0,6	0,6	0,6	0,6	0,6	0,6
Pašurbjošās skrūves Kokam Nida 3,5x35 mm	gab.	3,1	3,1	3,1	3,1	3,1	3,1	3,1	3,1	3,1	3,1
Pašurbjošās skrūves Nida 3,5x9,5/11 mm	gab.	11,0	11,0	11,0	11,0	11,0	11,0	11,0	11,0	11,0	11,0
Pašurbjošās skrūves Nida 3,5x25 mm	gab.	6,0	6,0	-	-	6,0	-	-	6,0	-	-
Pašurbjošās skrūves Nida 3,5x35 mm	gab.	18,0	18,0	-	-	-	-	-	6,0	-	-
Pašurbjošās skrūves Nida 3,5x45 mm	gab.	-	-	-	-	18,0	-	-	-	-	-
Pašurbjošās skrūves Nida 3,5x55 mm	gab.	-	-	-	-	-	-	-	18,0	-	-
Pašurbjošās skrūves Nida Cietā 35 (3,9x35 mm)	gab.	-	-	24,0	-	-	6,0	-	-	12,0	-
Pašurbjošās skrūves Nida Cietā 45 (3,9x45 mm)	gab.	-	-	-	-	-	18,0	-	-	-	-
Pašurbjošās skrūves Nida Cietā 55 (3,9x55 mm)	gab.	-	-	-	-	-	-	-	-	18,0	-
Pašurbjošās skrūves Nida Hydro C4 3,5x25 mm	gab.	-	-	-	6,0	-	-	6,0	-	-	6,0
Pašurbjošās skrūves Nida Hydro C4 3,5x41 mm	gab.	-	-	-	18,0	-	-	18,0	-	-	6,0
Pašurbjošās skrūves Nida Hydro C4 3,5x55 mm	gab.	-	-	-	-	-	-	-	-	-	18,0
Līmlente šuvēm Nida	tek.m	1,4	1,4	1,4	1,4	1,4	1,4	1,4	1,4	1,4	1,4
Ģipša špaktele Nida Start	kg	0,6	0,6	-	-	0,6	-	-	0,9	-	-
Ģipša špaktele Nida Finisz	kg	0,1	0,1	-	-	0,1	-	-	0,1	-	-
Gatavā špaktelmasa Nida Hydromix [7]	kg	-	-	0,7	0,7	-	0,7	0,7	-	1,0	1,0
Tvaika izolācija [8]	m²	1,0	1,0	1,0	1,0	1,0	1,0	1,0	1,0	1,0	1,0
Minerālvate [8]	m²	1,0	1,0	1,0	1,0	1,0	1,0	1,0	1,0	1,0	1,0

[5] Kā alternatīvu var izmantot SYNIA™ Expert, Nida Ūdens, SYNIA™ Ūdens plāksnes.
[6] Kā alternatīvu var izmantot SYNIA™ Uguns Pluss, Nida Ūdens Uguns Pluss plāksnes.
[7] Izmantojot ģipša šķiedru plāksnes Nida Cietā, kā alternatīvu varat izmantot arī Nida Planfix Fresh ģipša špakteli.
[8] Pielietojums atbilstoši prasībām.
Patēriņa standartos nav ņemti vērā materiālie zaudējumi.

PIRMIE TIRGŪ
SAUSĀS BŪVES SISTĒMAS
MARKĒTA ZĪME CE

Lūdzu, atrodiet mūsu kanālu Siniat Nida
YouTube

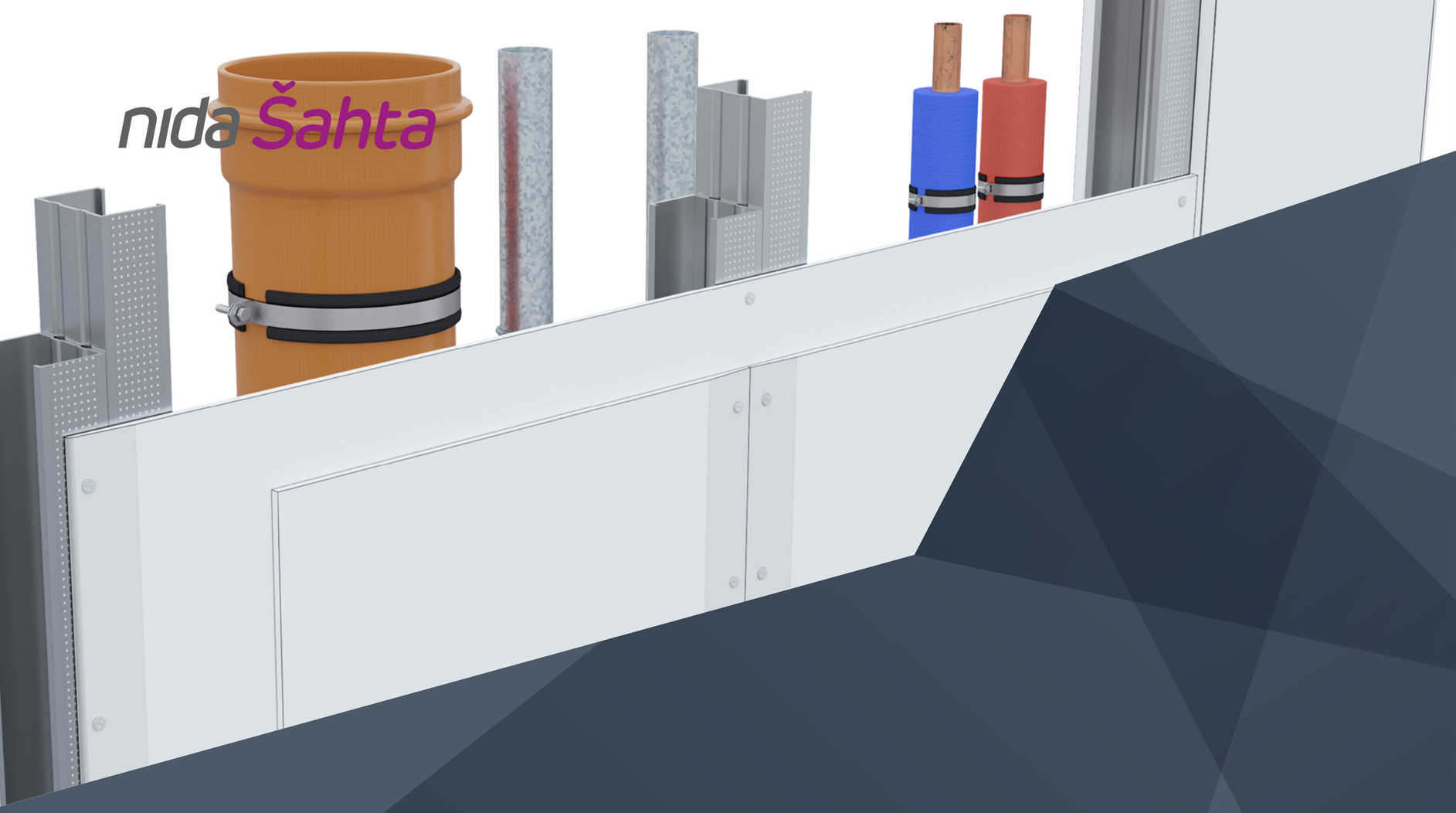

STĀVVADU APDARE

Stāvvadu apdares sistēmas visbiežāk tiek izmantotas, lai apslēptu šādus stāvvadus, kas atrodas katrā ēkā, neatkarīgi no tā funkcijām un mērķiem. Tā kā ir iespēja, ka dūmi vai uguns no ugunsgrēka pārņemtā stāva var nonākt līdz citiem ēkas līmeņiem, stāvvadi, kas parasti iet pa visiem ēkas stāviem, ir pienācīgi jānodrošina. Šim nolūkam tiek izmantotas sistēmas, kas balstītas uz ģipškartona plāksnēm Nida Uguns Pluss (D, F tips) vai Nida Ūdens Uguns (Uguns Ūdens) (D, F, H2 tips) ar biezumu 12,5 mm, 15 mm, 20 mm vai 25 mm, kas ir piestiprināts pie starpposma nesošās konstrukcijas ar metāla Nida C profiliem vai tieši pie telpas sienām un griestiem bez nesošās konstrukcijas. Stāvvadu apdares sistēmas, izmantojot Nida ģipša plāksnes, ļauj pasargāt no uguns pārvietošanās šādā veidā līdz ugunsizturības klasei EI 120. Šo sistēmu papildu funkcija var būt arī telpu akustiskā aizsardzība pret skaņām, kas rodas šahtas iekšpusē, piemēram, gaisa plūsmas, kanalizācijas sistēmas vai instalācijas vibrācijas dēļ.

NODAĻU SARAKSTS

62,5A50; 65A50 **794**
75A50; 80A50 **796**
87,5A50 **798**
100A50; 105A50; 110A50 **800**
87,5A75; 90A75 **802**
100A75; 100A75 **804**
112,5A75 **806**
120A75; 125A75; 135A75 **808**
112,5A100; 115A100 **810**
125A100; 130A100 **812**
137,5A100 **814**
150A100; 155A100; 160A100 **816**
80AA50; 105AA75; 130AA100 **818**
87,5AA50; 112,5AA75; 137,5AA100 **820**
100UU75; 100UU75; 105UU75; 105UU75; 105UU75; 105UU75; 105UU75 **822**
125UU100; 125UU100; 130UU100; 130UU100; 130UU100; 130UU100; 130UU100 **824**
62,5A/UAR50; 75A/UAR50 **826**
87,5A/UAR75; 100A/UAR75 **828**
112,5A/UAR100; 125A/UAR100 **830**
62,5AA/UAR50; 75AA/UAR50 **832**
87,5AA/UAR75; 100AA/UAR75 **834**
112,5AA/UAR100; 125AA/UAR100 **836**
25; 30 **840**
37,5 **842**
50; 55, 60 **844**

nida Šahta STĀVVADU APDARE

Lappuse	Sistēmas nosaukums Nida Šahta	Ģipša plākšņu apšuvums			Nesošā konstrukcija		Izolācijas materiāls			Maksimālais augstums [1]	Akustiskā izolācija			Būves svars 1m²	Ugunsizturības klase [2]	Īpašā sistēma
		Nida	Biezums [mm]	Apzīmējums sask. ar standartu	Nida profila tips	Nida profilu aksiālais atstatums [mm]	Skaņas izolācijai: Minerālvate	Skaņas izolācijai: Biezums [mm]	Skaņas izolācijai: Blīvums [kg/m³]	[mm]	Rw [dB]	Ra1 [dB]	Ra2 [dB]	[kg]	[min.]	
STĀVVADU APDARES SISTĒMAS AR NESOŠO KONSTRUKCIJU NIDA C50																
794	62,5A50/Expert	Expert	12,5	A	C50	600	stikla/akmens	50	12	3200	34	32	28	11,0	-	-
794	62,5A50/Ūdens	Ūdens	12,5	H2	C50	600	stikla/akmens	50	12	3200	34	32	28	12,0	-	-
794	62,5A50/Uguns+	Uguns Pluss	12,5	DF	C50	600	stikla/akmens	50	12	3200	36	34	30	13,0	-	-
794	62,5A50/ŪdensUguns+	Ūdens Uguns Pluss	12,5	DFH2	C50	600	stikla/akmens	50	12	3200	36	34	30	13,0	-	-
794	62,5A50/Cietā	Cietā	12,5	DEFH1IR	C50	600	stikla/akmens	50	50	3200	42	39	34	16,0	-	●
794	62,5A50/Hydro	Hydro	12,5	GMFH1I	C50	600	stikla/akmens	50	12	3200	36	34	30	14,0	-	●
794	65A50/Uguns+	Uguns Pluss	15,0	DF	C50	600	stikla/akmens	50	12	3200	36	34	30	16,0	-	-
794	65A50/Cietā	Cietā	15,0	DEFH1IR	C50	600	stikla/akmens	50	50	3200	42	39	34	18,0	-	●
794	65A50/Hydro	Hydro	15,0	GMFH1I	C50	600	stikla/akmens	50	12	3200	36	34	30	16,0	-	●
796	75A50/Expert	Expert	2x12,5	A	C50	600	stikla/akmens	50	12	3360	37	35	31	19,0	-	-
796	75A50/Ūdens	Ūdens	2x12,5	H2	C50	600	stikla/akmens	50	12	3360	37	35	31	20,0	-	-
796	75A50/Uguns+	Uguns Pluss	2x12,5	DF	C50	600	stikla/akmens	50	12	2800	40	38	35	23,0	(R)EI30	-
796	75A50/ŪdensUguns+	Ūdens Uguns Pluss	2x12,5	DFH2	C50	600	stikla/akmens	50	12	2800	40	38	35	23,0	(R)EI30	-
796	75A50/Cietā	Cietā	2x12,5	DEFH1IR	C50	600	stikla/akmens	50	50	2800	47	44	39	28,0	(R)EI30	●
796	75A50/Hydro	Hydro	2x12,5	GMFH1I	C50	600	stikla/akmens	50	12	2800	40	38	35	24,0	(R)EI30	●
796	80A50/Uguns+	Uguns Pluss	2x15,0	DF	C50	600	stikla/akmens	50	12	3000	41	40	37	30,0	(R)EI60	-
796	80A50/Cietā	Cietā	2x15,0	DEFH1IR	C50	600	stikla/akmens	50	50	3000	48	46	40	33,0	(R)EI60	●
796	80A50/Hydro	Hydro	2x15,0	GMFH1I	C50	600	stikla/akmens	50	12	3000	41	40	37	30,0	(R)EI60	●
798	87,5A50/Uguns+	Uguns Pluss	3x12,5	DF	C50	600	stikla/akmens	50	12	3000	41	40	37	33,0	(R)EI60	-
798	87,5A50/ŪdensUguns+	Ūdens Uguns Pluss	3x12,5	DFH2	C50	600	stikla/akmens	50	12	3000	41	40	37	33,0	(R)EI60	-
798	87,5A50/Cietā	Cietā	3x12,5	DEFH1IR	C50	600	stikla/akmens	50	50	3000	50	48	42	41,0	(R)EI60	●
798	87,5A50/Hydro	Hydro	3x12,5	GMFH1I	C50	600	stikla/akmens	50	12	3000	41	40	37	35,0	(R)EI60	●
800	100A50/Uguns+	Uguns Pluss	4x12,5	DF	C50	600	stikla/akmens	50	14	3250	41	40	38	43,0	(R)EI90	-
800	100A50/ŪdensUguns+	Ūdens Uguns Pluss	4x12,5	DFH2	C50	600	stikla/akmens	50	14	3250	41	40	38	43,0	(R)EI90	-
800	100A50/Cietā	Cietā	4x12,5	DEFH1IR	C50	600	stikla/akmens	50	50	3250	53	50	45	54,0	(R)EI90	●
800	100A50/Hydro	Hydro	4x12,5	GMFH1I	C50	600	stikla/akmens	50	14	3250	41	40	38	46,0	(R)EI90	●
800	105A50/Uguns+	Uguns Pluss	2x12,5 + 2x15,0	DF	C50	600	stikla/akmens	50	14	3500	41	40	38	50,0	(R)EI120	-
800	110A50/Uguns+	Uguns Pluss	4x15,0	DF	C50	600	stikla/akmens	50	14	3500	42	41	39	57,0	(R)EI120	-
800	110A50/Cietā	Cietā	4x15,0	DEFH1IR	C50	600	stikla/akmens	50	50	3500	54	51	46	65,0	(R)EI120	●
800	110A50/Hydro	Hydro	4x15,0	GMFH1I	C50	600	stikla/akmens	50	14	3500	42	41	39	57,0	(R)EI120	●

[1] Maksimālais augstums saskaņā ar tehnisko atzinumu ITB 1060/12/R33NK.
[2] Ugunsdrošības klasifikācija (ITB NP-1087.2.1/A/05/BW/ZM, ITB 1060/14/R85NP) (ITB 1060/11/R27NP, ITB 01060/15/R93NP).

Lappuse	Sistēmas nosaukums Nida Šahta	Ģipša plākšņu apšuvums			Nesošā konstrukcija		Izolācijas materiāls			Maksimālais augstums [1]	Akustiskā izolācija			Būves svars 1m²	Ugunsizturības klase [2]	Īpašā sistēma
		Nida	Biezums [mm]	Apzīmējums sask. ar standartu	Nida profila tips	Nida profilu aksiālais atstatums [mm]	Skaņas izolācijai: Minerālvate	Skaņas izolācijai: Biezums [mm]	Skaņas izolācijai: Blīvums [kg/m³]	[mm]	Rw [dB]	Ra1 [dB]	Ra2 [dB]	[kg]	[min.]	
STĀVVADU APDARES SISTĒMAS AR NESOŠO KONSTRUKCIJU NIDA C75																
802	87,5A75/Expert	Expert	12,5	A	C75	600	stikla/akmens	50	12	3980	34	32	28	11,0	-	-
802	87,5A75/Ūdens	Ūdens	12,5	H2	C75	600	stikla/akmens	50	12	3980	34	32	28	12,0	-	-
802	87,5A75/Uguns+	Uguns Pluss	12,5	DF	C75	600	stikla/akmens	50	12	3980	36	34	30	13,0	-	-
802	87,5A75/ŪdensUguns+	Ūdens Uguns Pluss	12,5	DFH2	C75	600	stikla/akmens	50	12	3980	36	34	30	13,0	-	-
802	87,5A75/Cietā	Cietā	12,5	DEFH1IR	C75	600	stikla/akmens	75	50	3980	50	48	42	16,0	-	●
802	87,5A75/Hydro	Hydro	12,5	GMFH1I	C75	600	stikla/akmens	50	12	3980	36	34	30	14,0	-	●
802	90A75/Uguns+	Uguns Pluss	15,0	DF	C75	600	stikla/akmens	50	12	3980	36	34	30	16,0	-	-
802	90A75/Cietā	Cietā	15,0	DEFH1IR	C75	600	stikla/akmens	75	50	3980	50	48	42	18,0	-	●
802	90A75/Hydro	Hydro	15,0	GMFH1I	C75	600	stikla/akmens	50	12	3980	36	34	30	16,0	-	●
804	100A75/Expert	Expert	2x12,5	A	C75	600	stikla/akmens	50	12	4330	37	35	31	19,0	-	-
804	100A75/Ūdens	Ūdens	2x12,5	H2	C75	600	stikla/akmens	50	12	4330	37	35	31	20,0	-	-
804	100A75/Uguns+	Uguns Pluss	2x12,5	DF	C75	600	stikla/akmens	50	12	3500	40	38	35	23,0	(R)EI30	-
804	100A75/ŪdensUguns+	Ūdens Uguns Pluss	2x12,5	DFH2	C75	600	stikla/akmens	50	12	3500	40	38	35	23,0	(R)EI30	-
804	100A75/Cietā	Cietā	2x12,5	DEFH1IR	C75	600	stikla/akmens	75	50	3500	55	53	47	28,0	(R)EI30	●
804	100A75/Hydro	Hydro	2x12,5	GMFH1I	C75	600	stikla/akmens	50	12	3500	40	38	35	24,0	(R)EI30	●
804	105A75/Uguns+	Uguns Pluss	2x15,0	DF	C75	600	stikla/akmens	50	12	4000	41	40	37	30,0	(R)EI60	-
804	105A75/Cietā	Cietā	2x15,0	DEFH1IR	C75	600	stikla/akmens	75	50	4000	56	54	48	33,0	(R)EI60	●
804	105A75/Hydro	Hydro	2x15,0	GMFH1I	C75	600	stikla/akmens	50	12	4000	41	40	37	30,0	(R)EI60	●
806	112,5A75/Uguns+	Uguns Pluss	3x12,5	DF	C75	600	stikla/akmens	50	12	4000	41	40	37	33,0	(R)EI60	-
806	112,5A75/ŪdensUguns+	Ūdens Uguns Pluss	3x12,5	DFH2	C75	600	stikla/akmens	50	12	4000	41	40	37	33,0	(R)EI60	-
806	112,5A75/Cietā	Cietā	3x12,5	DEFH1IR	C75	600	stikla/akmens	75	50	4000	58	56	50	41,0	(R)EI60	●
806	112,5A75/Hydro	Hydro	3x12,5	GMFH1I	C75	600	stikla/akmens	50	12	4000	41	40	37	35,0	(R)EI60	●
808	125A75/Uguns+	Uguns Pluss	4x12,5	DF	C75	600	stikla/akmens	75	14	4250	43	41	38	43,0	(R)EI90	-
808	125A75/ŪdensUguns+	Ūdens Uguns Pluss	4x12,5	DFH2	C75	600	stikla/akmens	75	14	4250	43	41	38	43,0	(R)EI90	-
808	125A75/Cietā	Cietā	4x12,5	DEFH1IR	C75	600	stikla/akmens	75	50	4250	60	58	53	54,0	(R)EI90	●
808	125A75/Hydro	Hydro	4x12,5	GMFH1I	C75	600	stikla/akmens	75	14	4250	43	41	38	46,0	(R)EI90	●
808	130A75/Uguns+	Uguns Pluss	2x12,5 + 2x15,0	DF	C75	600	stikla/akmens	75	14	4250	43	41	38	50,5	(R)EI120	-
808	135A75/Uguns+	Uguns Pluss	4x15,0	DF	C75	600	stikla/akmens	75	14	4500	44	42	40	57,0	(R)EI120	-
808	135A75/Cietā	Cietā	4x15,0	DEFH1IR	C75	600	stikla/akmens	75	50	4500	61	59	54	65,0	(R)EI120	●
808	135A75/Hydro	Hydro	4x15,0	GMFH1I	C75	600	stikla/akmens	75	14	4500	44	42	40	57,0	(R)EI120	●

[1] Maksimālais augstums saskaņā ar tehnisko atzinumu ITB 1060/12/R33NK.
[2] Ugunsdrošības klasifikācija (ITB NP-1087.2.1/A/05/BW/ZM, ITB 1060/14/R85NP) (ITB 1060/11/R27NP, ITB 01060/15/R93NP).

PIRMIE TIRGŪ SAUSĀS BŪVES SISTĒMAS MARĶĒTA ZĪME CE

Lūdzu, atrodiet mūsu kanālu Siniat Nida YouTube

Lappuse	Sistēmas nosaukums Nida Šahta	Ģipša plāksņu apšuvums			Nesošā konstrukcija		Izolācijas materiāls			Maksimālais augstums [1]	Akustiskā izolācija			Būves svars 1m²	Ugunsizturības klase [2]	Īpašā sistēma
		Nida	Biezums [mm]	Apzīmējums sask. ar standartu	Nida profila tips	Nida profilu aksiālais atstatums [mm]	Skaņas izolācijai: Minerālvate	Skaņas izolācijai: Biezums [mm]	Skaņas izolācijai: Blīvums [kg/m³]	[mm]	Rw [dB]	Ra1 [dB]	Ra2 [dB]	[kg]	[min.]	
STĀVVADU APDARES SISTĒMAS AR NESOŠO KONSTRUKCIJU NIDA C100																
810	112,5A100/Expert	Expert	12,5	A	C100	600	stikla/akmens	50	12	4620	34	32	28	12,0	-	-
810	112,5A100/Ūdens	Ūdens	12,5	H2	C100	600	stikla/akmens	50	12	4620	34	32	28	13,0	-	-
810	112,5A100/Uguns+	Uguns Pluss	12,5	DF	C100	600	stikla/akmens	50	12	4620	36	34	30	14,0	-	-
810	112,5A100/ÚdensUguns+	Ūdens Uguns Pluss	12,5	DFH2	C100	600	stikla/akmens	50	12	4620	36	34	30	14,0	-	-
810	112,5A100/Cietā	Cietā	12,5	DEFH1IR	C100	600	stikla/akmens	100	50	4620	56	55	50	17,0	-	●
810	112,5A100/Hydro	Hydro	12,5	GMFH1I	C100	600	stikla/akmens	50	12	4620	36	34	30	15,0	-	●
810	115A100/Uguns+	Uguns Pluss	15,0	DF	C100	600	stikla/akmens	50	12	4620	36	34	30	17,0	-	-
810	115A100/Cietā	Cietā	15,0	DEFH1IR	C100	600	stikla/akmens	100	50	4620	56	55	50	19,0	-	●
810	115A100/Hydro	Hydro	15,0	GMFH1I	C100	600	stikla/akmens	50	12	4620	36	34	30	17,0	-	●
812	125A100/Expert	Expert	2x12,5	A	C100	600	stikla/akmens	50	12	5010	37	35	31	20,0	-	-
812	125A100/Ūdens	Ūdens	2x12,5	H2	C100	600	stikla/akmens	50	12	5010	37	35	31	21,0	-	-
812	125A100/Uguns+	Uguns Pluss	2x12,5	DF	C100	600	stikla/akmens	50	12	4500	40	38	35	24,0	(R)EI30	-
812	125A100/ÚdensUguns+	Ūdens Uguns Pluss	2x12,5	DFH2	C100	600	stikla/akmens	50	12	4500	40	38	35	24,0	(R)EI30	-
812	125A100/Cietā	Cietā	2x12,5	DEFH1IR	C100	600	stikla/akmens	100	50	4500	61	60	55	29,0	(R)EI30	●
812	125A100/Hydro	Hydro	2x12,5	GMFH1I	C100	600	stikla/akmens	50	12	4500	40	38	35	25,0	(R)EI30	●
812	130A100/Uguns+	Uguns Pluss	2x15,0	DF	C100	600	stikla/akmens	50	12	5000	41	40	37	31,0	(R)EI60	-
812	130A100/Cietā	Cietā	2x15,0	DEFH1IR	C100	600	stikla/akmens	100	50	5000	62	61	56	34,0	(R)EI60	●
812	130A100/Hydro	Hydro	2x15,0	GMFH1I	C100	600	stikla/akmens	50	12	5000	41	40	37	31,0	(R)EI60	●
814	137,5A100/Uguns+	Uguns Pluss	3x12,5	DF	C100	600	stikla/akmens	100	12	5000	45	44	39	34,0	(R)EI60	-
814	137,5A100/ÚdensUguns+	Ūdens Uguns Pluss	3x12,5	DFH2	C100	600	stikla/akmens	100	12	5000	45	44	39	34,0	(R)EI60	-
814	137,5A100/Cietā	Cietā	3x12,5	DEFH1IR	C100	600	stikla/akmens	100	50	5000	64	63	58	42,0	(R)EI60	●
814	137,5A100/Hydro	Hydro	3x12,5	GMFH1I	C100	600	stikla/akmens	100	12	5000	45	44	39	36,0	(R)EI60	●
816	150A100/Uguns+	Uguns Pluss	4x12,5	DF	C100	600	stikla/akmens	100	14	5000	44	42	39	44,0	(R)EI90	-
816	150A100/ÚdensUguns+	Ūdens Uguns Pluss	4x12,5	DFH2	C100	600	stikla/akmens	100	14	5000	44	42	39	44,0	(R)EI90	-
816	150A100/Cietā	Cietā	4x12,5	DEFH1IR	C100	600	stikla/akmens	100	50	5000	66	65	60	55,0	(R)EI90	●
816	150A100/Hydro	Hydro	4x12,5	GMFH1I	C100	600	stikla/akmens	100	14	5000	44	42	39	47,0	(R)EI90	●
816	155A100/Uguns+	Uguns Pluss	2x12,5 + 2x15,0	DF	C100	600	stikla/akmens	100	14	5000	44	42	39	51,0	(R)EI120	-
816	160A100/Uguns+	Uguns Pluss	4x15,0	DF	C100	600	stikla/akmens	100	14	5500	45	44	40	58,0	(R)EI120	-
816	160A100/Cietā	Cietā	4x15,0	DEFH1IR	C100	600	stikla/akmens	100	50	5500	68	66	62	66,0	(R)EI120	●
816	160A100/Hydro	Hydro	4x15,0	GMFH1I	C100	600	stikla/akmens	100	14	5500	45	44	40	58,0	(R)EI120	●

[1] Maksimālais augstums saskaņā ar tehnisko atzinumu ITB 1060/12/R33NK.
[2] Ugunsdrošības klasifikācija (ITB NP-1087.2.1/A/05/BW/ZM, ITB 1060/14/R85NP) (ITB 1060/11/R27NP, ITB 01060/15/R93NP).

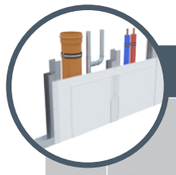

Lappuse	Sistēmas nosaukums Nida Šahta	Ģipša plāksņu apšuvums			Nesošā konstrukcija		Izolācijas materiāls			Maksimālais augstums [1]	Akustiskā izolācija			Būves svars 1m²	Ugunsizturības klase [2]	Īpašā sistēma
		Nida	Biezums [mm]	Apzīmējums sask. ar standartu	Nida profila tips	Nida profilu aksiālais atstatums [mm]	Skaņas izolācijai: Minerālvate	Skaņas izolācijai: Biezums [mm]	Skaņas izolācijai: Blīvums [kg/m³]	[mm]	Rw [dB]	Ra1 [dB]	Ra2 [dB]	[kg]	[min.]	
STĀVVADU APDARES SISTĒMAS AR NESOŠO KONSTRUKCIJU NIDA CC50, CC75, CC100																
818	80AA50/Uguns+	Uguns Pluss	2x15,0	DF	2xC50	600	pēc izvēles	-	-	5500	-	-	-	31,0	(R)EI60	-
818	80AA50/Cietā	Cietā	2x15,0	DEFH1IR	2xC50	600	pēc izvēles	-	-	5500	-	-	-	34,0	(R)EI60	●
818	80AA50/Hydro	Hydro	2x15,0	GMFH1I	2xC50	600	pēc izvēles	-	-	5500	-	-	-	31,0	(R)EI60	●
818	105AA75/Uguns+	Uguns Pluss	2x15,0	DF	2xC75	600	pēc izvēles	-	-	6000	-	-	-	31,0	(R)EI60	-
818	105AA75/Cietā	Cietā	2x15,0	DEFH1IR	2xC75	600	pēc izvēles	-	-	6000	-	-	-	34,0	(R)EI60	●
818	105AA75/Hydro	Hydro	2x15,0	GMFH1I	2xC75	600	pēc izvēles	-	-	6000	-	-	-	31,0	(R)EI60	●
818	130AA100/Uguns+	Uguns Pluss	2x15,0	DF	2xC100	600	pēc izvēles	-	-	6500	-	-	-	32,0	(R)EI60	-
818	130AA100/Cietā	Cietā	2x15,0	DEFH1IR	2xC100	600	pēc izvēles	-	-	6500	-	-	-	35,0	(R)EI60	●
818	130AA100/Hydro	Hydro	2x15,0	GMFH1I	2xC100	600	pēc izvēles	-	-	6500	-	-	-	32,0	(R)EI60	●
820	87,5AA50/Uguns+	Uguns Pluss	3x12,5	DF	2xC50	600	pēc izvēles	-	-	5500	-	-	-	33,0	(R)EI60	-
820	87,5AA50/ÚdensUguns+	Ūdens Uguns Pluss	3x12,5	DFH2	2xC50	600	pēc izvēles	-	-	5500	-	-	-	33,0	(R)EI60	-
820	87,5AA50/Cietā	Cietā	3x12,5	DEFH1IR	2xC50	600	pēc izvēles	-	-	5500	-	-	-	41,0	(R)EI60	●
820	87,5AA50/Hydro	Hydro	3x12,5	GMFH1I	2xC50	600	pēc izvēles	-	-	5500	-	-	-	35,0	(R)EI60	●
820	112,5AA75/Uguns+	Uguns Pluss	3x12,5	DF	2xC75	600	pēc izvēles	-	-	6000	-	-	-	33,0	(R)EI60	-
820	112,5AA75/ÚdensUguns+	Ūdens Uguns Pluss	3x12,5	DFH2	2xC75	600	pēc izvēles	-	-	6000	-	-	-	33,0	(R)EI60	-
820	112,5AA75/Cietā	Cietā	3x12,5	DEFH1IR	2xC75	600	pēc izvēles	-	-	6000	-	-	-	41,0	(R)EI60	●
820	112,5AA75/Hydro	Hydro	3x12,5	GMFH1I	2xC75	600	pēc izvēles	-	-	6000	-	-	-	35,0	(R)EI60	●
820	137,5AA100/Uguns+	Uguns Pluss	3x12,5	DF	2xC100	600	pēc izvēles	-	-	6500	-	-	-	34,0	(R)EI60	-
820	137,5AA100/ÚdensUguns+	Ūdens Uguns Pluss	3x12,5	DFH2	2xC100	600	pēc izvēles	-	-	6500	-	-	-	34,0	(R)EI60	-
820	137,5AA100/Cietā	Cietā	3x12,5	DEFH1IR	2xC100	600	pēc izvēles	-	-	6500	-	-	-	42,0	(R)EI60	●
820	137,5AA100/Hydro	Hydro	3x12,5	GMFH1I	2xC100	600	pēc izvēles	-	-	6500	-	-	-	36,0	(R)EI60	●

[1] Maksimālais augstums saskaņā ar tehnisko atzinumu ITB 1060/12/R33NK.
[2] Ugunsdrošības klasifikācija (ITB NP-1087.2.1/A/05/BW/ZM, ITB 1060/14/R85NP) (ITB 1060/11/R27NP, ITB 01060/15/R93NP).

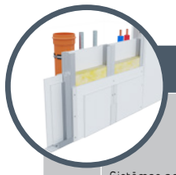

Lappuse	Sistēmas nosaukums Nida Šahta	Ģipša plākšņu apšuvums			Nesošā konstrukcija			Izolācijas materiāls			Maksimālais augstums [1]	Skaņas izolācija [2]			Būves svars 1m²	Ugunsizturības klase	Īpašā sistēma
					Nida profila tips	Palīgprofila tips Nida	Nida profilu aksiālais atstatums	Skaņas izolācijai									
		Nida	Biezums [mm]	Apzīmējums sask. ar standartu			[mm]	Minerālvate	Biezums [mm]	Blīvums [kg/m³]	[mm]	Rw [dB]	Ra1 [dB]	Ra2 [dB]	[kg]	[min.]	
STĀVVADU APDARES SISTĒMAS AR NESOŠO KONSTRUKCIJU NIDA UU75, UU100																	
822	100UU75/Expert	Expert	2x12,5 + 2x12,5	A	2xU75	2xUD 27	600	stikla/akmens	50	10	6000	47	43	35	40,0	-	-
822	100UU75/Uguns+	Ūdens	2x12,5 + 2x12,5	H2	2xU75	2xUD27	600	stikla/akmens	50	10	6000	47	43	35	40,0	-	-
822	105UU75/Uguns+	Uguns Pluss	2x12,5 + 2x15	DF	2xU75	2xUD27	600	akmens	50	50	6000	54	50	42	55,0	(R)EI120	●
822	105UU75/ ŪdensUguns+	Ūdens Uguns Pluss	2x12,5 + 2x15	DFH2	2xU75	2xUD27	600	akmens	50	50	6000	54	50	42	55,0	(R)EI120	●
822	105UU75/Cietā	Cietā	2x12,5 + 2x15	DEFH1IR	2xU75	2xUD27	600	akmens	50	50	6000	59	55	47	65,0	(R)EI120	●
822	105UU75/Hydro	Hydro	2x12,5 + 2x15	GMFH1I	2xU75	2xUD27	600	akmens	50	50	6000	56	51	44	56,5	(R)EI120	●
822	105UU75/Klusā	Klusā	2x12,5 + 2x15	DFH1IR	2xU75	2xUD27	600	akmens	50	50	6000	59	55	47	65,0	(R)EI120	●
824	125UU100/Expert	Expert	2x12,5 + 2x12,5	A	2xU100	2xUD27	600	stikla/akmens	50	10	6000	50	46	39	40,0	-	-
824	125UU100/Uguns+	Ūdens	2x12,5 + 2x12,5	H2	2xU100	2xUD27	600	stikla/akmens	50	10	6000	50	46	39	40,0	-	-
824	130UU100/Uguns+	Uguns Pluss	2x12,5 + 2x15	DF	2xU100	2xUD27	600	akmens	50	50	6000	56	53	46	55,0	(R)EI120	●
824	130UU100/ ŪdensUguns+	Ūdens Uguns Pluss	2x12,5 + 2x15	DFH2	2xU100	2xUD27	600	akmens	50	50	6000	56	53	46	55,0	(R)EI120	●
824	130UU100/Cietā	Cietā	2x12,5 + 2x15	DEFH1IR	2xU100	2xUD27	600	akmens	50	50	6000	60	58	51	65,0	(R)EI120	●
824	130UU100/Hydro	Hydro	2x12,5 + 2x15	GMFH1I	2xU100	2xUD27	600	akmens	50	50	6000	58	54	48	56,5	(R)EI120	●
824	130UU100/Klusā	Klusā	2x12,5 + 2x15	DFH1IR	2xU100	2xUD27	600	akmens	50	50	6000	60	58	51	65,0	(R)EI120	●

Lappuse	Sistēmas nosaukums Nida Šahta	Ģipša plākšņu apšuvums			Nesošā konstrukcija		Izolācijas materiāls			Maksimālais augstums [1]	Akustiskā izolācija			Būves svars 1m²	Ugunsizturības klase [2]	Īpašā sistēma
					Nida profila tips	Nida profilu aksiālais atstatums	Skaņas izolācijai									
		Nida	Biezums [mm]	Apzīmējums sask. ar standartu		[mm]	Minerālvate	Biezums [mm]	Blīvums [kg/m³]	[mm]	Rw [dB]	Ra1 [dB]	Ra2 [dB]	[kg]	[min.]	
STĀVVADU APDARES SISTĒMAS AR NESOŠO KONSTRUKCIJU NIDA UAR 50, UAR 75, UAR 100																
826	62,5A/UAR50/Expert	Expert	12,5	A	UAR50	600	stikla/akmens	50	12	3880	34	32	28	12,0	-	-
826	62,5A/UAR50/Ūdens	Ūdens	12,5	H2	UAR50	600	stikla/akmens	50	12	3880	34	32	28	13,0	-	-
826	75A/UAR50/Expert	Expert	2x12,5	A	UAR50	600	stikla/akmens	50	12	4050	37	35	31	21,0	-	-
826	75A/UAR50/Ūdens	Ūdens	2x12,5	H2	UAR50	600	stikla/akmens	50	12	4050	37	35	31	22,0	-	-
828	87,5A/UAR75/Expert	Expert	12,5	A	UAR75	600	stikla/akmens	50	12	5130	34	32	28	13,0	-	-
828	87,5A/UAR75/Ūdens	Ūdens	12,5	H2	UAR75	600	stikla/akmens	50	12	5130	34	32	28	13,0	-	-
828	100A/UAR75/Expert	Expert	2x12,5	A	UAR75	600	stikla/akmens	50	12	5170	37	35	31	21,0	-	-
828	100A/UAR75/Ūdens	Ūdens	2x12,5	H2	UAR75	600	stikla/akmens	50	12	5170	37	35	31	22,0	-	-
830	112,5A/UAR100/Expert	Expert	12,5	A	UAR100	600	stikla/akmens	50	12	6170	34	32	28	13,0	-	-
830	112,5A/UAR100/Ūdens	Ūdens	12,5	H2	UAR100	600	stikla/akmens	50	12	6170	34	32	28	14,0	-	-
830	125A/UAR100/Expert	Expert	2x12,5	A	UAR100	600	stikla/akmens	50	12	6250	37	35	31	22,0	-	-
830	125A/UAR100/Ūdens	Ūdens	2x12,5	H2	UAR100	600	stikla/akmens	50	12	6250	37	35	31	23,0	-	-

[1] Maksimālais augstums saskaņā ar tehnisko atzinumu ITB 1060/12/R33NK.

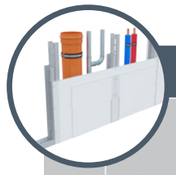

Lappuse	Sistēmas nosaukums Nida Šahta	Ģipša plākšņu apšuvums			Nesošā konstrukcija		Izolācijas materiāls			Maksimālais augstums [1]	Akustiskā izolācija			Būves svars 1m²	Ugunsizturības klase [2]	Īpašā sistēma
					Nida profila tips	Nida profilu aksiālais atstatums	Skaņas izolācijai									
		Nida	Biezums [mm]	Apzīmējums sask. ar standartu		[mm]	Minerālvate	Biezums [mm]	Blīvums [kg/m³]	[mm]	Rw [dB]	Ra1 [dB]	Ra2 [dB]	[kg]	[min.]	
STĀVVADU APDARES SISTĒMAS AR NESOŠO KONSTRUKCIJU NIDA UAR 50, UAR 75, UAR 100																
832	62,5AA/UAR50/Expert	Expert	12,5	A	2xUAR50	600	pēc izvēles	-	-	5000	-	-	-	15,0	-	-
832	62,5AA/UAR50/Ūdens	Ūdens	12,5	H2	2xUAR50	600	pēc izvēles	-	-	5000	-	-	-	16,0	-	-
832	75AA/UAR50/Expert	Expert	2x12,5	A	2xUAR50	600	pēc izvēles	-	-	5310	-	-	-	24,0	-	-
832	75AA/UAR50/Ūdens	Ūdens	2x12,5	H2	2xUAR50	600	pēc izvēles	-	-	5310	-	-	-	25,0	-	-
834	87,5AA/UAR75/Expert	Expert	12,5	A	2xUAR75	600	pēc izvēles	-	-	6590	-	-	-	17,0	-	-
834	87,5AA/UAR75/Ūdens	Ūdens	12,5	H2	2xUAR75	600	pēc izvēles	-	-	6590	-	-	-	17,0	-	-
834	100AA/UAR75/Expert	Expert	2x12,5	A	2xUAR75	600	pēc izvēles	-	-	6760	-	-	-	25,0	-	-
834	100AA/UAR75/Ūdens	Ūdens	2x12,5	H2	2xUAR75	600	pēc izvēles	-	-	6760	-	-	-	26,0	-	-
836	112,5AA/UAR100/Expert	Expert	12,5	A	2xUAR100	600	pēc izvēles	-	-	8310	-	-	-	18,0	-	-
836	112,5AA/UAR100/Ūdens	Ūdens	12,5	H2	2xUAR100	600	pēc izvēles	-	-	8310	-	-	-	18,0	-	-
836	125AA/UAR100/Expert	Expert	2x12,5	A	2xUAR100	600	pēc izvēles	-	-	8420	-	-	-	26,0	-	-
836	125AA/UAR100/Ūdens	Ūdens	2x12,5	H2	2xUAR100	600	pēc izvēles	-	-	8420	-	-	-	27,0	-	-

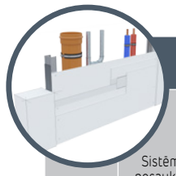

Tehniskie parametri

Lappuse	Sistēmas nosaukums Nida Šahta	Ģipša plākšņu apšuvums			Nesošā konstrukcija		Izolācijas materiāls			Maksimālais augstums	Akustiskā izolācija			Būves svars 1m²	Ugunsizturības klase [1]	Īpašā sistēma
					Nida profila tips	Nida profilu aksiālais atstatums	Skaņas izolācijai									
		Nida	Biezums [mm]	Apzīmējums sask. ar standartu		[mm]	Minerālvate	Biezums [mm]	Blīvums [kg/m³]	[mm]	Rw [dB]	Ra1 [dB]	Ra2 [dB]	[kg]	[min.]	
STĀVVADU APDARES SISTĒMAS BEZ NESOŠĀS KONSTRUKCIJAS																
840	25/Expert	Expert	2x12,5	A	C50, C75, C100	2500	stikla/akmens	50	12	Bez ierobežojumiem	37	35	31	18,0	-	-
840	25/Ūdens	Ūdens	2x12,5	H2	C50, C75, C100	2500	stikla/akmens	50	12	Bez ierobežojumiem	37	35	31	19,0	-	-
840	25/Uguns+	Uguns Pluss	2x12,5	DF	C50, C75, C100	2500	stikla/akmens	50	12	Bez ierobežojumiem	40	38	35	22,0	(R)EI30	-
840	25/ŪdensUguns+	Ūdens Uguns Pluss	2x12,5	DFH2	C50, C75, C100	2500	stikla/akmens	50	12	Bez ierobežojumiem	40	38	35	22,0	(R)EI30	-
840	25/Cietā	Cietā	2x12,5	DEFH1IR	C50, C75, C100	2000	stikla/akmens	50	50	Bez ierobežojumiem	47	44	39	27,0	(R)EI30	●
840	25/Hydro	Hydro	2x12,5	GMFH1I	C50, C75, C100	2000	stikla/akmens	50	12	Bez ierobežojumiem	40	38	35	23,0	(R)EI30	●
840	30/Uguns+	Uguns Pluss	2x15,0	DF	C50, C75, C100	2500	stikla/akmens	100	12	Bez ierobežojumiem	42	41	37	29,0	(R)EI60	-
840	30/Cietā	Cietā	2x15,0	DEFH1IR	C50, C75, C100	2000	stikla/akmens	50	50	Bez ierobežojumiem	48	46	40	32,0	(R)EI60	●
840	30/Hydro	Hydro	2x15,0	GMFH1I	C50, C75, C100	2000	stikla/akmens	100	12	Bez ierobežojumiem	42	41	37	29,0	(R)EI60	●
842	37,5/Uguns+	Uguns Pluss	3x12,5	DF	C50, C75, C100	2500	stikla/akmens	50	12	Bez ierobežojumiem	41	40	37	32,0	(R)EI60	-
842	37,5/ŪdensUguns+	Ūdens Uguns Pluss	3x12,5	DFH2	C50, C75, C100	2500	stikla/akmens	50	12	Bez ierobežojumiem	41	40	37	32,0	(R)EI60	-
842	37,5/Cietā	Cietā	3x12,5	DEFH1IR	C50, C75, C100	2000	stikla/akmens	50	50	Bez ierobežojumiem	50	48	42	40,0	(R)EI60	●
842	37,5/Hydro	Hydro	3x12,5	GMFH1I	C50, C75, C100	2000	stikla/akmens	50	12	Bez ierobežojumiem	41	40	37	34,0	(R)EI60	●
844	50/Uguns+	Uguns Pluss	4x12,5	DF	C50, C75, C100	2500	stikla/akmens	50	14	Bez ierobežojumiem	41	40	38	42,0	(R)EI90	-
844	50/ŪdensUguns+	Ūdens Uguns Pluss	4x12,5	DFH2	C50, C75, C100	2500	stikla/akmens	50	14	Bez ierobežojumiem	41	40	38	42,0	(R)EI90	-
844	50/Cietā	Cietā	4x12,5	DEFH1IR	C50, C75, C100	2000	stikla/akmens	50	50	Bez ierobežojumiem	53	50	45	53,0	(R)EI90	●
844	50/Hydro	Hydro	4x12,5	GMFH1I	C50, C75, C100	2000	stikla/akmens	50	14	Bez ierobežojumiem	41	40	38	45,0	(R)EI90	●
844	55/Uguns+	Uguns Pluss	2x12,5 + 2x15,0	DF	C50, C75, C100	2500	stikla/akmens	50	14	Bez ierobežojumiem	41	40	38	51,0	(R)EI120	-
844	60/Uguns+	Uguns Pluss	4x15,0	DF	C50, C75, C100	2500	stikla/akmens	50	14	Bez ierobežojumiem	42	41	39	56,0	(R)EI120	-
844	60/Cietā	Cietā	4x15,0	DEFH1IR	C50, C75, C100	2000	stikla/akmens	50	50	Bez ierobežojumiem	54	51	46	64,0	(R)EI120	●
844	60/Hydro	Hydro	4x15,0	GMFH1I	C50, C75, C100	2000	stikla/akmens	50	14	Bez ierobežojumiem	42	41	39	56,0	(R)EI120	●

[1] Ugunsdrošības klasifikācija (ITB NP-1087.2.1/A/05/BW/ZM, ITB 1060/14/R85NP) (ITB 1060/11/R27NP, ITB 01060/15/R93NP).

PIRMIE TIRGŪ SAUSĀS BŪVES SISTĒMAS MARĶĒTA ZĪME CE

Lūdzu, atrodiet mūsu kanālu Siniat Nida YouTube

nida Šahta

Ugunsizturības klase:	Maksimālā akustiskā izolācija:	Maksimālais būves augstums:	Būves svars 1m²:	Saistītā dokumenta numurs:
neattiecas	42 dB	3200 mm	11,0-18,0 kg	ETA 15/0301

Ekspluatācijas īpašību deklarācija:
DoP/ShaftWall System/0019/15.11.2016

SISTĒMAS:
62,5A50; 65A50

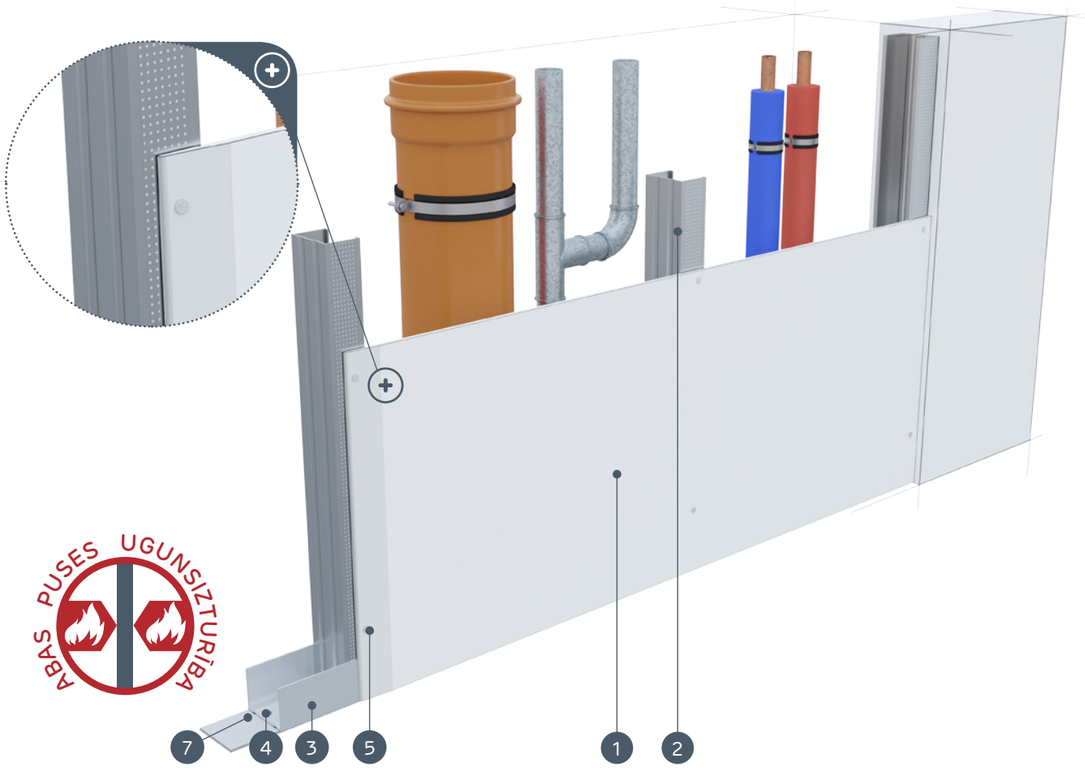

MATERIĀLI:

1. Ģipškartona plāksnes Nida
2. Profils Nida C 50
3. Profils Nida U 50
4. Dībelis Nida
5. Pašurbjošās skrūves Nida 3,5 x 25 mm
6. Šuve starp ģipškartona plāksnēm tiek veidota no Nida ģipša masas ar Nida šuvju līmlenti
7. Blīvējošā akustiskās izolācijas lente Nida
8. Apdare ar Nida ģipša masu

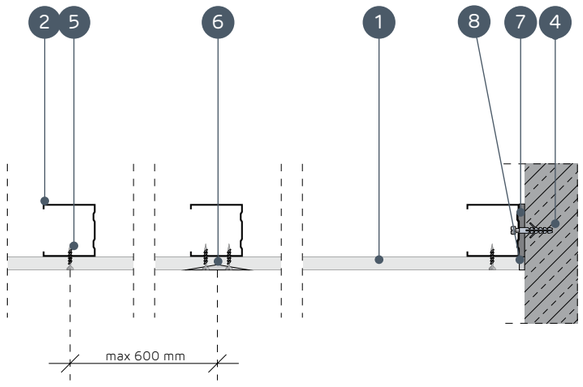

STĀVVADU APDARES SISTĒMAS AR NESOŠO KONSTRUKCIJU NIDA C50

TEHNISKIE PARAMETRI

Sistēmas nosaukums Nida Šahta	Ģipša plākšņu apšuvums			Nesošā konstrukcija		Izolācijas materiāls			Maksimālais augstums [1]	Akustiskā izolācija			Būves svars 1m²	Ugunsizturības klase	Īpašā sistēma
				Nida profila tips	Nida profilu aksiālais atstatums	Skaņas izolācijai									
	Nida	Biezums [mm]	Apzīmējums sask. ar standartu		[mm]	Minerālvate	Biezums [mm]	Blīvums [kg/m³]	[mm]	Rw [dB]	Ra1 [dB]	Ra2 [dB]	[kg]	[min.]	
62,5A50/Expert	Expert	12,5	A	C50	600	stikla/akmens	50	12	3200	34	32	28	11,0	-	-
62,5A50/Ūdens [2]	Ūdens	12,5	H2	C50	600	stikla/akmens	50	12	3200	34	32	28	12,0	-	-
62,5A50/Uguns+	Uguns Pluss	12,5	DF	C50	600	stikla/akmens	50	12	3200	36	34	30	13,0	-	-
62,5A50/ ÚdensUguns+	Ūdens Uguns Pluss	12,5	DFH2	C50	600	stikla/akmens	50	12	3200	36	34	30	13,0	-	-
62,5A50/Cietā	Cietā	12,5	DEFH1IR	C50	600	stikla/akmens	50	50	3200	42	39	34	16,0	-	●
62,5A50/Hydro	Hydro	12,5	GMFH1I	C50	600	stikla/akmens	50	12	3200	36	34	30	14,0	-	●
65A50/Uguns+	Uguns Pluss	15,0	DF	C50	600	stikla/akmens	50	12	3200	36	34	30	16,0	-	-
65A50/Cietā	Cietā	15,0	DEFH1IR	C50	600	stikla/akmens	50	50	3200	42	39	34	18,0	-	●
65A50/Hydro	Hydro	15,0	GMFH1I	C50	600	stikla/akmens	50	12	3200	36	34	30	16,0	-	●

[1] Maksimālais augstums saskaņā ar tehnisko atzinumu ITB 1060/12/R33NK.
[2] Telpās ar relatīvo gaisa mitrumu līdz 85 % stūra sekcijās pret intensīvu ūdens iedarbību ieteicams izmantot Nida Hydro ģipša šķiedru plāksnes (horizontālām un vertikālām virsmām vannas, dušas utt. zonās).

MATERIĀLU PATĒRIŅŠ UZ 1 M² STĀVVADU APDARES NIDA ŠAHTA SISTĒMĀ

Materiāla nosaukums	Mērv.	Sistēmas tips Nida Mansards								
		62,5A50/ Expert	62,5A50/ Ūdens	62,5A50/ Uguns+	62,5A50/ ÚdensUguns+	62,5A50/Cietā	62,5A50/ Hydro	65A50/ Uguns+	65A50/Cietā	65A50/Hydro
		Materiāla patēriņš uz 1 m²								
Plāksne Nida Expert 12,5 mm	m²	1,0	-	-	-	-	-	-	-	-
Plāksne Nida Ūdens 12,5 mm	m²	-	1,0	-	-	-	-	-	-	-
Plāksne Nida Uguns Pluss 12,5 mm	m²	-	-	1,0	-	-	-	-	-	-
Plāksne Nida Ūdens Uguns Pluss 12,5 mm	m²	-	-	-	1,0	-	-	-	-	-
Plāksne Nida Cietā 12,5 mm	m²	-	-	-	-	1,0	-	-	-	-
Plāksne Nida Hydro 12,5 mm	m²	-	-	-	-	-	1,0	-	-	-
Plāksne Nida Uguns Pluss 15,0 mm	m²	-	-	-	-	-	-	1,0	-	-
Plāksne Nida Cietā 15,0 mm	m²	-	-	-	-	-	-	-	1,0	-
Plāksne Nida Hydro 15,0 mm	m²	-	-	-	-	-	-	-	-	1,0
Profils Nida C50	tek.m	1,8	1,8	1,8	1,8	1,8	1,8	1,8	1,8	1,8
Profils Nida U50	tek.m	0,7	0,7	0,7	0,7	0,7	0,7	0,7	0,7	0,7
Dībelis Nida	gab.	0,9	0,9	0,9	0,9	0,9	0,9	0,9	0,9	0,9
Pašurbjošās skrūves Nida 3,5x25 mm	gab.	12,0	12,0	12,0	12,0	-	-	12,0	-	-
Pašurbjošās skrūves Nida Cietā 35 (3,9x35 mm)	gab.	-	-	-	-	12,0	-	-	12,0	-
Pašurbjošās skrūves Nida Hydro C4 3,5x25 mm	gab.	-	-	-	-	-	12,0	-	-	12,0
Līmlente šuvēm Nida	tek.m	1,4	1,4	1,4	1,4	1,4	1,4	1,4	1,4	1,4
Akustiskās izolācijas līmlente Nida	tek.m	0,5	0,5	0,5	0,5	0,5	0,5	0,5	0,5	0,5
Ģipša špaktele Nida Start	kg	0,3	0,3	0,3	0,3	-	-	0,3	-	-
Ģipša špaktele Nida Finisz	kg	0,1	0,1	0,1	0,1	-	-	0,1	-	-
Gatavā špakteļmasa Nida Hydromix [3]	kg	-	-	-	-	0,4	0,4	-	0,4	0,4
Minerālvate [4]	m²	1,0	1,0	1,0	1,0	1,0	1,0	1,0	1,0	1,0

[3] Izmantojot ģipša šķiedru plāksnes Nida Cietā, kā alternatīvu varat izmantot arī Nida Planfix Fresh ģipša špakteli.
[4] Pielietojums atbilstoši prasībām.
Patēriņa standartos nav ņemti vērā materiālie zaudējumi.

nida Šahta

Ugunsizturības klase:	Maksimālā akustiskā izolācija:	Maksimālais būves augstums:	Būves svars 1m²:	Saistītā dokumenta numurs:
(R)EI30 (R)EI60	48 dB	3360 mm	19,0-33,0 kg	ETA 15/0301

Ekspluatācijas īpašību deklarācija:
DoP/ShaftWall System/0019/15.11.2016

SISTĒMAS:
75A50; 80A50

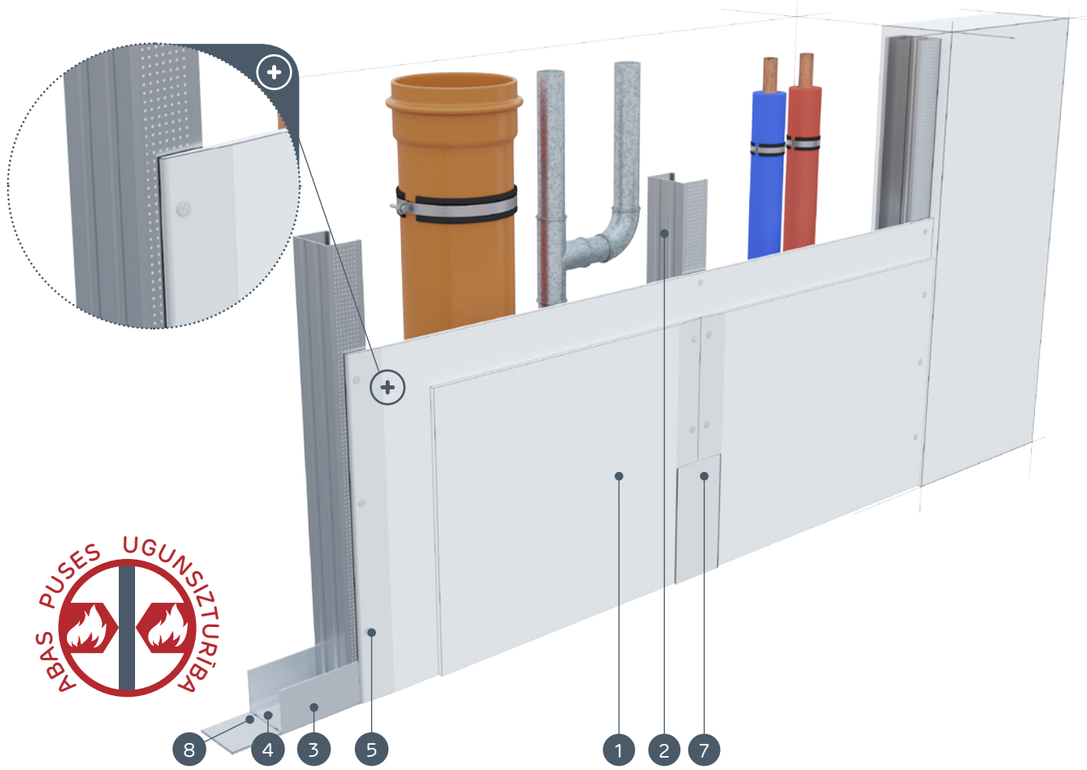

MATERIĀLI:

1. Ģipškartona plāksnes Nida
2. Profils Nida C 50
3. Profils Nida U 50
4. Dībelis Nida
5. Pašurbjošās skrūves Nida 3,5 x 25 mm
6. Pašurbjošās skrūves Nida 3,5 x 35 mm
7. Šuve starp ģipškartona plāksnēm tiek veidota no Nida ģipša masas ar Nida šuvju līmlenti
8. Blīvējošā akustiskās izolācijas lente Nida
9. Apdare ar Nida ģipša masu

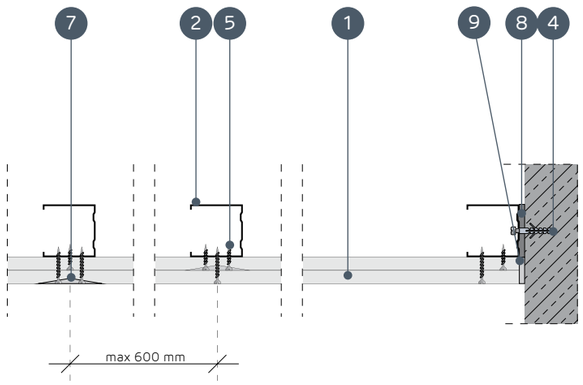

STĀVVADU APDARES SISTĒMAS AR NESOŠO KONSTRUKCIJU NIDA C50

TEHNISKIE PARAMETRI

Sistēmas nosaukums Nida Šahta	Ģipša plākšņu apšuvums			Nesošā konstrukcija		Izolācijas materiāls			Maksimālais augstums [1]	Akustiskā izolācija			Būves svars 1m²	Ugunsizturības klase [2]	Īpašā sistēma
				Nida profila tips	Nida profilu aksiālais atstatums	Skaņas izolācijai									
	Nida	Biezums [mm]	Apzīmējums sask. ar standartu		[mm]	Minerālvate	Biezums [mm]	Blīvums [kg/m³]	[mm]	Rw [dB]	Ra1 [dB]	Ra2 [dB]	[kg]	[min.]	
75A50/Expert	Expert	2x12,5	A	C50	600	stikla/akmens	50	12	3360	37	35	31	19,0	-	-
75A50/Ūdens [3]	Ūdens	2x12,5	H2	C50	600	stikla/akmens	50	12	3360	37	35	31	20,0	-	-
75A50/Uguns+	Uguns Pluss	2x12,5	DF	C50	600	stikla/akmens	50	12	2800	40	38	35	23,0	(R)EI30	-
75A50/ŪdensUguns+	Ūdens Uguns Pluss	2x12,5	DFH2	C50	600	stikla/akmens	50	12	2800	40	38	35	23,0	(R)EI30	-
75A50/Cietā	Cietā	2x12,5	DEFH1IR	C50	600	stikla/akmens	50	50	2800	47	44	39	28,0	(R)EI30	●
75A50/Hydro	Hydro	2x12,5	GMFH1I	C50	600	stikla/akmens	50	12	2800	40	38	35	24,0	(R)EI30	●
80A50/Uguns+	Uguns Pluss	2x15,0	DF	C50	600	stikla/akmens	50	12	3000	41	40	37	30,0	(R)EI60	-
80A50/Cietā	Cietā	2x15,0	DEFH1IR	C50	600	stikla/akmens	50	50	3000	48	46	40	33,0	(R)EI60	●
80A50/Hydro	Hydro	2x15,0	GMFH1I	C50	600	stikla/akmens	50	12	3000	41	40	37	30,0	(R)EI60	●

[1] Maksimālais augstums saskaņā ar tehnisko atzinumu ITB 1060/12/R33NK.
[2] Ugunsdrošības klasifikācija (ITB NP-1087.2.1/A/05/BW/ZM, ITB 1060/14/R85NP) (ITB 1060/11/R27NP, ITB 01060/15/R93NP).
[3] Telpās ar relatīvo gaisa mitrumu līdz 85 % stūra sekcijās pret intensīvu ūdens iedarbību ieteicams izmantot Nida Hydro ģipša šķiedru plāksnes (horizontālām un vertikālām virsmām vannas, dušas utt. zonās).

MATERIĀLU PATĒRIŅŠ UZ 1 M² STĀVVADU APDARES NIDA ŠAHTA SISTĒMĀ

Materiāla nosaukums	Mērv.	Sistēmas tips Nida Šahta								
		75A50/Expert	75A50/Ūdens	75A50/ Uguns+	75A50/ ŪdensUguns+	75A50/Cietā	75A50/Hydro	80A50/ Uguns+	80A50/Cietā	80A50/Hydro
		Materiāla patēriņš uz 1 m²								
Plāksne Nida Expert 12,5 mm	m²	2,0	-	-	-	-	-	-	-	-
Plāksne Nida Ūdens 12,5 mm	m²	-	2,0	-	-	-	-	-	-	-
Plāksne Nida Uguns Pluss 12,5 mm	m²	-	-	2,0	-	-	-	-	-	-
Plāksne Nida Ūdens Uguns Pluss 12,5 mm	m²	-	-	-	2,0	-	-	-	-	-
Plāksne Nida Cietā 12,5 mm	m²	-	-	-	-	2,0	-	-	-	-
Plāksne Nida Hydro 12,5 mm	m²	-	-	-	-	-	2,0	-	-	-
Plāksne Nida Uguns Pluss 15,0 mm	m²	-	-	-	-	-	-	2,0	-	-
Plāksne Nida Cietā 15,0 mm	m²	-	-	-	-	-	-	-	2,0	-
Plāksne Nida Hydro 15,0 mm	m²	-	-	-	-	-	-	-	-	2,0
Profils Nida C50	tek.m	1,8	1,8	1,8	1,8	1,8	1,8	1,8	1,8	1,8
Profils Nida U50	tek.m	0,7	0,7	0,7	0,7	0,7	0,7	0,7	0,7	0,7
Dībelis Nida	gab.	0,9	0,9	0,9	0,9	0,9	0,9	0,9	0,9	0,9
Pašurbjošās skrūves Nida 3,5x25 mm	gab.	4,0	4,0	4,0	4,0	-	-	4,0	-	-
Pašurbjošās skrūves Nida 3,5x35 mm	gab.	12,0	12,0	12,0	12,0	-	-	-	-	-
Pašurbjošās skrūves Nida 3,5x45 mm	gab.	-	-	-	-	-	-	12,0	-	-
Pašurbjošās skrūves Nida Cietā 35 (3,9x35 mm)	gab.	-	-	-	-	16,0	-	-	4,0	-
Pašurbjošās skrūves Nida Cietā 45 (3,9x45 mm)	gab.	-	-	-	-	-	-	-	12,0	-
Pašurbjošās skrūves Nida Hydro C4 3,5x25 mm	gab.	-	-	-	-	-	4,0	-	-	4,0
Pašurbjošās skrūves Nida Hydro C4 3,5x41 mm	gab.	-	-	-	-	-	12,0	-	-	12,0
Līmlente šuvēm Nida	tek.m	1,4	1,4	1,4	1,4	1,4	1,4	1,4	1,4	1,4
Akustiskās izolācijas līmlente Nida	tek.m	0,5	0,5	0,5	0,5	0,5	0,5	0,5	0,5	0,5
Ģipša špaktele Nida Start	kg	0,6	0,6	0,6	0,6	-	-	0,6	-	-
Ģipša špaktele Nida Finisz	kg	0,1	0,1	0,1	0,1	-	-	0,1	-	-
Gatavā špakteļmasa Nida Hydromix [4]	kg	-	-	-	-	0,7	0,7	-	0,7	0,7
Minerālvate [5]	m²	1,0	1,0	1,0	1,0	1,0	1,0	1,0	1,0	1,0

[4] Izmantojot ģipša šķiedru plāksnes Nida Cietā, kā alternatīvu varat izmantot arī Nida Planfix Fresh ģipša špakteli.
[5] Pielietojums atbilstoši prasībām.
Patēriņa standartos nav ņemti vērā materiālie zaudējumi.

PIRMIE TIRGŪ SAUSĀS BŪVES SISTĒMAS MARĶĒTA ZĪME CE

Lūdzu, atrodiet mūsu kanālu Siniat Nida YouTube

nida Šahta

Ugunsizturības klase:	Maksimālā akustiskā izolācija:	Maksimālais būves augstums:	Būves svars 1m²:	Saistītā dokumenta numurs:
(R)EI60	50 dB	3000 mm	33,0-41,0 kg	ETA 15/0301

Ekspluatācijas īpašību deklarācija:
DoP/ShaftWall System/0019/15.11.2016

SISTĒMAS:
87,5A50

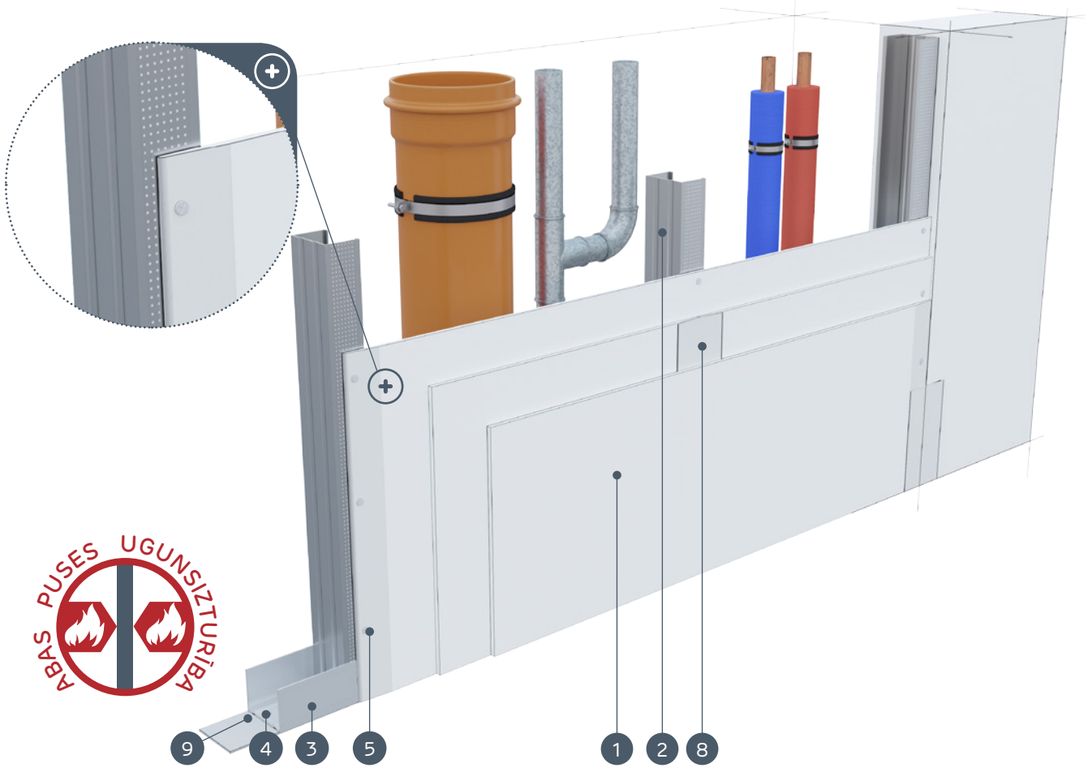

MATERIĀLI:

1. Ģipškartona plāksnes Nida
2. Profils Nida C 50
3. Profils Nida U 50
4. Dībelis Nida
5. Pašurbjošās skrūves Nida 3,5 x 25 mm
6. Pašurbjošās skrūves Nida 3,5 x 35 mm
7. Pašurbjošās skrūves Nida 3,5 x 55 mm
8. Šuve starp ģipškartona plāksnēm tiek veidota no Nida ģipša masas ar Nida šuvju līmlenti
9. Blīvējošā akustiskās izolācijas lente Nida
10. Apdare ar Nida ģipša masu

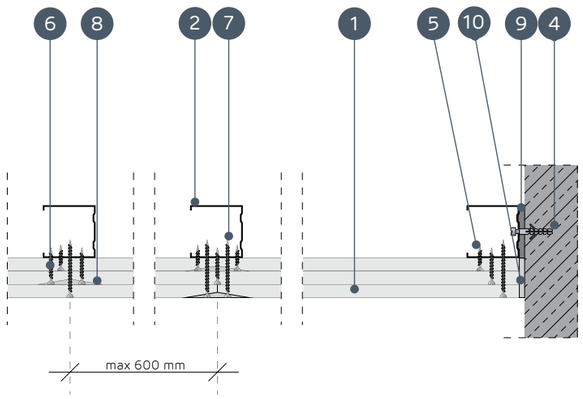

STĀVVADU APDARES SISTĒMAS AR NESOŠO KONSTRUKCIJU NIDA C50

TEHNISKIE PARAMETRI

Sistēmas nosaukums Nida Šahta	Ģipša plākšņu apšuvums			Nesošā konstrukcija		Izolācijas materiāls			Maksimālais augstums [1]	Akustiskā izolācija			Būves svars 1m²	Ugunsizturības klase [2]	Īpašā sistēma
				Nida profila tips	Nida profilu aksiālais atstatums	Skaņas izolācijai									
	Nida	Biezums [mm]	Apzīmējums sask. ar standartu		[mm]	Minerālvate	Biezums [mm]	Blīvums [kg/m³]	[mm]	Rw [dB]	Ra1 [dB]	Ra2 [dB]	[kg]	[min.]	
87,5A50/Uguns+	Uguns Pluss	3x12,5	DF	C50	600	stikla/akmens	50	12	3000	41	40	37	33,0	(R)EI60	-
87,5A50/ ŪdensUguns+	Ūdens Uguns Pluss	3x12,5	DFH2	C50	600	stikla/akmens	50	12	3000	41	40	37	33,0	(R)EI60	-
87,5A50/Cietā	Cietā	3x12,5	DEFH1IR	C50	600	stikla/akmens	50	50	3000	50	48	42	41,0	(R)EI60	●
87,5A50/Hydro	Hydro	3x12,5	GMFH1I	C50	600	stikla/akmens	50	12	3000	41	40	37	35,0	(R)EI60	●

[1] Maksimālais augstums saskaņā ar tehnisko atzinumu ITB 1060/12/R33NK.
[2] Ugunsdrošības klasifikācija (ITB NP-1087.2.1/A/05/BW/ZM, ITB 1060/14/R85NP) (ITB 1060/11/R27NP, ITB 01060/15/R93NP).

MATERIĀLU PATĒRIŅŠ UZ 1 M² STĀVVADU APDARES NIDA ŠAHTA SISTĒMĀ

Materiāla nosaukums	Mērv.	Sistēmas tips Nida Šahta			
		87,5A50/Uguns+	87,5A50/ŪdensUguns+	87,5A50/Cietā	87,5A50/Hydro
		Materiāla patēriņš uz 1 m²			
Plāksne Nida Uguns Pluss 12,5 mm	m²	3,0	-	-	-
Plāksne Nida Ūdens Uguns Pluss 12,5 mm	m²	-	3,0	-	-
Plāksne Nida Cietā 12,5 mm	m²	-	-	3,0	-
Plāksne Nida Hydro 12,5 mm	m²	-	-	-	3,0
Profils Nida C50	tek.m	1,8	1,8	1,8	1,8
Profils Nida U50	tek.m	0,7	0,7	0,7	0,7
Dībelis Nida	gab.	0,9	0,9	0,9	0,9
Pašurbjošās skrūves Nida 3,5x25 mm	gab.	4,0	4,0	-	-
Pašurbjošās skrūves Nida 3,5x35 mm	gab.	4,0	4,0	-	-
Pašurbjošās skrūves Nida 3,5x55 mm	gab.	12,0	12,0	-	-
Pašurbjošās skrūves Nida Cietā 35 (3,9x35 mm)	gab.	-	-	8,0	-
Pašurbjošās skrūves Nida Cietā 55 (3,9x55 mm)	gab.	-	-	12,0	-
Pašurbjošās skrūves Nida Hydro C4 3,5x25 mm	gab.	-	-	-	4,0
Pašurbjošās skrūves Nida Hydro C4 3,5x41 mm	gab.	-	-	-	4,0
Pašurbjošās skrūves Nida Hydro C4 3,5x55 mm	gab.	-	-	-	12,0
Līmlente šuvēm Nida	tek.m	1,4	1,4	1,4	1,4
Akustiskās izolācijas līmlente Nida	tek.m	0,5	0,5	0,5	0,5
Ģipša špaktele Nida Start	kg	0,9	0,9	-	-
Ģipša špaktele Nida Finisz	kg	0,1	0,1	-	-
Gatavā špakteļmasa Nida Hydromix [3]	kg	-	-	1,0	1,0
Minerālvate [4]	m²	1,0	1,0	1,0	1,0

[3] Izmantojot ģipša šķiedru plāksnes Nida Cietā, kā alternatīvu varat izmantot arī Nida Planfix Fresh ģipša špakteli.
[4] Pielietojums atbilstoši prasībām.
Patēriņa standartos nav ņemti vērā materiālie zaudējumi.

PIRMIE TIRGŪ SAUSĀS BŪVES SISTĒMAS MARĶĒTA ZĪME CE

Lūdzu, atrodiet mūsu kanālu Siniat Nida YouTube

nida Šahta

Ugunsizturības klase:	Maksimālā akustiskā izolācija:	Maksimālais būves augstums:	Būves svars 1m²:	Saistītā dokumenta numurs:
(R)EI90 (R)EI120	54 dB	3500 mm	43,0-65,0 kg	ETA 15/0301

Ekspluatācijas īpašību deklarācija:
DoP/ShaftWall System/0019/15.11.2016

SISTĒMAS:
100A50; 105A50; 110A50

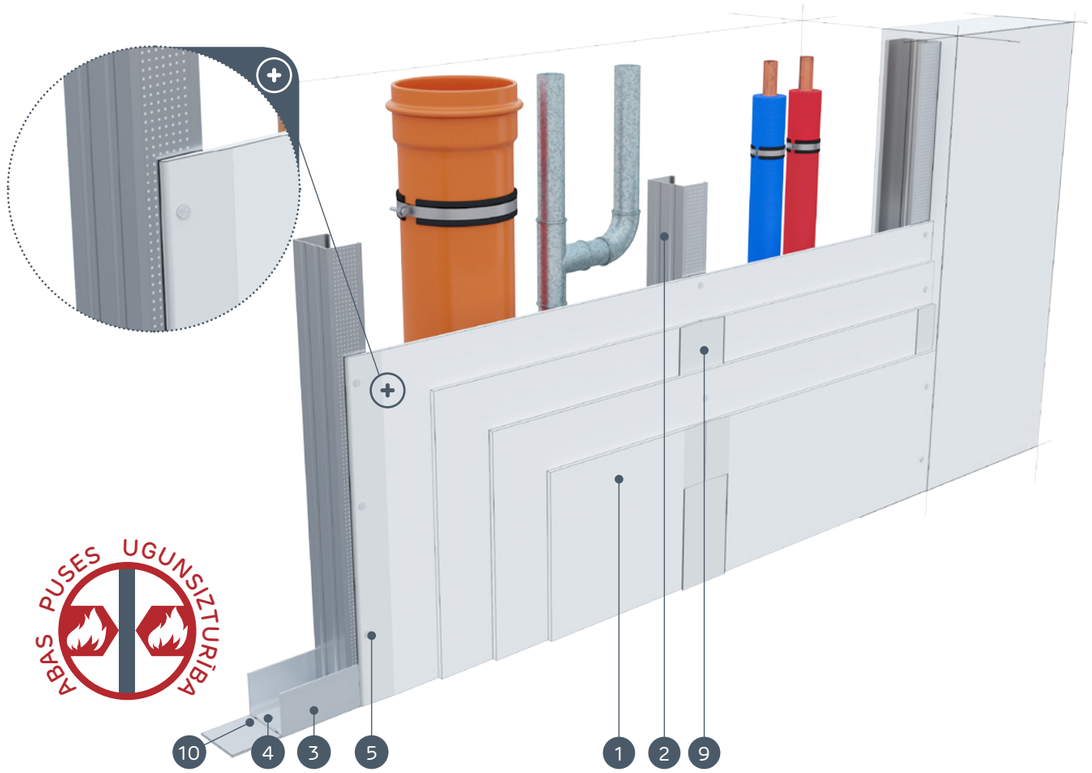

MATERIĀLI:

1. Ģipškartona plāksnes Nida
2. Profils Nida C 50
3. Profils Nida U 50
4. Dībelis Nida
5. Pašurbjošās skrūves Nida 3,5 x 25 mm
6. Pašurbjošās skrūves Nida 3,5 x 35 mm
7. Pašurbjošās skrūves Nida 3,5 x 55 mm
8. Pašurbjošās skrūves Nida 4,2 x 70 mm
9. Šuve starp ģipškartona plāksnēm tiek veidota no Nida ģipša masas ar Nida šuvju līmlenti
10. Blīvējošā akustiskās izolācijas lente Nida, platums 50 mm
11. Apdare ar Nida ģipša masu

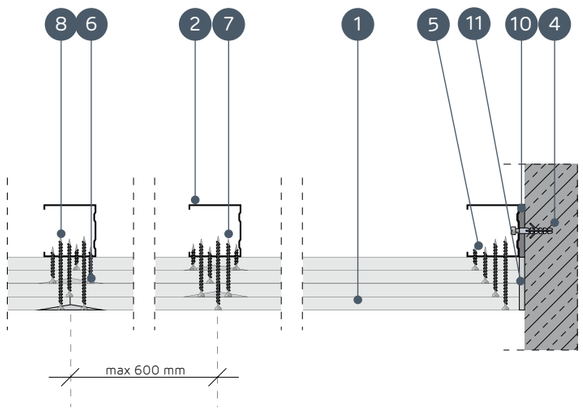

STĀVVADU APDARES SISTĒMAS AR NESOŠO KONSTRUKCIJU NIDA C50

TEHNISKIE PARAMETRI

Sistēmas nosaukums Nida Šahta	Ģipša plākšņu apšuvums			Nesošā konstrukcija		Izolācijas materiāls			Maksimālais augstums [1]	Skaņas izolācija [3]			Būves svars 1m²	Ugunsizturības klase [2]	Īpašā sistēma
				Nida profila tips	Nida profilu aksiālais atstatums	Skaņas izolācijai									
	Nida	Biezums [mm]	Apzīmējums sask. ar standartu		[mm]	Minerālvate	Biezums [mm]	Blīvums [kg/m³]	[mm]	Rw [dB]	Ra1 [dB]	Ra2 [dB]	[kg]	[min.]	
100A50/Uguns+	Uguns Pluss	4x12,5	DF	C50	600	stikla/akmens	50	14	3250	41	40	38	43,0	(R)EI90	-
100A50/ ŪdensUguns+	Ūdens Uguns Pluss	4x12,5	DFH2	C50	600	stikla/akmens	50	14	3250	41	40	38	43,0	(R)EI90	-
100A50/Cietā	Cietā	4x12,5	DEFH1IR	C50	600	stikla/akmens	50	50	3250	53	50	45	54,0	(R)EI90	●
100A50/Hydro	Hydro	4x12,5	GMFH1I	C50	600	stikla/akmens	50	14	3250	41	40	38	46,0	(R)EI90	●
105A50/Uguns+	Uguns Pluss	2x12,5 + 2x15,0	DF	C50	600	stikla/akmens	50	14	3500	41	40	38	50,0	(R)EI120	-
110A50/Uguns+	Uguns Pluss	4x15,0	DF	C50	600	stikla/akmens	50	14	3500	42	41	39	57,0	(R)EI120	-
110A50/Cietā	Cietā	4x15,0	DEFH1IR	C50	600	stikla/akmens	50	50	3500	54	51	46	65,0	(R)EI120	●
110A50/Hydro	Hydro	4x15,0	GMFH1I	C50	600	stikla/akmens	50	14	3500	42	41	39	57,0	(R)EI120	●

[1] Maksimālais augstums saskaņā ar tehnisko atzinumu ITB 1060/12/R33NK.
[2] Ugunsdrošības klasifikācija (ITB NP-1087.2.1/A/05/BW/ZM, ITB 1060/14/R85NP) (ITB 1060/11/R27NP, ITB 01060/15/R93NP).
[3] Akustiskā izolācija tikusi noteikta, pamatojoties uz akustisko simulāciju - INSUL.

MATERIĀLU PATĒRIŅŠ UZ 1 M² STĀVVADU APDARES NIDA ŠAHTA SISTĒMĀ

Materiāla nosaukums	Mērv.	Sistēmas tips Nida Šahta							
		100A50/ Uguns+	100A50/ ŪdensUguns+	100A50/ Cietā	100A50/ Hydro	105A50/ Uguns+	110A50/ Uguns+	110A50/ Cietā	110A50/ Hydro
		Materiāla patēriņš uz 1 m²							
Plāksne Nida Uguns Pluss 12,5 mm	m²	4,0	-	-	-	2,0	-	-	-
Plāksne Nida Ūdens Uguns Pluss 12,5 mm	m²	-	4,0	-	-	-	-	-	-
Plāksne Nida Cietā 12,5 mm	m²	-	-	4,0	-	-	-	-	-
Plāksne Nida Hydro 12,5 mm	m²	-	-	-	4,0	-	-	-	-
Plāksne Nida Uguns Pluss 15,0 mm	m²	-	-	-	-	2,0	4,0	-	-
Plāksne Nida Cietā 15,0 mm	m²	-	-	-	-	-	-	4,0	-
Plāksne Nida Hydro 15,0 mm	m²	-	-	-	-	-	-	-	4,0
Profils Nida C50	tek.m	1,8	1,8	1,8	1,8	1,8	1,8	1,8	1,8
Profils Nida U50	tek.m	0,7	0,7	0,7	0,7	0,7	0,7	0,7	0,7
Dībelis Nida	gab.	0,9	0,9	0,9	0,9	0,9	0,9	0,9	0,9
Pašurbjošās skrūves Nida 3,5x25 mm	gab.	4,0	4,0	-	-	4,0	4,0	-	-
Pašurbjošās skrūves Nida 3,5x35 mm	gab.	4,0	4,0	-	-	-	-	-	-
Pašurbjošās skrūves Nida 3,5x45 mm	gab.	-	-	-	-	4,0	4,0	-	-
Pašurbjošās skrūves Nida 3,5x55 mm	gab.	4,0	4,0	-	-	4,0	4,0	-	-
Pašurbjošās skrūves Nida 4,2x70 mm	gab.	12,0	12,0	-	-	12,0	12,0	-	-
Pašurbjošās skrūves Nida Cietā 35 (3,9x35 mm)	gab.	-	-	8,0	-	-	-	4,0	-
Pašurbjošās skrūves Nida Cietā 45 (3,9x45 mm)	gab.	-	-	-	-	-	-	4,0	-
Pašurbjošās skrūves Nida Cietā 55 (3,9x55 mm)	gab.	-	-	4,0	-	-	-	4,0	-
Pašurbjošās skrūves Nida Cietā 70 (4,2x70 mm)	gab.	-	-	12,0	-	-	-	12,0	-
Pašurbjošās skrūves Nida Hydro C4 3,5x25 mm	gab.	-	-	-	4,0	-	-	-	4,0
Pašurbjošās skrūves Nida Hydro C4 3,5x41 mm	gab.	-	-	-	4,0	-	-	-	4,0
Pašurbjošās skrūves Nida Hydro C4 3,5x55 mm	gab.	-	-	-	4,0	-	-	-	4,0
Pašurbjošās skrūves Nida Hydro C4 4,2x70 mm	gab.	-	-	-	12,0	-	-	-	12,0
Līmlente šuvēm Nida	tek.m	1,4	1,4	1,4	1,4	1,4	1,4	1,4	1,4
Akustiskās izolācijas līmlente Nida	tek.m	0,5	0,5	0,5	0,5	0,5	0,5	0,5	0,5
Ģipša špaktele Nida Start	kg	1,2	1,2	-	-	1,2	1,2	-	-
Ģipša špaktele Nida Finisz	kg	0,1	0,1	-	-	0,1	0,1	-	-
Gatavā špaktelmasa Nida Hydromix [4]	kg	-	-	1,3	1,3	-	-	1,3	1,3
Minerālvate [5]	m²	1,0	1,0	1,0	1,0	1,0	1,0	1,0	1,0

[4] Izmantojot ģipša šķiedru plāksnes Nida Cietā, kā alternatīvu varat izmantot arī Nida Planfix Fresh ģipša špakteli.
[5] Pielietojums atbilstoši prasībām.
Patēriņa standartos nav ņemti vērā materiālie zaudējumi.

PIRMIE TIRGŪ SAUSĀS BŪVES SISTĒMAS MARĶĒTA ZĪME CE

Lūdzu, atrodiet mūsu kanālu Siniat Nida YouTube

nida Šahta

Ugunsizturības klase:	Maksimālā akustiskā izolācija:	Maksimālais būves augstums:	Būves svars 1m²:	Saistītā dokumenta numurs:
neattiecas	50 dB	3980 mm	11,0-18,0 kg	ETA 15/0301

Ekspluatācijas īpašību deklarācija:
DoP/ShaftWall System/0019/15.11.2016

SISTĒMAS:
87,5A75; 90A75

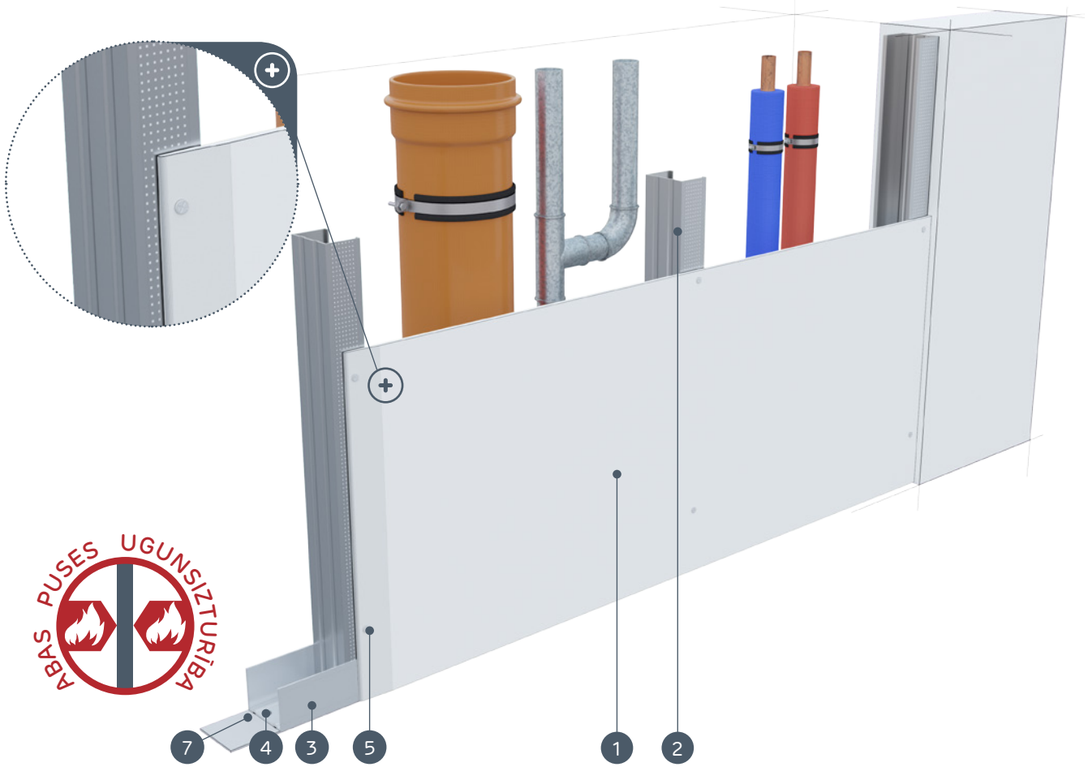

MATERIĀLI:

1. Ģipškartona plāksnes Nida
2. Profils Nida C 75
3. Profils Nida U 75
4. Dībelis Nida
5. Pašurbjošās skrūves Nida 3,5 x 25 mm
6. Šuve starp ģipškartona plāksnēm tiek veidota no Nida ģipša masas ar Nida šuvju līmlenti
7. Blīvējošā akustiskās izolācijas lente Nida
8. Apdare ar Nida ģipša masu

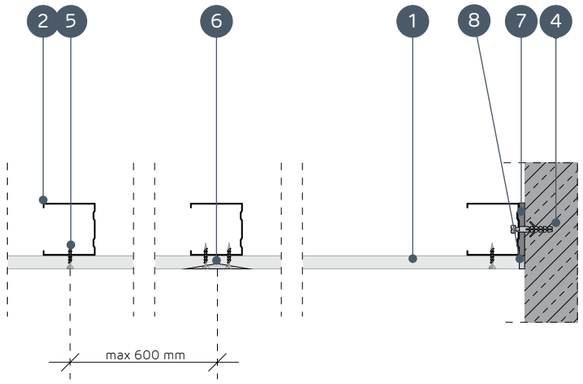

STĀVVADU APDARES SISTĒMAS AR NESOŠO KONSTRUKCIJU NIDA C75

TEHNISKIE PARAMETRI

Sistēmas nosaukums Nida Šahta	Ģipša plākšņu apšuvums			Nesošā konstrukcija		Izolācijas materiāls			Maksimālais augstums [1]	Akustiskā izolācija			Būves svars 1m²	Ugunsizturības klase	Īpašā sistēma
				Nida profila tips	Nida profila aksiālais atstatums	Skaņas izolācijai									
	Nida	Biezums [mm]	Apzīmējums sask. ar standartu		[mm]	Minerālvate	Biezums [mm]	Blīvums [kg/m³]	[mm]	Rw [dB]	Ra1 [dB]	Ra2 [dB]	[kg]	[min.]	
87,5A75/Expert	Expert	12,5	A	C75	600	stikla/akmens	50	12	3980	34	32	28	11,0	-	-
87,5A75/Ūdens [2]	Ūdens	12,5	H2	C75	600	stikla/akmens	50	12	3980	34	32	28	12,0	-	-
87,5A75/Uguns+	Uguns Pluss	12,5	DF	C75	600	stikla/akmens	50	12	3980	36	34	30	13,0	-	-
87,5A75/ ÚdensUguns+	Ūdens Uguns Pluss	12,5	DFH2	C75	600	stikla/akmens	50	12	3980	36	34	30	13,0	-	-
87,5A75/Cietā	Cietā	12,5	DEFH1IR	C75	600	stikla/akmens	75	50	3980	50	48	42	16,0	-	●
87,5A75/Hydro	Hydro	12,5	GMFH1I	C75	600	stikla/akmens	50	12	3980	36	34	30	14,0	-	●
90A75/Uguns+	Uguns Pluss	15,0	DF	C75	600	stikla/akmens	50	12	3980	36	34	30	16,0	-	-
90A75/Cietā	Cietā	15,0	DEFH1IR	C75	600	stikla/akmens	75	50	3980	50	48	42	18,0	-	●
90A75/Hydro	Hydro	15,0	GMFH1I	C75	600	stikla/akmens	50	12	3980	36	34	30	16,0	-	●

[1] Maksimālais augstums saskaņā ar tehnisko atzinumu ITB 1060/12/R33NK.
[2] Telpās ar relatīvo gaisa mitrumu līdz 85 % stūra sekcijās pret intensīvu ūdens iedarbību ieteicams izmantot Nida Hydro ģipša šķiedru plāksnes (horizontālām un vertikālām virsmām vannas, dušas utt. zonās).

MATERIĀLU PATĒRIŅŠ UZ 1 M² STĀVVADU APDARES NIDA ŠAHTA SISTĒMĀ

Materiāla nosaukums	Mērv.	Sistēmas tips Nida Šahta								
		87,5A75/ Expert	87,5A75/ Ūdens	87,5A75/ Uguns+	87,5A75/ ÚdensUguns+	87,5A75/ Cietā	87,5A75/ Hydro	90A75/ Uguns+	90A75/Cietā	90A75/Hydro
		Materiāla patēriņš uz 1 m²								
Plāksne Nida Expert 12,5 mm	m²	1,0	-	-	-	-	-	-	-	-
Plāksne Nida Ūdens 12,5 mm	m²	-	1,0	-	-	-	-	-	-	-
Plāksne Nida Uguns Pluss 12,5 mm	m²	-	-	1,0	-	-	-	-	-	-
Plāksne Nida Ūdens Uguns Pluss 12,5 mm	m²	-	-	-	1,0	-	-	-	-	-
Plāksne Nida Cietā 12,5 mm	m²	-	-	-	-	1,0	-	-	-	-
Plāksne Nida Hydro 12,5 mm	m²	-	-	-	-	-	1,0	-	-	-
Plāksne Nida Uguns Pluss 15,0 mm	m²	-	-	-	-	-	-	1,0	-	-
Plāksne Nida Cietā 15,0 mm	m²	-	-	-	-	-	-	-	1,0	-
Plāksne Nida Hydro 15,0 mm	m²	-	-	-	-	-	-	-	-	1,0
Profils Nida C75	tek.m	1,8	1,8	1,8	1,8	1,8	1,8	1,8	1,8	1,8
Profils Nida U75	tek.m	0,7	0,7	0,7	0,7	0,7	0,7	0,7	0,7	0,7
Dībelis Nida	gab.	0,9	0,9	0,9	0,9	0,9	0,9	0,9	0,9	0,9
Pašurbjošās skrūves Nida 3,5x25 mm	gab.	12,0	12,0	12,0	12,0	-	-	12,0	-	-
Pašurbjošās skrūves Nida Cietā 35 (3,9x35 mm)	gab.	-	-	-	-	12,0	-	-	12,0	-
Pašurbjošās skrūves Nida Hydro C4 3,5x25 mm	gab.	-	-	-	-	-	12,0	-	-	12,0
Līmlente šuvēm Nida	tek.m	1,4	1,4	1,4	1,4	1,4	1,4	1,4	1,4	1,4
Akustiskās izolācijas līmlente Nida	tek.m	0,5	0,5	0,5	0,5	0,5	0,5	0,5	0,5	0,5
Ģipša špaktele Nida Start	kg	0,3	0,3	0,3	0,3	-	-	0,3	-	-
Ģipša špaktele Nida Finisz	kg	0,1	0,1	0,1	0,1	-	-	0,1	-	-
Gatavā špaktelmasa Nida Hydromix [3]	kg	-	-	-	-	0,4	0,4	-	0,4	0,4
Minerālvate [4]	m²	1,0	1,0	1,0	1,0	1,0	1,0	1,0	1,0	1,0

[3] Izmantojot ģipša šķiedru plāksnes Nida Cietā, kā alternatīvu varat izmantot arī Nida Planfix Fresh ģipša špakteli.
[4] Pielietojums atbilstoši prasībām.
Patēriņa standartos nav ņemti vērā materiālie zaudējumi.

PIRMIE TIRGŪ SAUSĀS BŪVES SISTĒMAS MARĶĒTA ZĪME CE

Lūdzu, atrodiet mūsu kanālu Siniat Nida YouTube

nida Šahta

Ugunsizturības klase:	Maksimālā akustiskā izolācija:	Maksimālais būves augstums:	Būves svars 1m²:	Saistītā dokumenta numurs:
(R)EI30 (R)EI60	56 dB	4330 mm	19,0-33,0 kg	ETA 15/0301

Ekspluatācijas īpašību deklarācija:
DoP/ShaftWall System/0019/15.11.2016

SISTĒMAS:
100A75; 100A75

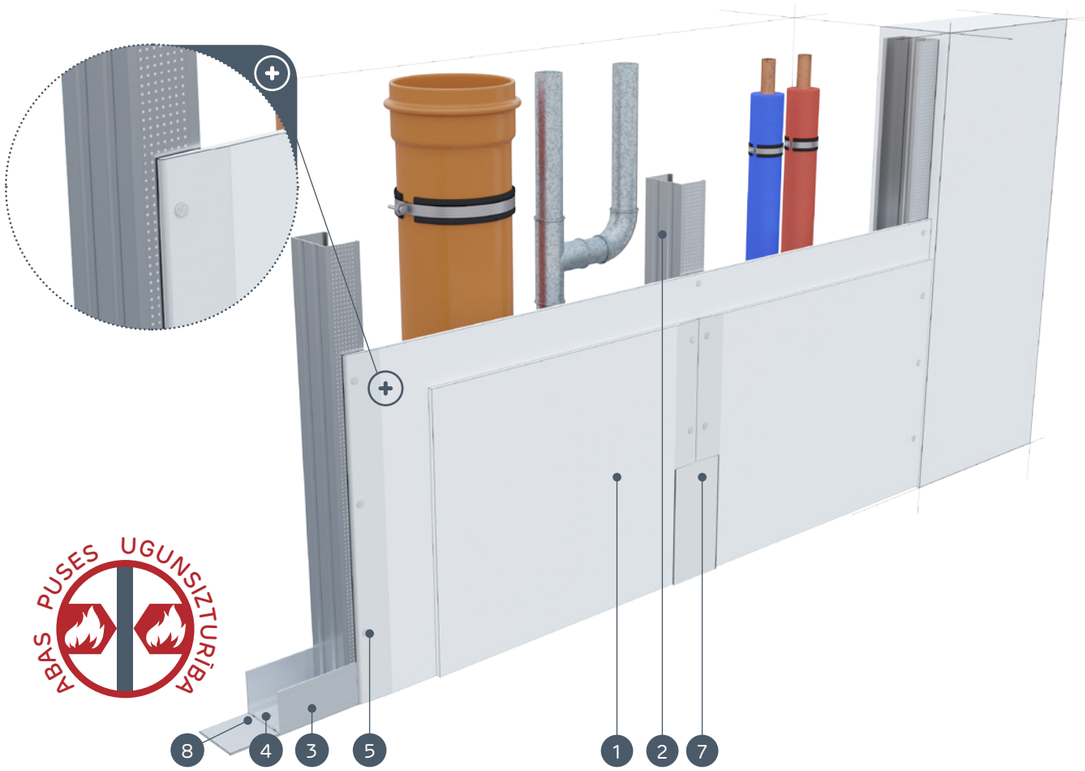

MATERIĀLI:

1. Ģipškartona plāksnes Nida
2. Profils Nida C 75
3. Profils Nida U 75
4. Dībelis Nida
5. Pašurbjošās skrūves Nida 3,5 x 25 mm
6. Pašurbjošās skrūves Nida 3,5 x 35 mm
7. Šuve starp ģipškartona plāksnēm tiek veidota no Nida ģipša masas ar Nida šuvju līmlenti
8. Blīvējošā akustiskās izolācijas lente Nida
9. Apdare ar Nida ģipša masu

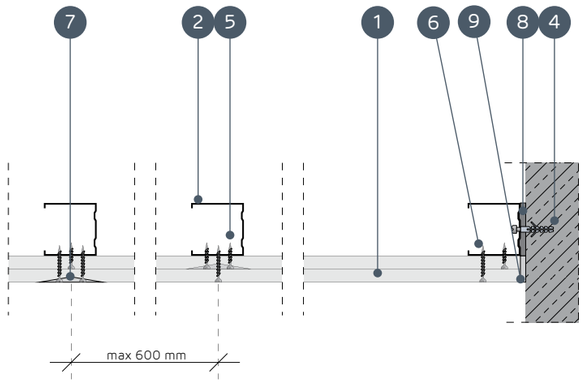

STĀVVADU APDARES SISTĒMAS AR NESOŠO KONSTRUKCIJU NIDA C75

TEHNISKIE PARAMETRI

Sistēmas nosaukums Nida Šahta	Ģipša plākšņu apšuvums			Nesošā konstrukcija		Izolācijas materiāls			Maksimālais augstums [1]	Akustiskā izolācija			Būves svars 1m²	Ugunsizturības klase [2]	Īpašā sistēma
				Nida profila tips	Nida profilu aksiālais atstatums	Skaņas izolācijai									
	Nida	Biezums [mm]	Apzīmējums sask. ar standartu		[mm]	Minerālvate	Biezums [mm]	Blīvums [kg/m³]	[mm]	Rw [dB]	Ra1 [dB]	Ra2 [dB]	[kg]	[min.]	
100A75/Expert	Expert	2x12,5	A	C75	600	stikla/akmens	50	12	4330	37	35	31	19,0	-	-
100A75/Ūdens [3]	Ūdens	2x12,5	H2	C75	600	stikla/akmens	50	12	4330	37	35	31	20,0	-	-
100A75/Uguns+	Uguns Pluss	2x12,5	DF	C75	600	stikla/akmens	50	12	3500	40	38	35	23,0	(R)EI30	-
100A75/ŪdensUguns+	Ūdens Uguns Pluss	2x12,5	DFH2	C75	600	stikla/akmens	50	12	3500	40	38	35	23,0	(R)EI30	-
100A75/Cietā	Cietā	2x12,5	DEFH1IR	C75	600	stikla/akmens	75	50	3500	55	53	47	28,0	(R)EI30	●
100A75/Hydro	Hydro	2x12,5	GMFH1I	C75	600	stikla/akmens	50	12	3500	40	38	35	24,0	(R)EI30	●
105A75/Uguns+	Uguns Pluss	2x15,0	DF	C75	600	stikla/akmens	50	12	4000	41	40	37	30,0	(R)EI60	-
105A75/Cietā	Cietā	2x15,0	DEFH1IR	C75	600	stikla/akmens	75	50	4000	56	54	48	33,0	(R)EI60	●
105A75/Hydro	Hydro	2x15,0	GMFH1I	C75	600	stikla/akmens	50	12	4000	41	40	37	30,0	(R)EI60	●

[1] Maksimālais augstums saskaņā ar tehnisko atzinumu ITB 1060/12/R33NK.
[2] Ugunsdrošības klasifikācija (ITB NP-1087.2.1/A/05/BW/ZM, ITB 1060/14/R85NP) (ITB 1060/11/R27NP, ITB 01060/15/R93NP).
[3] Telpās ar relatīvo gaisa mitrumu līdz 85 % stūra sekcijās pret intensīvu ūdens iedarbību ieteicams izmantot Nida Hydro ģipša šķiedru plāksnes (horizontālām un vertikālām virsmām vannas, dušas utt. zonās).

MATERIĀLU PATĒRIŅŠ UZ 1 M² STĀVVADU APDARES NIDA ŠAHTA SISTĒMĀ

Materiāla nosaukums	Mērv.	Sistēmas tips Nida Šahta								
		100A75/ Expert	100A75/ Ūdens	100A75/ Uguns+	100A75/ ŪdensUguns+	100A75/Cietā	100A75/ Hydro	105A75/ Uguns+	105A75/Cietā	105A75/Hydro
		Materiāla patēriņš uz 1 m²								
Plāksne Nida Expert 12,5 mm	m²	2,0	-	-	-	-	-	-	-	-
Plāksne Nida Ūdens 12,5 mm	m²	-	2,0	-	-	-	-	-	-	-
Plāksne Nida Uguns Pluss 12,5 mm	m²	-	-	2,0	-	-	-	-	-	-
Plāksne Nida Ūdens Uguns Pluss 12,5 mm	m²	-	-	-	2,0	-	-	-	-	-
Plāksne Nida Cietā 12,5 mm	m²	-	-	-	-	2,0	-	-	-	-
Plāksne Nida Hydro 12,5 mm	m²	-	-	-	-	-	2,0	-	-	-
Plāksne Nida Uguns Pluss 15,0 mm	m²	-	-	-	-	-	-	2,0	-	-
Plāksne Nida Cietā 15,0 mm	m²	-	-	-	-	-	-	-	2,0	-
Plāksne Nida Hydro 15,0 mm	m²	-	-	-	-	-	-	-	-	2,0
Profils Nida C75	tek.m	1,8	1,8	1,8	1,8	1,8	1,8	1,8	1,8	1,8
Profils Nida U75	tek.m	0,7	0,7	0,7	0,7	0,7	0,7	0,7	0,7	0,7
Dībelis Nida	gab.	0,9	0,9	0,9	0,9	0,9	0,9	0,9	0,9	0,9
Pašurbjošās skrūves Nida 3,5x25 mm	gab.	4,0	4,0	4,0	4,0	-	-	4,0	-	-
Pašurbjošās skrūves Nida 3,5x35 mm	gab.	12,0	12,0	12,0	12,0	-	-	-	-	-
Pašurbjošās skrūves Nida 3,5x45 mm	gab.	-	-	-	-	-	-	12,0	-	-
Pašurbjošās skrūves Nida Cietā 35 (3,9x35 mm)	gab.	-	-	-	-	16,0	-	-	4,0	-
Pašurbjošās skrūves Nida Cietā 45 (3,9x45 mm)	gab.	-	-	-	-	-	-	-	12,0	-
Pašurbjošās skrūves Nida Hydro C4 3,5x25 mm	gab.	-	-	-	-	-	4,0	-	-	4,0
Pašurbjošās skrūves Nida Hydro C4 3,5x41 mm	gab.	-	-	-	-	-	12,0	-	-	12,0
Līmlente šuvēm Nida	tek.m	1,4	1,4	1,4	1,4	1,4	1,4	1,4	1,4	1,4
Akustiskās izolācijas līmlente Nida	tek.m	0,5	0,5	0,5	0,5	0,5	0,5	0,5	0,5	0,5
Ģipša špaktele Nida Start	kg	0,6	0,6	0,6	0,6	-	-	0,6	-	-
Ģipša špaktele Nida Finisz	kg	0,1	0,1	0,1	0,1	-	-	0,1	-	-
Gatavā špakteļmasa Nida Hydromix [4]	kg	-	-	-	-	0,7	0,7	-	0,7	0,7
Minerālvate [5]	m²	1,0	1,0	1,0	1,0	1,0	1,0	1,0	1,0	1,0

[4] Izmantojot ģipša šķiedru plāksnes Nida Cietā, kā alternatīvu varat izmantot arī Nida Planfix Fresh ģipša špakteli.
[5] Pielietojums atbilstoši prasībām.
Patēriņa standartos nav ņemti vērā materiālie zaudējumi.

PIRMIE TIRGŪ SAUSĀS BŪVES SISTĒMAS MARĶĒTA ZĪME CE

Lūdzu, atrodiet mūsu kanālu Siniat Nida YouTube

nida Šahta

Ugunsizturības klase:	Maksimālā akustiskā izolācija:	Maksimālais būves augstums:	Būves svars 1m²:	Saistītā dokumenta numurs:
(R)EI60	58 dB	4000 mm	33,0-41,0 kg	ETA 15/0301

Ekspluatācijas īpašību deklarācija:
DoP/ShaftWall System/0019/15.11.2016

SISTĒMAS:
112,5A75

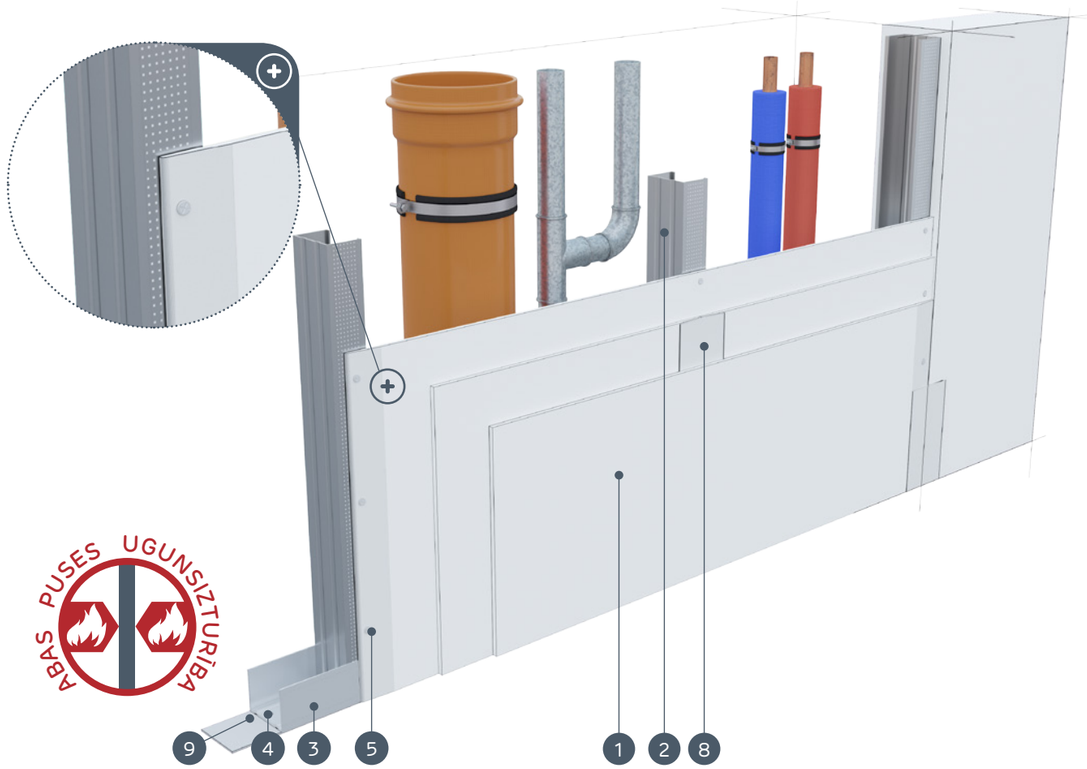

MATERIĀLI:

1. Ģipškartona plāksnes Nida
2. Profils Nida C 75
3. Profils Nida U 75
4. Dībelis Nida
5. Pašurbjošās skrūves Nida 3,5 x 25 mm
6. Pašurbjošās skrūves Nida 3,5 x 35 mm
7. Pašurbjošās skrūves Nida 3,5 x 55 mm
8. Šuve starp ģipškartona plāksnēm tiek veidota no Nida ģipša masas ar Nida šuvju līmlenti
9. Blīvējošā akustiskās izolācijas lente Nida
10. Apdare ar Nida ģipša masu

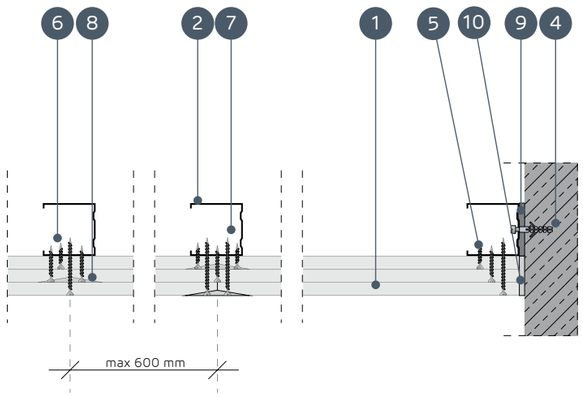

STĀVVADU APDARES SISTĒMAS AR NESOŠO KONSTRUKCIJU NIDA C75

TEHNISKIE PARAMETRI

Sistēmas nosaukums Nida Šahta	Ģipša plākšņu apšuvums			Nesošā konstrukcija		Izolācijas materiāls			Maksimālais augstums [1]	Akustiskā izolācija			Būves svars 1m²	Ugunsizturības klase [2]	Īpašā sistēma
				Nida profila tips	Nida profilu aksiālais atstatums	Skaņas izolācijai									
	Nida	Biezums [mm]	Apzīmējums sask. ar standartu		[mm]	Minerālvate	Biezums [mm]	Blīvums [kg/m³]	[mm]	Rw [dB]	Ra1 [dB]	Ra2 [dB]	[kg]	[min.]	
112,5A75/Uguns+	Uguns Pluss	3x12,5	DF	C75	600	stikla/akmens	50	12	4000	41	40	37	33,0	(R)EI60	-
112,5A75/ ŪdensUguns+	Ūdens Uguns Pluss	3x12,5	DFH2	C75	600	stikla/akmens	50	12	4000	41	40	37	33,0	(R)EI60	-
112,5A75/Cietā	Cietā	3x12,5	DEFH1IR	C75	600	stikla/akmens	75	50	4000	58	56	50	41,0	(R)EI60	●
112,5A75/Hydro	Hydro	3x12,5	GMFH1I	C75	600	stikla/akmens	50	12	4000	41	40	37	35,0	(R)EI60	●

[1] Maksimālais augstums saskaņā ar tehnisko atzinumu ITB 1060/12/R33NK.
[2] Ugunsdrošības klasifikācija (ITB NP-1087.2.1/A/05/BW/ZM, ITB 1060/14/R85NP) (ITB 1060/11/R27NP, ITB 01060/15/R93NP).

MATERIĀLU PATĒRIŅŠ UZ 1 M² STĀVVADU APDARES NIDA ŠAHTA SISTĒMĀ

Materiāla nosaukums	Mērv.	Sistēmas tips Nida Šahta			
		112,5A75/Uguns+	112,5A75/ŪdensUguns+	112,5A75/Cietā	112,5A75/Hydro
		Materiāla patēriņš uz 1 m²			
Plāksne Nida Uguns Pluss 12,5 mm	m²	3,0	-	-	-
Plāksne Nida Ūdens Uguns Pluss 12,5 mm	m²	-	3,0	-	-
Plāksne Nida Cietā 12,5 mm	m²	-	-	3,0	-
Plāksne Nida Hydro 12,5 mm	m²	-	-	-	3,0
Profils Nida C75	tek.m	1,8	1,8	1,8	1,8
Profils Nida U75	tek.m	0,7	0,7	0,7	0,7
Dībelis Nida	gab.	0,9	0,9	0,9	0,9
Pašurbjošās skrūves Nida 3,5x25 mm	gab.	4,0	4,0	-	-
Pašurbjošās skrūves Nida 3,5x35 mm	gab.	4,0	4,0	-	-
Pašurbjošās skrūves Nida 3,5x55 mm	gab.	12,0	12,0	-	-
Pašurbjošās skrūves Nida Cietā 35 (3,9x35 mm)	gab.	-	-	8,0	-
Pašurbjošās skrūves Nida Cietā 55 (3,9x55 mm)	gab.	-	-	12,0	-
Pašurbjošās skrūves Nida Hydro C4 3,5x25 mm	gab.	-	-	-	4,0
Pašurbjošās skrūves Nida Hydro C4 3,5x41 mm	gab.	-	-	-	4,0
Pašurbjošās skrūves Nida Hydro C4 3,5x55 mm	gab.	-	-	-	12,0
Līmlente šuvēm Nida	tek.m	1,4	1,4	1,4	1,4
Akustiskās izolācijas līmlente Nida	tek.m	0,5	0,5	0,5	0,5
Ģipša špaktele Nida Start	kg	0,9	0,9	-	-
Ģipša špaktele Nida Finisz	kg	0,1	0,1	-	-
Gatavā špaktelmasa Nida Hydromix [3]	kg	-	-	1,0	1,0
Minerālvate [4]	m²	1,0	1,0	1,0	1,0

[3] Izmantojot ģipša šķiedru plāksnes Nida Cietā, kā alternatīvu varat izmantot arī Nida Planfix Fresh ģipša špakteli.
[4] Pielietojums atbilstoši prasībām.
Patēriņa standartos nav ņemti vērā materiālie zaudējumi.

PIRMIE TIRGŪ SAUSĀS BŪVES SISTĒMAS MARĶĒTA ZĪME CE

Lūdzu, atrodiet mūsu kanālu Siniat Nida YouTube

nida Šahta

Ugunsizturības klase:	Maksimālā akustiskā izolācija:	Maksimālais būves augstums:	Būves svars 1m²:	Saistītā dokumenta numurs:
(R)EI90 (R)EI120	61 dB	4500 mm	43,0-65,0 kg	ETA 15/0301

Ekspluatācijas īpašību deklarācija:
DoP/ShaftWall System/0019/15.11.2016

SISTĒMAS:
120A75; 125A75; 135A75

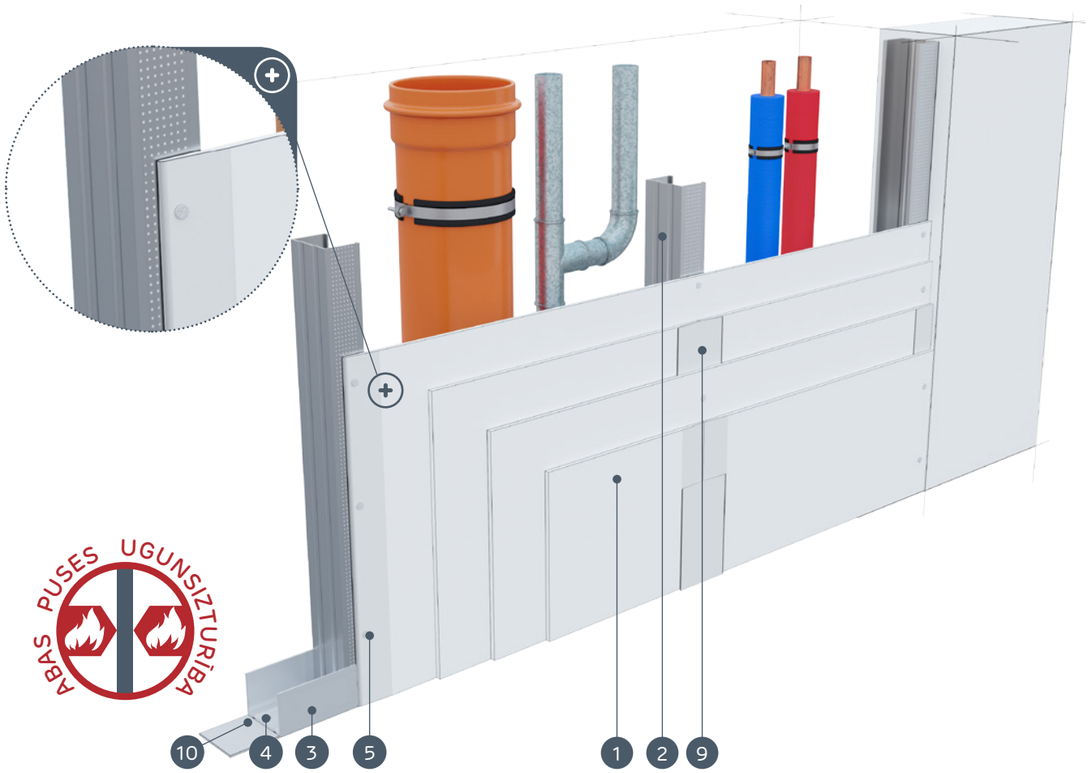

MATERIĀLI:

1. Ģipškartona plāksnes Nida
2. Profils Nida C 75
3. Profils Nida U 75
4. Dībelis Nida
5. Pašurbjošās skrūves Nida 3,5 x 25 mm
6. Pašurbjošās skrūves Nida 3,5 x 35 mm
7. Pašurbjošās skrūves Nida 3,5 x 55 mm
8. Pašurbjošās skrūves Nida 4,2 x 70 mm
9. Šuve starp ģipškartona plāksnēm tiek veidota no Nida ģipša masas ar Nida šuvju līmlenti
10. Blīvējošā akustiskās izolācijas lente Nida, platums 50 mm
11. Apdare ar Nida ģipša masu

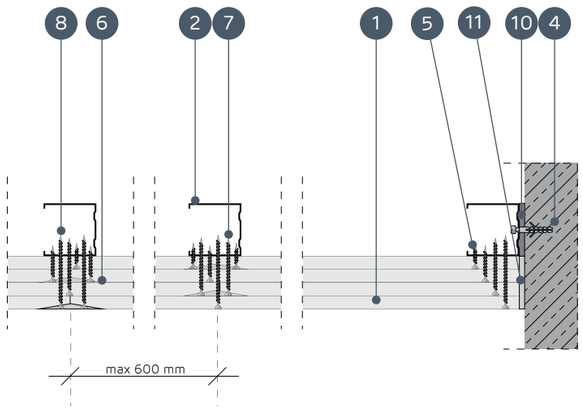

STĀVVADU APDARES SISTĒMAS AR NESOŠO KONSTRUKCIJU NIDA C75

TEHNISKIE PARAMETRI

Sistēmas nosaukums Nida Šahta	Ģipša plākšņu apšuvums			Nesošā konstrukcija		Izolācijas materiāls			Maksimālais augstums [1]	Skaņas izolācija [3]			Būves svars 1m²	Ugunsizturības klase [2]	Īpašā sistēma
				Nida profila tips	Nida profilu aksiālais atstatums	Skaņas izolācijai									
	Nida	Biezums [mm]	Apzīmējums sask. ar standartu		[mm]	Minerālvate	Biezums [mm]	Blīvums [kg/m³]	[mm]	Rw [dB]	Ra1 [dB]	Ra2 [dB]	[kg]	[min.]	
125A75/Uguns+	Uguns Pluss	4x12,5	DF	C75	600	stikla/akmens	75	14	4250	43	41	38	43,0	(R)EI90	-
125A75/ŪdensUguns+	Ūdens Uguns Pluss	4x12,5	DFH2	C75	600	stikla/akmens	75	14	4250	43	41	38	43,0	(R)EI90	-
125A75/Cietā	Cietā	4x12,5	DEFH1IR	C75	600	stikla/akmens	75	50	4250	60	58	53	54,0	(R)EI90	●
125A75/Hydro	Hydro	4x12,5	GMFH1I	C75	600	stikla/akmens	75	14	4250	43	41	38	46,0	(R)EI90	●
130A75/Uguns+	Uguns Pluss	2x12,5 + 2x15,0	DF	C75	600	stikla/akmens	75	14	4250	43	41	38	50,5	(R)EI120	-
135A75/Uguns+	Uguns Pluss	4x15,0	DF	C75	600	stikla/akmens	75	14	4500	44	42	40	57,0	(R)EI120	-
135A75/Cietā	Cietā	4x15,0	DEFH1IR	C75	600	stikla/akmens	75	50	4500	61	59	54	65,0	(R)EI120	●
135A75/Hydro	Hydro	4x15,0	GMFH1I	C75	600	stikla/akmens	75	14	4500	44	42	40	57,0	(R)EI120	●

[1] Maksimālais augstums saskaņā ar tehnisko atzinumu ITB 1060/12/R33NK.
[2] Ugunsdrošības klasifikācija (ITB NP-1087.2.1/A/05/BW/ZM, ITB 1060/14/R85NP) (ITB 1060/11/R27NP, ITB 01060/15/R93NP).
[3] Akustiskā izolācija tikusi noteikta, pamatojoties uz akustisko simulāciju - INSUL.

MATERIĀLU PATĒRIŅŠ UZ 1 M² STĀVVADU APDARES NIDA ŠAHTA SISTĒMĀ

Materiāla nosaukums	Mērv.	Sistēmas tips Nida Šahta							
		125A75/ Uguns+	125A75/ ŪdensUguns+	125A75/ Cietā	125A75/ Hydro	130A75/ Uguns+	135A75/ Uguns+	135A75/ Cietā	135A75/ Hydro
		Materiāla patēriņš uz 1 m²							
Plāksne Nida Uguns Pluss 12,5 mm	m²	4,0	-	-	-	2,0	-	-	-
Plāksne Nida Ūdens Uguns Pluss 12,5 mm	m²	-	4,0	-	-	-	-	-	-
Plāksne Nida Cietā 12,5 mm	m²	-	-	4,0	-	-	-	-	-
Plāksne Nida Hydro 12,5 mm	m²	-	-	-	4,0	-	-	-	-
Plāksne Nida Uguns Pluss 15,0 mm	m²	-	-	-	-	2,0	4,0	-	-
Plāksne Nida Cietā 15,0 mm	m²	-	-	-	-	-	-	4,0	-
Plāksne Nida Hydro 15,0 mm	m²	-	-	-	-	-	-	-	4,0
Profils Nida C75	tek.m	1,8	1,8	1,8	1,8	1,8	1,8	1,8	1,8
Profils Nida U75	tek.m	0,7	0,7	0,7	0,7	0,7	0,7	0,7	0,7
Dībelis Nida	gab.	0,9	0,9	0,9	0,9	0,9	0,9	0,9	0,9
Pašurbjošās skrūves Nida 3,5x25 mm	gab.	4,0	4,0	-	-	4,0	4,0	-	-
Pašurbjošās skrūves Nida 3,5x35 mm	gab.	4,0	4,0	-	-	-	-	-	-
Pašurbjošās skrūves Nida 3,5x45 mm	gab.	-	-	-	-	4,0	4,0	-	-
Pašurbjošās skrūves Nida 3,5x55 mm	gab.	4,0	4,0	-	-	4,0	4,0	-	-
Pašurbjošās skrūves Nida 4,2x70 mm	gab.	12,0	12,0	-	-	12,0	12,0	-	-
Pašurbjošās skrūves Nida Cietā 35 (3,9x35 mm)	gab.	-	-	8,0	-	-	-	4,0	-
Pašurbjošās skrūves Nida Cietā 45 (3,9x45 mm)	gab.	-	-	-	-	-	-	4,0	-
Pašurbjošās skrūves Nida Cietā 55 (3,9x55 mm)	gab.	-	-	4,0	-	-	-	4,0	-
Pašurbjošās skrūves Nida Cietā 70 (4,2x70 mm)	gab.	-	-	12,0	-	-	-	12,0	-
Pašurbjošās skrūves Nida Hydro C4 3,5x25 mm	gab.	-	-	-	4,0	-	-	-	4,0
Pašurbjošās skrūves Nida Hydro C4 3,5x41 mm	gab.	-	-	-	4,0	-	-	-	4,0
Pašurbjošās skrūves Nida Hydro C4 3,5x55 mm	gab.	-	-	-	4,0	-	-	-	4,0
Pašurbjošās skrūves Nida Hydro C4 4,2x70 mm	gab.	-	-	-	12,0	-	-	-	12,0
Līmlente šuvēm Nida	tek.m	1,4	1,4	1,4	1,4	1,4	1,4	1,4	1,4
Akustiskās izolācijas līmlente Nida	tek.m	0,5	0,5	0,5	0,5	0,5	0,5	0,5	0,5
Ģipša špaktele Nida Start	kg	1,2	1,2	-	-	1,2	1,2	-	-
Ģipša špaktele Nida Finisz	kg	0,1	0,1	-	-	0,1	0,1	-	-
Gatavā špaktelmasa Nida Hydromix [4]	kg	-	-	1,3	1,3	-	-	1,3	1,3
Minerālvate [5]	m²	1,0	1,0	1,0	1,0	1,0	1,0	1,0	1,0

[4] Izmantojot ģipša šķiedru plāksnes Nida Cietā, kā alternatīvu varat izmantot arī Nida Planfix Fresh ģipša špakteli.
[5] Pielietojums atbilstoši prasībām.
Patēriņa standartos nav ņemti vērā materiālie zaudējumi.

PIRMIE TIRGŪ SAUSĀS BŪVES SISTĒMAS MARĶĒTA ZĪME CE

Lūdzu, atrodiet mūsu kanālu Siniat Nida YouTube

nida Šahta

Ugunsizturības klase:	Maksimālā akustiskā izolācija:	Maksimālais būves augstums:	Būves svars 1m²:	Saistītā dokumenta numurs:
neattiecas	56 dB	4620 mm	12,0-19,0 kg	ETA 15/0301

Ekspluatācijas īpašību deklarācija:
DoP/ShaftWall System/0019/15.11.2016

SISTĒMAS:
112,5A100; 115A100

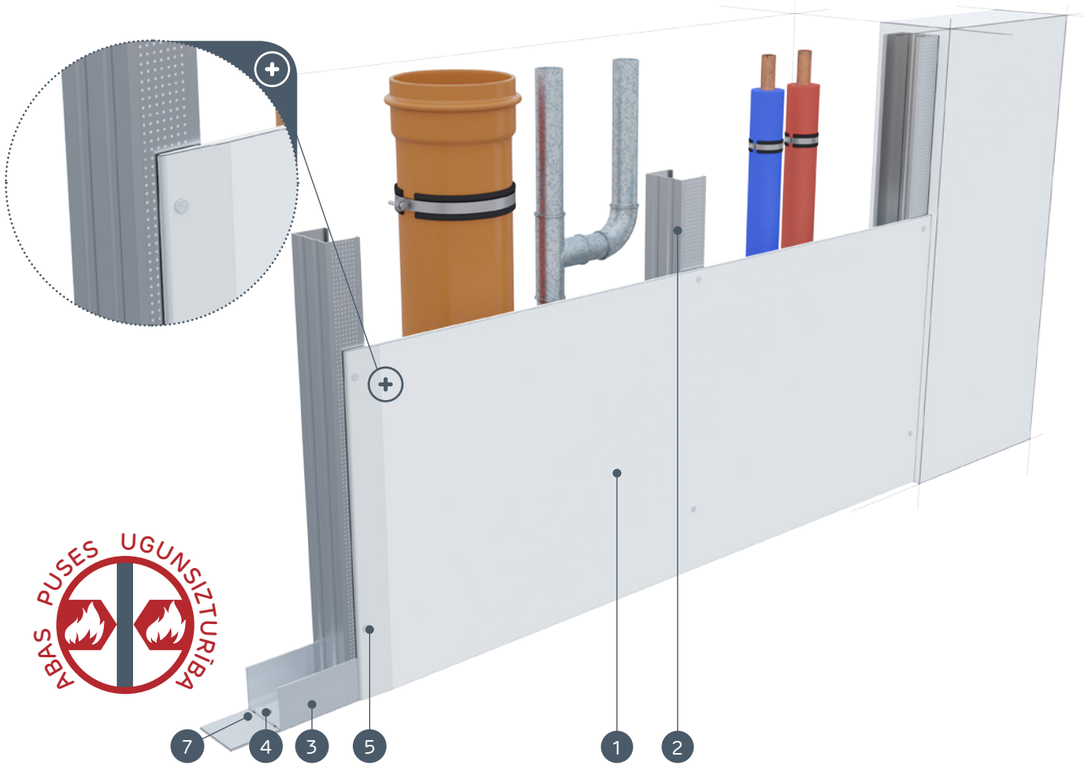

MATERIĀLI:

1. Ģipškartona plāksnes Nida
2. Profils Nida C 100
3. Profils Nida U 100
4. Dībelis Nida
5. Pašurbjošās skrūves Nida 3,5 x 25 mm
6. Šuve starp ģipškartona plāksnēm tiek veidota no Nida ģipša masas ar Nida šuvju līmlenti
7. Blīvējošā akustiskās izolācijas lente Nida
8. Apdare ar Nida ģipša masu

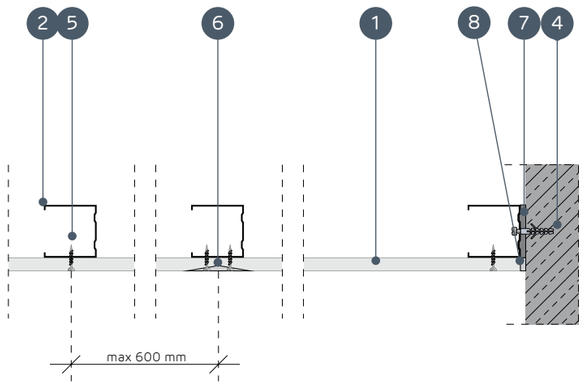

STĀVVADU APDARES SISTĒMAS AR NESOŠO KONSTRUKCIJU NIDA C100

TEHNISKIE PARAMETRI

Sistēmas nosaukums Nida Šahta	Ģipša plākšņu apšuvums			Nesošā konstrukcija		Izolācijas materiāls			Maksimālais augstums [1]	Akustiskā izolācija			Būves svars 1m²	Ugunsizturības klase	Īpašā sistēma
				Nida profila tips	Nida profilu aksiālais atstatums	Skaņas izolācijai									
	Nida	Biezums [mm]	Apzīmējums sask. ar standartu		[mm]	Minerālvate	Biezums [mm]	Blīvums [kg/m³]	[mm]	Rw [dB]	Ra1 [dB]	Ra2 [dB]	[kg]	[min.]	
112,5A100/Expert	Expert	12,5	A	C100	600	stikla/akmens	50	12	4620	34	32	28	12,0	-	-
112,5A100/Ūdens [2]	Ūdens	12,5	H2	C100	600	stikla/akmens	50	12	4620	34	32	28	13,0	-	-
112,5A100/Uguns+	Uguns Pluss	12,5	DF	C100	600	stikla/akmens	50	12	4620	36	34	30	14,0	-	-
112,5A100/ ÚdensUguns+	Ūdens Uguns Pluss	12,5	DFH2	C100	600	stikla/akmens	50	12	4620	36	34	30	14,0	-	-
112,5A100/Cietā	Cietā	12,5	DEFH1IR	C100	600	stikla/akmens	100	50	4620	56	55	50	17,0	-	●
112,5A100/Hydro	Hydro	12,5	GMFH1I	C100	600	stikla/akmens	50	12	4620	36	34	30	15,0	-	●
115A100/Uguns+	Uguns Pluss	15,0	DF	C100	600	stikla/akmens	50	12	4620	36	34	30	17,0	-	-
115A100/Cietā	Cietā	15,0	DEFH1IR	C100	600	stikla/akmens	100	50	4620	56	55	50	19,0	-	●
115A100/Hydro	Hydro	15,0	GMFH1I	C100	600	stikla/akmens	50	12	4620	36	34	30	17,0	-	●

[1] Maksimālais augstums saskaņā ar tehnisko atzinumu ITB 1060/12/R33NK.
[2] Telpās ar relatīvo gaisa mitrumu līdz 85 % stūra sekcijās pret intensīvu ūdens iedarbību ieteicams izmantot Nida Hydro ģipša šķiedru plāksnes (horizontālām un vertikālām virsmām vannas, dušas utt. zonās).

MATERIĀLU PATĒRIŅŠ UZ 1 M² STĀVVADU APDARES NIDA ŠAHTA SISTĒMĀ

Materiāla nosaukums	Mērv.	Sistēmas tips Nida Šahta								
		112,5A100/ Expert	112,5A100/ Ūdens	112,5A100/ Uguns+	112,5A100/ ÚdensUguns+	112,5A100/ Cietā	112,5A100/ Hydro	115A100/ Uguns+	115A100/ Cietā	115A100/ Hydro
		Materiāla patēriņš uz 1 m²								
Plāksne Nida Expert 12,5 mm	m²	1,0	-	-	-	-	-	-	-	-
Plāksne Nida Ūdens 12,5 mm	m²	-	1,0	-	-	-	-	-	-	-
Plāksne Nida Uguns Pluss 12,5 mm	m²	-	-	1,0	-	-	-	-	-	-
Plāksne Nida Ūdens Uguns Pluss 12,5 mm	m²	-	-	-	1,0	-	-	-	-	-
Plāksne Nida Cietā 12,5 mm	m²	-	-	-	-	1,0	-	-	-	-
Plāksne Nida Hydro 12,5 mm	m²	-	-	-	-	-	1,0	-	-	-
Plāksne Nida Uguns Pluss 15,0 mm	m²	-	-	-	-	-	-	1,0	-	-
Plāksne Nida Cietā 15,0 mm	m²	-	-	-	-	-	-	-	1,0	-
Plāksne Nida Hydro 15,0 mm	m²	-	-	-	-	-	-	-	-	1,0
Profils Nida C100	tek.m	1,8	1,8	1,8	1,8	1,8	1,8	1,8	1,8	1,8
Profils Nida U100	tek.m	0,7	0,7	0,7	0,7	0,7	0,7	0,7	0,7	0,7
Dībelis Nida	gab.	0,9	0,9	0,9	0,9	0,9	0,9	0,9	0,9	0,9
Pašurbjošās skrūves Nida 3,5x25 mm	gab.	12,0	12,0	12,0	12,0	-	-	12,0	-	-
Pašurbjošās skrūves Nida Cietā 35 (3,9x35 mm)	gab.	-	-	-	-	12,0	-	-	12,0	-
Pašurbjošās skrūves Nida Hydro C4 3,5x25 mm	gab.	-	-	-	-	-	12,0	-	-	12,0
Līmlente šuvēm Nida	tek.m	1,4	1,4	1,4	1,4	1,4	1,4	1,4	1,4	1,4
Akustiskās izolācijas līmlente Nida	tek.m	0,5	0,5	0,5	0,5	0,5	0,5	0,5	0,5	0,5
Ģipša špaktele Nida Start	kg	0,3	0,3	0,3	0,3	-	-	0,3	-	-
Ģipša špaktele Nida Finisz	kg	0,1	0,1	0,1	0,1	-	-	0,1	-	-
Gatavā špakte|masa Nida Hydromix [3]	kg	-	-	-	-	0,4	0,4	-	0,4	0,4
Minerālvate [4]	m²	1,0	1,0	1,0	1,0	1,0	1,0	1,0	1,0	1,0

[3] Izmantojot ģipša šķiedru plāksnes Nida Cietā, kā alternatīvu varat izmantot arī Nida Planfix Fresh ģipša špakteli.
[4] Pieliet̄ojums atbilstoši prasībām.
Patēriņa standartos nav ņemti vērā materiālie zaudējumi.

PIRMIE TIRGŪ SAUSĀS BŪVES SISTĒMAS MARĶĒTA ZĪME CE

Lūdzu, atrodiet mūsu kanālu Siniat Nida YouTube

nida Šahta

Ugunsizturības klase:	Maksimālā akustiskā izolācija:	Maksimālais būves augstums:	Būves svars 1m²:	Saistītā dokumenta numurs:
(R)EI30 (R)EI60	62 dB	5010 mm	20,0-34,0 kg	ETA 15/0301

Ekspluatācijas īpašību deklarācija:
DoP/ShaftWall System/0019/15.11.2016

SISTĒMAS:
125A100; 130A100

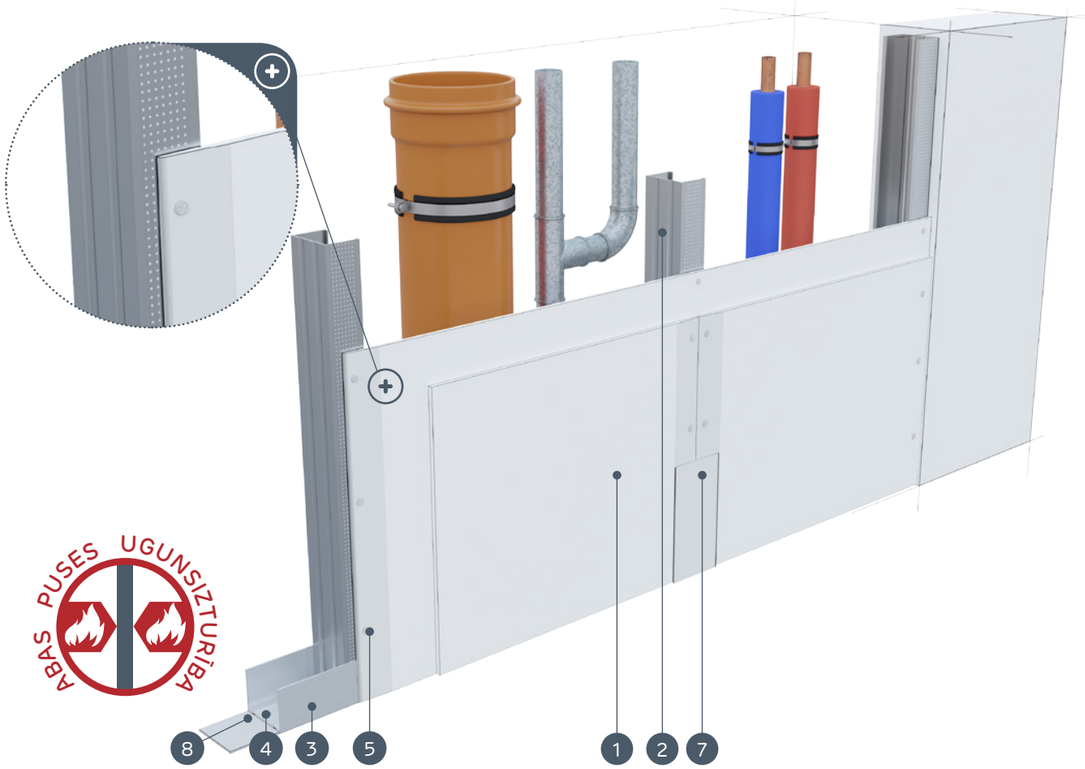

MATERIĀLI:

1. Ģipškartona plāksnes Nida
2. Profils Nida C 100
3. Profils Nida U 100
4. Dībelis Nida
5. Pašurbjošās skrūves Nida 3,5 x 25 mm
6. Pašurbjošās skrūves Nida 3,5 x 35 mm
7. Šuve starp ģipškartona plāksnēm tiek veidota no Nida ģipša masas ar Nida šuvju līmlenti
8. Blīvējošā akustiskās izolācijas lente Nida
9. Apdare ar Nida ģipša masu

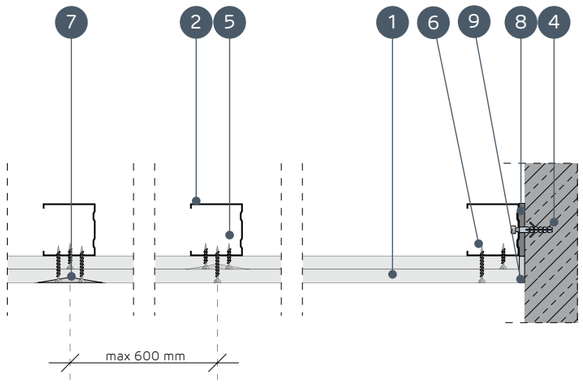

STĀVVADU APDARES SISTĒMAS AR NESOŠO KONSTRUKCIJU NIDA C100

TEHNISKIE PARAMETRI

Sistēmas nosaukums Nida Šahta	Ģipša plākšņu apšuvums			Nesošā konstrukcija		Izolācijas materiāls			Maksimālais augstums [1]	Akustiskā izolācija			Būves svars 1m²	Ugunsizturības klase [2]	Īpašā sistēma
				Nida profila tips	Nida profilu aksiālais atstatums	Skaņas izolācijai									
	Nida	Biezums [mm]	Apzīmējums sask. ar standartu		[mm]	Minerālvate	Biezums [mm]	Blīvums [kg/m³]	[mm]	Rw [dB]	Ra1 [dB]	Ra2 [dB]	[kg]	[min.]	
125A100/Expert	Expert	2x12,5	A	C100	600	stikla/akmens	50	12	5010	37	35	31	20,0	-	-
125A100/Ūdens [3]	Ūdens	2x12,5	H2	C100	600	stikla/akmens	50	12	5010	37	35	31	21,0	-	-
125A100/Uguns+	Uguns Pluss	2x12,5	DF	C100	600	stikla/akmens	50	12	4500	40	38	35	24,0	(R)EI30	-
125A100/ ŪdensUguns+	Ūdens Uguns Pluss	2x12,5	DFH2	C100	600	stikla/akmens	50	12	4500	40	38	35	24,0	(R)EI30	-
125A100/Cietā	Cietā	2x12,5	DEFH1IR	C100	600	stikla/akmens	100	50	4500	61	60	55	29,0	(R)EI30	●
125A100/Hydro	Hydro	2x12,5	GMFH1I	C100	600	stikla/akmens	50	12	4500	40	38	35	25,0	(R)EI30	●
130A100/Uguns+	Uguns Pluss	2x15,0	DF	C100	600	stikla/akmens	50	12	5000	41	40	37	31,0	(R)EI60	-
130A100/Cietā	Cietā	2x15,0	DEFH1IR	C100	600	stikla/akmens	100	50	5000	62	61	56	34,0	(R)EI60	●
130A100/Hydro	Hydro	2x15,0	GMFH1I	C100	600	stikla/akmens	50	12	5000	41	40	37	31,0	(R)EI60	●

[1] Maksimālais augstums saskaņā ar tehnisko atzinumu ITB 1060/12/R33NK.
[2] Ugunsdrošības klasifikācija (ITB NP-1087.2.1/A/05/BW/ZM, ITB 1060/14/R85NP) (ITB 1060/11/R27NP, ITB 01060/15/R93NP).
[3] Telpās ar relatīvo gaisa mitrumu līdz 85 % stūra sekcijās pret intensīvu ūdens iedarbību ieteicams izmantot Nida Hydro ģipša šķiedru plāksnes (horizontālām un vertikālām virsmām vannas, dušas utt. zonās).

MATERIĀLU PATĒRIŅŠ UZ 1 M² STĀVVADU APDARES NIDA ŠAHTA SISTĒMĀ

Materiāla nosaukums	Mērv.	Sistēmas tips Nida Šahta								
		125A100/ Expert	125A100/ Ūdens	125A100/ Uguns+	125A100/ ŪdensUguns+	125A100/Cietā	125A100/ Hydro	130A100/ Uguns+	130A100/Cietā	130A100/ Hydro
		Materiāla patēriņš uz 1 m²								
Plāksne Nida Expert 12,5 mm	m²	2,0	-	-	-	-	-	-	-	-
Plāksne Nida Ūdens 12,5 mm	m²	-	2,0	-	-	-	-	-	-	-
Plāksne Nida Uguns Pluss 12,5 mm	m²	-	-	2,0	-	-	-	-	-	-
Plāksne Nida Ūdens Uguns Pluss 12,5 mm	m²	-	-	-	2,0	-	-	-	-	-
Plāksne Nida Cietā 12,5 mm	m²	-	-	-	-	2,0	-	-	-	-
Plāksne Nida Hydro 12,5 mm	m²	-	-	-	-	-	2,0	-	-	-
Plāksne Nida Uguns Pluss 15,0 mm	m²	-	-	-	-	-	-	2,0	-	-
Plāksne Nida Cietā 15,0 mm	m²	-	-	-	-	-	-	-	2,0	-
Plāksne Nida Hydro 15,0 mm	m²	-	-	-	-	-	-	-	-	2,0
Profils Nida C100	tek.m	1,8	1,8	1,8	1,8	1,8	1,8	1,8	1,8	1,8
Profils Nida U100	tek.m	0,7	0,7	0,7	0,7	0,7	0,7	0,7	0,7	0,7
Dībelis Nida	gab.	0,9	0,9	0,9	0,9	0,9	0,9	0,9	0,9	0,9
Pašurbjošās skrūves Nida 3,5x25 mm	gab.	4,0	4,0	4,0	4,0	-	-	4,0	-	-
Pašurbjošās skrūves Nida 3,5x35 mm	gab.	12,0	12,0	12,0	12,0	-	-	-	-	-
Pašurbjošās skrūves Nida 3,5x45 mm	gab.	-	-	-	-	-	-	12,0	-	-
Pašurbjošās skrūves Nida Cietā 35 (3,9x35 mm)	gab.	-	-	-	-	16,0	-	-	4,0	-
Pašurbjošās skrūves Nida Cietā 45 (3,9x45 mm)	gab.	-	-	-	-	-	-	-	12,0	-
Pašurbjošās skrūves Nida Hydro C4 3,5x25 mm	gab.	-	-	-	-	-	4,0	-	-	4,0
Pašurbjošās skrūves Nida Hydro C4 3,5x41 mm	gab.	-	-	-	-	-	12,0	-	-	12,0
Līmlente šuvēm Nida	tek.m	1,4	1,4	1,4	1,4	1,4	1,4	1,4	1,4	1,4
Akustiskās izolācijas līmlente Nida	tek.m	0,5	0,5	0,5	0,5	0,5	0,5	0,5	0,5	0,5
Ģipša špaktele Nida Start	kg	0,6	0,6	0,6	0,6	-	-	0,6	-	-
Ģipša špaktele Nida Finisz	kg	0,1	0,1	0,1	0,1	-	-	0,1	-	-
Gatavā špaktelmasa Nida Hydromix [4]	kg	-	-	-	-	0,7	0,7	-	0,7	0,7
Minerālvate [5]	m²	1,0	1,0	1,0	1,0	1,0	1,0	1,0	1,0	1,0

[4] Izmantojot ģipša šķiedru plāksnes Nida Cietā, kā alternatīvu varat izmantot arī Nida Planfix Fresh ģipša špakteli.
[5] Pielietojums atbilstoši prasībām.
Patēriņa standartos nav ņemti vērā materiālie zaudējumi.

PIRMIE TIRGŪ
SAUSĀS BŪVES SISTĒMAS
MARĶĒTA ZĪME CE

Lūdzu, atrodiet mūsu kanālu Siniat Nida
YouTube

nida Šahta

Ugunsizturības klase:	Maksimālā akustiskā izolācija:	Maksimālais būves augstums:	Būves svars 1m²:	Saistītā dokumenta numurs:
(R)EI60	64 dB	5000 mm	34,0-42,0 kg	ETA 15/0301

Ekspluatācijas īpašību deklarācija:
DoP/ShaftWall System/0019/15.11.2016

SISTĒMAS:
137,5A100

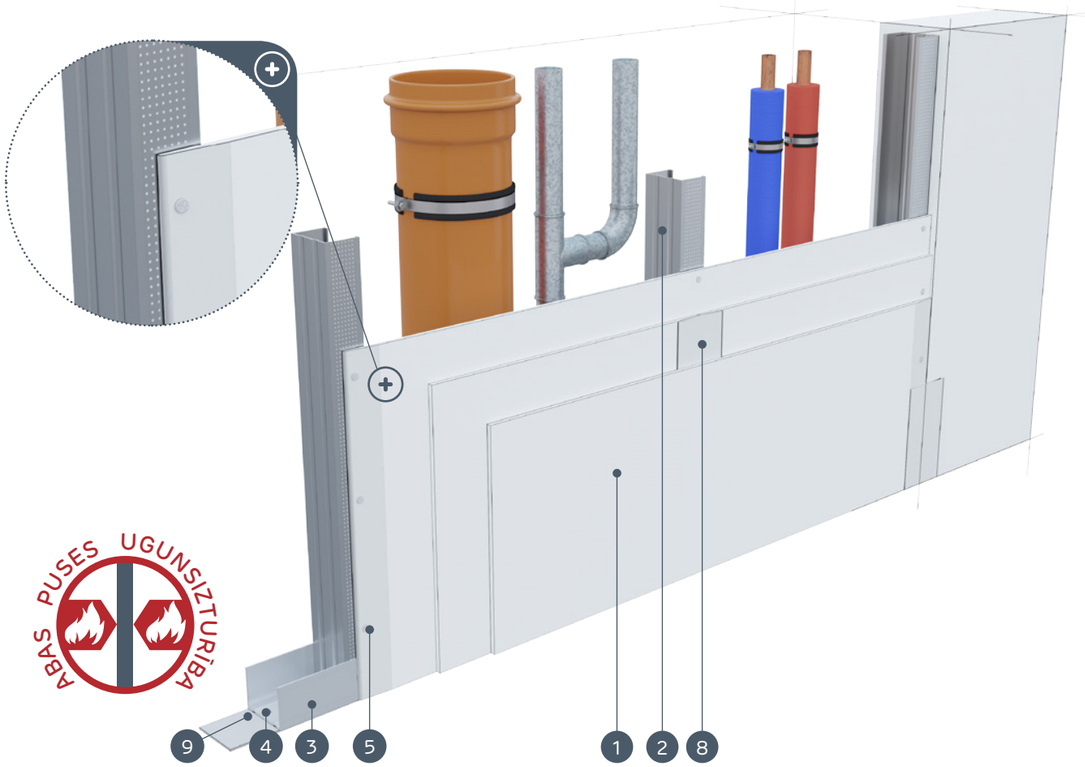

MATERIĀLI:

1. Ģipškartona plāksnes Nida
2. Profils Nida C 100
3. Profils Nida U 100
4. Dībelis Nida
5. Pašurbjošās skrūves Nida 3,5 x 25 mm
6. Pašurbjošās skrūves Nida 3,5 x 35 mm
7. Pašurbjošās skrūves Nida 3,5 x 55 mm
8. Šuve starp ģipškartona plāksnēm tiek veidota no Nida ģipša masas ar Nida šuvju līmlenti
9. Blīvējošā akustiskās izolācijas lente Nida
10. Apdare ar Nida ģipša masu

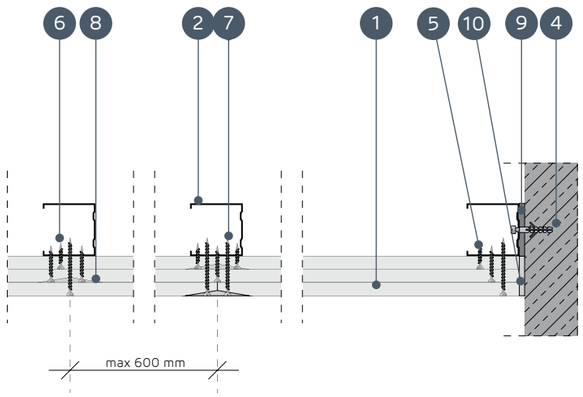

STĀVVADU APDARES SISTĒMAS AR NESOŠO KONSTRUKCIJU NIDA C100

TEHNISKIE PARAMETRI

Sistēmas nosaukums Nida Šahta	Ģipša plākšņu apšuvums			Nesošā konstrukcija		Izolācijas materiāls			Maksimālais augstums [1]	Akustiskā izolācija			Būves svars 1m²	Ugunsizturības klase [2]	Īpašā sistēma
				Nida profila tips	Nida profilu aksiālais atstatums	Skaņas izolācijai									
	Nida	Biezums [mm]	Apzīmējums sask. ar standartu		[mm]	Minerālvate	Biezums [mm]	Blīvums [kg/m³]	[mm]	Rw [dB]	Ra1 [dB]	Ra2 [dB]	[kg]	[min.]	
137,5A100/Uguns+	Uguns Pluss	3x12,5	DF	C100	600	stikla/akmens	100	12	5000	45	44	39	34,0	(R)EI60	-
137,5A100/ ÚdensUguns+	Ūdens Uguns Pluss	3x12,5	DFH2	C100	600	stikla/akmens	100	12	5000	45	44	39	34,0	(R)EI60	-
137,5A100/Cietā	Cietā	3x12,5	DEFH1IR	C100	600	stikla/akmens	100	50	5000	64	63	58	42,0	(R)EI60	●
137,5A100/Hydro	Hydro	3x12,5	GMFH1I	C100	600	stikla/akmens	100	12	5000	45	44	39	36,0	(R)EI60	●

[1] Maksimālais augstums saskaņā ar tehnisko atzinumu ITB 1060/12/R33NK.
[2] Ugunsdrošības klasifikācija (ITB NP-1087.2.1/A/05/BW/ZM, ITB 1060/14/R85NP) (ITB 1060/11/R27NP, ITB 01060/15/R93NP).

MATERIĀLU PATĒRIŅŠ UZ 1 M² STĀVVADU APDARES NIDA ŠAHTA SISTĒMĀ

Materiāla nosaukums	Mērv.	Sistēmas tips Nida Šahta			
		137,5A100/Uguns+	137,5A100/ÚdensUguns+	137,5A100/Cietā	137,5A100/Hydro
		Materiāla patēriņš uz 1 m²			
Plāksne Nida Uguns Pluss 12,5 mm	m²	3,0	-	-	-
Plāksne Nida Ūdens Uguns Pluss 12,5 mm	m²	-	3,0	-	-
Plāksne Nida Cietā 12,5 mm	m²	-	-	3,0	-
Plāksne Nida Hydro 12,5 mm	m²	-	-	-	3,0
Profils Nida C100	tek.m	1,8	1,8	1,8	1,8
Profils Nida U100	tek.m	0,7	0,7	0,7	0,7
Dībelis Nida	gab.	0,9	0,9	0,9	0,9
Pašurbjošās skrūves Nida 3,5x25 mm	gab.	4,0	4,0	-	-
Pašurbjošās skrūves Nida 3,5x35 mm	gab.	4,0	4,0	-	-
Pašurbjošās skrūves Nida 3,5x55 mm	gab.	12,0	12,0	-	-
Pašurbjošās skrūves Nida Cietā 35 (3,9x35 mm)	gab.	-	-	8,0	-
Pašurbjošās skrūves Nida Cietā 55 (3,9x55 mm)	gab.	-	-	12,0	-
Pašurbjošās skrūves Nida Hydro C4 3,5x25 mm	gab.	-	-	-	4,0
Pašurbjošās skrūves Nida Hydro C4 3,5x41 mm	gab.	-	-	-	4,0
Pašurbjošās skrūves Nida Hydro C4 3,5x55 mm	gab.	-	-	-	12,0
Līmlente šuvēm Nida	tek.m	1,4	1,4	1,4	1,4
Akustiskās izolācijas līmlente Nida	tek.m	0,5	0,5	0,5	0,5
Ģipša špaktele Nida Start	kg	0,9	0,9	-	-
Ģipša špaktele Nida Finisz	kg	0,1	0,1	-	-
Gatavā špakteļmasa Nida Hydromix [3]	kg	-	-	1,0	1,0
Minerālvate [4]	m²	1,0	1,0	1,0	1,0

[3] Izmantojot ģipša šķiedru plāksnes Nida Cietā, kā alternatīvu varat izmantot arī Nida Planfix Fresh ģipša špakteli.
[4] Pielietojums atbilstoši prasībām.
Patēriņa standartos nav ņemti vērā materiālie zaudējumi.

PIRMIE TIRGŪ SAUSĀS BŪVES SISTĒMAS MARĶĒTA ZĪME CE

Lūdzu, atrodiet mūsu kanālu Siniat Nida YouTube

nida Šahta

Ugunsizturības klase:	Maksimālā akustiskā izolācija:	Maksimālais būves augstums:	Būves svars 1m²:	Saistītā dokumenta numurs:
(R)EI90 (R)EI120	68 dB	5500 mm	44,0-66,0 kg	ETA 15/0301

Ekspluatācijas īpašību deklarācija:
DoP/ShaftWall System/0019/15.11.2016

SISTĒMAS:
150A100; 155A100; 160A100

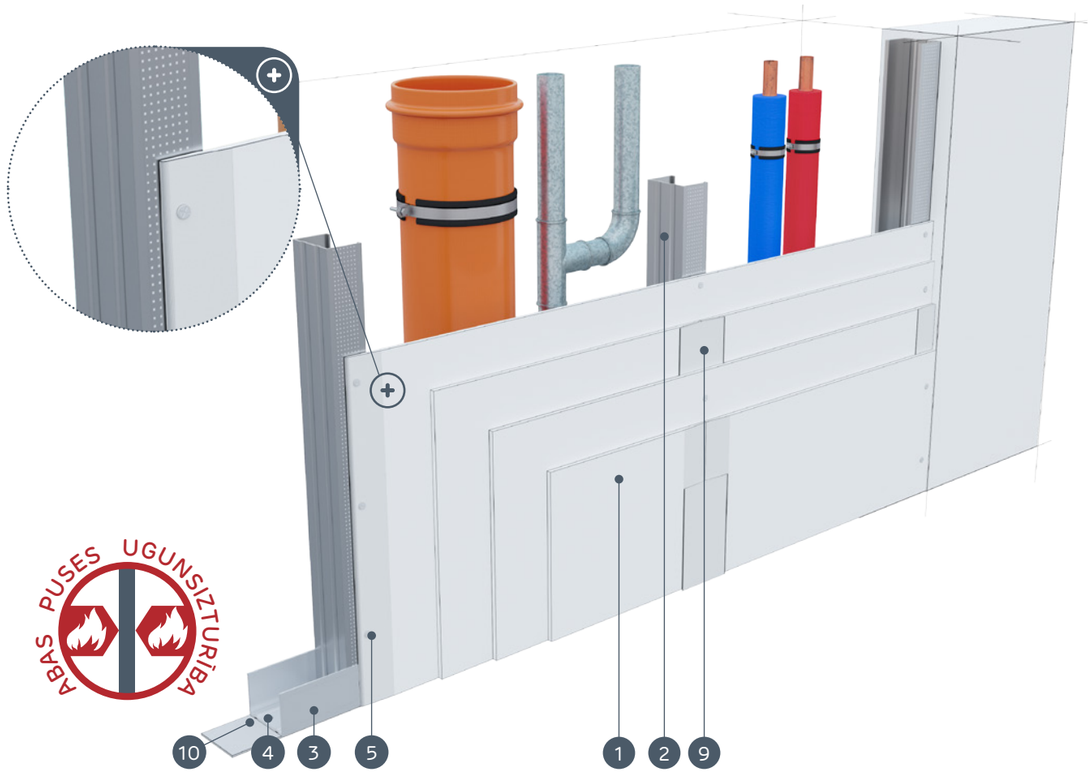

MATERIĀLI:

1. Ģipškartona plāksnes Nida
2. Profils Nida C 100
3. Profils Nida U 100
4. Dībelis Nida
5. Pašurbjošās skrūves Nida 3,5 x 25 mm
6. Pašurbjošās skrūves Nida 3,5 x 35 mm
7. Pašurbjošās skrūves Nida 3,5 x 55 mm
8. Pašurbjošās skrūves Nida 4,2 x 70 mm
9. Šuve starp ģipškartona plāksnēm tiek veidota no Nida ģipša masas ar Nida šuvju līmlenti
10. Blīvējošā akustiskās izolācijas lente Nida, platums 50 mm
11. Apdare ar Nida ģipša masu

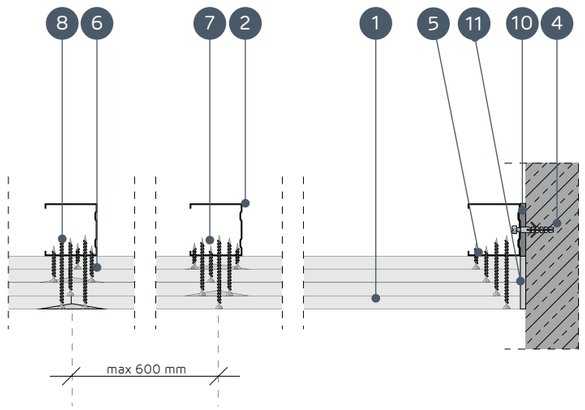

STĀVVADU APDARES SISTĒMAS AR NESOŠO KONSTRUKCIJU NIDA C100

TEHNISKIE PARAMETRI

Sistēmas nosaukums Nida Šahta	Ģipša plākšņu apšuvums			Nesošā konstrukcija		Izolācijas materiāls			Maksimālais augstums [1]	Skaņas izolācija [3]			Būves svars 1m²	Ugunsizturības klase [2]	Īpašā sistēma
				Nida profila tips	Nida profilu aksiālais atstatums	Skaņas izolācijai									
	Nida	Biezums [mm]	Apzīmējums sask. ar standartu		[mm]	Minerālvate	Biezums [mm]	Blīvums [kg/m³]	[mm]	Rw [dB]	Ra1 [dB]	Ra2 [dB]	[kg]	[min.]	
150A100/Uguns+	Uguns Pluss	4x12,5	DF	C100	600	stikla/akmens	100	14	5000	44	42	39	44,0	(R)EI90	-
150A100/ ŪdensUguns+	Ūdens Uguns Pluss	4x12,5	DFH2	C100	600	stikla/akmens	100	14	5000	44	42	39	44,0	(R)EI90	-
150A100/Cietā	Cietā	4x12,5	DEFH1IR	C100	600	stikla/akmens	100	50	5000	66	65	60	55,0	(R)EI90	●
150A100/Hydro	Hydro	4x12,5	GMFH1I	C100	600	stikla/akmens	100	14	5000	44	42	39	47,0	(R)EI90	●
155A100/Uguns+	Uguns Pluss	2x12,5 + 2x15,0	DF	C100	600	stikla/akmens	100	14	5000	44	42	39	51,0	(R)EI120	-
160A100/Uguns+	Uguns Pluss	4x15,0	DF	C100	600	stikla/akmens	100	14	5500	45	44	40	58,0	(R)EI120	-
160A100/Cietā	Cietā	4x15,0	DEFH1IR	C100	600	stikla/akmens	100	50	5500	68	66	62	66,0	(R)EI120	●
160A100/Hydro	Hydro	4x15,0	GMFH1I	C100	600	stikla/akmens	100	14	5500	45	44	40	58,0	(R)EI120	●

[1] Maksimālais augstums saskaņā ar tehnisko atzinumu ITB 1060/12/R33NK.
[2] Ugunsdrošības klasifikācija (ITB NP-1087.2.1/A/05/BW/ZM, ITB 1060/14/R85NP) (ITB 1060/11/R27NP, ITB 01060/15/R93NP).
[3] Akustiskā izolācija tikusi noteikta, pamatojoties uz akustisko simulāciju - INSUL.

MATERIĀLU PATĒRIŅŠ UZ 1 M² STĀVVADU APDARES NIDA ŠAHTA SISTĒMĀ

Materiāla nosaukums	Mērv.	Sistēmas tips Nida Šahta							
		150A100/ Uguns+	150A100/ ŪdensUguns+	150A100/ Cietā	150A100/ Hydro	155A100/ Uguns+	160A100/ Uguns+	160A100/ Cietā	160A100/ Hydro
		Materiāla patēriņš uz 1 m²							
Plāksne Nida Uguns Pluss 12,5 mm	m²	4,0	-	-	-	2,0	-	-	-
Plāksne Nida Ūdens Uguns Pluss 12,5 mm	m²	-	4,0	-	-	-	-	-	-
Plāksne Nida Cietā 12,5 mm	m²	-	-	4,0	-	-	-	-	-
Plāksne Nida Hydro 12,5 mm	m²	-	-	-	4,0	-	-	-	-
Plāksne Nida Uguns Pluss 15,0 mm	m²	-	-	-	-	2,0	4,0	-	-
Plāksne Nida Cietā 15,0 mm	m²	-	-	-	-	-	-	4,0	-
Plāksne Nida Hydro 15,0 mm	m²	-	-	-	-	-	-	-	4,0
Profils Nida C100	tek.m	1,8	1,8	1,8	1,8	1,8	1,8	1,8	1,8
Profils Nida U100	tek.m	0,7	0,7	0,7	0,7	0,7	0,7	0,7	0,7
Dībelis Nida	gab.	0,9	0,9	0,9	0,9	0,9	0,9	0,9	0,9
Pašurbjošās skrūves Nida 3,5x25 mm	gab.	4,0	4,0	-	-	4,0	4,0	-	-
Pašurbjošās skrūves Nida 3,5x35 mm	gab.	4,0	4,0	-	-	-	-	-	-
Pašurbjošās skrūves Nida 3,5x45 mm	gab.	-	-	-	-	4,0	4,0	-	-
Pašurbjošās skrūves Nida 3,5x55 mm	gab.	4,0	4,0	-	-	4,0	4,0	-	-
Pašurbjošās skrūves Nida 4,2x70 mm	gab.	12,0	12,0	-	-	12,0	12,0	-	-
Pašurbjošās skrūves Nida Cietā 35 (3,9x35 mm)	gab.	-	-	8,0	-	-	-	4,0	-
Pašurbjošās skrūves Nida Cietā 45 (3,9x45 mm)	gab.	-	-	-	-	-	-	4,0	-
Pašurbjošās skrūves Nida Cietā 55 (3,9x55 mm)	gab.	-	-	4,0	-	-	-	4,0	-
Pašurbjošās skrūves Nida Cietā 70 (4,2x70 mm)	gab.	-	-	12,0	-	-	-	12,0	-
Pašurbjošās skrūves Nida Hydro C4 3,5x25 mm	gab.	-	-	-	4,0	-	-	-	4,0
Pašurbjošās skrūves Nida Hydro C4 3,5x41 mm	gab.	-	-	-	4,0	-	-	-	4,0
Pašurbjošās skrūves Nida Hydro C4 3,5x55 mm	gab.	-	-	-	4,0	-	-	-	4,0
Pašurbjošās skrūves Nida Hydro C4 4,2x70 mm	gab.	-	-	-	12,0	-	-	-	12,0
Līmlente šuvēm Nida	tek.m	1,4	1,4	1,4	1,4	1,4	1,4	1,4	1,4
Akustiskās izolācijas līmlente Nida	tek.m	0,5	0,5	0,5	0,5	0,5	0,5	0,5	0,5
Ģipša špaktele Nida Start	kg	1,2	1,2	-	-	1,2	1,2	-	-
Ģipša špaktele Nida Finisz	kg	0,1	0,1	-	-	0,1	0,1	-	-
Gatavā špakteļmasa Nida Hydromix [4]	kg	-	-	1,3	1,3	-	-	1,3	1,3
Minerālvate [5]	m²	1,0	1,0	1,0	1,0	1,0	1,0	1,0	1,0

[4] Izmantojot ģipša šķiedru plāksnes Nida Cietā, kā alternatīvu varat izmantot arī Nida Planfix Fresh ģipša špakteli.
[5] Pielietojums atbilstoši prasībām.
Patēriņa standartos nav ņemti vērā materiālie zaudējumi.

PIRMIE TIRGŪ
SAUSĀS BŪVES SISTĒMAS
MARKĒTA ZĪME CE

Lūdzu, atrodiet mūsu kanālu Siniat Nida
YouTube

nida Šahta

Ugunsizturības klase:	Maksimālā akustiskā izolācija:	Maksimālais būves augstums:	Būves svars 1m²:	Saistītā dokumenta numurs:
(R)EI60	neattiecas	6500 mm	31,0-35,0 kg	ETA 15/0301

Ekspluatācijas īpašību deklarācija:
DoP/ShaftWall System/0019/15.11.2016

SISTĒMAS:
80AA50; 105AA75; 130AA100

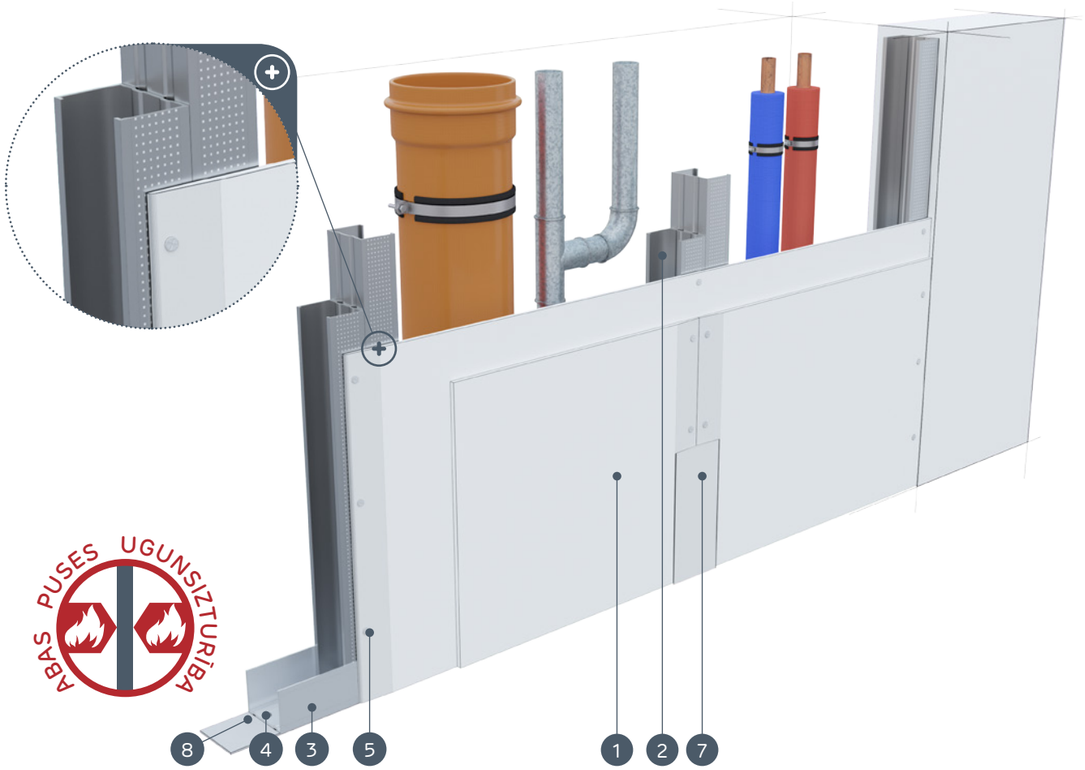

MATERIĀLI:

1. Ģipškartona plāksnes Nida
2. Profils Nida C 50 / C 75 / C 100
3. Profils Nida U 50 / U 75 / U 100
4. Dībelis Nida
5. Pašurbjošās skrūves Nida 3,5 x 25 mm
6. Pašurbjošās skrūves Nida 3,5 x 35 mm
7. Šuve starp ģipškartona plāksnēm tiek veidota no Nida ģipša masas ar Nida šuvju līmlenti
8. Blīvējošā akustiskās izolācijas lente Nida
9. Apdare ar Nida ģipša masu

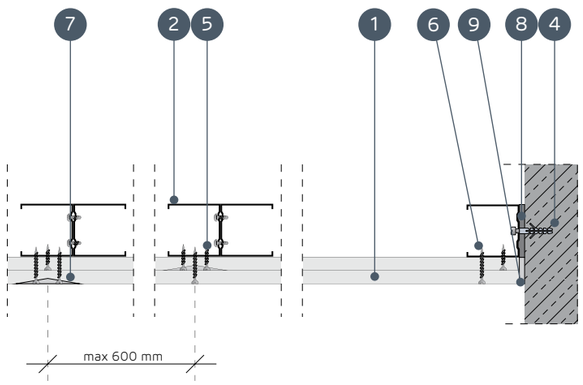

STĀVVADU APDARES SISTĒMAS AR NESOŠO KONSTRUKCIJU NIDA CC50, CC75, CC100

TEHNISKIE PARAMETRI

Sistēmas nosaukums Nida Šahta	Ģipša plākšņu apšuvums			Nesošā konstrukcija		Izolācijas materiāls			Maksimālais augstums [1]	Akustiskā izolācija			Būves svars 1m²	Ugunsizturības klase [2]	Īpašā sistēma
				Nida profila tips	Nida profilu aksiālais atstatums	Skaņas izolācijai									
	Nida	Biezums [mm]	Apzīmējums sask. ar standartu		[mm]	Minerālvate	Biezums [mm]	Blīvums [kg/m³]	[mm]	Rw [dB]	Ra1 [dB]	Ra2 [dB]	[kg]	[min.]	
80AA50/Uguns+	Uguns Pluss	2x15,0	DF	2xC50	600	pēc izvēles	-	-	5500	-	-	-	31,0	(R)EI60	-
80AA50/Cietā	Cietā	2x15,0	DEFH1IR	2xC50	600	pēc izvēles	-	-	5500	-	-	-	34,0	(R)EI60	●
80AA50/Hydro	Hydro	2x15,0	GMFH1I	2xC50	600	pēc izvēles	-	-	5500	-	-	-	31,0	(R)EI60	●
105AA75/Uguns+	Uguns Pluss	2x15,0	DF	2xC75	600	pēc izvēles	-	-	6000	-	-	-	31,0	(R)EI60	-
105AA75/Cietā	Cietā	2x15,0	DEFH1IR	2xC75	600	pēc izvēles	-	-	6000	-	-	-	34,0	(R)EI60	●
105AA75/Hydro	Hydro	2x15,0	GMFH1I	2xC75	600	pēc izvēles	-	-	6000	-	-	-	31,0	(R)EI60	●
130AA100/ Uguns+	Uguns Pluss	2x15,0	DF	2xC100	600	pēc izvēles	-	-	6500	-	-	-	32,0	(R)EI60	-
130AA100/Cietā	Cietā	2x15,0	DEFH1IR	2xC100	600	pēc izvēles	-	-	6500	-	-	-	35,0	(R)EI60	●
130AA100/Hydro	Hydro	2x15,0	GMFH1I	2xC100	600	pēc izvēles	-	-	6500	-	-	-	32,0	(R)EI60	●

[1] Maksimālais augstums saskaņā ar tehnisko atzinumu ITB 1060/12/R33NK.
[2] Ugunsdrošības klasifikācija (ITB NP-1087.2.1/A/05/BW/ZM, ITB 1060/14/R85NP) (ITB 1060/11/R27NP, ITB 01060/15/R93NP).

MATERIĀLU PATĒRIŅŠ UZ 1 M² STĀVVADU APDARES NIDA ŠAHTA SISTĒMĀ

Materiāla nosaukums	Mērv.	Sistēmas tips Nida Šahta								
		80AA50/ Uguns+	80AA50/ Cietā	80AA50/ Hydro	105AA75/ Uguns+	105AA75/ Cietā	105AA75/ Hydro	130AA100/ Uguns+	130AA100/ Cietā	130AA100/ Hydro
		Materiāla patēriņš uz 1 m²								
Plāksne Nida Uguns Pluss 15,0 mm	m²	2,0	-	-	2,0	-	-	2,0	-	-
Plāksne Nida Cietā 15,0 mm	m²	-	2,0	-	-	2,0	-	-	2,0	-
Plāksne Nida Hydro 15,0 mm	m²	-	-	2,0	-	-	2,0	-	-	2,0
Profils Nida C50	tek.m	3,6	3,6	3,6	-	-	-	-	-	-
Profils Nida C75	tek.m	-	-	-	3,6	3,6	3,6	-	-	-
Profils Nida C100	tek.m	-	-	-	-	-	-	3,6	3,6	3,6
Profils Nida U50	tek.m	0,7	0,7	0,7	-	-	-	-	-	-
Profils Nida U75	tek.m	-	-	-	0,7	0,7	0,7	-	-	-
Profils Nida U100	tek.m	-	-	-	-	-	-	0,7	0,7	0,7
Dībelis Nida	gab.	0,9	0,9	0,9	0,9	0,9	0,9	0,9	0,9	0,9
Pašurbjošās skrūves 3,5x9,5/11mm	gab.	6,0	6,0	6,0	6,0	6,0	6,0	6,0	6,0	6,0
Pašurbjošās skrūves Nida 3,5x25 mm	gab.	4,0	-	-	4,0	-	-	4,0	-	-
Pašurbjošās skrūves Nida 3,5x45 mm	gab.	12,0	-	-	12,0	-	-	12,0	-	-
Pašurbjošās skrūves Nida Cietā 35 (3,9x35 mm)	gab.	-	4,0	-	-	4,0	-	-	4,0	-
Pašurbjošās skrūves Nida Cietā 45 (3,9x45 mm)	gab.	-	12,0	-	-	12,0	-	-	12,0	-
Pašurbjošās skrūves Nida Hydro C4 3,5x25 mm	gab.	-	-	4,0	-	-	4,0	-	-	4,0
Pašurbjošās skrūves Nida Hydro C4 3,5x41 mm	gab.	-	-	12,0	-	-	12,0	-	-	12,0
Līmlente šuvēm Nida	tek.m	1,4	1,4	1,4	1,4	1,4	1,4	1,4	1,4	1,4
Akustiskās izolācijas līmlente Nida	tek.m	0,5	0,5	0,5	0,5	0,5	0,5	0,5	0,5	0,5
Ģipša špaktele Nida Start	kg	0,6	-	-	0,6	-	-	0,6	-	-
Ģipša špaktele Nida Finisz	kg	0,1	-	-	0,1	-	-	0,1	-	-
Gatavā špakteļmasa Nida Hydromix [3]	kg	-	0,7	0,7	-	0,7	0,7	-	0,7	0,7
Minerālvate [4]	m²	1,0	1,0	1,0	1,0	1,0	1,0	1,0	1,0	1,0

[3] Izmantojot ģipša šķiedru plāksnes Nida Cietā, kā alternatīvu varat izmantot arī Nida Planfix Fresh ģipša špakteli.
[4] Pielietojums atbilstoši prasībām.
Patēriņa standartos nav ņemti vērā materiālie zaudējumi.

PIRMIE TIRGŪ SAUSĀS BŪVES SISTĒMAS MARKĒTA ZĪME CE

Lūdzu, atrodiet mūsu kanālu Siniat Nida YouTube

nida Šahta

Ugunsizturības klase:	Maksimālā akustiskā izolācija:	Maksimālais būves augstums:	Būves svars 1m²:	Saistītā dokumenta numurs:
(R)EI60	neattiecas	6500 mm	33,0-42,0 kg	ETA 15/0301

Ekspluatācijas īpašību deklarācija:
DoP/ShaftWall System/0019/15.11.2016

SISTĒMAS:
87,5AA50; 112,5AA75; 137,5AA100

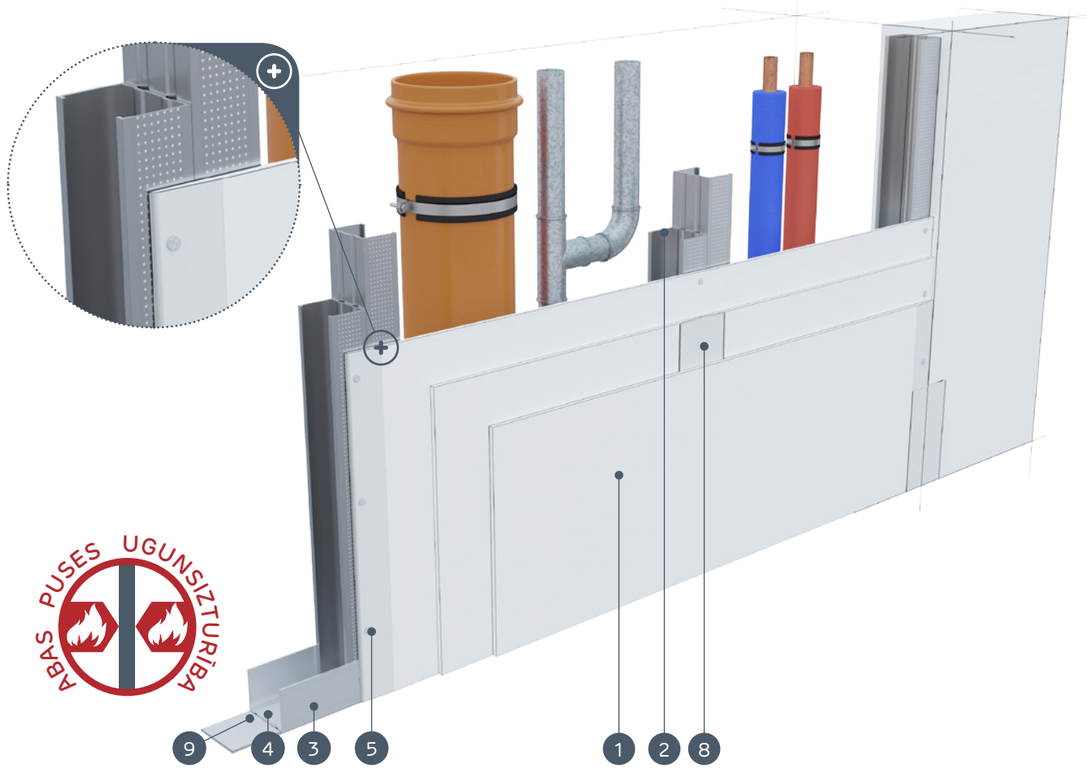

MATERIĀLI:

1. Ģipškartona plāksnes Nida
2. Profils Nida C 50 / C 75 / C 100
3. Profils Nida U 50 / U 75 / U 100
4. Dībelis Nida
5. Pašurbjošās skrūves Nida 3,5 x 25 mm
6. Pašurbjošās skrūves Nida 3,5 x 35 mm
7. Pašurbjošās skrūves Nida 3,5 x 55 mm
8. Šuve starp ģipškartona plāksnēm tiek veidota no Nida ģipša masas ar Nida šuvju līmlenti
9. Blīvējošā akustiskās izolācijas lente Nida
10. Apdare ar Nida ģipša masu

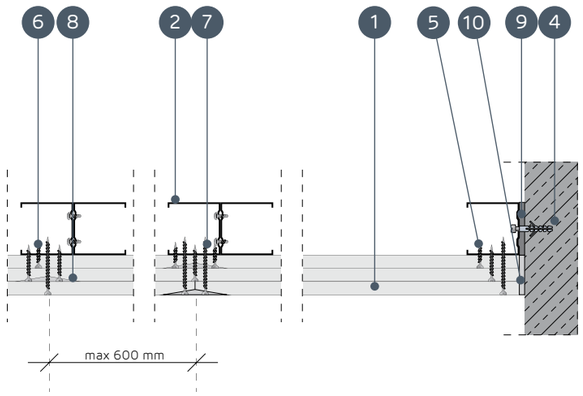

STĀVVADU APDARES SISTĒMAS AR NESOŠO KONSTRUKCIJU NIDA CC50, CC75, CC100

TEHNISKIE PARAMETRI

Sistēmas nosaukums Nida Šahta	Ģipša plākšņu apšuvums			Nesošā konstrukcija		Izolācijas materiāls			Maksimālais augstums [1]	Akustiskā izolācija			Būves svars 1m²	Ugunsizturības klase [2]	Īpašā sistēma
				Nida profila tips	Nida profilu aksiālais atstatums	Skaņas izolācijai									
	Nida	Biezums [mm]	Apzīmējums sask. ar standartu		[mm]	Minerālvate	Biezums [mm]	Blīvums [kg/m³]	[mm]	Rw [dB]	Ra1 [dB]	Ra2 [dB]	[kg]	[min.]	
87,5AA50/Uguns+	Uguns Pluss	3x12,5	DF	2xC50	600	pēc izvēles	-	-	5500	-	-	-	33,0	(R)EI60	-
87,5AA50/ŪdensUguns+	Ūdens Uguns Pluss	3x12,5	DFH2	2xC50	600	pēc izvēles	-	-	5500	-	-	-	33,0	(R)EI60	-
87,5AA50/Cietā	Cietā	3x12,5	DEFH1IR	2xC50	600	pēc izvēles	-	-	5500	-	-	-	41,0	(R)EI60	●
87,5AA50/Hydro	Hydro	3x12,5	GMFH1I	2xC50	600	pēc izvēles	-	-	5500	-	-	-	35,0	(R)EI60	●
112,5AA75/Uguns+	Uguns Pluss	3x12,5	DF	2xC75	600	pēc izvēles	-	-	6000	-	-	-	33,0	(R)EI60	-
112,5AA75/ŪdensUguns+	Ūdens Uguns Pluss	3x12,5	DFH2	2xC75	600	pēc izvēles	-	-	6000	-	-	-	33,0	(R)EI60	-
112,5AA75/Cietā	Cietā	3x12,5	DEFH1IR	2xC75	600	pēc izvēles	-	-	6000	-	-	-	41,0	(R)EI60	●
112,5AA75/Hydro	Hydro	3x12,5	GMFH1I	2xC75	600	pēc izvēles	-	-	6000	-	-	-	35,0	(R)EI60	●
137,5AA100/Uguns+	Uguns Pluss	3x12,5	DF	2xC100	600	pēc izvēles	-	-	6500	-	-	-	34,0	(R)EI60	-
137,5AA100/ŪdensUguns+	Ūdens Uguns Pluss	3x12,5	DFH2	2xC100	600	pēc izvēles	-	-	6500	-	-	-	34,0	(R)EI60	-
137,5AA100/Cietā	Cietā	3x12,5	DEFH1IR	2xC100	600	pēc izvēles	-	-	6500	-	-	-	42,0	(R)EI60	●
137,5AA100/Hydro	Hydro	3x12,5	GMFH1I	2xC100	600	pēc izvēles	-	-	6500	-	-	-	36,0	(R)EI60	●

[1] Maksimālais augstums saskaņā ar tehnisko atzinumu ITB 1060/12/R33NK.
[2] Ugunsdrošības klasifikācija (ITB NP-1087.2.1/A/05/BW/ZM, ITB 1060/14/R85NP) (ITB 1060/11/R27NP, ITB 01060/15/R93NP).

MATERIĀLU PATĒRIŅŠ UZ 1 M² STĀVVADU APDARES NIDA ŠAHTA SISTĒMĀ

Materiāla nosaukums	Mērv.	Sistēmas tips Nida Šahta											
		87,5AA50/ Uguns+	87,5AA50/ ŪdensUguns+	87,5AA50/ Cietā	87,5AA50/ Hydro	112,5AA75/ Uguns+	112,5AA75/ ŪdensUguns+	112,5AA75/ Cietā	112,5AA75/ Hydro	137,5AA100/ Uguns+	137,5AA100/ ŪdensUguns+	137,5AA100/ Cietā	137,5AA100/ Hydro
		Materiāla patēriņš uz 1 m²											
Plāksne Nida Uguns Pluss 12,5 mm	m²	3,0	-	-	-	3,0	-	-	-	3,0	-	-	-
Plāksne Nida Ūdens Uguns Pluss 12,5 mm	m²	-	3,0	-	-	-	3,0	-	-	-	3,0	-	-
Plāksne Nida Cietā 12,5 mm	m²	-	-	3,0	-	-	-	3,0	-	-	-	3,0	-
Plāksne Nida Hydro 12,5 mm	m²	-	-	-	3,0	-	-	-	3,0	-	-	-	3,0
Profils Nida C50	tek.m	3,6	3,6	3,6	3,6	-	-	-	-	-	-	-	-
Profils Nida C75	tek.m	-	-	-	-	3,6	3,6	3,6	3,6	-	-	-	-
Profils Nida C100	tek.m	-	-	-	-	-	-	-	-	3,6	3,6	3,6	3,6
Profils Nida U50	tek.m	0,7	0,7	0,7	0,7	-	-	-	-	-	-	-	-
Profils Nida U75	tek.m	-	-	-	-	0,7	0,7	0,7	0,7	-	-	-	-
Profils Nida U100	tek.m	-	-	-	-	-	-	-	-	0,7	0,7	0,7	0,7
Dībelis Nida	gab.	0,9	0,9	0,9	0,9	0,9	0,9	0,9	0,9	0,9	0,9	0,9	0,9
Pašurbjošās skrūves 3,5x9,5/11mm	gab.	6,0	6,0	6,0	6,0	6,0	6,0	6,0	6,0	6,0	6,0	6,0	6,0
Pašurbjošās skrūves Nida 3,5x25 mm	gab.	4,0	4,0	-	-	4,0	4,0	-	-	4,0	4,0	-	-
Pašurbjošās skrūves Nida 3,5x35 mm	gab.	4,0	4,0	-	-	4,0	4,0	-	-	4,0	4,0	-	-
Pašurbjošās skrūves Nida 3,5x55 mm	gab.	12,0	12,0	-	-	12,0	12,0	-	-	12,0	12,0	-	-
Pašurbjošās skrūves Nida Cietā 35 (3,9x35 mm)	gab.	-	-	8,0	-	-	-	8,0	-	-	-	8,0	-
Pašurbjošās skrūves Nida Cietā 55 (3,9x55 mm)	gab.	-	-	12,0	-	-	-	12,0	-	-	-	12,0	-
Pašurbjošās skrūves Nida Hydro C4 3,5x25 mm	gab.	-	-	-	4,0	-	-	-	4,0	-	-	-	4,0
Pašurbjošās skrūves Nida Hydro C4 3,5x41 mm	gab.	-	-	-	4,0	-	-	-	4,0	-	-	-	4,0
Pašurbjošās skrūves Nida Hydro C4 3,5x55 mm	gab.	-	-		12,0	-	-		12,0	-	-		12,0
Līmlente šuvēm Nida	tek.m	1,4	1,4	1,4	1,4	1,4	1,4	1,4	1,4	1,4	1,4	1,4	1,4
Akustiskās izolācijas līmlente Nida	tek.m	0,5	0,5	0,5	0,5	0,5	0,5	0,5	0,5	0,5	0,5	0,5	0,5
Ģipša špaktele Nida Start	kg	0,9	0,9	-	-	0,9	0,9	-	-	0,9	0,9	-	-
Ģipša špaktele Nida Finisz	kg	0,1	0,1	-	-	0,1	0,1	-	-	0,1	0,1	-	-
Gatavā špaktelmasa Nida Hydromix [3]	kg	-	-	1,0	1,0	-	-	1,0	1,0	-	-	1,0	1,0
Minerālvate [4]	m²	1,0	1,0	1,0	1,0	1,0	1,0	1,0	1,0	1,0	1,0	1,0	1,0

[3] Izmantojot ģipša šķiedru plāksnes Nida Cietā, kā alternatīvu varat izmantot arī Nida Planfix Fresh ģipša špakteli.
[4] Pielietojums atbilstoši prasībām.
Patēriņa standartos nav ņemti vērā materiālie zaudējumi.

PIRMIE TIRGŪ SAUSĀS BŪVES SISTĒMAS MARĶĒTA ZĪME CE

Lūdzu, atrodiet mūsu kanālu Siniat Nida YouTube

nida Šahta

Ugunsizturības klase:	Maksimālā akustiskā izolācija:	Maksimālais būves augstums:	Būves svars 1m²:	Saistītā dokumenta numurs:
(R)EI120	59 dB	6000 mm	40,0-65,0 kg	ETA 15/0301

Ekspluatācijas īpašību deklarācija:
DoP/ShaftWall System/0019/15.11.2016

SISTĒMAS:

100UU75; 100UU75; 105UU75; 105UU75; 105UU75; 105UU75; 105UU75

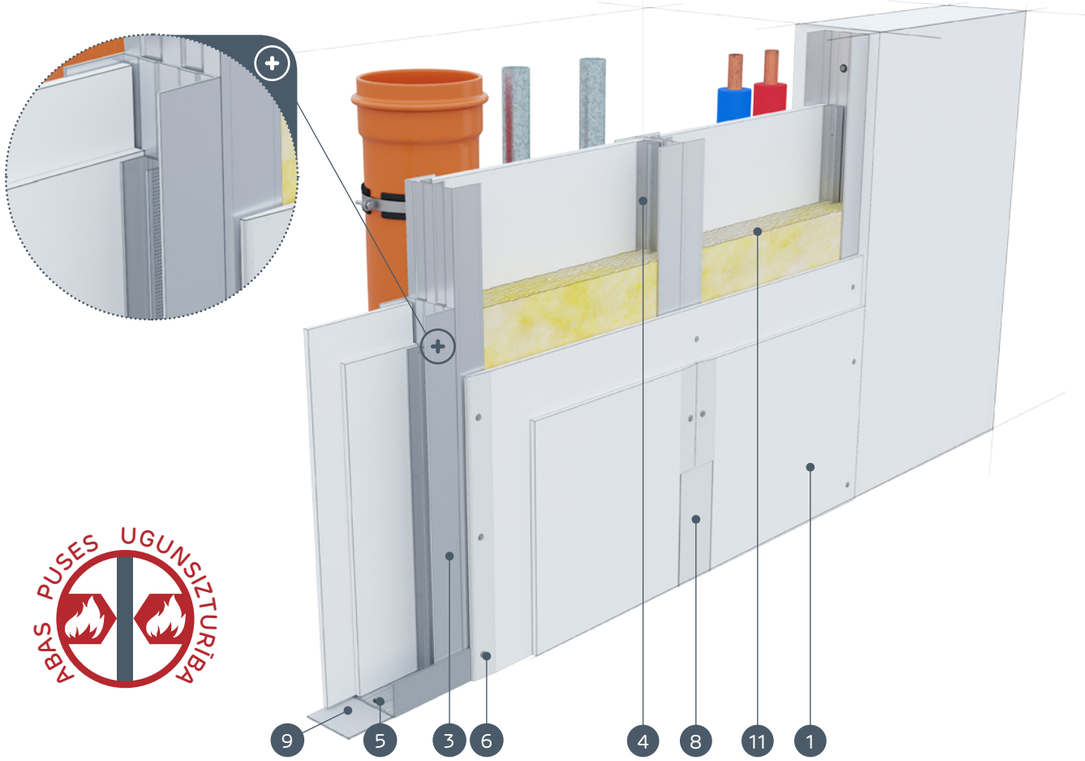

ABAS PUSES UGUNSIZTURĪBA

MATERIĀLI:

1. Ģipškartona plāksnes Nida Uguns Pluss 2x15 mm *
2. Ģipškartona plāksnes Nida Uguns Pluss 2x12,5 mm *
3. Profils Nida 2xU75
4. Profils Nida UD27
5. Dībelis Nida
6. Pašurbjošās skrūves Nida 3,5 x 25 mm
7. Pašurbjošās skrūves Nida 3,5 x 45 mm
8. Šuve starp ģipškartona plāksnēm tiek veidota no Nida ģipša masas ar Nida šuvju līmlenti
9. Blīvējošā akustiskās izolācijas lente Nida
10. Apdare ar Nida ģipša masu
11. Izolācijas materiāls minerālvate

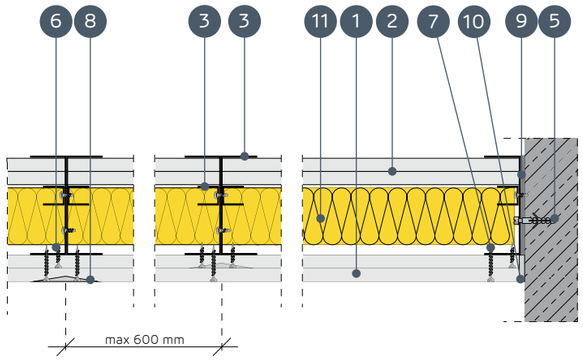

* Kā alternatīvu izmantot Nida Ūdens Uguns Pluss plāksnes

STĀVVADU APDARES SISTĒMAS AR NESOŠO KONSTRUKCIJU NIDA UU75

TEHNISKIE PARAMETRI

Sistēmas nosaukums Nida Šahta	Ģipša plākšņu apšuvums			Nesošā konstrukcija			Izolācijas materiāls			Maksimālais augstums [1]	Skaņas izolācija [2]			Būves svars 1m²	Ugunsizturības klase [3]	Īpašā sistēma
				Nida profila tips	Palīgprofila tips Nida	Nida profilu aksiālais atstatums	Skaņas izolācijai									
	Nida	Biezums [mm]	Apzīmējums sask. ar standartu			[mm]	Minerālvate	Biezums [mm]	Blīvums [kg/m³]	[mm]	Rw [dB]	Ra1 [dB]	Ra2 [dB]	[kg]	[min.]	
100UU75/Expert	Expert	2x12,5 + 2x12,5	A	2xU75	2xUD27	600	stikla/akmens	50	10	6000	47	43	35	40,0	-	-
100UU75/Ūdens	Ūdens	2x12,5 + 2x12,5	H2	2xU75	2xUD27	600	stikla/akmens	50	10	6000	47	43	35	40,0	-	-
105UU75/Uguns+	Uguns Pluss	2x12,5 + 2x15	DF	2xU75	2xUD27	600	akmens	50	50	6000	54	50	42	55,0	(R)EI120	●
105UU75/ ŪdensUguns+	Ūdens Uguns Pluss	2x12,5 + 2x15	DFH2	2xU75	2xUD27	600	akmens	50	50	6000	54	50	42	55,0	(R)EI120	●
105UU75/Cietā	Cietā	2x12,5 + 2x15	DEFH1IR	2xU75	2xUD27	600	akmens	50	50	6000	59	55	47	65,0	(R)EI120	●
105UU75/Hydro	Hydro	2x12,5 + 2x15	GMFH1I	2xU75	2xUD27	600	akmens	50	50	6000	56	51	44	56,5	(R)EI120	●
105UU75/Klusā	Klusā	2x12,5 + 2x15	DFH1IR	2xU75	2xUD27	600	akmens	50	50	6000	59	55	47	65,0	(R)EI120	●

[1] Maksimālais augstums saskaņā ar tehnisko atzinumu ITB 1060/12/R33NK.
[2] Akustiskā izolācija tikusi noteikta, pamatojoties uz akustisko simulāciju - INSUL.
[3] Ugunsdrošības klasifikācija ITB.

MATERIĀLU PATĒRIŅŠ UZ 1 M² STĀVVADU APDARES NIDA ŠAHTA SISTĒMĀ

Materiāla nosaukums	Mērv.	Sistēmas tips Nida Šahta						
		100UU75/ Expert	100UU75/ Ūdens	105UU75/ Uguns+	105UU75/ ŪdensUguns+	105UU75/ Cietā	105UU75/ Hydro	105UU75/ Klusā
		Materiāla patēriņš uz 1 m²						
Plāksne Nida Expert 12,5 mm	m²	4,0	-	-	-	-	-	-
Plāksne Nida Ūdens 12,5 mm	m²	-	4,0	-	-	-	-	-
Plāksne Nida Uguns Pluss 12,5 mm	m²	-	-	2,0	-	-	-	-
Plāksne Nida Uguns Pluss 15 mm	m²	-	-	2,0				-
Plāksne Nida Ūdens Uguns Pluss 12,5 mm	m²	-	-	-	2,0	-	-	-
Plāksne Nida Ūdens Uguns Pluss 15 mm	m²	-	-	-	2,0	-	-	-
Plāksne Nida Cietā 12,5 mm	m²	-	-	-	-	2,0	-	-
Plāksne Nida Cietā 15 mm	m²					2,0	-	-
Plāksne Nida Hydro 12,5 mm	m²	-	-	-	-	-	2,0	-
Plāksne Nida Hydro 15 mm	m²	-	-	-	-	-	2,0	-
Plāksne Nida Klusā 12,5 mm	m²	-	-	-	-	-	-	2,0
Plāksne Nida Klusā 15 mm	m²	-	-	-	-	-	-	2,0
Profils Nida U75	tek.m	4,3	4,3	4,3	4,3	4,3	4,3	4,3
Profils Nida UD27	tek.m	3,6	3,6	3,6	3,6	3,6	3,6	3,6
Dībelis Nida	gab.	0,9	0,9	0,9	0,9	0,9	0,9	0,9
Pašurbjošās skrūves 3,5x9,5/11mm	gab.	9,0	9,0	9,0	9,0	9,0	9,0	9,0
Pašurbjošās skrūves Nida 3,5x25 mm	gab.	4,0	4,0	4,0	4,0	-	-	4,0
Pašurbjošās skrūves Nida 3,5x45 mm	gab.	12,0	12,0	12,0	12,0	-	-	12,0
Pašurbjošās skrūves Nida Cietā 35 (3,9x35mm)	gab.	-	-	-	-	4,0	-	-
Pašurbjošās skrūves Nida Cietā 45 (3,9x45mm)	gab.	-	-	-	-	12,0		-
Pašurbjošās skrūves Nida Hydro C4 3,5x25 mm	gab.	-	-	-	-	-	4,0	-
Pašurbjošās skrūves Nida Hydro C4 3,5x41 mm	gab.	-	-	-	-	-	12,0	-
Līmlente šuvēm Nida	tek.m	1,4	1,4	1,4	1,4	1,4	1,4	1,4
Akustiskās izolācijas līmlente Nida	tek.m	0,5	0,5	0,5	0,5	0,5	0,5	0,5
Ģipša špaktele Nida Start	kg	1,2	1,2	1,2	1,2	-	-	1,2
Ģipša špaktele Nida Finisz	kg	0,1	0,1	0,1	0,1	0,1	-	0,1
Ģipša špaktele Planfix Fresh	kg	-	-	-	-	1,2	-	-
Gatavā špaktelēmasa Nida Hydromix	kg	-	-	-	-	-	1,3	-
Minerālvate [4]	m²	1,0	1,0	1,0	1,0	1,0	1,0	1,0

[4] Pielietojums atbilstoši prasībām.
Patēriņa standartos nav ņemti vērā materiālie zaudējumi.

PIRMIE TIRGŪ SAUSĀS BŪVES SISTĒMAS MARĶĒTA ZĪME CE

Lūdzu, atrodiet mūsu kanālu Siniat Nida YouTube

nida Šahta

Ugunsizturības klase:	Maksimālā akustiskā izolācija:	Maksimālais būves augstums:	Būves svars 1m²:	Saistītā dokumenta numurs:
(R)EI120	60 dB	6000 mm	40,0-65,0 kg	ETA 15/0301

Ekspluatācijas īpašību deklarācija:
DoP/ShaftWall System/0019/15.11.2016

SISTĒMAS:

125UU100; 125UU100; 130UU100; 130UU100; 130UU100; 130UU100; 130UU100

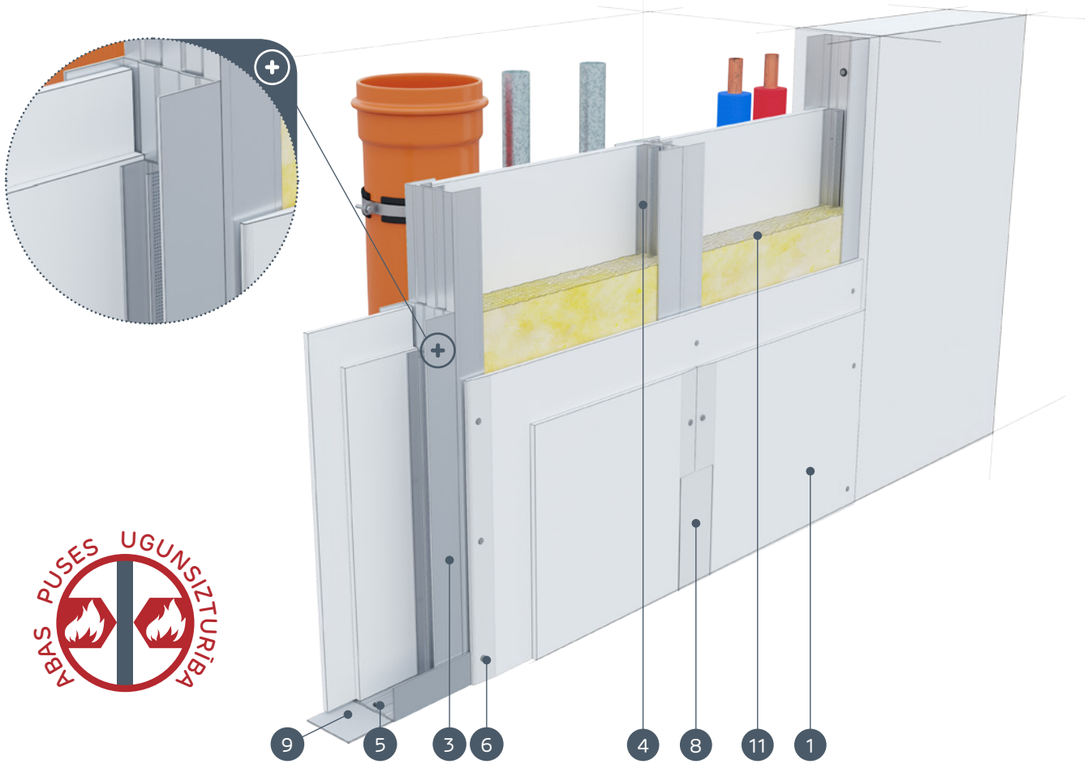

ABAS PUSĒS UGUNSIZTURĪBA

MATERIĀLI:

1. Ģipškartona plāksnes Nida Uguns Pluss 2x15 mm *
2. Ģipškartona plāksnes Nida Uguns Pluss 2x12,5 mm *
3. Profils Nida 2xU100
4. Profils Nida UD27
5. Dībelis Nida
6. Pašurbjošās skrūves Nida 3,5 x 25 mm
7. Pašurbjošās skrūves Nida 3,5 x 45 mm
8. Šuve starp ģipškartona plāksnēm tiek veidota no Nida ģipša masas ar Nida šuvju līmlenti
9. Blīvējošā akustiskās izolācijas lente Nida
10. Apdare ar Nida ģipša masu
11. Izolācijas materiāls minerālvate

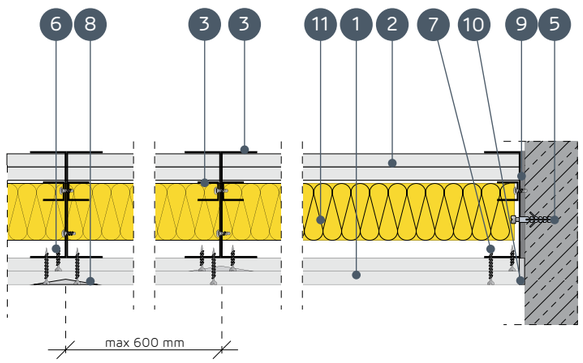

* Kā alternatīvu izmantot Nida Ūdens Uguns Pluss plāksnes

STĀVVADU APDARES SISTĒMAS AR NESOŠO KONSTRUKCIJU NIDA UU100

TEHNISKIE PARAMETRI

Sistēmas nosaukums Nida Šahta	Ģipša plākšņu apšuvums			Nesošā konstrukcija			Izolācijas materiāls			Maksimālais augstums [1]	Skaņas izolācija [2]			Būves svars 1m²	Ugunsizturības klase [3]	Īpašā sistēma
				Nida profila tips	Palīgprofila tips Nida	Nida profilu aksiālais atstatums	Skaņas izolācijai									
	Nida	Biezums [mm]	Apzīmējums sask. ar standartu			[mm]	Minerālvate	Biezums [mm]	Blīvums [kg/m³]	[mm]	Rw [dB]	Ra1 [dB]	Ra2 [dB]	[kg]	[min.]	
125UU100/Expert	Expert	2x12,5 + 2x12,5	A	2xU100	2xUD27	600	stikla/akmens	50	10	6500	50	46	39	40,0	-	-
125UU100/Ūdens	Ūdens	2x12,5 + 2x12,5	H2	2xU100	2xUD27	600	stikla/akmens	50	10	6500	50	46	39	40,0	-	-
130UU100/Uguns+	Uguns Pluss	2x12,5 + 2x15	DF	2xU100	2xUD27	600	akmens	50	50	6500	56	53	46	55,0	(R)EI120	●
130UU100/ ŪdensUguns+	Ūdens Uguns Pluss	2x12,5 + 2x15	DFH2	2xU100	2xUD27	600	akmens	50	50	6500	56	53	46	55,0	(R)EI120	●
130UU100/Cietā	Cietā	2x12,5 + 2x15	DEFH1IR	2xU100	2xUD27	600	akmens	50	50	6500	60	58	51	65,0	(R)EI120	●
130UU100/Hydro	Hydro	2x12,5 + 2x15	GMFH1I	2xU100	2xUD27	600	akmens	50	50	6500	58	54	48	56,5	(R)EI120	●
130UU100/Klusā	Klusā	2x12,5 + 2x15	DFH1IR	2xU100	2xUD27	600	akmens	50	50	6500	60	58	51	65,0	(R)EI120	●

[1] Maksimālais augstums saskaņā ar tehnisko atzinumu ITB 1060/12/R33NK.
[2] Akustiskā izolācija tikusi noteikta, pamatojoties uz akustisko simulāciju - INSUL.
[3] Ugunsdrošības klasifikācija ITB.

MATERIĀLU PATĒRIŅŠ UZ 1 M² STĀVVADU APDARES NIDA ŠAHTA SISTĒMĀ

Materiāla nosaukums	Mērv.	Sistēmas tips Nida Šahta						
		125UU100/ Expert	125UU100/ Ūdens	130UU100/ Uguns+	130UU100/ ŪdensUguns+	130UU100/ Cietā	130UU100/ Hydro	130UU100/ Klusā
		Materiāla patēriņš uz 1 m²						
Plāksne Nida Expert 12,5 mm	m²	4,0	-	-	-	-	-	-
Plāksne Nida Ūdens 12,5 mm	m²	-	4,0	-	-	-	-	-
Plāksne Nida Uguns Pluss 12,5 mm	m²	-	-	2,0	-	-	-	-
Plāksne Nida Uguns Pluss 15 mm	m²	-	-	2,0				-
Plāksne Nida Ūdens Uguns Pluss 12,5 mm	m²	-	-	-	2,0	-	-	-
Plāksne Nida Ūdens Uguns Pluss 15 mm	m²	-	-	-	2,0	-	-	-
Plāksne Nida Cietā 12,5 mm	m²	-	-	-	-	2,0	-	-
Plāksne Nida Cietā 15 mm	m²					2,0	-	-
Plāksne Nida Hydro 12,5 mm	m²	-	-	-	-	-	2,0	-
Plāksne Nida Hydro 15 mm	m²	-	-	-	-	-	2,0	-
Plāksne Nida Klusā 12,5 mm	m²	-	-	-	-	-	-	2,0
Plāksne Nida Klusā 15 mm	m²	-	-	-	-	-	-	2,0
Profils Nida U100	tek.m	4,3	4,3	4,3	4,3	4,3	4,3	4,3
Profils Nida UD27	tek.m	3,6	3,6	3,6	3,6	3,6	3,6	3,6
Dībelis Nida	gab.	0,9	0,9	0,9	0,9	0,9	0,9	0,9
Pašurbjošās skrūves 3,5x9,5/11mm	gab.	9,0	9,0	9,0	9,0	9,0	9,0	9,0
Pašurbjošās skrūves Nida 3,5x25 mm	gab.	4,0	4,0	4,0	4,0	-	-	4,0
Pašurbjošās skrūves Nida 3,5x45 mm	gab.	12,0	12,0	12,0	12,0	-	-	12,0
Pašurbjošās skrūves Nida Cietā 35 (3,9x35mm)	gab.	-	-	-	-	4,0	-	-
Pašurbjošās skrūves Nida Cietā 45 (3,9x45mm)	gab.	-	-	-	-	12,0		-
Pašurbjošās skrūves Nida Hydro C4 3,5x25 mm	gab.	-	-	-	-	-	4,0	-
Pašurbjošās skrūves Nida Hydro C4 3,5x41 mm	gab.	-	-	-	-	-	12,0	-
Līmlente šuvēm Nida	tek.m	1,4	1,4	1,4	1,4	1,4	1,4	1,4
Akustiskās izolācijas līmlente Nida	tek.m	0,5	0,5	0,5	0,5	0,5	0,5	0,5
Ģipša špaktele Nida Start	kg	1,2	1,2	1,2	1,2	-	-	1,2
Ģipša špaktele Nida Finisz	kg	0,1	0,1	0,1	0,1	0,1	-	0,1
Ģipša špaktele Planfix Fresh	kg	-	-	-	-	1,2	-	-
Gatavā špaktelmasa Nida Hydromix	kg	-	-	-	-	-	1,3	-
Minerālvate [4]	m²	1,0	1,0	1,0	1,0	1,0	1,0	1,0

[4] Pielietojums atbilstoši prasībām.
Patēriņa standartos nav ņemti vērā materiālie zaudējumi.

PIRMIE TIRGŪ SAUSĀS BŪVES SISTĒMAS MARĶĒTA ZĪME CE

Lūdzu, atrodiet mūsu kanālu Siniat Nida YouTube

nida Šahta

Ugunsizturības klase:	Maksimālā akustiskā izolācija:	Maksimālais būves augstums:	Būves svars 1m²:	Saistītā dokumenta numurs:
neattiecas	37 dB	4050 mm	12,0-22,0 kg	ITB tehniskais atzinums

ITB tehniskais atzinums:
ITB 1060/12/R33NK

SISTĒMAS:
62,5A/UAR50; 75A/UAR50

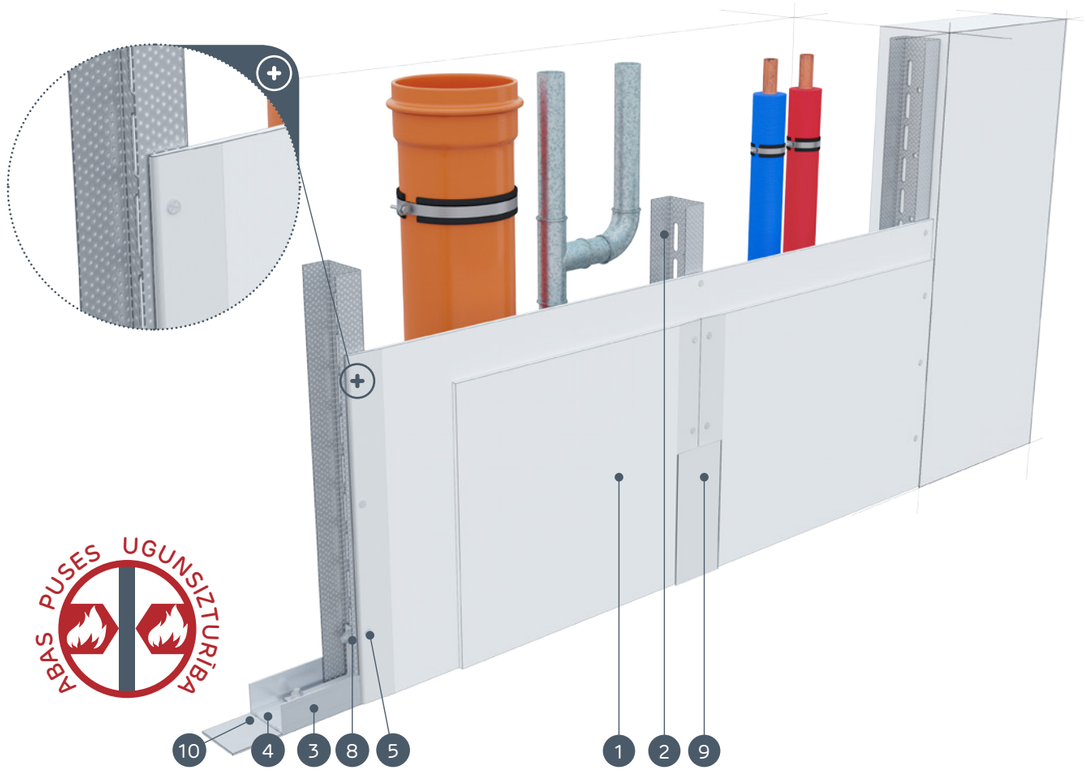

MATERIĀLI:

1. Ģipškartona plāksnes Nida
2. Profils Nida UAR 50
3. Profils Nida U 50
4. Dībelis Nida
5. Pašurbjošās skrūves Nida 3,5 x 25 mm
6. Pašurbjošās skrūves Nida 3,5 x 35 mm
7. Leņķis UA 50 profilam
8. Skrūve Nida M8
9. Šuve starp ģipškartona plāksnēm tiek veidota no Nida ģipša masas ar Nida šuvju līmlenti
10. Blīvējošā akustiskās izolācijas lente Nida
11. Apdare ar Nida ģipša masu

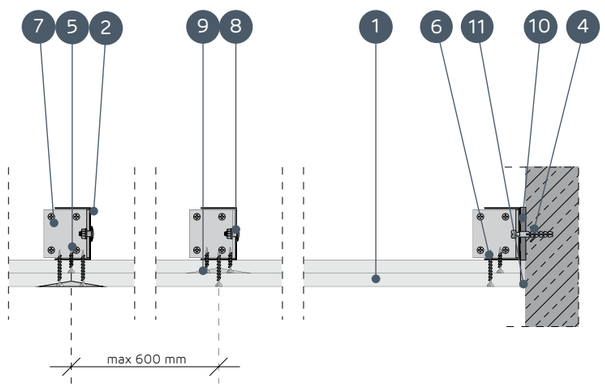

STĀVVADU APDARES SISTĒMAS AR NESOŠO KONSTRUKCIJU NIDA UAR 50

TEHNISKIE PARAMETRI

Sistēmas nosaukums Nida Šahta	Ģipša plākšņu apšuvums			Nesošā konstrukcija		Izolācijas materiāls			Maksimālais augstums [1]	Akustiskā izolācija			Būves svars 1m²	Ugunsizturības klase	Īpašā sistēma
				Nida profila tips	Nida profilu aksiālais atstatums	Skaņas izolācijai									
	Nida	Biezums [mm]	Apzīmējums sask. ar standartu		[mm]	Minerālvate	Biezums [mm]	Blīvums [kg/m³]	[mm]	Rw [dB]	Ra1 [dB]	Ra2 [dB]	[kg]	[min.]	
62,5A/UAR50/Expert	Expert	12,5	A	UAR50	600	stikla/akmens	50	12	3880	34	32	28	12,0	-	-
62,5A/UAR50/Ūdens [2]	Ūdens	12,5	H2	UAR50	600	stikla/akmens	50	12	3880	34	32	28	13,0	-	-
75A/UAR50/Expert	Expert	2x12,5	A	UAR50	600	stikla/akmens	50	12	4050	37	35	31	21,0	-	-
75A/UAR50/Ūdens [2]	Ūdens	2x12,5	H2	UAR50	600	stikla/akmens	50	12	4050	37	35	31	22,0	-	-

[1] Maksimālais augstums saskaņā ar tehnisko atzinumu ITB 1060/12/R33NK.
[2] Telpās ar relatīvo gaisa mitrumu līdz 85 % stūra sekcijās pret intensīvu ūdens iedarbību ieteicams izmantot Nida Hydro ģipša šķiedru plāksnes (horizontālām un vertikālām virsmām vannas, dušas utt. zonās).

MATERIĀLU PATĒRIŅŠ UZ 1 M² STĀVVADU APDARES NIDA ŠAHTA SISTĒMĀ

Materiāla nosaukums	Mērv.	Sistēmas tips Nida Šahta			
		62,5A/UAR50/Expert	62,5A/UAR50/Ūdens	75A/UAR50/Expert	75A/UAR50/Ūdens
		Materiāla patēriņš uz 1 m²			
Plāksne Nida Expert 12,5 mm	m²	1,0	-	2,0	-
Plāksne Nida Ūdens 12,5 mm	m²	-	1,0	-	2,0
Rāmja profils Nida UAR50	tek.m	1,8	1,8	1,8	1,8
Profils Nida U50	tek.m	0,7	0,7	0,7	0,7
Leņķis Nida UAR50 profilam	gab.	1,0	1,0	1,0	1,0
Skrūve Nida M8	gab.	2,0	2,0	2,0	2,0
Dībelis Nida	gab.	0,6	0,6	0,6	0,6
Pašurbjošās skrūves 2 mm Nida 3,5x25 mm	gab.	12,0	12,0	4,0	4,0
Pašurbjošās skrūves 2 mm Nida 3,5x35 mm	gab.	-	-	12,0	12,0
Līmlente šuvēm Nida	tek.m	1,4	1,4	1,4	1,4
Akustiskās izolācijas līmlente Nida	tek.m	0,8	0,8	0,8	0,8
Ģipša špaktele Nida Start	kg	0,3	0,3	0,6	0,6
Ģipša špaktele Nida Finisz	kg	0,1	0,1	0,1	0,1
Minerālvate [3]	m²	1,0	1,0	1,0	1,0

[3] Pielietojums atbilstoši prasībām.
Patēriņa standartos nav ņemti vērā materiālie zaudējumi.

PIRMIE TIRGŪ SAUSĀS BŪVES SISTĒMAS MARĶĒTA ZĪME CE

Lūdzu, atrodiet mūsu kanālu Siniat Nida YouTube

nida Šahta

Ugunsizturības klase:	Maksimālā akustiskā izolācija:	Maksimālais būves augstums:	Būves svars 1m²:	Saistītā dokumenta numurs:
neattiecas	37 dB	5170 mm	13,0-22,0 kg	ITB tehniskais atzinums

ITB tehniskais atzinums:
ITB 1060/12/R33NK

SISTĒMAS:
87,5A/UAR75; 100A/UAR75

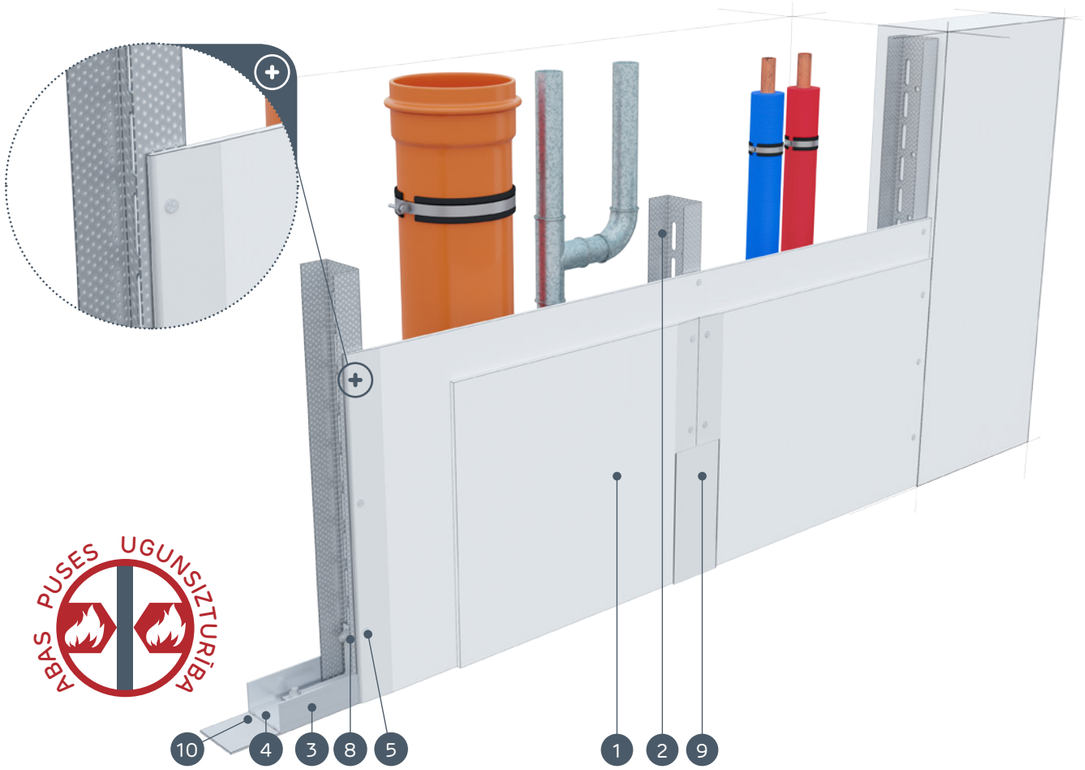

MATERIĀLI:

1. Ģipškartona plāksnes Nida
2. Profils Nida UAR 75
3. Profils Nida U 75
4. Dībelis Nida
5. Pašurbjošās skrūves Nida 3,5 x 25 mm
6. Pašurbjošās skrūves Nida 3,5 x 35 mm
7. Leņķis UA 75 profilam
8. Skrūve Nida M8
9. Šuve starp ģipškartona plāksnēm tiek veidota no Nida ģipša masas ar Nida šuvju līmlenti
10. Blīvējošā akustiskās izolācijas lente Nida
11. Apdare ar Nida ģipša masu

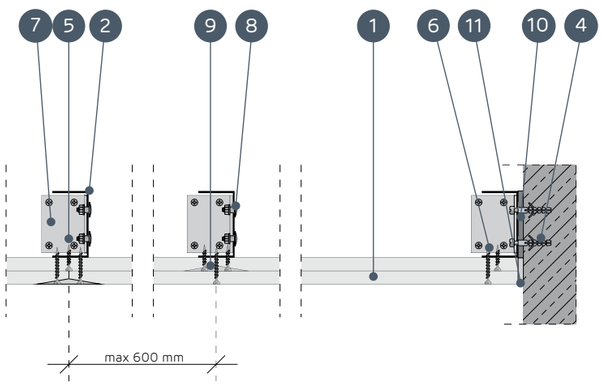

STĀVVADU APDARES SISTĒMAS AR NESOŠO KONSTRUKCIJU NIDA UAR 75

TEHNISKIE PARAMETRI

Sistēmas nosaukums Nida Šahta	Ģipša plākšņu apšuvums			Nesošā konstrukcija		Izolācijas materiāls			Maksimālais augstums [1]	Akustiskā izolācija			Būves svars 1m²	Ugunsizturības klase	Īpašā sistēma
				Nida profila tips	Nida profilu aksiālais atstatums	Skaņas izolācijai									
	Nida	Biezums [mm]	Apzīmējums sask. ar standartu		[mm]	Minerālvate	Biezums [mm]	Blīvums [kg/m³]	[mm]	Rw [dB]	Ra1 [dB]	Ra2 [dB]	[kg]	[min.]	
87,5A/UAR75/Expert	Expert	12,5	A	UAR75	600	stikla/akmens	50	12	5130	34	32	28	13,0	-	-
87,5A/UAR75/Ūdens [2]	Ūdens	12,5	H2	UAR75	600	stikla/akmens	50	12	5130	34	32	28	13,0	-	-
100A/UAR75/Expert	Expert	2x12,5	A	UAR75	600	stikla/akmens	50	12	5170	37	35	31	21,0	-	-
100A/UAR75/Ūdens [2]	Ūdens	2x12,5	H2	UAR75	600	stikla/akmens	50	12	5170	37	35	31	22,0	-	-

[1] Maksimālais augstums saskaņā ar tehnisko atzinumu ITB 1060/12/R33NK.
[2] Telpās ar relatīvo gaisa mitrumu līdz 85 % stūra sekcijās pret intensīvu ūdens iedarbību ieteicams izmantot Nida Hydro ģipša šķiedru plāksnes (horizontālām un vertikālām virsmām vannas, dušas utt. zonās).

MATERIĀLU PATĒRIŅŠ UZ 1 M² STĀVVADU APDARES NIDA ŠAHTA SISTĒMĀ

Materiāla nosaukums	Mērv.	Sistēmas tips Nida Šahta			
		87,5A/UAR75/Expert	87,5A/UAR75/Ūdens	100A/UAR75/Expert	100A/UAR75/Ūdens
		Materiāla patēriņš uz 1 m²			
Plāksne Nida Expert 12,5 mm	m²	1,0	-	2,0	-
Plāksne Nida Ūdens 12,5 mm	m²	-	1,0	-	2,0
Rāmja profils Nida UAR75	tek.m	1,8	1,8	1,8	1,8
Profils Nida U75	tek.m	0,7	0,7	0,7	0,7
Leņķis Nida UAR75 profilam	gab.	1,0	1,0	1,0	1,0
Skrūve Nida M8	gab.	2,0	2,0	2,0	2,0
Dībelis Nida	gab.	0,6	0,6	0,6	0,6
Pašurbjošās skrūves 2 mm Nida 3,5x25 mm	gab.	12,0	12,0	4,0	4,0
Pašurbjošās skrūves 2 mm Nida 3,5x35 mm	gab.	-	-	12,0	12,0
Līmlente šuvēm Nida	tek.m	1,4	1,4	1,4	1,4
Akustiskās izolācijas līmlente Nida	tek.m	0,8	0,8	0,8	0,8
Ģipša špaktele Nida Start	kg	0,3	0,3	0,6	0,6
Ģipša špaktele Nida Finisz	kg	0,1	0,1	0,1	0,1
Minerālvate [3]	m²	1,0	1,0	1,0	1,0

[3] Pielietojums atbilstoši prasībām.
Patēriņa standartos nav ņemti vērā materiālie zaudējumi.

PIRMIE TIRGŪ SAUSĀS BŪVES SISTĒMAS MARĶĒTA ZĪME CE

Lūdzu, atrodiet mūsu kanālu Siniat Nida YouTube

nida Šahta

Ugunsizturības klase:	Maksimālā akustiskā izolācija:	Maksimālais būves augstums:	Būves svars 1m²:	Saistītā dokumenta numurs:
neattiecas	37 dB	6250 mm	13,0-23,0 kg	ITB tehniskais atzinums

ITB tehniskais atzinums:
ITB 1060/12/R33NK

SISTĒMAS:
112,5A/UAR100; 125A/UAR100

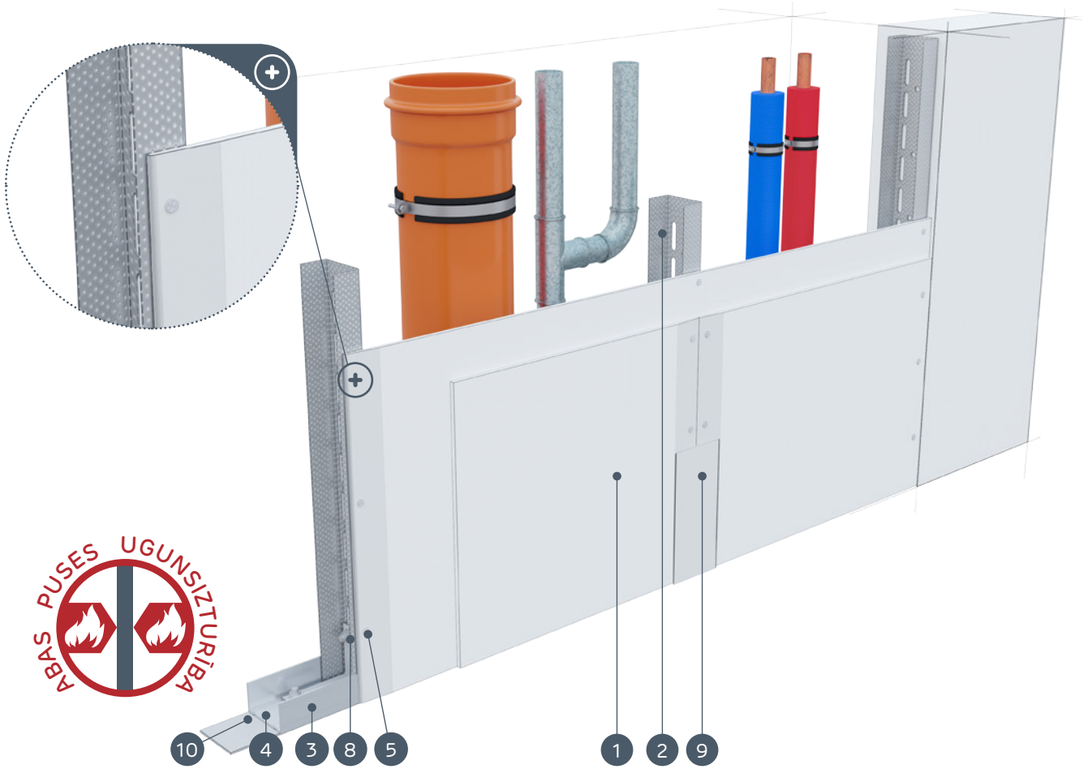

MATERIĀLI:

1. Ģipškartona plāksnes Nida
2. Profils Nida UAR 100
3. Profils Nida U 100
4. Dībelis Nida
5. Pašurbjošās skrūves Nida 3,5 x 25 mm
6. Pašurbjošās skrūves Nida 3,5 x 35 mm
7. Leņķis UA 100 profilam
8. Skrūve Nida M8
9. Šuve starp ģipškartona plāksnēm tiek veidota no Nida ģipša masas ar Nida šuvju līmlenti
10. Blīvējošā akustiskās izolācijas lente Nida
11. Apdare ar Nida ģipša masu

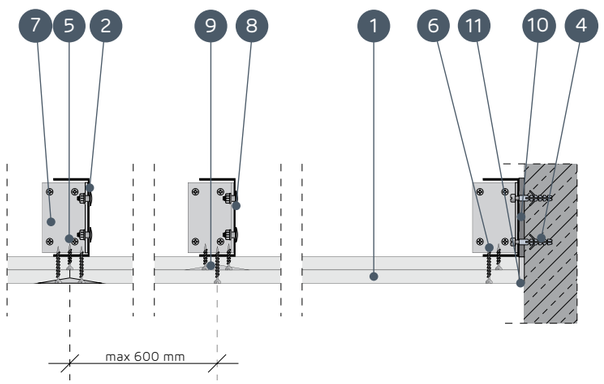

STĀVVADU APDARES SISTĒMAS AR NESOŠO KONSTRUKCIJU NIDA UAR 100

TEHNISKIE PARAMETRI

Sistēmas nosaukums Nida Šahta	Ģipša plākšņu apšuvums			Nesošā konstrukcija		Izolācijas materiāls			Maksimālais augstums [1]	Akustiskā izolācija			Būves svars 1m²	Ugunsizturības klase	Īpašā sistēma
				Nida profila tips	Nida profilu aksiālais atstatums	Skaņas izolācijai									
	Nida	Biezums [mm]	Apzīmējums sask. ar standartu		[mm]	Minerālvate	Biezums [mm]	Blīvums [kg/m³]	[mm]	Rw [dB]	Ra1 [dB]	Ra2 [dB]	[kg]	[min.]	
112,5A/UAR100/Expert	Expert	12,5	A	UAR100	600	stikla/akmens	50	12	6170	34	32	28	13,0	-	-
112,5A/UAR100/Ūdens [2]	Ūdens	12,5	H2	UAR100	600	stikla/akmens	50	12	6170	34	32	28	14,0	-	-
125A/UAR100/Expert	Expert	2x12,5	A	UAR100	600	stikla/akmens	50	12	6250	37	35	31	22,0	-	-
125A/UAR100/Ūdens [2]	Ūdens	2x12,5	H2	UAR100	600	stikla/akmens	50	12	6250	37	35	31	23,0	-	-

[1] Maksimālais augstums saskaņā ar tehnisko atzinumu ITB 1060/12/R33NK.
[2] Telpās ar relatīvo gaisa mitrumu līdz 85 % stūra sekcijās pret intensīvu ūdens iedarbību ieteicams izmantot Nida Hydro ģipša šķiedru plāksnes (horizontālām un vertikālām virsmām vannas, dušas utt. zonās).

MATERIĀLU PATĒRIŅŠ UZ 1 M² STĀVVADU APDARES NIDA ŠAHTA SISTĒMĀ

Materiāla nosaukums	Mērv.	Sistēmas tips Nida Šahta			
		112,5A/UAR100/Expert	112,5A/UAR100/Ūdens	125A/UAR100/Expert	125A/UAR100/Ūdens
		Materiāla patēriņš uz 1 m²			
Plāksne Nida Expert 12,5 mm	m²	1,0	-	2,0	-
Plāksne Nida Ūdens 12,5 mm	m²	-	1,0	-	2,0
Rāmja profils Nida UAR100	tek.m	1,8	1,8	1,8	1,8
Profils Nida U100	tek.m	0,7	0,7	0,7	0,7
Leņķis Nida UAR100 profilam	gab.	1,0	1,0	1,0	1,0
Skrūve Nida M8	gab.	2,0	2,0	2,0	2,0
Dībelis Nida	gab.	0,6	0,6	0,6	0,6
Pašurbjošās skrūves 2 mm Nida 3,5x25 mm	gab.	12,0	12,0	4,0	4,0
Pašurbjošās skrūves 2 mm Nida 3,5x35 mm	gab.	-	-	12,0	12,0
Līmlente šuvēm Nida	tek.m	1,4	1,4	1,4	1,4
Akustiskās izolācijas līmlente Nida	tek.m	0,8	0,8	0,8	0,8
Ģipša špaktele Nida Start	kg	0,3	0,3	0,6	0,6
Ģipša špaktele Nida Finisz	kg	0,1	0,1	0,1	0,1
Minerālvate [3]	m²	1,0	1,0	1,0	1,0

[3] Pielietojums atbilstoši prasībām.
Patēriņa standartos nav ņemti vērā materiālie zaudējumi.

PIRMIE TIRGŪ SAUSĀS BŪVES SISTĒMAS MARĶĒTA ZĪME CE

Lūdzu, atrodiet mūsu kanālu Siniat Nida YouTube

nida Šahta

Ugunsizturības klase:	Maksimālā akustiskā izolācija:	Maksimālais būves augstums:	Būves svars 1m²:	Saistītā dokumenta numurs:
neattiecas	neattiecas	5310 mm	15,0-25,0 kg	ITB tehniskais atzinums

ITB tehniskais atzinums:
ITB 1060/12/R33NK

SISTĒMAS:
62,5AA/UAR50; 75AA/UAR50

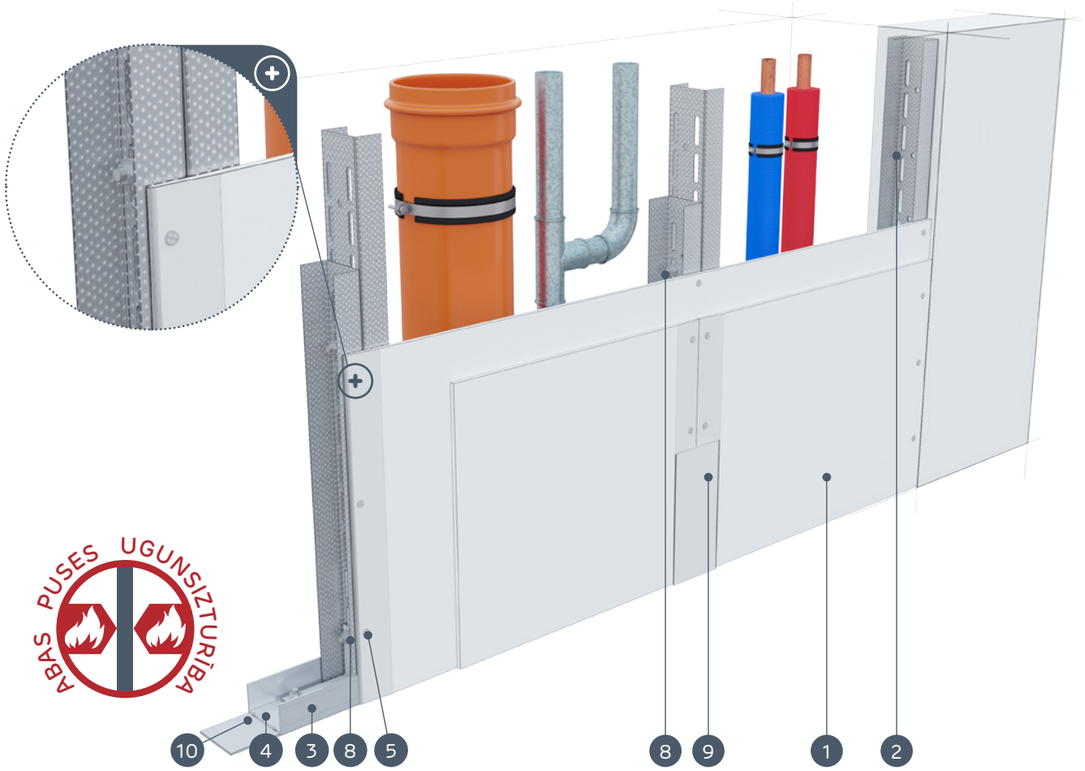

MATERIĀLI:

1. Ģipškartona plāksnes Nida
2. Profils Nida UAR 50
3. Profils Nida U 50
4. Dībelis Nida
5. Pašurbjošās skrūves Nida 3,5 x 25 mm
6. Pašurbjošās skrūves Nida 3,5 x 35 mm
7. Leņķis UA 50 profilam
8. Skrūve Nida M8
9. Šuve starp ģipškartona plāksnēm tiek veidota no Nida ģipša masas ar Nida šuvju līmlenti
10. Blīvējošā akustiskās izolācijas lente Nida
11. Apdare ar Nida ģipša masu

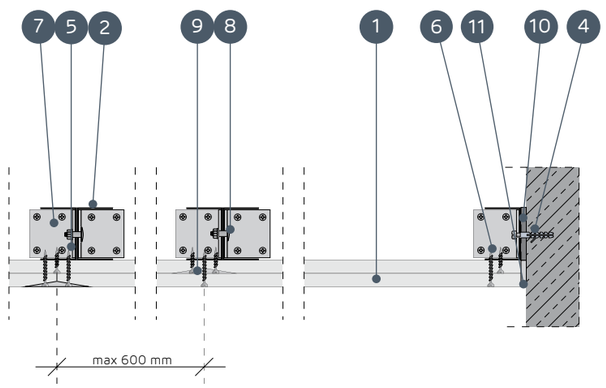

STĀVVADU APDARES SISTĒMAS AR NESOŠO KONSTRUKCIJU NIDA UAR 50

TEHNISKIE PARAMETRI

Sistēmas nosaukums Nida Šahta	Ģipša plākšņu apšuvums			Nesošā konstrukcija		Izolācijas materiāls			Maksimālais augstums [1]	Akustiskā izolācija			Būves svars 1m²	Ugunsizturības klase	Īpašā sistēma
				Nida profila tips	Nida profila aksiālais atstatums	Skaņas izolācijai									
	Nida	Biezums [mm]	Apzīmējums sask. ar standartu		[mm]	Minerālvate	Biezums [mm]	Blīvums [kg/m³]	[mm]	Rw [dB]	Ra1 [dB]	Ra2 [dB]	[kg]	[min.]	
62,5AA/UAR50/Expert	Expert	12,5	A	2xUAR50	600	pēc izvēles	-	-	5000	-	-	-	15,0	-	-
62,5AA/UAR50/Ūdens [2]	Ūdens	12,5	H2	2xUAR50	600	pēc izvēles	-	-	5000	-	-	-	16,0	-	-
75AA/UAR50/Expert	Expert	2x12,5	A	2xUAR50	600	pēc izvēles	-	-	5310	-	-	-	24,0	-	-
75AA/UAR50/Ūdens [2]	Ūdens	2x12,5	H2	2xUAR50	600	pēc izvēles	-	-	5310	-	-	-	25,0	-	-

[1] Maksimālais augstums saskaņā ar tehnisko atzinumu ITB 1060/12/R33NK.
[2] Telpās ar relatīvo gaisa mitrumu līdz 85 % stūra sekcijās pret intensīvu ūdens iedarbību ieteicams izmantot Nida Hydro ģipša šķiedru plāksnes (horizontālām un vertikālām virsmām vannas, dušas utt. zonās).

MATERIĀLU PATĒRIŅŠ UZ 1 M² STĀVVADU APDARES NIDA ŠAHTA SISTĒMĀ

Materiāla nosaukums	Mērv.	Sistēmas tips Nida Šahta			
		62,5AA/UAR50/Expert	62,5AA/UAR50/Ūdens	75AA/UAR50/Expert	75AA/UAR50/Ūdens
		Materiāla patēriņš uz 1 m²			
Plāksne Nida Expert 12,5 mm	m²	1,0	-	2,0	-
Plāksne Nida Ūdens 12,5 mm	m²	-	1,0	-	2,0
Rāmja profils Nida UAR50	tek.m	3,6	3,6	3,6	3,6
Profils Nida U50	tek.m	0,7	0,7	0,7	0,7
Leņķis Nida UAR50 profilam	gab.	1,0	1,0	1,0	1,0
Skrūve Nida M8	gab.	8,0	8,0	8,0	8,0
Dībelis Nida	gab.	0,6	0,6	0,6	0,6
Pašurbjošās skrūves 2 mm Nida 3,5x25 mm	gab.	12,0	12,0	4,0	4,0
Pašurbjošās skrūves 2 mm Nida 3,5x35 mm	gab.	-	-	12,0	12,0
Līmlente šuvēm Nida	tek.m	1,4	1,4	1,4	1,4
Akustiskās izolācijas līmlente Nida	tek.m	0,8	0,8	0,8	0,8
Ģipša špaktele Nida Start	kg	0,3	0,3	0,6	0,6
Ģipša špaktele Nida Finisz	kg	0,1	0,1	0,1	0,1
Minerālvate [3]	m²	1,0	1,0	1,0	1,0

[3] Pielietojums atbilstoši prasībām.
Patēriņa standartos nav ņemti vērā materiālie zaudējumi.

PIRMIE TIRGŪ SAUSĀS BŪVES SISTĒMAS MARĶĒTA ZĪME CE

Lūdzu, atrodiet mūsu kanālu Siniat Nida YouTube

nida Šahta

Ugunsizturības klase:	Maksimālā akustiskā izolācija:	Maksimālais būves augstums:	Būves svars 1m²:	Saistītā dokumenta numurs:
neattiecas	neattiecas	6760 mm	17,0-26,0 kg	ITB tehniskais atzinums

ITB tehniskais atzinums:
ITB 1060/12/R33NK

SISTĒMAS:
87,5AA/UAR75; 100AA/UAR75

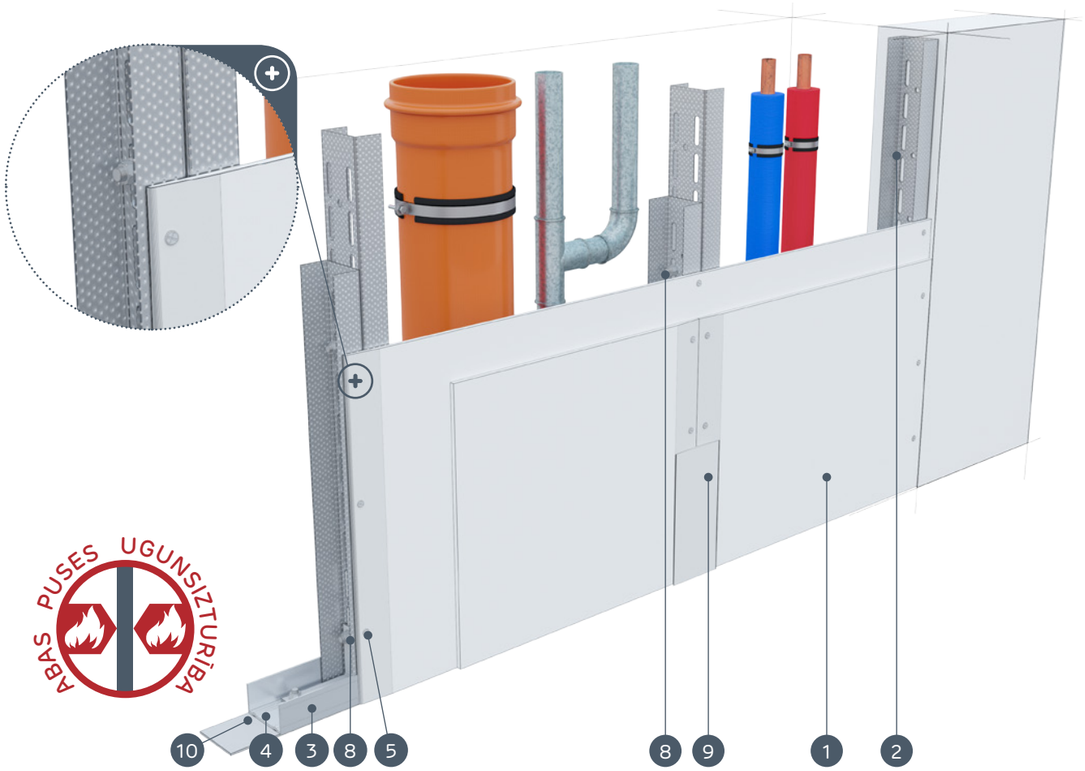

MATERIĀLI:

1. Ģipškartona plāksnes Nida
2. Profils Nida UAR 75
3. Profils Nida U 75
4. Dībelis Nida
5. Pašurbjošās skrūves Nida 3,5 x 25 mm
6. Pašurbjošās skrūves Nida 3,5 x 35 mm
7. Leņķis UA 75 profilam
8. Skrūve Nida M8
9. Šuve starp ģipškartona plāksnēm tiek veidota no Nida ģipša masas ar Nida šuvju līmlenti
10. Blīvējošā akustiskās izolācijas lente Nida
11. Apdare ar Nida ģipša masu

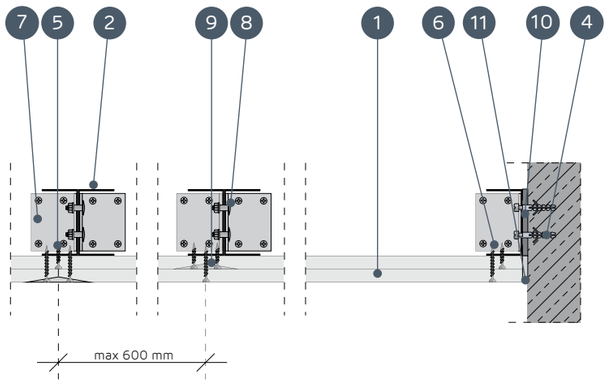

STĀVVADU APDARES SISTĒMAS AR NESOŠO KONSTRUKCIJU NIDA UAR 75

TEHNISKIE PARAMETRI

Sistēmas nosaukums Nida Šahta	Ģipša plākšņu apšuvums			Nesošā konstrukcija		Izolācijas materiāls			Maksimālais augstums [1]	Akustiskā izolācija			Būves svars 1m²	Ugunsizturības klase	Īpašā sistēma
				Nida profila tips	Nida profilu aksiālais atstatums	Skaņas izolācijai									
	Nida	Biezums [mm]	Apzīmējums sask. ar standartu		[mm]	Minerālvate	Biezums [mm]	Blīvums [kg/m³]	[mm]	Rw [dB]	Ra1 [dB]	Ra2 [dB]	[kg]	[min.]	
87,5AA/UAR75/Expert	Expert	12,5	A	2xUAR75	600	pēc izvēles	-	-	6590	-	-	-	17,0	-	-
87,5AA/UAR75/Ūdens [2]	Ūdens	12,5	H2	2xUAR75	600	pēc izvēles	-	-	6590	-	-	-	17,0	-	-
100AA/UAR75/Expert	Expert	2x12,5	A	2xUAR75	600	pēc izvēles	-	-	6760	-	-	-	25,0	-	-
100AA/UAR75/Ūdens [2]	Ūdens	2x12,5	H2	2xUAR75	600	pēc izvēles	-	-	6760	-	-	-	26,0	-	-

[1] Maksimālais augstums saskaņā ar tehnisko atzinumu ITB 1060/12/R33NK.
[2] Telpās ar relatīvo gaisa mitrumu līdz 85 % stūra sekcijās pret intensīvu ūdens iedarbību ieteicams izmantot Nida Hydro ģipša šķiedru plāksnes (horizontālām un vertikālām virsmām vannas, dušas utt. zonās).

MATERIĀLU PATĒRIŅŠ UZ 1 M² STĀVVADU APDARES NIDA ŠAHTA SISTĒMĀ

Materiāla nosaukums	Mērv.	Sistēmas tips Nida Šahta			
		87,5AA/UAR75/Expert	87,5AA/UAR75/Ūdens	100AA/UAR75/Expert	100AA/UAR75/Ūdens
		Materiāla patēriņš uz 1 m²			
Plāksne Nida Expert 12,5 mm	m²	1,0	-	2,0	-
Plāksne Nida Ūdens 12,5 mm	m²	-	1,0	-	2,0
Rāmja profils Nida UAR75	tek.m	3,6	3,6	3,6	3,6
Profils Nida U75	tek.m	0,7	0,7	0,7	0,7
Leņķis Nida UAR75 profilam	gab.	1,0	1,0	1,0	1,0
Skrūve Nida M8	gab.	8,0	8,0	8,0	8,0
Dībelis Nida	gab.	0,6	0,6	0,6	0,6
Pašurbjošās skrūves 2 mm Nida 3,5x25 mm	gab.	12,0	12,0	4,0	4,0
Pašurbjošās skrūves 2 mm Nida 3,5x35 mm	gab.	-	-	12,0	12,0
Līmlente šuvēm Nida	tek.m	1,4	1,4	1,4	1,4
Akustiskās izolācijas līmlente Nida	tek.m	0,8	0,8	0,8	0,8
Ģipša špaktele Nida Start	kg	0,3	0,3	0,6	0,6
Ģipša špaktele Nida Finisz	kg	0,1	0,1	0,1	0,1
Minerālvate [3]	m²	1,0	1,0	1,0	1,0

[3] Pielietojums atbilstoši prasībām.
Patēriņa standartos nav ņemti vērā materiālie zaudējumi.

PIRMIE TIRGŪ SAUSĀS BŪVES SISTĒMAS MARĶĒTA ZĪME CE

Lūdzu, atrodiet mūsu kanālu Siniat Nida YouTube

nida Šahta

Ugunsizturības klase:	Maksimālā akustiskā izolācija:	Maksimālais būves augstums:	Būves svars 1m²:	Saistītā dokumenta numurs:
neattiecas	neattiecas	8420 mm	18,0-27,0 kg	ITB tehniskais atzinums

ITB tehniskais atzinums:
ITB 1060/12/R33NK

SISTĒMAS:
112,5AA/UAR100; 125AA/UAR100

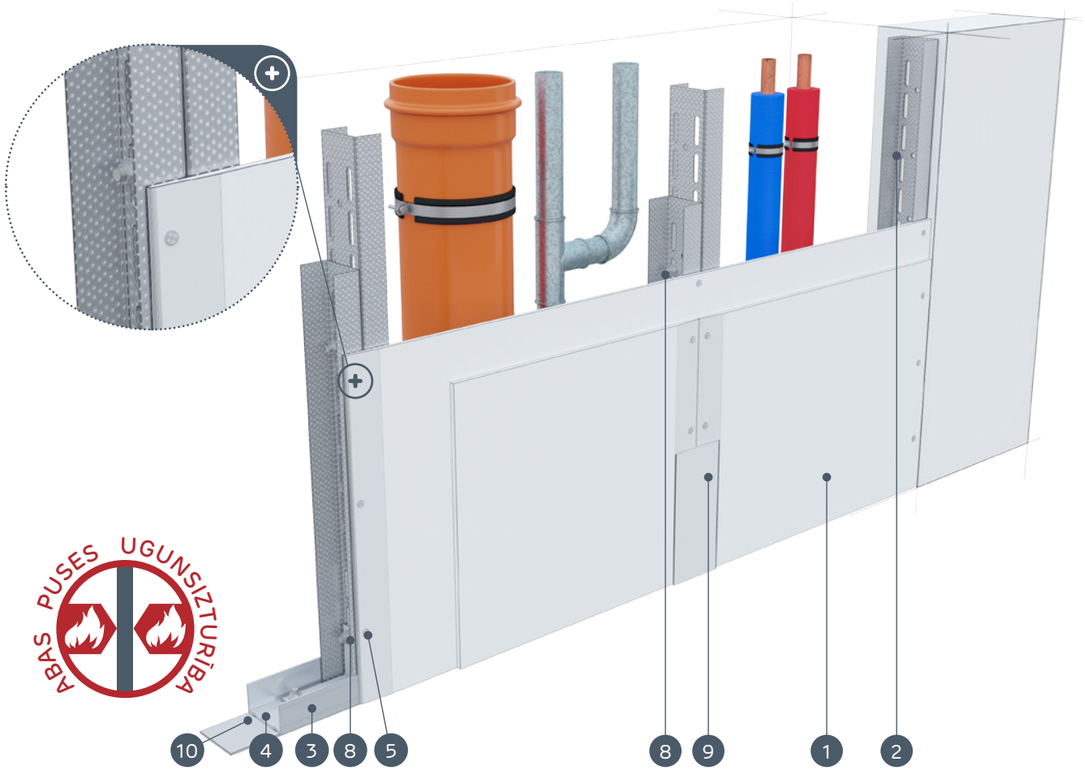

MATERIĀLI:

1. Ģipškartona plāksnes Nida
2. Profils Nida UAR 100
3. Profils Nida U 100
4. Dībelis Nida
5. Pašurbjošās skrūves Nida 3,5 x 25 mm
6. Pašurbjošās skrūves Nida 3,5 x 35 mm
7. Leņķis UA 100 profilam
8. Skrūve Nida M8
9. Šuve starp ģipškartona plāksnēm tiek veidota no Nida ģipša masas ar Nida šuvju līmlenti
10. Blīvējošā akustiskās izolācijas lente Nida
11. Apdare ar Nida ģipša masu

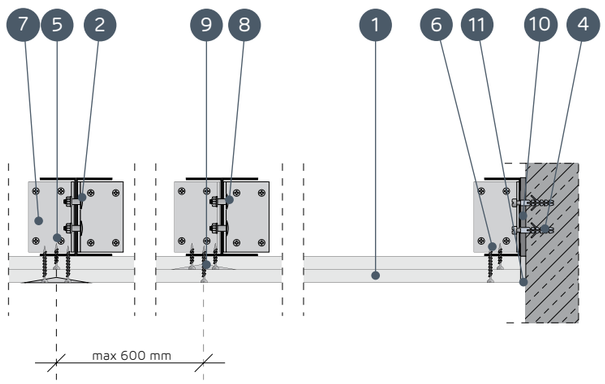

STĀVVADU APDARES SISTĒMAS AR NESOŠO KONSTRUKCIJU NIDA UAR 100

TEHNISKIE PARAMETRI

Sistēmas nosaukums Nida Šahta	Ģipša plākšņu apšuvums			Nesošā konstrukcija		Izolācijas materiāls			Maksimālais augstums [1]	Akustiskā izolācija			Būves svars 1m²	Ugunsizturības klase	Īpašā sistēma
				Nida profila tips	Nida profilu aksiālais atstatums	Skaņas izolācijai									
	Nida	Biezums [mm]	Apzīmējums sask. ar standartu		[mm]	Minerālvate	Biezums [mm]	Blīvums [kg/m³]	[mm]	Rw [dB]	Ra1 [dB]	Ra2 [dB]	[kg]	[min.]	
112,5AA/UAR100/Expert	Expert	12,5	A	2xUAR100	600	pēc izvēles	-	-	8310	-	-	-	18,0	-	-
112,5AA/UAR100/Ūdens [2]	Ūdens	12,5	H2	2xUAR100	600	pēc izvēles	-	-	8310	-	-	-	18,0	-	-
125AA/UAR100/Expert	Expert	2x12,5	A	2xUAR100	600	pēc izvēles	-	-	8420	-	-	-	26,0	-	-
125AA/UAR100/Ūdens [2]	Ūdens	2x12,5	H2	2xUAR100	600	pēc izvēles	-	-	8420	-	-	-	27,0	-	-

[1] Maksimālais augstums saskaņā ar tehnisko atzinumu ITB 1060/12/R33NK.
[2] Telpās ar relatīvo gaisa mitrumu līdz 85 % stūra sekcijās pret intensīvu ūdens iedarbību ieteicams izmantot Nida Hydro ģipša šķiedru plāksnes (horizontālām un vertikālām virsmām vannas, dušas utt. zonās).

MATERIĀLU PATĒRIŅŠ UZ 1 M² STĀVVADU APDARES NIDA ŠAHTA SISTĒMĀ

Materiāla nosaukums	Mērv.	Sistēmas tips Nida Šahta			
		112,5AA/UAR100/Expert	112,5AA/UAR100/Ūdens	125AA/UAR100/Expert	125AA/UAR100/Ūdens
		Materiāla patēriņš uz 1 m²			
Plāksne Nida Expert 12,5 mm	m²	1,0	-	2,0	-
Plāksne Nida Ūdens 12,5 mm	m²	-	1,0	-	2,0
Rāmja profils Nida UAR100	tek.m	3,6	3,6	3,6	3,6
Profils Nida U100	tek.m	0,7	0,7	0,7	0,7
Leņķis Nida UAR100 profilam	gab.	1,0	1,0	1,0	1,0
Skrūve Nida M8	gab.	8,0	8,0	8,0	8,0
Dībelis Nida	gab.	0,6	0,6	0,6	0,6
Pašurbjošās skrūves 2 mm Nida 3,5x25 mm	gab.	12,0	12,0	4,0	4,0
Pašurbjošās skrūves 2 mm Nida 3,5x35 mm	gab.	-	-	12,0	12,0
Līmlente šuvēm Nida	tek.m	1,4	1,4	1,4	1,4
Akustiskās izolācijas līmlente Nida	tek.m	0,8	0,8	0,8	0,8
Ģipša špaktele Nida Start	kg	0,3	0,3	0,6	0,6
Ģipša špaktele Nida Finisz	kg	0,1	0,1	0,1	0,1
Minerālvate [3]	m²	1,0	1,0	1,0	1,0

[3] Pielietojums atbilstoši prasībām.
Patēriņa standartos nav ņemti vērā materiālie zaudējumi.

PIRMIE TIRGŪ SAUSĀS BŪVES SISTĒMAS MARĶĒTA ZĪME CE

Lūdzu, atrodiet mūsu kanālu Siniat Nida YouTube

NIDA ŠAHTA SISTĒMAS MAKSIMĀLĀ AUGSTUMA ATLASES TABULAS, IZMANTOJOT ATSTARPJU SABLĪVĒJUMU UN / VAI NESOŠĀS KONSTRUKCIJAS NIDA C50, C75, C100 DUBULTOŠANU BEZ UGUNSIZTURĪBAS

Tehniskie parametri

Sistēmas nosaukums Nida Šahta [1]	Nida plākšņu kārtu skaits	Nida konstrukcijas tips		Maksimālais augstums [2]	ETAG 003	Ugunsizturības klase
		Nida profila tips	Nida profilu aksiālais atstatums			
	[mm]		[mm]	[mm]		[min.]
62,5A50	1x12,5	C50/U50	600	3200	IV	-
75A50	2x12,5 un vairāk	C50/U50	600	3360	IV	-
62,5A50-400	1x12,5	C50/U50	400	3470	IV	-
75A50-400	2x12,5 un vairāk	C50/U50	400	3640	IV	-
62,5A50-300	1x12,5	C50/U50	300	3750	IV	-
75A50-300	2x12,5 un vairāk	C50/U50	300	3910	IV	-
62,5AA50	1x12,5	2xC50/U50	600	4000	IV	-
75AA50	2x12,5 un vairāk	2xC50/U50	600	4150	IV	-
62,5AA50-400	1x12,5	2xC50/U50	400	4170	IV	-
75AA50-400	2x12,5 un vairāk	2xC50/U50	400	4520	IV	-
62,5AA50-300	1x12,5	2xC50/U50	300	4790	IV	-
75AA50-300	2x12,5 un vairāk	2xC50/U50	300	4880	IV	-
87,5A75	1x12,5	C75/U75	600	3980	IV	-
100A75	2x12,5 un vairāk	C75/U75	600	4330	IV	-
87,5A75-400	1x12,5	C75/U75	400	4350	IV	-
100A75-400	2x12,5 un vairāk	C75/U75	400	4730	IV	-
87,5A75-300	1x12,5	C75/U75	300	4720	IV	-
100A75-300	2x12,5 un vairāk	C75/U75	300	5130	IV	-
87,5AA75	1x12,5	2xC75/U75	600	5210	IV	-
100AA75	2x12,5 un vairāk	2xC75/U75	600	5400	IV	-
87,5AA75-400	1x12,5	2xC75/U75	400	5720	IV	-
100AA75-400	2x12,5 un vairāk	2xC75/U75	400	5860	IV	-
87,5AA75-300	1x12,5	2xC75/U75	300	6220	IV	-
100AA75-300	2x12,5 un vairāk	2xC75/U75	300	6330	IV	-
112,5A100	1x12,5	C100/U100	600	4620	IV	-
125A100	2x12,5 un vairāk	C100/U100	600	5010	IV	-
112,5A100-400	1x12,5	C100/U100	400	5150	IV	-
125A100-400	2x12,5 un vairāk	C100/U100	400	5490	IV	-
112,5A100-300	1x12,5	C100/U100	300	5680	IV	-
125A100-300	2x12,5 un vairāk	C100/U100	300	5970	IV	-
112,5AA100	1x12,5	2xC100/U100	600	6420	IV	-
125AA100	2x12,5 un vairāk	2xC100/U100	600	6900	IV	-
112,5AA100-400	1x12,5	2xC100/U100	400	7010	IV	-
125AA100-400	2x12,5 un vairāk	2xC100/U100	400	7420	IV	-
112,5AA100-300	1x12,5	2xC100/U100	300	7600	IV	-
125AA100-300	2x12,5 un vairāk	2xC100/U100	300	7930	IV	-

[1] Ir pieļaujama visu Nida ģipškartona un ģipša plākšņu veidu
[2] Maksimālais augstums saskaņā ar tehnisko atzinumu ITB 1060/12/R33NK.

NIDA ŠAHTA SISTĒMAS MAKSIMĀLĀ AUGSTUMA ATLASES TABULAS, IZMANTOJOT ATSTARPJU SABLĪVĒJUMU UN / VAI NESOŠĀS KONSTRUKCIJAS NIDA UAR50, UAR75, UAR100 DUBULTOŠANU BEZ UGUNSIZTURĪBAS

Tehniskie parametri

Sistēmas nosaukums Nida Šahta [1]	Nida plākšņu kārtu skaits	Nida konstrukcijas tips		Maksimālais augstums [2]	ETAG 003	Ugunsizturības klase
		Nida profila tips	Nida profilu aksiālais atstatums			
	[mm]		[mm]	[mm]		[min.]
62,5A/UAR50	1x12,5	UAR50/U50	600	3880	IV	-
75A/UAR50	2x12,5 un vairāk	UAR50/U50	600	4050	IV	-
62,5A/UAR50-400	1x12,5	UAR50/U50	400	4170	IV	-
75A/UAR50-400	2x12,5 un vairāk	UAR50/U50	400	4340	IV	-
62,5A/UAR50-300	1x12,5	UAR50/U50	300	4470	IV	-
75A/UAR50-300	2x12,5 un vairāk	UAR50/U50	300	4640	IV	-
62,5AA/UAR50	1x12,5	2xUAR50/U50	600	5000	IV	-
75AA/UAR50	2x12,5 un vairāk	2xUAR50/U50	600	5310	IV	-
62,5AA/UAR50-400	1x12,5	2xUAR50/U50	400	5390	IV	-
75AA/UAR50-400	2x12,5 un vairāk	2xUAR50/U50	400	5660	IV	-
62,5AA/UAR50-300	1x12,5	2xUAR50/U50	300	5780	IV	-
75AA/UAR50-300	2x12,5 un vairāk	2xUAR50/U50	300	6010	IV	-
87,5A/UAR75	1x12,5	UAR75/U75	600	5130	IV	-
100A/UAR75	2x12,5 un vairāk	UAR75/U75	600	5170	IV	-
87,5AUAR75-400	1x12,5	UAR75/U75	400	5620	IV	-
100AUAR75-400	2x12,5 un vairāk	UAR75/U75	400	5700	IV	-
87,5A/UAR75-300	1x12,5	UAR75/U75	300	6100	IV	-
100A/UAR75-300	2x12,5 un vairāk	UAR75/U75	300	6230	IV	-
87,5AA/UAR75	1x12,5	2xUAR75/U75	600	6590	IV	-
100AA/UAR75	2x12,5 un vairāk	2xUAR75/U75	600	6760	IV	-
87,5AA/UAR75-400	1x12,5	2xUAR75/U75	400	7210	IV	-
100AA/UAR75-400	2x12,5 un vairāk	2xUAR75/U75	400	7390	IV	-
87,5AA/UAR75-300	1x12,5	2xUAR75/U75	300	7840	IV	-
100AA/UAR75-300	2x12,5 un vairāk	2xUAR75/U75	300	8020	IV	-
112,5A/UAR100	1x12,5	UAR100/U100	600	6170	IV	-
125A/UAR100	2x12,5 un vairāk	UAR100/U100	600	6250	IV	-
112,5A/UAR100-400	1x12,5	UAR100/U100	400	6840	IV	-
125A/UAR100-400	2x12,5 un vairāk	UAR100/U100	400	6930	IV	-
112,5A/UAR100-300	1x12,5	UAR100/U100	300	7510	IV	-
125A/UAR100-300	2x12,5 un vairāk	UAR100/U100	300	7620	IV	-
112,5AA/UAR100	1x12,5	2xUAR100/U100	600	8310	IV	-
125AA/UAR100	2x12,5 un vairāk	2xUAR100/U100	600	8420	IV	-
112,5AA/UAR100-400	1x12,5	2xUAR100/U100	400	9140	IV	-
125AA/UAR100-400	2x12,5 un vairāk	2xUAR100/U100	400	9180	IV	-
112,5AA/UAR100-300	1x12,5	2xUAR100/U100	300	9930	IV	-
125AA/UAR100-300	2x12,5 un vairāk	2xUAR100/U100	300	9970	IV	-

[1] Ir pieļaujama visu Nida ģipškartona un ģipša plākšņu veidu
[2] Maksimālais augstums saskaņā ar tehnisko atzinumu ITB 1060/12/R33NK.

PIRMIE TIRGŪ
SAUSĀS BŪVES SISTĒMAS
MARĶĒTA ZĪME CE

Lūdzu, atrodiet mūsu
kanālu Siniat Nida
YouTube

nida Šahta

Ugunsizturības klase:	Maksimālā akustiskā izolācija:	Maksimālais būves augstums:	Būves svars 1m²:	Saistītā dokumenta numurs:
(R)EI30 (R)EI60	48 dB	Bez ierobežojumiem	18,0-32,0 kg	ETA 15/0301

Ekspluatācijas īpašību deklarācija:
DoP/ShaftWall System/0020/15.11.2016

SISTĒMAS:
25; 30

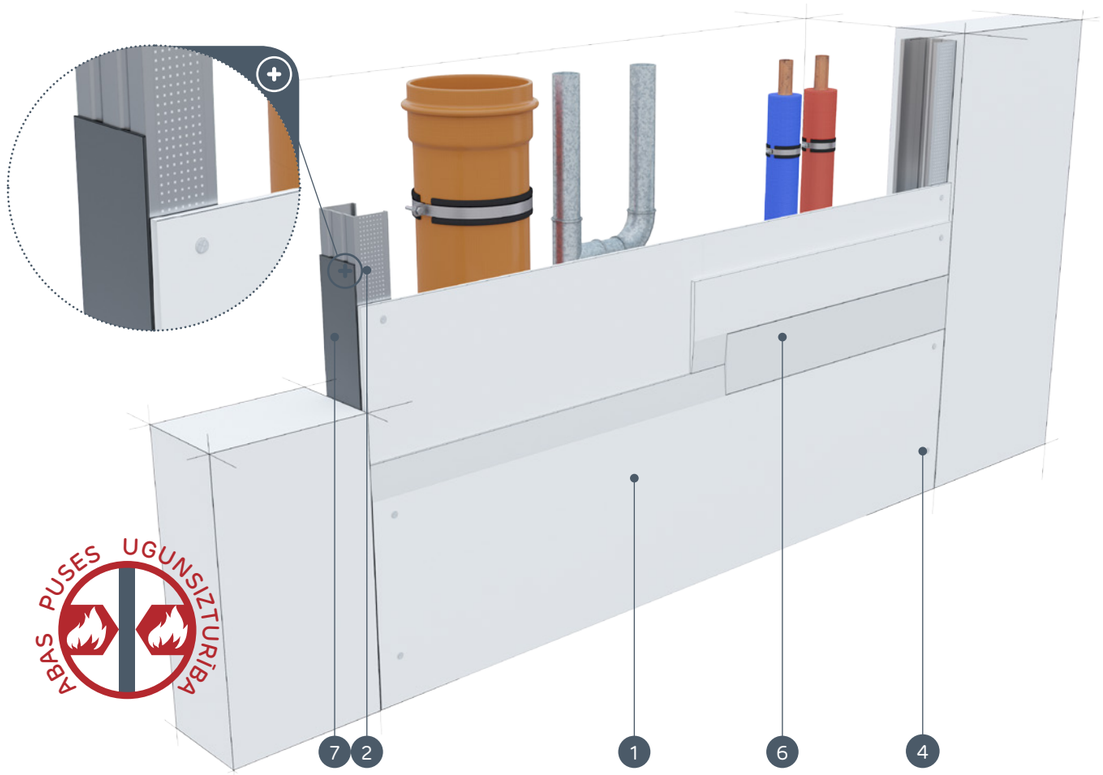

MATERIĀLI:

1. Ģipškartona plāksnes Nida
2. Profils Nida C 50 / C 75 / C 100
3. Dībelis Nida
4. Pašurbjošās skrūves Nida 3,5 x 25 mm
5. Pašurbjošās skrūves Nida 3,5 x 35 mm
6. Šuve starp ģipškartona plāksnēm tiek veidota no Nida ģipša masas ar Nida šuvju līmlenti
7. Blīvējošā akustiskās izolācijas lente Nida
8. Apdare ar Nida ģipša masu

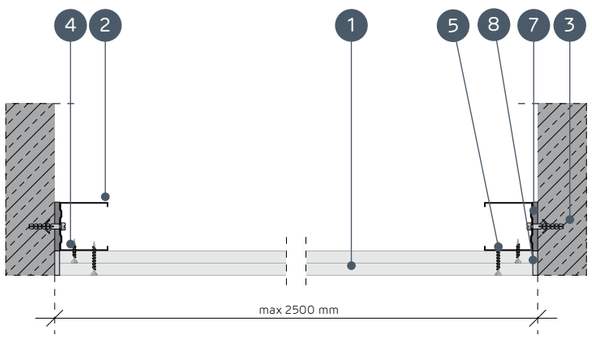

STĀVVADU APDARES SISTĒMAS BEZ NESOŠĀS KONSTRUKCIJAS

TEHNISKIE PARAMETRI

Sistēmas nosaukums Nida Šahta	Ģipša plākšņu apšuvums			Nesošā konstrukcija		Izolācijas materiāls			Maksimālais augstums	Akustiskā izolācija			Būves svars 1m²	Ugunsizturības klase [1]	Īpašā sistēma
				Nida profila tips	Nida profilu aksiālais atstatums	Skaņas izolācijai									
	Nida	Biezums [mm]	Apzīmējums sask. ar standartu		[mm]	Minerālvate	Biezums [mm]	Blīvums [kg/m³]	[mm]	Rw [dB]	Ra1 [dB]	Ra2 [dB]	[kg]	[min.]	
25/Expert	Expert	2x12,5	A	C50, C75, C100	2500	stikla/ akmens	50	12	Bez ierobežojumiem	37	35	31	18,0	-	-
25/Ūdens [2]	Ūdens	2x12,5	H2	C50, C75, C100	2500	stikla/ akmens	50	12	Bez ierobežojumiem	37	35	31	19,0	-	-
25/Uguns+	Uguns Pluss	2x12,5	DF	C50, C75, C100	2500	stikla/ akmens	50	12	Bez ierobežojumiem	40	38	35	22,0	(R)EI30	-
25/ŪdensUguns+	Ūdens Uguns Pluss	2x12,5	DFH2	C50, C75, C100	2500	stikla/ akmens	50	12	Bez ierobežojumiem	40	38	35	22,0	(R)EI30	-
25/Cietā	Cietā	2x12,5	DEFH1IR	C50, C75, C100	2000	stikla/ akmens	50	50	Bez ierobežojumiem	47	44	39	27,0	(R)EI30	●
25/Hydro	Hydro	2x12,5	GMFH1I	C50, C75, C100	2000	stikla/ akmens	50	12	Bez ierobežojumiem	40	38	35	23,0	(R)EI30	●
30/Uguns+	Uguns Pluss	2x15,0	DF	C50, C75, C100	2500	stikla/ akmens	100	12	Bez ierobežojumiem	42	41	37	29,0	(R)EI60	-
30/Cietā	Cietā	2x15,0	DEFH1IR	C50, C75, C100	2000	stikla/ akmens	50	50	Bez ierobežojumiem	48	46	40	32,0	(R)EI60	●
30/Hydro	Hydro	2x15,0	GMFH1I	C50, C75, C100	2000	stikla/ akmens	100	12	Bez ierobežojumiem	42	41	37	29,0	(R)EI60	●

[1] Ugunsdrošības klasifikācija (ITB NP-1087.2.1/A/05/BW/ZM, ITB 1060/14/R85NP) (ITB 1060/11/R27NP, ITB 01060/15/R93NP).
[2] Telpās ar relatīvo gaisa mitrumu līdz 85 % stūra sekcijās pret intensīvu ūdens iedarbību ieteicams izmantot Nida Hydro ģipša šķiedru plāksnes (horizontālām un vertikālām virsmām vannas, dušas utt. zonās).

MATERIĀLU PATĒRIŅŠ UZ 1 M² STĀVVADU APDARES NIDA ŠAHTA SISTĒMĀ

Materiāla nosaukums	Mērv.	Sistēmas tips Nida Šahta								
		25/Expert	25/Ūdens	25/Uguns+	25/ ŪdensUguns+	25/Cietā	25/Hydro	30/Uguns+	30/Cietā	30/Hydro
		Materiāla patēriņš uz 1 m²								
Plāksne Nida Expert 12,5 mm	m²	2,0	-	-	-	-	-	-	-	-
Plāksne Nida Ūdens 12,5 mm	m²	-	2,0	-	-	-	-	-	-	-
Plāksne Nida Uguns Pluss 12,5 mm	m²	-	-	2,0	-	-	-	-	-	-
Plāksne Nida Ūdens Uguns Pluss 12,5 mm	m²	-	-	-	2,0	-	-	-	-	-
Plāksne Nida Cietā 12,5 mm	m²	-	-	-	-	2,0	-	-	-	-
Plāksne Nida Hydro 12,5 mm	m²	-	-	-	-	-	2,0	-	-	-
Plāksne Nida Uguns Pluss 15,0 mm	m²	-	-	-	-	-	-	2,0	-	-
Plāksne Nida Cietā 15,0 mm	m²	-	-	-	-	-	-	-	2,0	-
Plāksne Nida Hydro 15,0 mm	m²	-	-	-	-	-	-	-	-	2,0
Profils Nida C50, C75, C100	tek.m	0,8	0,8	0,8	0,8	0,8	0,8	0,8	0,8	0,8
Dībelis Nida	gab.	0,6	0,6	0,6	0,6	0,6	0,6	0,6	0,6	0,6
Pašurbjošās skrūves Nida 3,5x25 mm	gab.	4,0	4,0	4,0	4,0	-	-	4,0	-	-
Pašurbjošās skrūves Nida 3,5x35 mm	gab.	4,0	4,0	4,0	4,0	-	-	-	-	-
Pašurbjošās skrūves Nida 3,5x45 mm	gab.	-	-	-	-	-	-	4,0	-	-
Pašurbjošās skrūves Nida Cietā 35 (3,9x35 mm)	gab.	-	-	-	-	8,0	-	-	4,0	-
Pašurbjošās skrūves Nida Cietā 45 (3,9x45 mm)	gab.	-	-	-	-	-	-	-	4,0	-
Pašurbjošās skrūves Nida Hydro C4 3,5x25 mm	gab.	-	-	-	-	-	4,0	-	-	4,0
Pašurbjošās skrūves Nida Hydro C4 3,5x41 mm	gab.	-	-	-	-	-	4,0	-	-	4,0
Līmlente šuvēm Nida	tek.m	1,4	1,4	1,4	1,4	1,4	1,4	1,4	1,4	1,4
Akustiskās izolācijas līmlente Nida	tek.m	0,8	0,8	0,8	0,8	0,8	0,8	0,8	0,8	0,8
Ģipša špaktele Nida Start	kg	0,6	0,6	0,6	0,6	-	-	0,6	-	-
Ģipša špaktele Nida Finisz	kg	0,1	0,1	0,1	0,1	-	-	0,1	-	-
Gatavā špakteļmasa Nida Hydromix [3]	kg	-	-	-	-	0,7	0,7	-	0,7	0,7
Minerālvate [4]	m²	1,0	1,0	1,0	1,0	1,0	1,0	1,0	1,0	1,0

[3] Izmantojot ģipša šķiedru plāksnes Nida Cietā, kā alternatīvu varat izmantot arī Nida Planfix Fresh ģipša špakteli.
[4] Pielietojums atbilstoši prasībām.
Patēriņa standartos nav ņemti vērā materiālie zaudējumi.

PIRMIE TIRGŪ SAUSĀS BŪVES SISTĒMAS MARĶĒTA ZĪME CE

Lūdzu, atrodiet mūsu kanālu Siniat Nida YouTube

nida Šahta

Ugunsizturības klase:	Maksimālā akustiskā izolācija:	Maksimālais būves augstums:	Būves svars 1m²:	Saistītā dokumenta numurs:
(R)EI60	50 dB	Bez ierobežojumiem	32,0-40,0 kg	ETA 15/0301

Ekspluatācijas īpašību deklarācija:
DoP/ShaftWall System/0020/15.11.2016

SISTĒMAS:
37,5

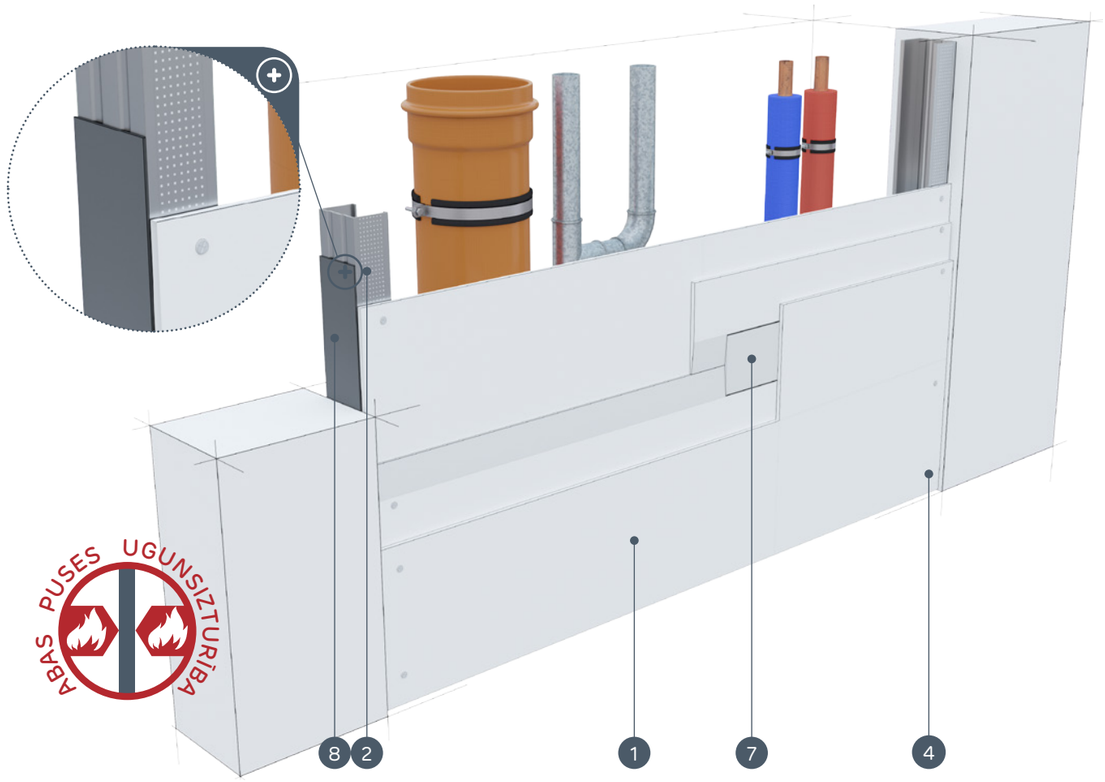

MATERIĀLI:

1. Ģipškartona plāksnes Nida
2. Profils Nida C 50 / C 70 / C 100
3. Dībelis Nida
4. Pašurbjošās skrūves Nida 3,5 x 25 mm
5. Pašurbjošās skrūves Nida 3,5 x 35 mm
6. Pašurbjošās skrūves Nida 3,5 x 55 mm
7. Šuve starp ģipškartona plāksnēm tiek veidota no Nida ģipša masas ar Nida šuvju līmlenti
8. Blīvējošā akustiskās izolācijas lente Nida
9. Apdare ar Nida ģipša masu

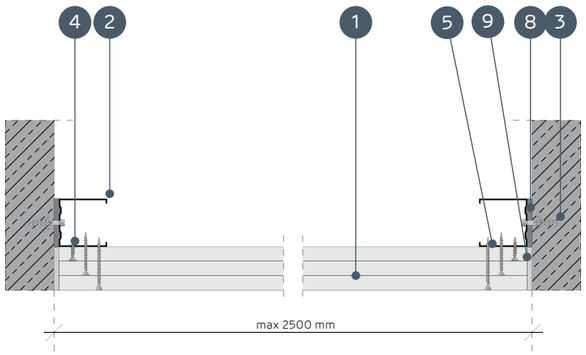

STĀVVADU APDARES SISTĒMAS BEZ NESOŠĀS KONSTRUKCIJAS

TEHNISKIE PARAMETRI

Sistēmas nosaukums Nida Šahta	Ģipša plākšņu apšuvums			Nesošā konstrukcija		Izolācijas materiāls			Maksimālais augstums	Akustiskā izolācija			Būves svars 1m²	Ugunsizturības klase [1]	Īpašā sistēma
				Nida profila tips	Nida profilu aksiālais atstatums	Skaņas izolācijai									
	Nida	Biezums [mm]	Apzīmējums sask. ar standartu		[mm]	Minerālvate	Biezums [mm]	Blīvums [kg/m³]	[mm]	Rw [dB]	Ra1 [dB]	Ra2 [dB]	[kg]	[min.]	
37,5/Uguns+	Uguns Pluss	3x12,5	DF	C50, C75, C100	2500	stikla/akmens	50	12	Bez ierobežojumiem	41	40	37	32,0	(R)EI60	-
37,5/ÚdensUguns+	Ūdens Uguns Pluss	3x12,5	DFH2	C50, C75, C100	2500	stikla/akmens	50	12	Bez ierobežojumiem	41	40	37	32,0	(R)EI60	-
37,5/Cietā	Cietā	3x12,5	DEFH1IR	C50, C75, C100	2000	stikla/akmens	50	50	Bez ierobežojumiem	50	48	42	40,0	(R)EI60	●
37,5/Hydro	Hydro	3x12,5	GMFH1I	C50, C75, C100	2000	stikla/akmens	50	12	Bez ierobežojumiem	41	40	37	34,0	(R)EI60	●

[1] Ugunsdrošības klasifikācija (ITB NP-1087.2.1/A/05/BW/ZM, ITB 1060/14/R85NP) (ITB 1060/11/R27NP, ITB 01060/15/R93NP).

MATERIĀLU PATĒRIŅŠ UZ 1 M² STĀVVADU APDARES NIDA ŠAHTA SISTĒMĀ

Materiāla nosaukums	Mērv.	Sistēmas tips Nida Šahta			
		37,5/Uguns+	37,5/ÚdensUguns+	37,5/Cietā	37,5/Hydro
		Materiāla patēriņš uz 1 m²			
Plāksne Nida Uguns Pluss 12,5 mm	m²	2,0	-	-	-
Plāksne Nida Ūdens Uguns Pluss 12,5 mm	m²	-	2,0	-	-
Plāksne Nida Cietā 12,5 mm	m²	-	-	2,0	-
Plāksne Nida Hydro 12,5 mm	m²	-	-	-	2,0
Profils Nida C50, C75, C100	tek.m	0,8	0,8	0,8	0,8
Dībelis Nida	gab.	0,6	0,6	0,6	0,6
Pašurbjošās skrūves Nida 3,5x25 mm	gab.	4,0	4,0	-	-
Pašurbjošās skrūves Nida 3,5x35 mm	gab.	4,0	4,0	-	-
Pašurbjošās skrūves Nida 3,5x55 mm	gab.	4,0	4,0	-	-
Pašurbjošās skrūves Nida Cietā 35 (3,9x35 mm)	gab.	-	-	8,0	-
Pašurbjošās skrūves Nida Cietā 55 (3,9x55 mm)	gab.	-	-	4,0	-
Pašurbjošās skrūves Nida Hydro C4 3,5x25 mm	gab.	-	-	-	4,0
Pašurbjošās skrūves Nida Hydro C4 3,5x41 mm	gab.	-	-	-	4,0
Pašurbjošās skrūves Nida Hydro C4 3,5x55 mm	gab.	-	-	-	4,0
Līmlente šuvēm Nida	tek.m	1,4	1,4	1,4	1,4
Akustiskās izolācijas līmlente Nida	tek.m	0,8	0,8	0,8	0,8
Ģipša špaktele Nida Start	kg	0,9	0,9	-	-
Ģipša špaktele Nida Finisz	kg	0,1	0,1	-	-
Gatavā špaktelmasa Nida Hydromix [2]	kg	-	-	1,0	1,0
Minerālvate [3]	m²	1,0	1,0	1,0	1,0

[2] Izmantojot ģipša šķiedru plāksnes Nida Cietā, kā alternatīvu varat izmantot arī Nida Planfix Fresh ģipša špakteli.
[3] Pielietojums atbilstoši prasībām.
Patēriņa standartos nav ņemti vērā materiālie zaudējumi.

PIRMIE TIRGŪ SAUSĀS BŪVES SISTĒMAS MARĶĒTA ZĪME CE

Lūdzu, atrodiet mūsu kanālu Siniat Nida YouTube

nida Šahta

Ugunsizturības klase:	Maksimālā akustiskā izolācija:	Maksimālais būves augstums:	Būves svars 1m²:	Saistītā dokumenta numurs:
(R)EI90 (R)EI120	54 dB	Bez ierobežojumiem	42,0-64,0 kg	ETA 15/0301

Ekspluatācijas īpašību deklarācija:
DoP/ShaftWall System/0020/15.11.2016

SISTĒMAS:
50; 55, 60

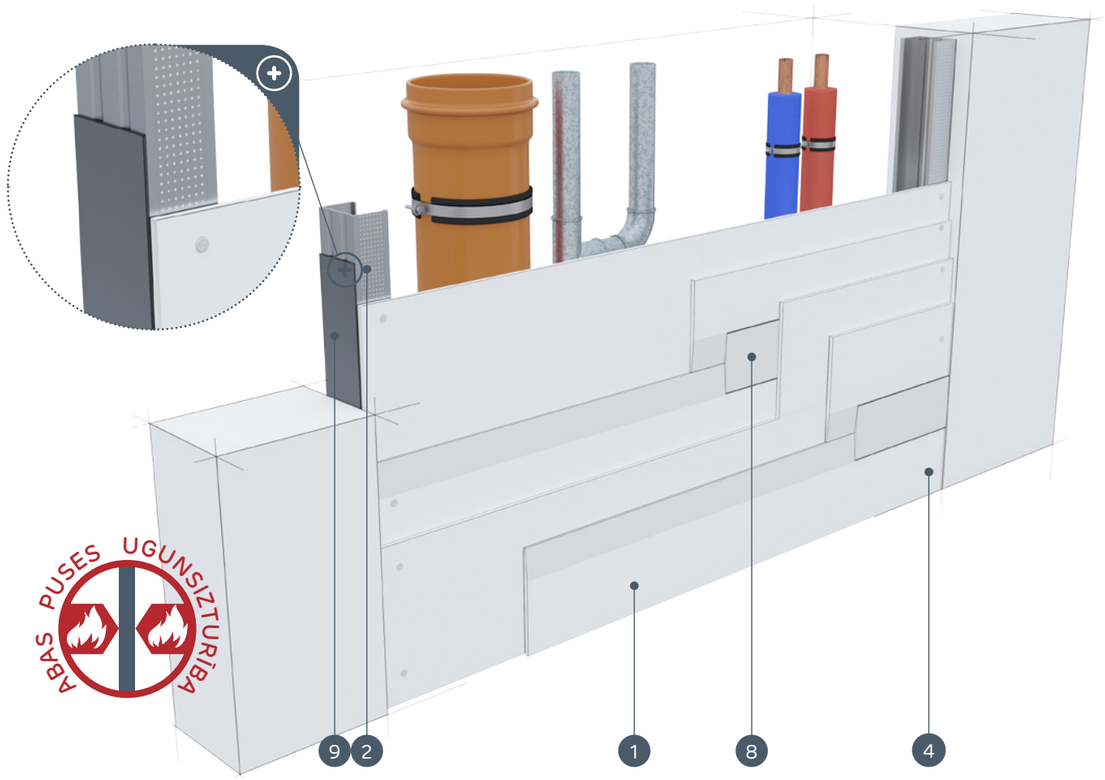

MATERIĀLI:

1. Ģipškartona plāksnes Nida
2. Profils Nida C 50 / C 75 / C 100
3. Dībelis Nida
4. Pašurbjošās skrūves Nida 3,5 x 25 mm
5. Pašurbjošās skrūves Nida 3,5 x 35 mm
6. Pašurbjošās skrūves Nida 3,5 x 55 mm
7. Pašurbjošās skrūves Nida 4,2 x 70 mm
8. Šuve starp ģipškartona plāksnēm tiek veidota no Nida ģipša masas ar Nida šuvju līmlenti
9. Blīvējošā akustiskās izolācijas lente Nida
10. Apdare ar Nida ģipša masu

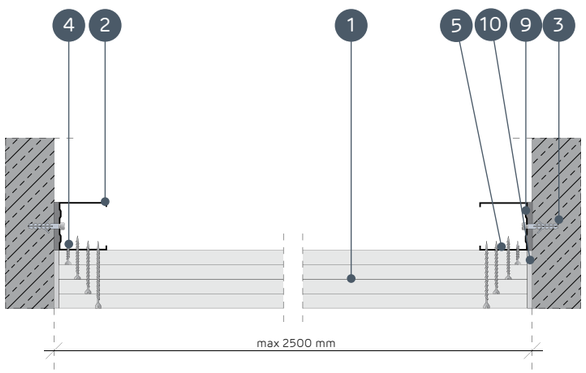

STĀVVADU APDARES SISTĒMAS BEZ NESOŠĀS KONSTRUKCIJAS

TEHNISKIE PARAMETRI

Sistēmas nosaukums Nida Šahta	Ģipša plākšņu apšuvums			Nesošā konstrukcija		Izolācijas materiāls			Maksimālais augstums	Akustiskā izolācija [2]			Būves svars 1m²	Ugunsizturības klase [1]	Īpašā sistēma
				Nida profila tips	Nida profilu aksiālais atstatums	Skaņas izolācijai									
	Nida	Biezums [mm]	Apzīmējums sask. ar standartu		[mm]	Minerālvate	Biezums [mm]	Blīvums [kg/m³]	[mm]	Rw [dB]	Ra1 [dB]	Ra2 [dB]	[kg]	[min.]	
50/Uguns+	Uguns Pluss	4x12,5	DF	C50, C75, C100	2500	stikla/ akmens	50	14	Bez ierobežojumiem	41	40	38	42,0	(R)EI90	-
50/ŪdensUguns+	Ūdens Uguns Pluss	4x12,5	DFH2	C50, C75, C100	2500	stikla/ akmens	50	14	Bez ierobežojumiem	41	40	38	42,0	(R)EI90	-
50/Cietā	Cietā	4x12,5	DEFH1IR	C50, C75, C100	2000	stikla/ akmens	50	50	Bez ierobežojumiem	53	50	45	53,0	(R)EI90	●
50/Hydro	Hydro	4x12,5	GMFH1I	C50, C75, C100	2000	stikla/ akmens	50	14	Bez ierobežojumiem	41	40	38	45,0	(R)EI90	●
55/Uguns+	Uguns Pluss	2x12,5 + 2x15,0	DF	C50, C75, C100	2500	stikla/ akmens	50	14	Bez ierobežojumiem	41	40	38	51,0	(R)EI120	-
60/Uguns+	Uguns Pluss	4x15,0	DF	C50, C75, C100	2500	stikla/ akmens	50	14	Bez ierobežojumiem	42	41	39	56,0	(R)EI120	-
60/Cietā	Cietā	4x15,0	DEFH1IR	C50, C75, C100	2000	stikla/ akmens	50	50	Bez ierobežojumiem	54	51	46	64,0	(R)EI120	●
60/Hydro	Hydro	4x15,0	GMFH1I	C50, C75, C100	2000	stikla/ akmens	50	14	Bez ierobežojumiem	42	41	39	56,0	(R)EI120	●

[1] Ugunsdrošības klasifikācija (ITB NP-1087.2.1/A/05/BW/ZM, ITB 1060/14/R85NP) (ITB 1060/11/R27NP, ITB 01060/15/R93NP).
[2] Akustiskā izolācija tikusi noteikta, pamatojoties uz akustisko simulāciju - INSUL.

MATERIĀLU PATĒRIŅŠ UZ 1 M² STĀVVADU APDARES NIDA ŠAHTA SISTĒMĀ

Materiāla nosaukums	Mērv.	Sistēmas tips Nida Šahta							
		50/Uguns+	50/ ŪdensUguns+	50/Cietā	50/Hydro	55/Uguns+	60/Uguns+	60/Cietā	60/Hydro
		Materiāla patēriņš uz 1 m²							
Plāksne Nida Uguns Pluss 12,5 mm	m²	4,0	-	-	-	2,0	-	-	-
Plāksne Nida Ūdens Uguns Pluss 12,5 mm	m²	-	4,0	-	-	-	-	-	-
Plāksne Nida Cietā 12,5 mm	m²	-	-	4,0	-	-	-	-	-
Plāksne Nida Hydro 12,5 mm	m²	-	-	-	4,0	-	-	-	-
Plāksne Nida Uguns Pluss 15,0 mm	m²	-	-	-	-	2,0	4,0	-	-
Plāksne Nida Cietā 15,0 mm	m²	-	-	-	-	-	-	4,0	-
Plāksne Nida Hydro 15,0 mm	m²	-	-	-	-	-	-	-	4,0
Profils Nida C50, C75, C100	tek.m	0,8	0,8	0,8	0,8	0,8	0,8	0,8	0,8
Dībelis Nida	gab.	0,6	0,6	0,6	0,6	0,6	0,6	0,6	0,6
Pašurbjošās skrūves Nida 3,5x25 mm	gab.	4,0	4,0	-	-	4,0	4,0	-	-
Pašurbjošās skrūves Nida 3,5x35 mm	gab.	4,0	4,0	-	-	-	-	-	-
Pašurbjošās skrūves Nida 3,5x45 mm	gab.	-	-	-	-	4,0	4,0	-	-
Pašurbjošās skrūves Nida 3,5x55 mm	gab.	4,0	4,0	-	-	4,0	4,0	-	-
Pašurbjošās skrūves Nida 3,5x70 mm	gab.	4,0	4,0	-	-	4,0	4,0	-	-
Pašurbjošās skrūves Nida Cietā 35 (3,9x35 mm)	gab.	-	-	8,0	-	-	-	4,0	-
Pašurbjošās skrūves Nida Cietā 45 (3,9x45 mm)	gab.	-	-	-	-	-	-	4,0	-
Pašurbjošās skrūves Nida Cietā 55 (3,9x55 mm)	gab.	-	-	4,0	-	-	-	4,0	-
Pašurbjošās skrūves Nida Cietā 70 (4,2x70 mm)	gab.	-	-	4,0	-	-	-	4,0	-
Pašurbjošās skrūves Nida Hydro C4 3,5x25 mm	gab.	-	-	-	4,0	-	-	-	4,0
Pašurbjošās skrūves Nida Hydro C4 3,5x41 mm	gab.	-	-	-	4,0	-	-	-	4,0
Pašurbjošās skrūves Nida Hydro C4 3,5x55 mm	gab.	-	-	-	4,0	-	-	-	4,0
Pašurbjošās skrūves Nida Hydro C4 4,2x70 mm	gab.	-	-	-	4,0	-	-	-	4,0
Līmlente šuvēm Nida	tek.m	1,4	1,4	1,4	1,4	1,4	1,4	1,4	1,4
Akustiskās izolācijas līmlente Nida	tek.m	0,8	0,8	0,8	0,8	0,8	0,8	0,8	0,8
Ģipša špaktele Nida Start	kg	1,2	1,2	-	-	1,2	1,2	-	-
Ģipša špaktele Nida Finisz	kg	0,1	0,1	-	-	0,1	0,1	-	-
Gatavā špakteļmasa Nida Hydromix [3]	kg	-	-	1,3	1,3	-	-	1,3	1,3
Minerālvate [4]	m²	1,0	1,0	1,0	1,0	1,0	1,0	1,0	1,0

[3] Izmantojot ģipša šķiedru plāksnes Nida Cietā, kā alternatīvu varat izmantot arī Nida Planfix Fresh ģipša špakteli.
[4] Pielietojums atbilstoši prasībām.
Patēriņa standartos nav ņemti vērā materiālie zaudējumi.

PIRMIE TIRGŪ SAUSĀS BŪVES SISTĒMAS MARĶĒTA ZĪME CE

Lūdzu, atrodiet mūsu kanālu Siniat Nida YouTube

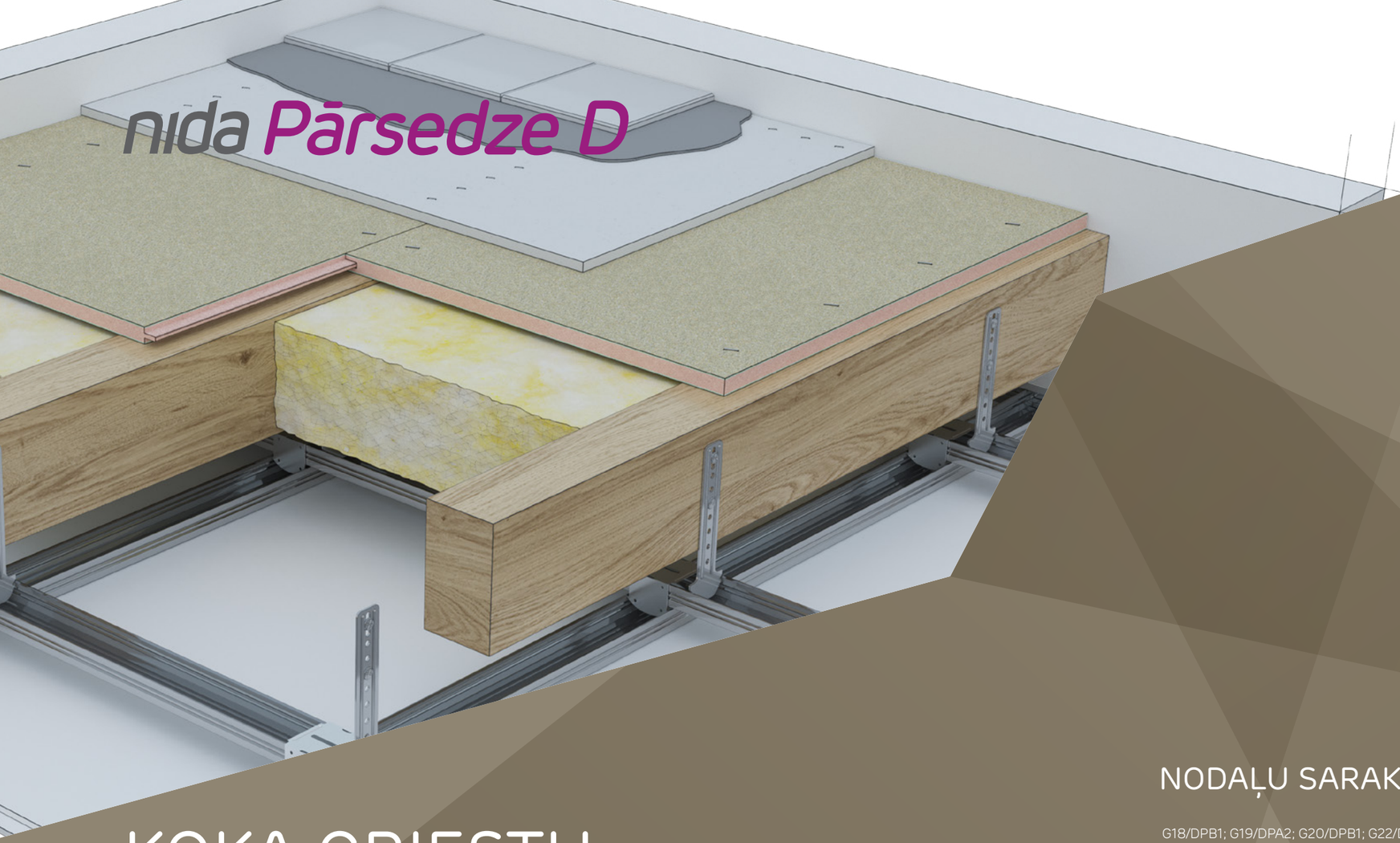

KOKA GRIESTU UGUNSDROŠĀ APDARE

Koka griestu Nida Griesti D ugunsaizsardzības sistēma ir piemērojama visu veidu Koka konstrukcijas griestiem atkarībā no uguns iedarbības puses prasībām (no augšas, no apakšas vai no abām pusēm) ugunsreakcijas klasēs REI30 - REI120. Atbilstoši izstrādāta ugunsdrošības klasifikācija (individuāla pieeja katram gadījumam) dod mums iespēju izvēlēties optimālāko aizsardzību. Tomēr tas prasa noteikt vairākus parametrus attiecībā uz statistiku, kam pēc kontaktēšanās ar konkrētā būvobjekta konstruktoru nevajadzētu būt grūti.

Ugunsdrošības nodrošināšana no augšas balstīta uz novatoriskām cementa šķiedru plāksnēm DURIPANEL B1 (ugunsreakcijas klase B) un DURIPANEL A2 (ugunsreakcijas klase A2), kas var arī veikt pamatnes nesošā pildījuma funkciju. Aizsardzība no apakšas tiek veidota no standarta griestu apdares, kas ir vienkārša, vispārīgi izmantojama un balstās uz standarta ugunsdrošajām Nida Uguns Pluss DF tipa plāksnēm.

NODAĻU SARAKSTS

G18/DPB1; G19/DPA2; G20/DPB1; G22/DPA2 854
G18/DPB1H; G19/DPA2H 856
G22/DPB1; G18/DPB1; G40/DPB1; G24/DPB1; G22/DPA2; G19/DPA2 858
G18/DPB1H; G19/DPA2H; G22/DPB1H; G22/DPB1H 860
G18/DPB1; G32/DPB1; G36/DPB1; G64/DPB1; G19/DPA2; G25/DPA2; G32/DPA2; G56/DPA2 862
G20/DPB1H; G24/DPA2H; G32/DPA2H; G32/DPA2H; G19/DPA2H; G22/DPA2H; G28/DPBA2H; G36/DPA2H 864
G36/DPB1; G40/DPB1; G56/DPB1; G64/DPB1; G80/DPB1; G32/DPA2; G38/DPA2; G44/DPA2; G48/DPA2 866
G40/DPB1H; G44/DPB1H; G64/DPB1H; G38/DPA2H; G40/DPA2H; G56/DPA2H 868
D12,5/UGUNS+; D15/UGUNS+; D18/UGUNS+; D25/UGUNS+; D25/UGUNS+ 870
D25/UGUNS+; D25/UGUNS+; D30/KOMPAKTSS 872
D30/UGUNS+; D37,5/UGUNS+; D37,5/UGUNS+KOMPAKTSS; D40/UGUNS+; D50/UGUNS+; D50/KOMPAKTSS 874
D37,5/UGUNS+; D37,5/UGUNS+KOMPAKTSS; D50/UGUNS+; D50/KOMPAKTSS; D60/UGUNS+; D60/KOMPAKTSS 876
G18/DPB1-D15/UGUNS+; G19/DPA2-D15/UGUNS+; G20/DPB1-D25/UGUNS+; G20/DPB1-D25/KOMPAKTSS; G22/DPA2-D25/UGUNS+; G22/DPA2-D25/KOMPAKTSS; G18/DPB1-D18/UGUNS+; G19/DPA2-D18/UGUNS+ 878
G18/DPB1H-D25/UGUNS+; G18/DPB1H-D25/KOMPAKTSS; G19/DPA2H-D25/UGUNS+; G19/DPA2H-D25/KOMPAKTSS 880
G22/DPB1-D25/UGUNS+; G22/DPB1-D25/KOMPAKTSS; G18/DPB1-D25/UGUNS+; G18/DPB1-D25/KOMPAKTSS; G22/DPA2-D25/UGUNS+; G22/DPA2-D25/KOMPAKTSS; G19/DPA2-D25/UGUNS+; G19/DPA2-D25/KOMPAKTSS; G28/DPB1-D30/UGUNS+; G24/DPB1-D30/UGUNS+; G25/DPA2-D30/UGUNS+; G22/DPA2-D30/UGUNS+ 882
G18/DPB1H-D30/UGUNS+; G19/DPA2H-D30/UGUNS+; G22/DPB1H-D30/UGUNS+; G22/DPA2H-D30/UGUNS+ 884
G32/DPB1-D37,5/UGUNS+; G28/DPB1-D37,5/UGUNS+; G28/DPA2-D37,5/UGUNS+; G25/DPA2-D37,5/UGUNS+; G40/DPB1-D50/UGUNS+; G36/DPB1-D40/KOMPAKTSS; G38/DPA2-D50/UGUNS+; G32/DPA2-D40/KOMPAKTSS 886
G24/DPB1H-D37,5/UGUNS+; G22/DPA2H-D37,5/UGUNS+; G20/DPB1H-D30/UGUNS+; G19/DPA2H-D30/UGUNS+; G40/DPB1H-D50/UGUNS+; G32/DPB1H-D40/KOMPAKTSS; G36/DPA2H-D50/UGUNS+; G28/DPA2H-D40/KOMPAKTSS 888
G48/DPB1-D50/UGUNS+; G40/DPB1-D50/UGUNS+; G40/DPA2-D50/UGUNS+; G38/DPA2-D50/UGUNS+; G36/DPB1-D37,5/UGUNS+; G32/DPA2-D37,5/UGUNS+; G64/DPB1-D50/UGUNS+; G56/DPB1-D37,5/UGUNS+; G48/DPA2-D50/UGUNS+ 890
G44/DPB1H-D50/UGUNS+; G38/DPA2H-D50/UGUNS+; G40/DPB1H-D50/UGUNS+; G32/DPA2H-D50/UGUNS+; G56/DPB1H-D60/UGUNS+; G44/DPB1H-D50/UGUNS+; G48/DPA2H-D60/UGUNS+; G40/DPA2H-D50/UGUNS+ 892

nida Pārsedze D KOKA GRIESTU UGUNSDROŠĀ APDARE

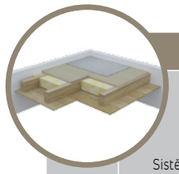

Lappuse	Sistēmas nosaukums Nida Griesti D	Griestu nesošā konstrukcija (Koka sijas) platums - b [mm]	Griestu nesošā konstrukcija (Koka sijas) augstums - h [mm]	Apšuvums no augšas - Cementa šķiedru plāksne Nosaukums	Apšuvums no augšas - Cementa šķiedru plāksne Biezums [mm]	Apšuvums no augšas - Cementa šķiedru plāksne Blīvums [kg/m³]	Izolācijas materiāls Biezums [mm]	Izolācijas materiāls Blīvums min. [kg/m³]	Statiskie - noteicošie parametri Stiepes koeficients [α_M]	Statiskie - noteicošie parametri Šķērsgriezuma koeficients b/h	Būves svars [2] [kg/m²]	Ugunsizturības klase [min.]	Īpašā sistēma
KOKA GRIESTU UGUNSDROŠĪBAS AIZSARDZĪBAS SISTĒMA, UGUNIJ IEDARBOJOTIES NO AUGŠAS (VIRSMAS APDARE - MĪKSTAIS GRĪDAS SEGUMS, PELDOŠĀ GRĪDA)													
854	G18/DPB1	≥ 40	≥ 40	Duripanel B1	18	1250,0	līdzens h - sijas	26,0	1,0 ÷ 0,6	1,0 ÷ 0,25	22,5	REI30	●
854	G19/DPA2	≥ 40	≥ 40	Duripanel A2	19	1350,0	līdzens h - sijas	26,0	1,0 ÷ 0,6	1,0 ÷ 0,25	25,7	REI30	●
854	G20/DPB1	≥ 40	≥ 40	Duripanel B1	20	1250,0	- [3]	- [3]	1,0 ÷ 0,6	1,0 ÷ 0,25	25,0	REI30	●
854	G22/DPA2	≥ 40	≥ 40	Duripanel A2	22	1350,0	- [3]	- [3]	1,0 ÷ 0,6	1,0 ÷ 0,25	29,7	REI30	●
854	G18/DPB1	≥ 40	≥ 40	Duripanel B1	18 [1]	1250,0	- [3]	- [3]	1,0 ÷ 0,6	1,0 ÷ 0,25	22,5	REI30	●
854	G19/DPA2	≥ 40	≥ 40	Duripanel A2	19 [1]	1350,0	- [3]	- [3]	1,0 ÷ 0,6	1,0 ÷ 0,25	25,7	REI30	●
858	G22/DPB1	80 ÷ 99	80 ÷ 99	Duripanel B1	22	1250,0	līdzens h - sijas	26,0	1,0 ÷ 0,6	1,0	27,5	REI60	●
858	G18/DPB1	80 ÷ 99	80 ÷ 99	Duripanel B1	18 [1]	1250,0	līdzens h - sijas	26,0	1,0 ÷ 0,6	1,0	22,5	REI60	●
858	G22/DPA2	80 ÷ 99	80 ÷ 99	Duripanel A2	22	1350,0	līdzens h - sijas	26,0	1,0 ÷ 0,6	1,0	29,7	REI60	●
858	G19/DPA2	80 ÷ 99	80 ÷ 99	Duripanel A2	19 [1]	1350,0	līdzens h - sijas	26,0	1,0 ÷ 0,6	1,0	25,7	REI60	●
858	G18/DPB1	≥ 100	≥ 100	Duripanel B1	18	1250,0	līdzens h - sijas	26,0	1,0 ÷ 0,6	1,0 ÷ 0,25	22,5	REI60	●
858	G19/DPA2	≥ 100	≥ 100	Duripanel A2	19	1350,0	līdzens h - sijas	26,0	1,0 ÷ 0,6	1,0 ÷ 0,25	25,7	REI60	●
858	G40/DPB1	80 ÷ 99	80 ÷ 99	Duripanel B1	2 x 20	1250,0	- [4]	- [4]	1,0 ÷ 0,6	1,0	50,0	REI60	●
858	G24/DPB1	≥ 100	≥ 100	Duripanel B1	24 [3]	1250,0	- [4]	- [4]	1,0 ÷ 0,6	1,0	30,0	REI60	●
858	G38/DPA2	80 ÷ 99	80 ÷ 99	Duripanel A2	2 x 19	1250,0	- [4]	- [4]	1,0 ÷ 0,6	1,0	51,4	REI60	●
858	G22/DPA2	≥ 100	≥ 100	Duripanel A2	22 [3]	1250,0	- [4]	- [4]	1,0 ÷ 0,6	1,0	29,7	REI60	●
862	G36/DPB1	80 ÷ 99	80 ÷ 99	Duripanel B1	36	1250,0	līdzens h - sijas	50,0	1,0 ÷ 0,6	1,0	45,0	REI90	●
862	G32/DPB1	80 ÷ 99	80 ÷ 99	Duripanel B1	32 [1]	1250,0	līdzens h - sijas	50,0	1,0 ÷ 0,6	1,0	40,0	REI90	●
862	G32/DPA2	≥ 100	≥ 100	Duripanel A2	32	1350,0	līdzens h - sijas	50,0	1,0 ÷ 0,6	1,0	43,2	REI90	●
862	G25/DPA2	≥ 100	≥ 100	Duripanel A2	25 [1]	1350,0	līdzens h - sijas	50,0	1,0 ÷ 0,6	1,0	33,8	REI90	●
862	G18/DPB1	≥ 100	≥ 200	Duripanel B1	18	1350,0	līdzens h - sijas	50,0	1,0 ÷ 0,6	0,5 ÷ 0,25	22,5	REI90	●
862	G19/DPA2	≥ 100	≥ 200	Duripanel A2	19	1350,0	līdzens h - sijas	50,0	1,0 ÷ 0,6	0,5 ÷ 0,25	25,7	REI90	●
862	G64/DPB1	≥ 100	≥ 100	Duripanel B1	40 +24	1250,0	- [4]	- [4]	1,0 ÷ 0,8	1,0 ÷ 0,5	80,0	REI90	●
862	G36/DPB1	≥ 100	≥ 100	Duripanel B1	36 [3]	1250,0	- [4]	- [4]	1,0 ÷ 0,8	1,0 ÷ 0,5	45,0	REI90	●
862	G56/DPA2	≥ 100	≥ 100	Duripanel A2	2 x 28	1250,0	- [4]	- [4]	1,0 ÷ 0,6	1,0	75,6	REI90	●
862	G32/DPA2	≥ 100	≥ 100	Duripanel A2	32 [3]	1250,0	- [4]	- [4]	1,0 ÷ 0,6	1,0	43,2	REI90	●
866	G56/DPB1	≥ 100	≥ 100	Duripanel B1	40 +16	1250,0	līdzens h - sijas	50,0	1,0 ÷ 0,8	1,0	70,0	REI120	●
866	G40/DPB1	≥ 100	≥ 100	Duripanel B1	40 [1]	1250,0	līdzens h - sijas	50,0	1,0 ÷ 0,8	1,0	50,0	REI120	●
866	G44/DPA2	≥ 100	≥ 100	Duripanel A2	2 x 22	1350,0	līdzens h - sijas	50,0	1,0	1,0	59,4	REI120	●
866	G38/DPA2	≥ 100	≥ 100	Duripanel A2	16 +22 [1]	1350,0	līdzens h - sijas	50,0	1,0	1,0	51,3	REI120	●
866	G36/DPB1	≥ 60	≥ 120	Duripanel B1	36 [1]	1350,0	līdzens h - sijas	50,0	1,0 ÷ 0,6	0,5	45,0	REI120	●
866	G32/DPA2	≥ 60	≥ 120	Duripanel A2	32 [1]	1350,0	līdzens h - sijas	50,0	1,0 ÷ 0,6	0,5	43,2	REI120	●
866	G80/DPB1	≥ 100	≥ 100	Duripanel B1	2 x 40	1250,0	- [5]	- [5]	1,0 ÷ 0,6	1,0	100,0	REI120	●
866	G64/DPB1	≥ 100	≥ 100	Duripanel B1	40 + 24 [3]	1250,0	- [5]	- [5]	1,0 ÷ 0,8	1,0 ÷ 0,5	80,0	REI120	●
866	G48/DPA2	≥ 100	≥ 100	Duripanel A2	32 + 16 [4]	1250,0	- [5]	- [5]	1,0 ÷ 0,6	1,0	64,8	REI120	●

[1] No apakšas griesti ir aizsargāti ar Nida Uguns Pluss ar vismaz 12,5 mm biezumu.
[2] Svarā netiek ņemts vērā nesošās konstrukcijas un Koka griestu izolācijas materiāla svars.
[3] Izmantošana pēc izvēles - nav prasību attiecībā uz ugunsizturības nodrošināšanu (iespējams izmantot jebkuru izolācijas materiālu).

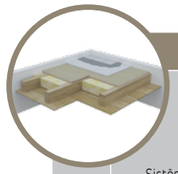

Lappuse	Sistēmas nosaukums Nida Griesti D	Griestu nesošā konstrukcija (Koka sijas) platums - b [mm]	Griestu nesošā konstrukcija (Koka sijas) augstums - h [mm]	Apšuvums no augšas - Cementa šķiedru plāksne Nosaukums	Apšuvums no augšas - Cementa šķiedru plāksne Biezums [mm]	Apšuvums no augšas - Cementa šķiedru plāksne Blīvums [kg/m³]	Apšuvums no augšas - Cementa šķiedru plāksne Nosaukums	Apšuvums no augšas - Cementa šķiedru plāksne Biezums [mm]	Apšuvums no augšas - Cementa šķiedru plāksne Blīvums [kg/m³]	Izolācijas materiāls Biezums [mm]	Izolācijas materiāls Blīvums min. [kg/m³]	Statiskie - noteicošie parametri Stiepes koeficients [α_M]	Statiskie - noteicošie parametri Šķērsgriezuma koeficients b/h	Būves svars [2] [kg/m²]	Ugunsizturības klase [min.]	Īpašā sistēma
KOKA GRIESTU UGUNSDROŠĪBAS AIZSARDZĪBAS SISTĒMA, UGUNIJ IEDARBOJOTIES NO AUGŠAS (VIRSMAS APDARE - KERAMIKAS SEGUMS, PARKETS)																
856	G18/DPB1H	≥ 40	≥ 40	Duripanel B1	18	1250,0	Hydropanel	9	1220,0	- [3]	- [3]	1,0 ÷ 0,6	1,0 ÷ 0,25	33,5	REI30	●
856	G19/DPA2H	≥ 40	≥ 40	Duripanel A2	19	1350,0	Hydropanel	9	1220,0	- [3]	- [3]	1,0 ÷ 0,6	1,0 ÷ 0,25	36,7	REI30	●
860	G18/DPB1H	≥ 50	≥ 50	Duripanel B1	18	1250,0	Hydropanel	9	1220,0	līdzens h - sijas	26,0	1,0 ÷ 0,6	1,0 ÷ 0,25	33,5	REI60	●
860	G19/DPA2H	≥ 50	≥ 50	Duripanel A2	19	1350,0	Hydropanel	9	1220,0	līdzens h - sijas	26,0	1,0 ÷ 0,6	1,0 ÷ 0,25	36,7	REI60	●
860	G22/DPB1H	≥ 60	≥ 60	Duripanel B1	22	1250,0	Hydropanel	9	1220,0	- [3]	- [3]	1,0 ÷ 0,6	1,0 ÷ 0,25	38,5	REI60	●
860	G18/DPB1H	≥ 100	≥ 100	Duripanel B1	18 [1]	1250,0	Hydropanel	9	1220,0	- [3]	- [3]	1,0 ÷ 0,6	1,0 ÷ 0,25	33,5	REI60	●
860	G22/DPA2H	≥ 60	≥ 60	Duripanel A2	22	1350,0	Hydropanel	9	1220,0	- [3]	- [3]	1,0 ÷ 0,6	1,0 ÷ 0,25	36,7	REI60	●
860	G19/DPA2H	≥ 60	≥ 60	Duripanel A2	19 [1]	1350,0	Hydropanel	9	1220,0	- [3]	- [3]	1,0 ÷ 0,6	1,0 ÷ 0,25	36,7	REI60	●
864	G24/DPB1H	80 ÷ 99	80 ÷ 99	Duripanel B1	24	1250,0	Hydropanel	9	1220,0	līdzens h - sijas	50,0	1,0	1,0	41,0	REI90	●
864	G22/DPA2H	80 ÷ 99	80 ÷ 99	Duripanel A2	22	1350,0	Hydropanel	9	1220,0	līdzens h - sijas	50,0	1,0	1,0	40,7	REI90	●
864	G20/DPB1H	≥ 100	≥ 100	Duripanel B1	20	1250,0	Hydropanel	9	1220,0	līdzens h - sijas	50,0	1,0	1,0	36,0	REI90	●
864	G19/DPA2H	≥ 100	≥ 100	Duripanel A2	19	1350,0	Hydropanel	9	1220,0	līdzens h - sijas	50,0	1,0 ÷ 0,6	1,0	36,7	REI90	●
864	G40/DPB1H	≥ 40	≥ 40	Duripanel B1	40	1250,0	Hydropanel	9	1220,0	- [3]	- [3]	1,0 ÷ 0,6	1,0 ÷ 0,25	61,0	REI90	●
864	G32/DPB1H	≥ 100	≥ 100	Duripanel B1	32 [1]	1250,0	Hydropanel	9	1220,0	- [3]	- [3]	1,0 ÷ 0,6	1,0 ÷ 0,5	51,0	REI90	●
864	G36/DPA2H	≥ 40	≥ 40	Duripanel A2	22 + 16	1350,0	Hydropanel	9	1220,0	- [3]	- [3]	1,0 ÷ 0,6	1,0 ÷ 0,25	62,3	REI90	●
864	G28/DPA2H	≥ 100	≥ 100	Duripanel A2	28 [1]	1350,0	Hydropanel	9	1220,0	- [3]	- [3]	1,0 ÷ 0,6	1,0 ÷ 0,5	48,8	REI90	●
868	G44/DPB1H	50 ÷ 79	50 ÷ 79	Duripanel B1	2 x 22	1250,0	Hydropanel	9	1220,0	līdzens h - sijas	50,0	1,0 ÷ 0,6	1,0	66,0	REI120	●
868	G40/DPA2H	60 ÷ 79	60 ÷ 79	Duripanel A2	22 + 19 [1]	1350,0	Hydropanel	9	1220,0	līdzens h - sijas	50,0	1,0 ÷ 0,8	1,0	55,4	REI120	●
868	G40/DPB1H	60 ÷ 79	60 ÷ 79	Duripanel B1	40	1250,0	Hydropanel	9	1220,0	līdzens h - sijas	50,0	1,0 ÷ 0,6	1,0	50,0	REI120	●
868	G38/DPA2H	60 ÷ 79	60 ÷ 79	Duripanel A2	28 + 10 [1]	1350,0	Hydropanel	9	1220,0	līdzens h - sijas	50,0	1,0 ÷ 0,8	1,0	51,3	REI120	●
868	G64/DPB1H	≥ 100	≥ 100	Duripanel B1	40 + 24	1250,0	Hydropanel	9	1220,0	- [3]	- [3]	1,0 ÷ 0,6	1,0	80,0	REI120	●
868	G44/DPB1H	≥ 100	≥ 100	Duripanel B1	2 x 22 [1]	1250,0	Hydropanel	9	1220,0	- [3]	- [3]	1,0	1,0	55,0	REI120	●
868	G56/DPA2H	≥ 100	≥ 100	Duripanel A2	2 x 28	1350,0	Hydropanel	9	1220,0	- [3]	- [3]	1,0 ÷ 0,6	1,0	75,6	REI120	●
868	G40/DPA2H	≥ 100	≥ 100	Duripanel A2	22 + 19 [1]	1350,0	Hydropanel	9	1220,0	- [3]	- [3]	1,0	1,0	55,4	REI120	●

[1] No apakšas griesti ir aizsargāti ar Nida Uguns Pluss ar vismaz 12,5 mm biezumu.
[2] Svarā netiek ņemts vērā nesošās konstrukcijas un Koka griestu izolācijas materiāla svars.
[3] Izmantošana pēc izvēles - nav prasību attiecībā uz ugunsizturības nodrošināšanu (iespējams izmantot jebkuru izolācijas materiālu).

PIRMIE TIRGŪ SAUSĀS BŪVES SISTĒMAS MARĶĒTA ZĪME CE

Lūdzu, atrodiet mūsu kanālu Siniat Nida YouTube

KOKA GRIESTU UGUNSDROŠĀ APDARE

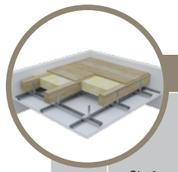

Lappuse	Sistēmas nosaukums Nida Griesti D	Griestu nesošā konstrukcija (Koka sijas)		Apšuvums no apakšas - Ģipškartona plāksne			Izolācijas materiāls		Statiskie - noteicošie parametri		Tērauda apakškonstrukcijas tips	Būves svars [4]	Ugunsizturības klase	Īpašā sistēma
		platums - b	augstums - h	Nosaukums	Biezums	Blīvums	Biezums	Blīvums min.	Stiepes koeficients	Šķērsgriezuma koeficients				
		[mm]	[mm]	Nida	[mm]	[kg/m³]	[mm]	[kg/m³]	[α_M]	b/h	Nida	[kg/m²]	[min.]	
KOKA GRIESTU UGUNSDROŠĪBAS AIZSARDZĪBAS SISTĒMA, UGUNIJ IEDARBOJOTIES NO APAKŠAS														
870	D15/Uguns+	40 ÷ 49	40 ÷ 49	Uguns Pluss	15	800,0	līdzens h - sijas	26,0	1,0	1,0 ÷ 0,25	jebkāda	13,5	REI30	●
870	D12,5/Uguns+	≥ 50	≥ 50	Uguns Pluss	12,5	800,0	līdzens h - sijas	26,0	1,0	1,0 ÷ 0,25	jebkāda	10,0	REI30	●
870	D12,5/Uguns+	≥ 40	≥ 40	Uguns Pluss	12,5	800,0	līdzens h - sijas	26,0	0,8 ÷ 0,6	1,0 ÷ 0,25	jebkāda	10,0	REI30	●
870	D25/Uguns+	40 ÷ 49	40 ÷ 49	Uguns Pluss	2 x 12,5 [1]	800,0	- [5]	- [5]	1,0	1,0 ÷ 0,25	jebkāda	20,0 [6]	REI30	●
870	D18/Uguns+	≥ 50	≥ 50	Uguns Pluss	18	800,0	- [5]	- [4]	1,0	1,0 ÷ 0,25	jebkāda	14,7	REI30	●
870	D18/Uguns+	≥ 40	≥ 40	Uguns Pluss	18	800,0	- [5]	- [5]	0,8 ÷ 0,6	1,0 ÷ 0,25	jebkāda	14,7	REI30	●
872	D30/Uguns+	40 ÷ 49	40 ÷ 49	Uguns Pluss	2 x 15	800,0	līdzens h - sijas	26,0	1,0	1,0	jebkāda	27,0	REI60	●
872	D25/Uguns+	≥ 50	≥ 50	Uguns Pluss	2 x 12,5 [1]	800,0	līdzens h - sijas	26,0	1,0	1,0 ÷ 0,25	jebkāda	20,0 [6]	REI60	●
872	D25/Uguns+	≥ 40	≥ 40	Uguns Pluss	2 x 12,5 [1]	800,0	līdzens h - sijas	26,0	0,8 ÷ 0,6	1,0 ÷ 0,25	jebkāda	20,0 [6]	REI60	●
872	D30/Uguns+	≥ 40	≥ 40	Uguns Pluss	2 x 15	800,0	- [5]	- [5]	1,0 ÷ 0,6	1,0 ÷ 0,25	jebkāda	27,0	REI60	●
874	D50/Uguns+	40 ÷ 49	40 ÷ 49	Uguns Pluss	4 x 12,5 [1]	800,0	līdzens h - sijas	50,0	1,0 ÷ 0,6	1,0	jebkāda	40,0 [6]	REI90	●
874	D37,5/Uguns+	≥ 50	≥ 50	Uguns Pluss	3 x 12,5 [2]	800,0	līdzens h - sijas	50,0	1,0 ÷ 0,6	1,0 ÷ 0,5	jebkāda	30,0 [7]	REI90	●
874	D30/Uguns+	≥ 100	≥ 100	Uguns Pluss	2 x 15	800,0	līdzens h - sijas	50,0	1,0 ÷ 0,8	1,0	jebkāda	27,0	REI90	●
874	D50/Uguns+	40 ÷ 79	40 ÷ 79	Uguns Pluss	4 x 12,5 [1]	800,0	- [5]	- [5]	1,0 ÷ 0,6	1,0 ÷ 0,25	jebkāda	40,0	REI90	●
874	D40/Kompaktss	≥ 100	≥ 100	Kompaktss	2 x 20	800,0	- [5]	- [5]	1,0 ÷ 0,6	1,0 ÷ 0,25	jebkāda	33,4	REI90	●
874	D40/Uguns+	≥ 80	≥ 80	Kompaktss	2 x 20	800,0	- [5]	- [5]	0,8 ÷ 0,6	1,0 ÷ 0,25	jebkāda	33,4	REI90	●
876	D60/Uguns+	40 ÷ 49	40 ÷ 49	Uguns Pluss	4 x 15 [1]	800,0	līdzens h - sijas	50,0	1,0	1,0	jebkāda	54,0 [6]	REI120	●
876	D50/Uguns+	50 ÷ 119	50 ÷ 119	Uguns Pluss	4 x 12,5 [2]	800,0	līdzens h - sijas	50,0	1,0	1,0	jebkāda	40,0 [7]	REI120	●
876	D37,5/Uguns+	≥ 120	≥ 120	Uguns Pluss	3 x 12,5 [3]	800,0	līdzens h - sijas	50,0	1,0	1,0 ÷ 0,5	jebkāda	30,0 [8]	REI120	●
876	D60/Uguns+	40 ÷ 79	40 ÷ 79	Uguns Pluss	4 x 15 [1]	800,0	- [5]	- [5]	1,0 ÷ 0,6	1,0 ÷ 0,25	jebkāda	54,0 [6]	REI120	●
876	D50/Kompaktss	≥ 100	≥ 100	Uguns Pluss	4 x 12,5 [2]	800,0	- [5]	- [5]	1,0 ÷ 0,6	1,0 ÷ 0,25	jebkāda	40,0 [7]	REI120	●

[1] Pēc izvēles izmantojiet dubultkārtu sistēmu, kas izgatavota no Nida Kompaktss DF tipa plāksnēm 3x20 mm.
[2] Pēc izvēles izmantojiet dubultkārtu sistēmu, kas izgatavota no Nida Kompaktss DF tipa plāksnēm 2x25 mm.
[3] Pēc izvēles izmantojiet dubultkārtu sistēmu, kas izgatavota no Nida Kompaktss DF tipa plāksnēm 1x25 mm + Nida Uguns Pluss DF tipa plāksnēm 1x12,5 mm.
[4] Svarā netiek ņemts vērā Nida Tērauda apakškonstrukcijas, Koka nesošās konstrukcijas un griestu izolācijas materiāla svars.
[5] Izmantošana pēc izvēles - nav prasību attiecībā uz ugunsizturības nodrošināšanu (iespējams izmantot jebkuru izolācijas materiālu).
[6] Izmantojot dubultkārtu sistēmu 3x20 mm Nida Kompaktss, apdares svars ir 50,10 kg/m².
[7] Izmantojot dubultkārtu sistēmu 2x25 mm Nida Kompaktss, apdares svars ir 41,60 kg/m².
[8] Izmantojot dubultkārtu sistēmu 1x25 mm Nida Kompaktss + 1x12,5 mm Nida Uguns Pluss, apdares svars ir 30,80 kg/m².

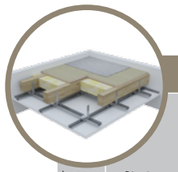

Lappuse	Sistēmas nosaukums Nida Griesti D	Griestu nesošā konstrukcija (Koka sijas)		Apšuvums no augšas - Cementa šķiedru plāksne			Apšuvums no apakšas - Ģipškartona plāksne			Izolācijas materiāls		Statiskie - noteicošie parametri		Būves svars [2]	Ugunsizturības klase	Īpašā sistēma
		platums - b	augstums - h	Nosaukums	Biezums	Blīvums	Nosaukums	Biezums	Blīvums	Biezums	Blīvums min.	Stiepes koeficients	Šķērsgriezuma koeficients			
		[mm]	[mm]		[mm]	[kg/m³]		[mm]	[kg/m³]	[mm]	[kg/m³]	[α_M]	b/h	[kg/m²]	[min.]	
KOKA GRIESTU UGUNSDROŠĪBAS AIZSARDZĪBAS SISTĒMA, UGUNIJ IEDARBOJOTIES NO ABĀM PUSĒM (VIRSMAS APDARE - MĪKSTAIS GRĪDAS SEGUMS, PELDOŠĀ GRĪDA)																
878	G18/DPB1-D15/Uguns+	≥ 40	≥ 40	Duripanel B1	18	1250,0	Uguns Pluss	15	800,0	līdzens h - sijas	26,0	1,0 ÷ 0,6	1,0 ÷ 0,25	36,0	REI30	●
878	G19/DPA2-D15/Uguns+	≥ 40	≥ 40	Duripanel A2	19	1350,0	Uguns Pluss	15	800,0	līdzens h - sijas	26,0	1,0 ÷ 0,6	1,0 ÷ 0,25	39,2	REI30	●
878	G20/DPB1-D25/Uguns+	≥ 40	≥ 40	Duripanel B1	20	1250,0	Uguns Pluss	2 x 12,5 [1]	800,0	- [3]	- [3]	1,0 ÷ 0,6	1,0 ÷ 0,25	45,0	REI30	●
878	G22/DPA2-D25/Uguns+	≥ 40	≥ 40	Duripanel A2	22	1350,0	Uguns Pluss	2 x 12,5 [1]	800,0	- [3]	- [3]	1,0 ÷ 0,6	1,0 ÷ 0,25	49,7	REI30	●
878	G18/DPB1-D18/Uguns+	≥ 50	≥ 50	Duripanel B1	18	1250,0	Uguns Pluss	18	800,0	- [3]	- [3]	1,0 ÷ 0,6	1,0 ÷ 0,25	37,2	REI30	●
878	G19/DPA2-D18/Uguns+	≥ 50	≥ 50	Duripanel A2	19	1350,0	Uguns Pluss	18	800,0	- [3]	- [3]	1,0 ÷ 0,6	1,0 ÷ 0,25	40,4	REI30	●
882	G22/DPB1-D25/Uguns+	60 ÷ 79	60 ÷ 79	Duripanel B1	22	1250,0	Uguns Pluss	2 x 12,5 [1]	800,0	līdzens h - sijas	26,0	1,0 ÷ 0,6	1,0 ÷ 0,25	47,5	REI60	●
882	G18/DPB1-D25/Uguns+	≥ 80	≥ 80	Duripanel B1	18	1250,0	Uguns Pluss	2 x 12,5 [1]	800,0	līdzens h - sijas	26,0	1,0 ÷ 0,6	1,0 ÷ 0,25	42,5	REI60	●
882	G22/DPA2-D25/Uguns+	50 ÷ 59	50 ÷ 59	Duripanel A2	22	1350,0	Uguns Pluss	2 x 12,5 [1]	800,0	līdzens h - sijas	26,0	1,0 ÷ 0,6	1,0 ÷ 0,25	49,7	REI60	●
882	G19/DPA2-D25/Uguns+	≥ 60	≥ 60	Duripanel A2	19	1350,0	Uguns Pluss	2 x 12,5 [1]	800,0	līdzens h - sijas	26,0	1,0 ÷ 0,6	1,0 ÷ 0,25	45,7	REI60	●
882	G28/DPB1-D30/Uguns+	80 ÷ 99	80 ÷ 99	Duripanel B1	28	1250,0	Uguns Pluss	2 x 15,0	800,0	- [3]	- [3]	1,0 ÷ 0,6	1,0 ÷ 0,25	55,0	REI60	●
882	G24/DPB1-D30/Uguns+	≥ 100	≥ 100	Duripanel B1	24	1250,0	Uguns Pluss	2 x 15,0	800,0	- [3]	- [3]	1,0 ÷ 0,6	1,0 ÷ 0,25	57,0	REI60	●
882	G25/DPA2-D30/Uguns+	80 ÷ 99	80 ÷ 99	Duripanel A2	25	1250,0	Uguns Pluss	2 x 15,0	800,0	- [3]	- [3]	1,0 ÷ 0,6	1,0 ÷ 0,25	60,8	REI60	●
882	G22/DPA2-D30/Uguns+	≥ 100	≥ 100	Duripanel A2	22	1250,0	Uguns Pluss	2 x 15,0	800,0	- [3]	- [3]	1,0 ÷ 0,6	1,0 ÷ 0,25	56,7	REI60	●
886	G32/DPB1-D37,5/Uguns+	80 ÷ 99	80 ÷ 99	Duripanel B1	32	1250,0	Uguns Pluss	3 x 12,5 [1]	800,0	līdzens h - sijas	50,0	1,0 ÷ 0,6	1,0 ÷ 0,25	70,0	REI90	●
886	G28/DPB1-D37,5/ Uguns+	≥ 100	≥ 100	Duripanel B1	28	1250,0	Uguns Pluss	3 x 12,5 [1]	800,0	līdzens h - sijas	50,0	1,0 ÷ 0,6	1,0 ÷ 0,25	65,0	REI90	●
886	G28/DPA2-D37,5/ Uguns+	80 ÷ 99	80 ÷ 99	Duripanel A2	28	1350,0	Uguns Pluss	3 x 12,5 [1]	800,0	līdzens h - sijas	50,0	1,0 ÷ 0,6	1,0 ÷ 0,25	67,8	REI90	●
886	G25/DPA2-D37,5/ Uguns+	≥ 100	≥ 100	Duripanel A2	25	1350,0	Uguns Pluss	3 x 12,5 [1]	800,0	līdzens h - sijas	50,0	1,0 ÷ 0,6	1,0 ÷ 0,25	63,8	REI90	●
886	G40/DPB1-D50/Uguns+	60 ÷ 79	60 ÷ 79	Duripanel B1	40	1250,0	Uguns Pluss	4 x 12,5 [2]	800,0	- [4]	- [4]	≥ 0,8	1,0	80,0	REI90	●
886	G36/DPB1-D40/ Kompaktss	≥ 100	≥ 100	Duripanel B1	36	1250,0	Uguns Kompaktss	2 x 20	800,0	- [4]	- [4]	≥ 0,8	1,0	78,4	REI90	●
886	G38/DPA2-D50/Uguns+	40 ÷ 59	40 ÷ 59	Duripanel A2	28 + 10	1250,0	Uguns Pluss	4 x 12,5 [2]	800,0	- [4]	- [4]	≥ 0,8	1,0 ÷ 0,25	91,3	REI90	●
886	G32/DPA2-D40/ Kompaktss	≥ 80	≥ 80	Duripanel A2	32	1250,0	Uguns Kompaktss	2 x 20	800,0	- [4]	- [4]	≥ 0,8	1,0 ÷ 0,25	76,6	REI90	●
890	G48/DPB1-D50/Uguns+	≥ 80	≥ 80	Duripanel B1	32 +16	1250,0	Uguns Pluss	4 x 12,5 [1]	800,0	līdzens h - sijas	50,0	1,0 ÷ 0,8	1,0 ÷ 0,25	100,0	REI120	●
890	G40/DPB1-D50/Uguns+	≥ 100	≥ 100	Duripanel B1	40	1250,0	Uguns Pluss	4 x 12,5 [1]	800,0	līdzens h - sijas	50,0	1,0 ÷ 0,8	1,0 ÷ 0,25	90,0	REI120	●
890	G40/DPA2-D50/Uguns+	≥ 80	≥ 80	Duripanel A2	22 + 19	1350,0	Uguns Pluss	4 x 12,5 [1]	800,0	līdzens h - sijas	50,0	1,0 ÷ 0,6	1,0 ÷ 0,25	95,4	REI120	●
890	G38/DPA2-D50/Uguns+	≥ 100	≥ 100	Duripanel A2	16 + 22	1350,0	Uguns Pluss	4 x 12,5 [1]	800,0	līdzens h - sijas	50,0	1,0 ÷ 0,6	1,0 ÷ 0,25	91,3	REI120	●
890	G36/DPB1-D37,5/ Uguns+	≥ 60	≥ 120	Duripanel B1	36	1350,0	Uguns Pluss	3 x 12,5 [2]	800,0	līdzens h - sijas	50,0	1,0 ÷ 0,6	1,0 ÷ 0,5	75,0	REI120	●
890	G32/DPA2-D37,5/ Uguns+	≥ 60	≥ 120	Duripanel A2	32	1350,0	Uguns Pluss	3 x 12,5 [2]	800,0	līdzens h - sijas	50,0	1,0 ÷ 0,6	1,0 ÷ 0,25	73,2	REI120	●
890	G64/DPB1-D50/Uguns+	≥ 100	≥ 100	Duripanel B1	40 + 24	1250,0	Uguns Pluss	4 x 12,5 [1]	800,0	- [4]	- [4]	1,0 ÷ 0,6	1,0	120,0	REI120	●
890	G56/DPB1-D37,5/ Uguns+	≥ 100	≥ 100	Duripanel B1	2 x 28	1250,0	Uguns Pluss	3 x 12,5 [2]	800,0	- [4]	- [4]	1,0 ÷ 0,8	1,0 ÷ 0,5	100,0	REI120	●
890	G48/DPA2-D50/Uguns+	≥ 100	≥ 100	Duripanel A2	32 + 16	1250,0	Uguns Pluss	4 x 12,5 [1]	800,0	- [4]	- [4]	1,0 ÷ 0,6	1,0	104,8	REI120	●

[1] Pēc izvēles izmantojiet vienas kārtas sistēmu, kas izgatavota no Nida Kompaktss DF tipa plāksnēm 2x25 mm (tas var palielināt apakšējā apšuvuma svaru).
[2] Pēc izvēles izmantojiet vienas kārtas sistēmu, kas izgatavota no Nida Kompaktss DF tipa plāksnēm 1x25 mm + Nida Uguns Pluss DF tipa plāksnēm 1x12,5 (tas var palielināt apakšējā apšuvuma svaru).
[3] Svarā netiek ņemts vērā nesošās konstrukcijas un Koka griestu izolācijas materiāla svars.
[4] Izmantošana pēc izvēles - nav prasību attiecībā uz ugunsizturības nodrošināšanu (iespējams izmantot jebkuru izolācijas materiālu).

KOKA GRIESTU UGUNSDROŠĀ APDARE

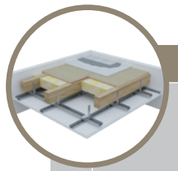

Lappuse	Sistēmas nosaukums Nida Griesti D	Griestu nesošā konstrukcija (Koka sijas)		Apšuvums no augšas - Cementa šķiedru plāksne			Apšuvums no augšas - Cementa plāksne (savienojuma slānis)			Apšuvums no apakšas - Ģipškartona plāksne			Izolācijas materiāls		Statiskie - noteicošie parametri		Būves svars[2]	Ugunsizturības klase	Īpašā sistēma
		platums - b	augstums - h	Nosaukums	Biezums	Blīvums	Nosaukums	Biezums	Blīvums	Nosaukums	Biezums	Blīvums	Biezums	Blīvums min.	Stiepes koeficients	Šķērsgriezuma koeficients			
		[mm]	[mm]		[mm]	[kg/m³]		[mm]	[kg/m³]		[mm]	[kg/m³]	[mm]	[kg/m³]	[α_M]	b/h	[kg/m²]	[min.]	
KOKA GRIESTU UGUNSDROŠĪBAS AIZSARDZĪBAS SISTĒMA, UGUNIJ IEDARBOJOTIES NO ABĀM PUSĒM (VIRSMAS APDARE - KERAMIKAS SEGUMS, PARKETS)																			
880	G18/DPB1H-D12/Uguns+	≥ 40	≥ 40	Duripanel B1	18	1250,0	Hydropanel	9	1220,0	Uguns Pluss	2 x 12,5 [1]	800,0	- [3]	- [3]	1,0 ÷ 0,6	1,0 ÷ 0,25	53,5	REI30	●
880	G19/DPA2H-D25/Uguns+	≥ 40	≥ 40	Duripanel A2	19	1350,0	Hydropanel	9	1220,0	Uguns Pluss	2 x 12,5 [1]	800,0	- [3]	- [3]	1,0 ÷ 0,6	1,0 ÷ 0,25	56,7	REI30	●
884	G18/DPB1H-D30/Uguns+	≥ 50	≥ 50	Duripanel B1	18	1250,0	Hydropanel	9	1220,0	Uguns Pluss	2 x 15,0	800,0	līdzens h - sijas	26,0	1,0 ÷ 0,6	1,0 ÷ 0,25	49,5	REI60	●
884	G19/DPA2H-D30/Uguns+	≥ 50	≥ 50	Duripanel A2	19	1350,0	Hydropanel	9	1220,0	Uguns Pluss	2 x 15,0	800,0	līdzens h - sijas	26,0	1,0 ÷ 0,6	1,0 ÷ 0,25	52,7	REI60	●
884	G22/DPB1H-D30/Uguns+	60 ÷ 99	60 ÷ 99	Duripanel B1	22	1250,0	Hydropanel	9	1220,0	Uguns Pluss	2 x 15,0	800,0	- [2]	- [2]	1,0 ÷ 0,6	1,0 ÷ 0,25	54,5	REI60	●
884	G18/DPB1H-D30/Uguns+	≥ 100	≥ 100	Duripanel B1	18	1250,0	Hydropanel	9	1220,0	Uguns Pluss	2 x 15,0	800,0	- [2]	- [2]	1,0 ÷ 0,6	1,0 ÷ 0,25	49,5	REI60	●
884	G22/DPA2H-D30/Uguns+	50 ÷ 59	50 ÷ 59	Duripanel A2	22	1350,0	Hydropanel	9	1220,0	Uguns Pluss	2 x 15,0	800,0	- [2]	- [2]	1,0 ÷ 0,6	1,0 ÷ 0,25	56,7	REI60	●
884	G19/DPA2H-D30/Uguns+	≥ 60	≥ 60	Duripanel A2	19	1350,0	Hydropanel	9	1220,0	Uguns Pluss	2 x 15,0	800,0	- [2]	- [2]	1,0 ÷ 0,6	1,0 ÷ 0,25	52,7	REI60	●
888	G24/DPB1H-D37,5/ Uguns+	80 ÷ 99	80 ÷ 99	Duripanel B1	24	1250,0	Hydropanel	9	1220,0	Uguns Pluss	3 x 12,5 [1]	800,0	līdzens h - sijas	50,0	1,0	1,0 ÷ 0,25	71,0	REI90	●
888	G22/DPA2H-D37,5/ Uguns+	80 ÷ 99	80 ÷ 99	Duripanel A2	22	1350,0	Hydropanel	9	1220,0	Uguns Pluss	3 x 12,5 [1]	800,0	līdzens h - sijas	50,0	1,0	1,0 ÷ 0,25	70,7	REI90	●
888	G20/DPB1H-D30/Uguns+	≥ 100	≥ 100	Duripanel B1	20	1250,0	Hydropanel	9	1220,0	Uguns Pluss	2 x 15	800,0	līdzens h - sijas	50,0	1,0	1,0 ÷ 0,25	52,0	REI90	●
888	G19/DPA2H-D30/Uguns+	≥ 100	≥ 100	Duripanel A2	19	1350,0	Hydropanel	9	1220,0	Uguns Pluss	2 x 15	800,0	līdzens h - sijas	50,0	1,0 ÷ 0,6	1,0 ÷ 0,25	63,7	REI90	●
888	G40/DPB1H-D50/Uguns+	≥ 40	≥ 40	Duripanel B1	40	1250,0	Hydropanel	9	1220,0	Uguns Pluss	4 x 12,5 [2]	800,0	- [4]	- [4]	1,0 ÷ 0,6	1,0 ÷ 0,25	101,0	REI90	●
888	G32/DPB1H-D40/ Kompaktss	≥ 100	≥ 100	Duripanel B1	32 [1]	1250,0	Hydropanel	9	1220,0	Uguns Pluss	2 x 20	800,0	- [4]	- [4]	1,0 ÷ 0,6	1,0 ÷ 0,5	84,4	REI90	●
888	G36/DPA2H-D50/Uguns+	≥ 40	≥ 40	Duripanel A2	22 + 16	1350,0	Hydropanel	9	1220,0	Uguns Pluss	4 x 12,5 [2]	800,0	- [4]	- [4]	1,0 ÷ 0,6	1,0 ÷ 0,25	102,3	REI90	●
888	G28/DPA2H-D40/ Kompaktss	≥ 100	≥ 100	Duripanel A2	28 [1]	1350,0	Hydropanel	9	1220,0	Uguns Pluss	2 x 20	800,0	- [4]	- [4]	1,0 ÷ 0,6	1,0 ÷ 0,5	82,2	REI90	●
892	G44/DPB1H-D50/Uguns+	50 ÷ 79	50 ÷ 79	Duripanel B1	2 x 22	1250,0	Hydropanel	9	1220,0	Uguns Pluss	4 x 12,5 [1]	800,0	līdzens h - sijas	50,0	1,0 ÷ 0,6	1,0 ÷ 0,25	106,0	REI120	●

[1] Pēc izvēles izmantojiet vienas kārtas sistēmu, kas izgatavota no Nida Kompaktss DF tipa plāksnēm 2x25 mm (tas var palielināt apakšējā apšuvuma svaru).
[2] Pēc izvēles izmantojiet vienas kārtas sistēmu, kas izgatavota no Nida Kompaktss DF tipa plāksnēm 1x25 mm + Nida Uguns Pluss DF tipa plāksnēm 1x12,5 (tas var palielināt apakšējā apšuvuma svaru).
[3] Svarā netiek ņemts vērā nesošās konstrukcijas un Koka griestu izolācijas materiāla svars.
[4] Izmantošana pēc izvēles - nav prasību attiecībā uz ugunsizturības nodrošināšanu (iespējams izmantot jebkuru izolācijas materiālu).

Lappuse	Sistēmas nosaukums Nida Griesti D	Griestu nesošā konstrukcija (Koka sijas)		Apšuvums no augšas - Cementa šķiedru plāksne			Apšuvums no augšas - Cementa plāksne (savienojuma slānis)			Apšuvums no apakšas - Ģipškartona plāksne			Izolācijas materiāls		Statiskie - noteicošie parametri		Būves svars[2]	Ugunsizturības klase	Īpašā sistēma
		platums - b	augstums - h	Nosaukums	Biezums	Blīvums	Nosaukums	Biezums	Blīvums	Nosaukums	Biezums	Blīvums	Biezums	Blīvums min.	Stiepes koeficients	Šķērsgriezuma koeficients			
		[mm]	[mm]		[mm]	[kg/m³]		[mm]	[kg/m³]		[mm]	[kg/m³]	[mm]	[kg/m³]	[α_M]	b/h	[kg/m²]	[min.]	
892	G38/DPA2H-D50/Uguns+	60 ÷ 79	60 ÷ 79	Duripanel A2	22 + 16	1350,0	Hydropanel	9	1220,0	Uguns Pluss	4 x 12,5 [1]	800,0	līdzens h - sijas	50,0	1,0 ÷ 0,8	1,0 ÷ 0,25	102,3	REI120	●
892	G40/DPB1H-D50/Uguns+	60 ÷ 79	60 ÷ 79	Duripanel B1	40	1250,0	Hydropanel	9	1220,0	Uguns Pluss	4 x 12,5 [1]	800,0	līdzens h - sijas	50,0	1,0 ÷ 0,6	1,0 ÷ 0,25	101,0	REI120	●
892	G32/DPA2H-D50/Uguns+	60 ÷ 99	60 ÷ 99	Duripanel A2	32	1350,0	Hydropanel	9	1220,0	Uguns Pluss	4 x 12,5 [1]	800,0	līdzens h - sijas	50,0	1,0 ÷ 0,8	1,0 ÷ 0,25	94,2	REI120	●
892	G56/DPB1H-D60/ Uguns+	60 ÷ 79	60 ÷ 79	Duripanel B1	40 + 16	1250,0	Hydropanel	9	1220,0	Uguns Pluss	4 x 15 [2]	800,0	- [4]	- [4]	1,0 ÷ 0,6	1,0 ÷ 0,25	124,0	REI120	●
892	G44/DPB1H-D50/Uguns+	≥ 100	≥ 100	Duripanel B1	2 x 22	1250,0	Hydropanel	9	1220,0	Uguns Pluss	4 x 12,5 [1]	800,0	- [4]	- [4]	1,0	1,0 ÷ 0,25	106,0	REI120	●
892	G48/DPA2H-D60/ Uguns+	60 ÷ 79	60 ÷ 79	Duripanel A2	32 + 16	1350,0	Hydropanel	9	1220,0	Uguns Pluss	4 x 15 [2]	800,0	- [4]	- [4]	1,0 ÷ 0,6	1,0 ÷ 0,25	129,8	REI120	●
892	G40/DPA2H-D50/Uguns+	≥ 100	≥ 100	Duripanel A2	22 + 19	1350,0	Hydropanel	9	1220,0	Uguns Pluss	4 x 12,5 [1]	800,0	- [4]	- [4]	1,0	1,0 ÷ 0,25	106,4	REI120	●

[1] Pēc izvēles izmantojiet vienas kārtas sistēmu, kas izgatavota no Nida Kompaktss DF tipa plāksnēm 2x25 mm (tas var palielināt apakšējā apšuvuma svaru).
[2] Pēc izvēles izmantojiet vienas kārtas sistēmu, kas izgatavota no Nida Kompaktss DF tipa plāksnēm 1x25 mm + Nida Uguns Pluss DF tipa plāksnēm 1x12,5 (tas var palielināt apakšējā apšuvuma svaru).
[3] Svarā netiek ņemts vērā nesošās konstrukcijas un Koka griestu izolācijas materiāla svars.
[4] Izmantošana pēc izvēles - nav prasību attiecībā uz ugunsizturības nodrošināšanu (iespējams izmantot jebkuru izolācijas materiālu).

PIRMIE TIRGŪ SAUSĀS BŪVES SISTĒMAS MARĶĒTA ZĪME CE

Lūdzu, atrodiet mūsu kanālu Siniat Nida YouTube

SAUSĀS BŪVES SISTĒMAS

KOKA GRIESTU UGUNSDROŠĀ APDARE

nida Pārsedze D

Ugunsizturības klase:	Stiepes koeficients α_M:	Šķērsgriezuma koeficients b/h:	Būves svars 1m²:	Saistītā dokumenta numurs:
REI30	1,0-0,6	1,0-0,25	22,5-29,7 kg	Ugunsdrošības klasifikācija ITB

Ugunsdrošības klasifikācija ITB:
ITB 1060.2/15/R90

SISTĒMAS:

G18/DPB1; G19/DPA2; G20/DPB1; G22/DPA2

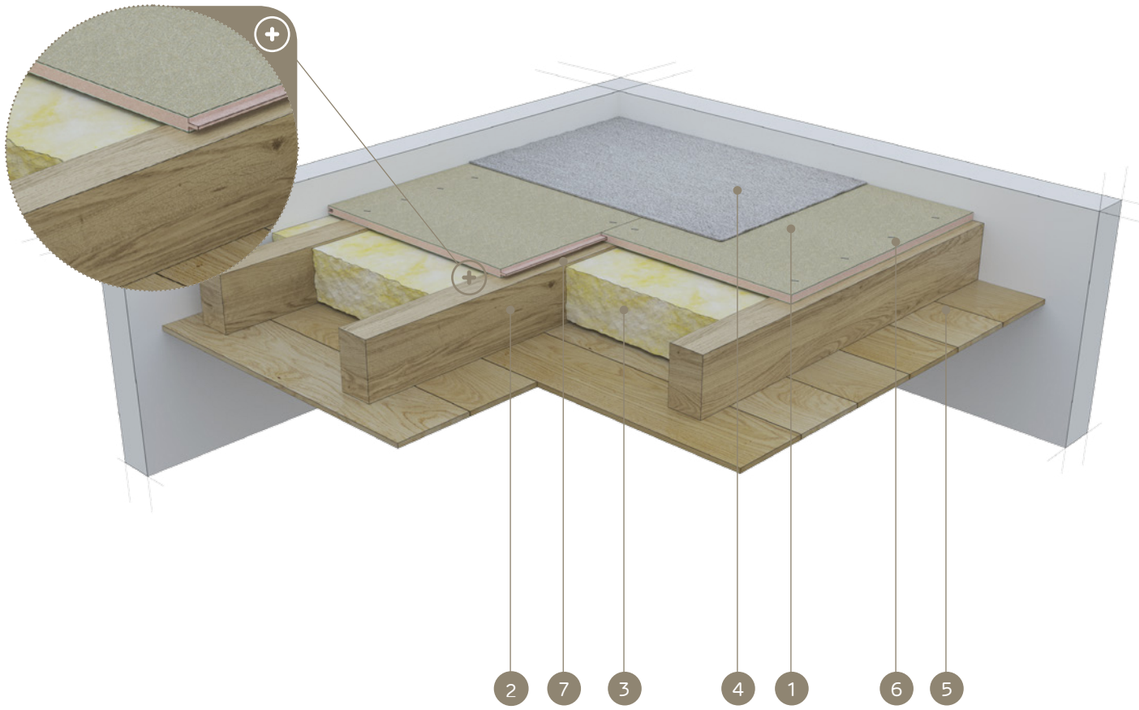

MATERIĀLI:

1. Cementa šķiedru plāksne Duripanel
2. Griestu Koka sijas
3. Izolācijas materiāls minerālvate
4. Pamatnes apdare (mīkstais grīdas segums vai peldošā grīda)
5. Griestu apdare (Koka dēļi vai Nida ģipškartona plāksnes)
6. Pašurbjošās skrūves Duripanel plāksnēm vai Tērauda skavas
7. Blīvējošā akustiskās izolācijas lente Nida

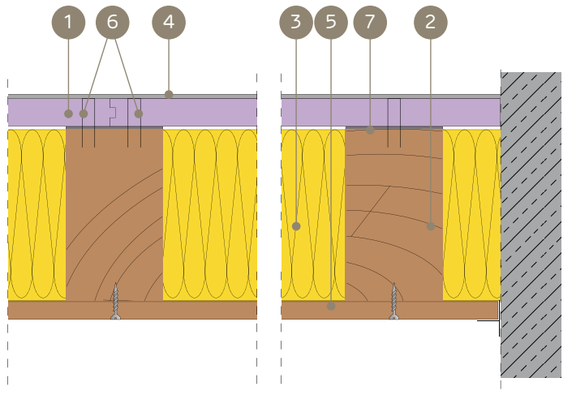

KOKA GRIESTU UGUNSDROŠĪBAS AIZSARDZĪBAS SISTĒMA, UGUNIJ IEDARBOJOTIES NO AUGŠAS (VIRSMAS APDARE - MĪKSTAIS GRĪDAS SEGUMS, PELDOŠĀ GRĪDA)

TEHNISKIE PARAMETRI

Sistēmas nosaukums Nida Griesti D	Griestu nesošā konstrukcija (Koka sijas)		Apšuvums no augšas - Cementa šķiedru plāksne			Izolācijas materiāls		Statiskie - noteicošie parametri		Būves svars [2]	Ugunsizturības klase	Īpašā sistēma
	platums - b	augstums - h	Nosaukums	Biezums	Blīvums	Biezums	Blīvums min.	Stiepes koeficients	Šķērsgriezuma koeficients			
	[mm]	[mm]		[mm]	[kg/m³]	[mm]	[kg/m³]	[α_M]	b/h	[kg/m²]	[min.]	
G18/DPB1	≥ 40	≥ 40	Duripanel B1	18	1250,0	līdzens h - sijas	26,0	1,0 ÷ 0,6	1,0 ÷ 0,25	22,5	REI30	●
G19/DPA2	≥ 40	≥ 40	Duripanel A2	19	1350,0	līdzens h - sijas	26,0	1,0 ÷ 0,6	1,0 ÷ 0,25	25,7	REI30	●
G20/DPB1	≥ 40	≥ 40	Duripanel B1	20	1250,0	- [3]	- [3]	1,0 ÷ 0,6	1,0 ÷ 0,25	25,0	REI30	●
G22/DPA2	≥ 40	≥ 40	Duripanel A2	22	1350,0	- [3]	- [3]	1,0 ÷ 0,6	1,0 ÷ 0,25	29,7	REI30	●
G18/DPB1	≥ 40	≥ 40	Duripanel B1	18 [1]	1250,0	- [3]	- [3]	1,0 ÷ 0,6	1,0 ÷ 0,25	22,5	REI30	●
G19/DPA2	≥ 40	≥ 40	Duripanel A2	19 [1]	1350,0	- [3]	- [3]	1,0 ÷ 0,6	1,0 ÷ 0,25	25,7	REI30	●

[1] No apakšas griesti ir aizsargāti ar Nida Uguns Pluss ar vismaz 12,5 mm biezumu.
[2] Svarā netiek ņemts vērā nesošās konstrukcijas un Koka griestu izolācijas materiāla svars.
[3] Izmantošana pēc izvēles - nav prasību attiecībā uz ugunsizturības nodrošināšanu (iespējams izmantot jebkuru izolācijas materiālu).

- Duripanel B1 un Duripanel A2 cementa šķiedru plākšņu stiprināšana šķērsvirziena sistēmā, izmantojot skaidu plākšņu skrūves vai Tērauda skavas.
- Minimālais cementa šķiedru plākšņu atbalsts uz Koka griestu nesošās konstrukcijas sijas ir vismaz 30 mm, skaitot no plāksnes malas.
- Minimālie norādītie apšuvuma biezumi ir attiecināmi uz ugunsizturības apstākļiem. Ņemot vērā statikas (izturības) prasības attiecībā uz Koka griestu siju konstrukcijas atstarpēm jebkurā gadījumā ir nepieciešams statikas aprēķins.
- Detalizētas montāžas vadlīnijas ir iekļautas ITB dokumentā Nr. 1060.2/15/R90.
- Dotie risinājumi ir kā piemēri. Jebkurā gadījumā ir nepieciešama individuāla analīze optimālākā risinājuma piemērošanai.

MATERIĀLA PATĒRIŅŠ UZ 1M² KOKA GRIESTIEM AR UGUNSDROŠO APDARI

Materiāla nosaukums	Mērv.	Sistēmas tips Nida Griesti D			
		G18/DPB1	G19/DPA2	G20/DPB1	G22/DPA2
		Materiāla patēriņš uz 1 m²			
Duripanel B1 plāksne 18 mm	m²	1,0	-	-	-
Duripanel A2 plāksne 19 mm	m²	-	1,0	-	-
Duripanel B1 plāksne 20 mm	m²	-	-	1,0	-
Duripanel A2 plāksne 22 mm	m²	-	-	-	1,0
Pašurbjošās skrūves Duripanel plāksnēm	gab.	10 [4]	10 [4]	10 [4]	10 [4]
Blīvējošā akustiskās izolācijas lente Nida	tek.m	1,7	1,7	1,7	1,7
Izolācijas materiāls	m²	1,0 [5]	1,0 [5]	1,0 [5]	1,0 [5]

[4] Pēc izvēles iespējams izmantot cinkota Tērauda skavas.
[5] Pielietojums atbilstoši prasībām.
Patēriņa standartos nav ņemti vērā materiālie zaudējumi.

PIRMIE TIRGŪ SAUSĀS BŪVES SISTĒMAS MARĶĒTA ZĪME CE

Atklājiet Duripanel plāksnes iespējas
– apmeklējiet www.siniat.lv un lejupielādējiet brošūras!

SAUSĀS BŪVES SISTĒMAS

KOKA GRIESTU UGUNSDROŠĀ APDARE

nida Pārsedze D

Ugunsizturības klase:	Stiepes koeficients α_M:	Šķērsgriezuma koeficients b/h:	Būves svars 1m²:	Saistītā dokumenta numurs:
REI30	1,0-0,6	1,0-0,25	33,5-36,7 kg	Ugunsdrošības klasifikācija ITB

Ugunsdrošības klasifikācija ITB:
ITB 1060.2/15/R90

SISTĒMAS:

G18/DPB1H; G19/DPA2H

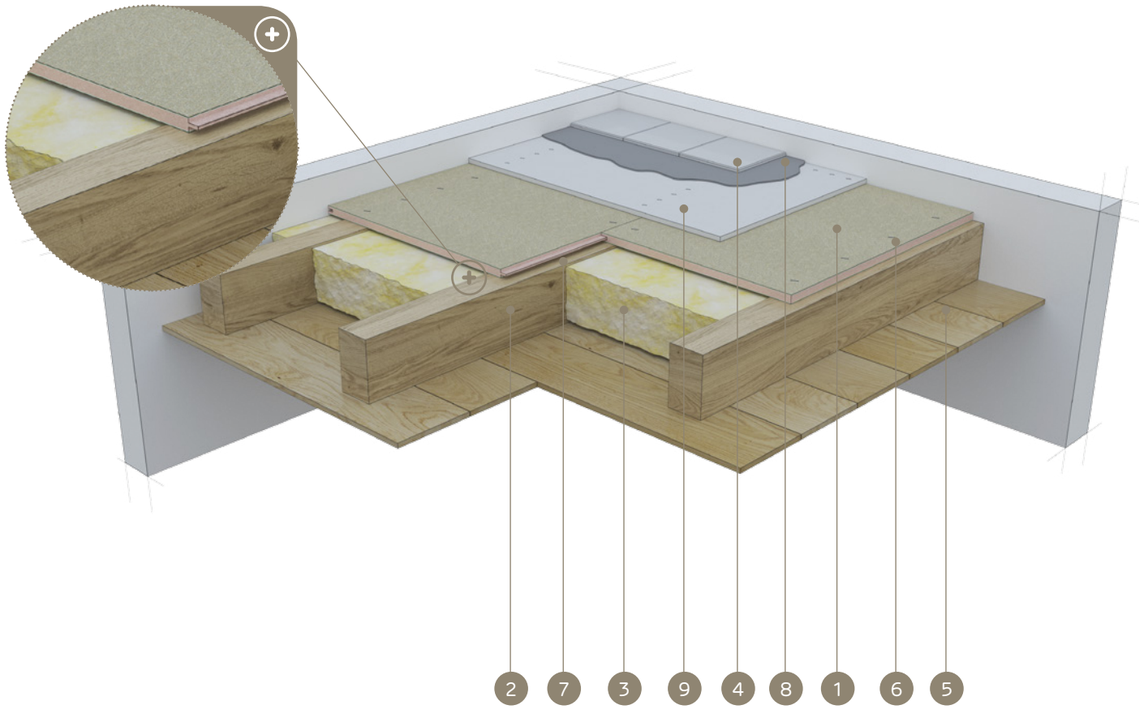

MATERIĀLI:

1. Cementa šķiedru plāksne Duripanel
2. Griestu Koka sijas
3. Izolācijas materiāls minerālvate
4. Grīdu klājums (keramikas segums vai parkets)
5. Griestu apdare (Koka dēļi vai Nida ģipškartona plāksnes)
6. Pašurbjošās skrūves Duripanel plāksnēm vai Tērauda skavas
7. Blīvējošā akustiskās izolācijas lente Nida
8. Cementa līmjava keramikas segumam
9. Hydropanel cementa plāksne

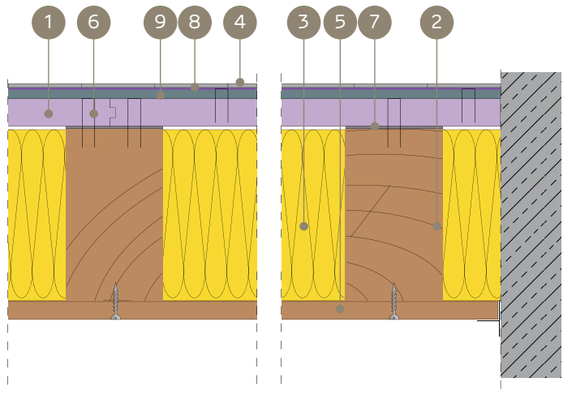

KOKA GRIESTU UGUNSDROŠĪBAS AIZSARDZĪBAS SISTĒMA, UGUNIJ IEDARBOJOTIES NO AUGŠAS (VIRSMAS APDARE - KERAMIKAS SEGUMS, PARKETS)

TEHNISKIE PARAMETRI

Sistēmas nosaukums Nida Griesti D	Griestu nesošā konstrukcija (Koka sijas)		Apšuvums no augšas - Cementa šķiedru plāksne			Apšuvums no augšas - Cementa šķiedru plāksne			Izolācijas materiāls		Statiskie - noteicošie parametri		Būves svars [2]	Ugunsizturības klase	Īpašā sistēma
	platums - b	augstums - h	Nosaukums	Biezums	Blīvums	Nosaukums	Biezums	Blīvums	Biezums	Blīvums min.	Stiepes koeficients	Šķērsgriezuma koeficients			
	[mm]	[mm]		[mm]	[kg/m³]		[mm]	[kg/m³]	[mm]	[kg/m³]	[α_M]	b/h	[kg/m²]	[min.]	
G18/DPB1H	≥ 40	≥ 40	Duripanel B1	18	1250,0	Hydropanel	9	1220,0	- [3]	- [3]	1,0 ÷ 0,6	1,0 ÷ 0,25	33,5	REI30	●
G19/DPA2H	≥ 40	≥ 40	Duripanel A2	19	1350,0	Hydropanel	9	1220,0	- [3]	- [3]	1,0 ÷ 0,6	1,0 ÷ 0,25	36,7	REI30	●

[1] No apakšas griesti ir aizsargāti ar Nida Uguns Pluss ar vismaz 12,5 mm biezumu.
[2] Svarā netiek ņemts vērā nesošās konstrukcijas un Koka griestu izolācijas materiāla svars.
[3] Izmantošana pēc izvēles - nav prasību attiecībā uz ugunsizturības nodrošināšanu (iespējams izmantot jebkuru izolācijas materiālu).

- Duripanel B1 un Duripanel A2 cementa šķiedru plākšņu stiprināšana šķērsvirziena sistēmā, izmantojot skaidu plākšņu skrūves vai Tērauda skavas.
- Minimālais cementa šķiedru plākšņu atbalsts uz Koka griestu nesošās konstrukcijas sijas ir vismaz 30 mm, skaitot no plāksnes malas.
- Minimālie norādītie apšuvuma biezumi ir attiecināmi uz ugunsizturības apstākļiem. Ņemot vērā statikas (izturības) prasības attiecībā uz Koka griestu siju konstrukcijas atstarpēm jebkurā gadījumā ir nepieciešams statikas aprēķins.
- Detalizētas montāžas vadlīnijas ir iekļautas ITB dokumentā Nr. 1060.2/15/R90.
- Dotie risinājumi ir kā piemēri. Jebkurā gadījumā ir nepieciešama individuāla analīze optimālākā risinājuma piemērošanai.

MATERIĀLA PATĒRIŅŠ UZ 1M² KOKA GRIESTIEM AR UGUNSDROŠO APDARI

Materiāla nosaukums	Mērv.	Sistēmas tips Nida Griesti D	
		G18/DPB1H	G19/DPA2H
		Materiāla patēriņš uz 1 m²	
Duripanel B1 plāksne 18 mm	m²	1,0	-
Duripanel A2 plāksne 19 mm	m²	-	1,0
Plāksne Hydropanel 9 mm	m²	1,0	1,0
Pašurbjošās skrūves Duripanel plāksnēm	m²	10 [4]	10 [4]
Pašurbjošās skrūves Hydropanel plāksnēm	gab.	20 [4]	20 [4]
Blīvējošā akustiskās izolācijas lente Nida	tek.m	1,7	1,7
Izolācijas materiāls	m²	1,0 [5]	1,0 [5]

[4] Pēc izvēles iespējams izmantot cinkota Tērauda skavas.
[5] Pielietojums atbilstoši prasībām.
Patēriņa standartos nav ņemti vērā materiālie zaudējumi.

KOKA GRIESTU UGUNSDROŠĀ APDARE

nida Pārsedze D

Ugunsizturības klase:	Stiepes koeficients α_M:	Šķērsgriezuma koeficients b/h:	Būves svars 1m²:	Saistītā dokumenta numurs:
REI60	1,0-0,6	1,0-0,25	22,5-51,4 kg	Ugunsdrošības klasifikācija ITB

Ugunsdrošības klasifikācija ITB:
ITB 1060.2/15/R90

SISTĒMAS:

G22/DPB1; G18/DPB1; G40/DPB1; G24/DPB1; G22/DPA2; G19/DPA2

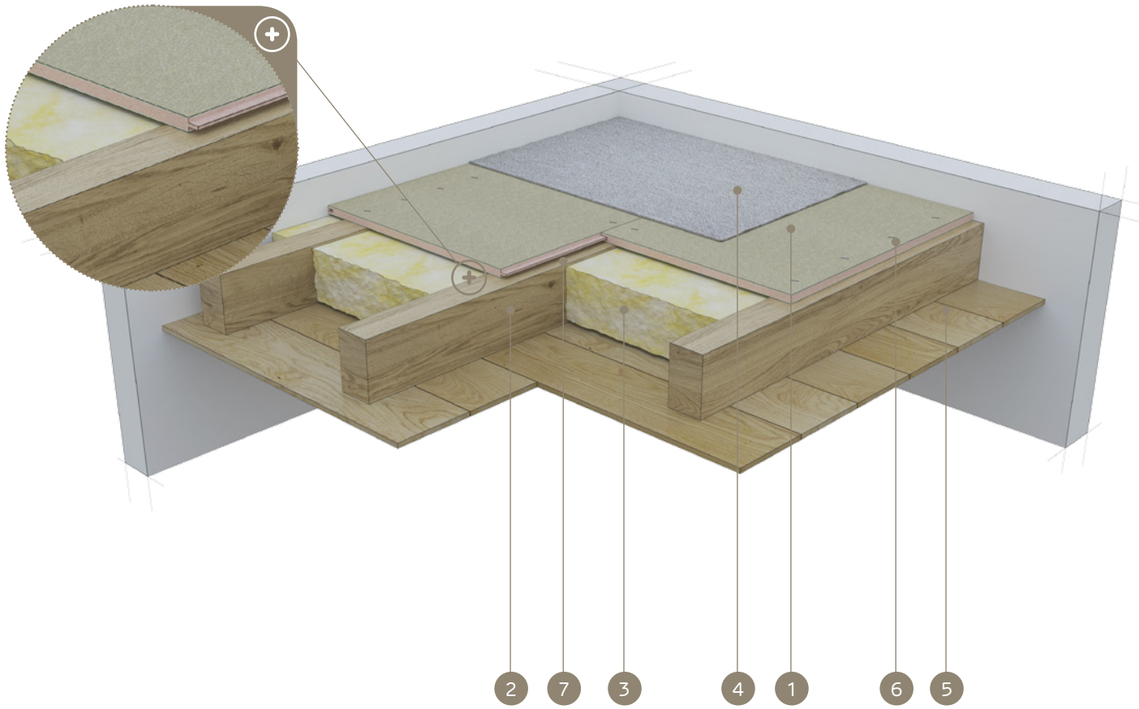

MATERIĀLI:

1. Cementa šķiedru plāksne Duripanel
2. Griestu Koka sijas
3. Izolācijas materiāls minerālvate
4. Pamatnes apdare (mīkstais grīdas segums vai peldošā grīda)
5. Griestu apdare (Koka dēļi vai Nida ģipškartona plāksnes)
6. Pašurbjošās skrūves Duripanel plāksnēm vai Tērauda skavas
7. Blīvējošā akustiskās izolācijas lente Nida

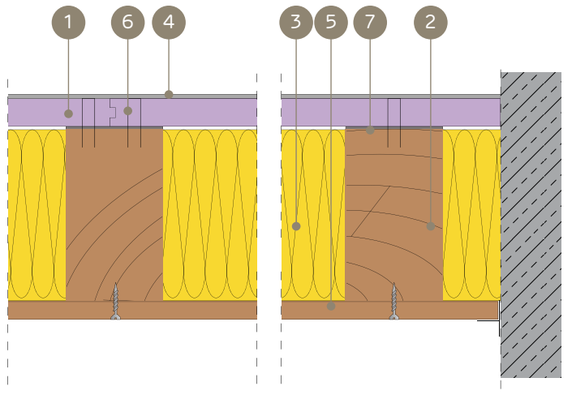

KOKA GRIESTU UGUNSDROŠĪBAS AIZSARDZĪBAS SISTĒMA, UGUNIJ IEDARBOJOTIES NO AUGŠAS (VIRSMAS APDARE - MĪKSTAIS GRĪDAS SEGUMS, PELDOŠĀ GRĪDA)

TEHNISKIE PARAMETRI

Sistēmas nosaukums Nida Griesti D	Griestu nesošā konstrukcija (Koka sijas)		Apšuvums no augšas - Cementa šķiedru plāksne			Izolācijas materiāls		Statiskie - noteicošie parametri		Būves svars [2]	Ugunsizturības klase	Īpašā sistēma
	platums - b	augstums - h	Nosaukums	Biezums	Blīvums	Biezums	Blīvums min.	Stiepes koeficients	Šķērsgriezuma koeficients			
	[mm]	[mm]		[mm]	[kg/m³]	[mm]	[kg/m³]	[α_M]	b/h	[kg/m²]	[min.]	
G22/DPB1	80 ÷ 99	80 ÷ 99	Duripanel B1	22	1250,0	līdzens h - sijas	26,0	1,0 ÷ 0,6	1,0	27,5	REI60	●
G18/DPB1	80 ÷ 99	80 ÷ 99	Duripanel B1	18 [1]	1250,0	līdzens h - sijas	26,0	1,0 ÷ 0,6	1,0	22,5	REI60	●
G22/DPA2	80 ÷ 99	80 ÷ 99	Duripanel A2	22	1350,0	līdzens h - sijas	26,0	1,0 ÷ 0,6	1,0	29,7	REI60	●
G19/DPA2	80 ÷ 99	80 ÷ 99	Duripanel A2	19 [1]	1350,0	līdzens h - sijas	26,0	1,0 ÷ 0,6	1,0	25,7	REI60	●
G18/DPB1	≥ 100	≥ 100	Duripanel B1	18	1250,0	līdzens h - sijas	26,0	1,0 ÷ 0,6	1,0 ÷ 0,25	22,5	REI60	●
G19/DPA2	≥ 100	≥ 100	Duripanel A2	19	1350,0	līdzens h - sijas	26,0	1,0 ÷ 0,6	1,0 ÷ 0,25	25,7	REI60	●
G40/DPB1	80 ÷ 99	80 ÷ 99	Duripanel B1	2 x 20	1250,0	- [4]	- [4]	1,0 ÷ 0,6	1,0	50,0	REI60	●
G24/DPB1	≥ 100	≥ 100	Duripanel B1	24 [3]	1250,0	- [4]	- [4]	1,0 ÷ 0,6	1,0	30,0	REI60	●
G38/DPA2	80 ÷ 99	80 ÷ 99	Duripanel A2	2 x 19	1250,0	- [4]	- [4]	1,0 ÷ 0,6	1,0	51,4	REI60	●
G22/DPA2	≥ 100	≥ 100	Duripanel A2	22 [3]	1250,0	- [4]	- [4]	1,0 ÷ 0,6	1,0	29,7	REI60	●

[1] No apakšas griesti ir aizsargāti ar Nida Uguns Pluss ar vismaz 12,5 mm biezumu.
[2] Svarā netiek ņemts vērā nesošās konstrukcijas un Koka griestu izolācijas materiāla svars.
[3] No apakšas griesti ir aizsargāti ar Nida Uguns Pluss vai Nida Kompaktss ar vismaz 25 mm kopējo biezumu..
[4] Izmantošana pēc izvēles - nav prasību attiecībā uz ugunsizturības nodrošināšanu (iespējams izmantot jebkuru izolācijas materiālu)..

- Duripanel B1 un Duripanel A2 cementa šķiedru plākšņu stiprināšana šķērsvirziena sistēmā, izmantojot skaidu plākšņu skrūves vai Tērauda skavas.
- Minimālais cementa šķiedru plākšņu atbalsts uz Koka griestu nesošās konstrukcijas sijas ir vismaz 30 mm, skaitot no plāksnes malas.
- Minimālie norādītie apšuvuma biezumi ir attiecināmi uz ugunsizturības apstākļiem. Ņemot vērā statikas (izturības) prasības attiecībā uz Koka griestu siju konstrukcijas atstarpēm jebkurā gadījumā ir nepieciešams statikas aprēķins.
- Detalizētas montāžas vadlīnijas ir iekļautas ITB dokumentā Nr. 1060.2/15/R90.
- Dotie risinājumi ir kā piemēri. Jebkurā gadījumā ir nepieciešama individuāla analīze optimālākā risinājuma piemērošanai.

MATERIĀLA PATĒRIŅŠ UZ 1M² KOKA GRIESTIEM AR UGUNSDROŠO APDARI

Materiāla nosaukums	Mērv.	Sistēmas tips Nida Griesti D					
		G22/DPB1	G18/DPB1	G40/DPB1	G24/DPB1	G22/DPA2	G19/DPA2
		Materiāla patēriņš uz 1 m²					
Duripanel B1 plāksne 18 mm	m²	-	1,0	-	-	-	-
Duripanel A2 plāksne 19 mm	m²	-	-	-	-	-	1,0
Duripanel B1 plāksne 20 mm	m²	-	-	2,0	-	-	-
Duripanel A2 plāksne 22 mm	m²	-	-	-	-	1,0	-
Duripanel B1 plāksne 22 mm	m²	1,0	-	-	-	-	-
Duripanel B1 plāksne 24 mm	m²	-	-	-	1,0	-	-
Pašurbjošās skrūves Duripanel plāksnēm	gab.	10 [5]	10 [5]	20 [5]	10 [5]	10 [5]	10 [5]
Blīvējošā akustiskās izolācijas lente Nida	tek.m	1,7	1,7	1,7	1,7	1,7	1,7
Izolācijas materiāls	m²	1,0 [6]	1,0 [6]	1,0 [6]	1,0 [6]	1,0 [6]	1,0 [6]

[5] Pēc izvēles iespējams izmantot cinkota Tērauda skavas.
[6] Pielietojums atbilstoši prasībām.
Patēriņa standartos nav ņemti vērā materiālie zaudējumi.

PIRMIE TIRGŪ
SAUSĀS BŪVES SISTĒMAS
MARĶĒTA ZĪME CE

Atklājiet Duripanel plāksnes iespējas
– apmeklējiet www.siniat.lv un lejupielādējiet brošūras!

KOKA GRIESTU UGUNSDROŠĀ APDARE

nida Pārsedze D

Ugunsizturības klase:	Stiepes koeficients α_M:	Šķērsgriezuma koeficients b/h:	Būves svars 1m²:	Saistītā dokumenta numurs:
REI60	1,0-0,6	1,0-0,25	33,5-38,5 kg	Ugunsdrošības klasifikācija ITB

Ugunsdrošības klasifikācija ITB:
ITB 1060.2/15/R90

SISTĒMAS:

G18/DPB1H; G19/DPA2H; G22/DPB1H; G22/DPB1H

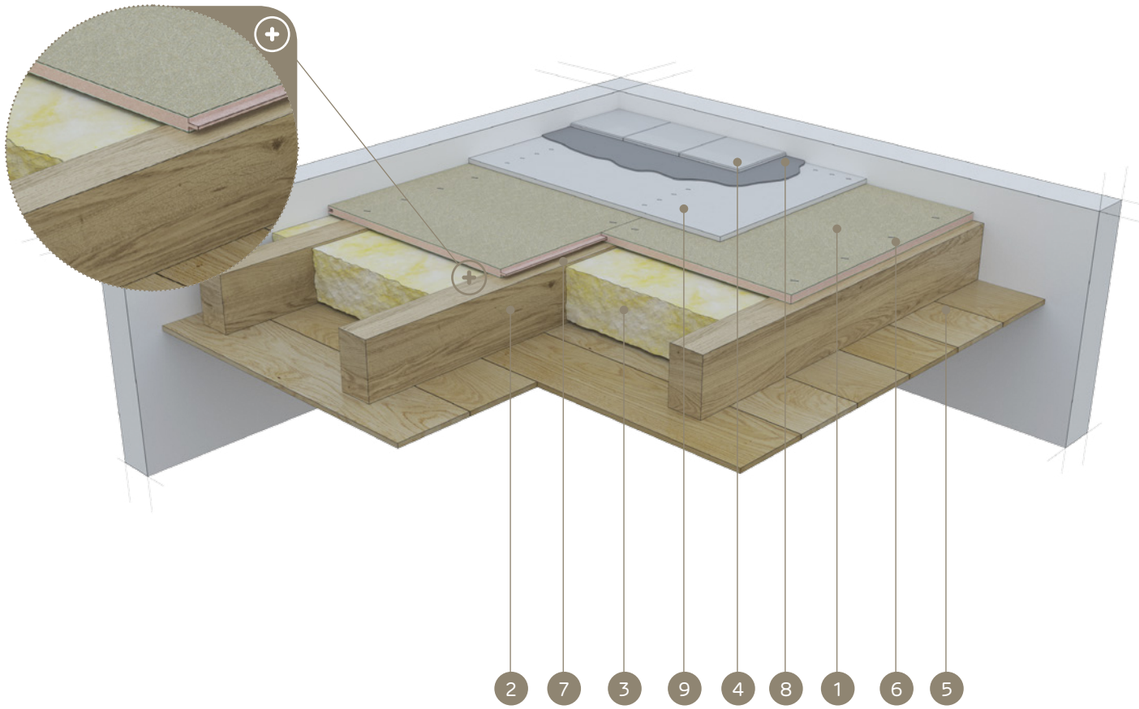

MATERIĀLI:

1. Cementa šķiedru plāksne Duripanel
2. Griestu Koka sijas
3. Izolācijas materiāls minerālvate
4. Grīdu klājums (keramikas segums vai parkets)
5. Griestu apdare (Koka dēļi vai Nida ģipškartona plāksnes)
6. Pašurbjošās skrūves Duripanel plāksnēm vai Tērauda skavas
7. Blīvējošā akustiskās izolācijas lente Nida
8. Cementa līmjava keramikas segumam
9. Hydropanel cementa plāksne

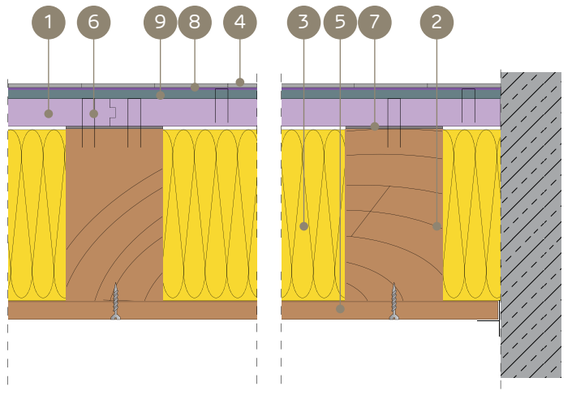

KOKA GRIESTU UGUNSDROŠĪBAS AIZSARDZĪBAS SISTĒMA, UGUNIJ IEDARBOJOTIES NO AUGŠAS (VIRSMAS APDARE - KERAMIKAS SEGUMS, PARKETS)

TEHNISKIE PARAMETRI

Sistēmas nosaukums Nida Griesti D	Griestu nesošā konstrukcija (Koka sijas)		Apšuvums no augšas - Cementa šķiedru plāksne			Apšuvums no augšas - Cementa šķiedru plāksne			Izolācijas materiāls		Statiskie - noteicošie parametri		Būves svars [2]	Ugunsizturības klase	Īpašā sistēma
	platums - b	augstums - h	Nosaukums	Biezums	Blīvums	Nosaukums	Biezums	Blīvums	Biezums	Blīvums min.	Stiepes koeficients	Šķērsgriezuma koeficients			
	[mm]	[mm]		[mm]	[kg/m³]		[mm]	[kg/m³]	[mm]	[kg/m³]	[α_M]	b/h	[kg/m²]	[min.]	
G18/DPB1H	≥ 50	≥ 50	Duripanel B1	18	1250,0	Hydropanel	9	1220,0	līdzens h - sijas	26,0	1,0 ÷ 0,6	1,0 ÷ 0,25	33,5	REI60	●
G19/DPA2H	≥ 50	≥ 50	Duripanel A2	19	1350,0	Hydropanel	9	1220,0	līdzens h - sijas	26,0	1,0 ÷ 0,6	1,0 ÷ 0,25	36,7	REI60	●
G22/DPB1H	≥ 60	≥ 60	Duripanel B1	22	1250,0	Hydropanel	9	1220,0	- [3]	- [3]	1,0 ÷ 0,6	1,0 ÷ 0,25	38,5	REI60	●
G18/DPB1H	≥ 100	≥ 100	Duripanel B1	18 [1]	1250,0	Hydropanel	9	1220,0	- [3]	- [3]	1,0 ÷ 0,6	1,0 ÷ 0,25	33,5	REI60	●
G22/DPA2H	≥ 60	≥ 60	Duripanel A2	22	1350,0	Hydropanel	9	1220,0	- [3]	- [3]	1,0 ÷ 0,6	1,0 ÷ 0,25	36,7	REI60	●
G19/DPA2H	≥ 60	≥ 60	Duripanel A2	19 [1]	1350,0	Hydropanel	9	1220,0	- [3]	- [3]	1,0 ÷ 0,6	1,0 ÷ 0,25	36,7	REI60	●

[1] No apakšas griesti ir aizsargāti ar Nida Uguns Pluss ar vismaz 12,5 mm biezumu.
[2] Svarā netiek ņemts vērā nesošās konstrukcijas un Koka griestu izolācijas materiāla svars.
[3] Izmantošana pēc izvēles - nav prasību attiecībā uz ugunsizturības nodrošināšanu (iespējams izmantot jebkuru izolācijas materiālu).

- Duripanel B1 un Duripanel A2 cementa šķiedru plākšņu stiprināšana šķērsvirziena sistēmā, izmantojot skaidu plākšņu skrūves vai Tērauda skavas.
- Minimālais cementa šķiedru plākšņu atbalsts uz Koka griestu nesošās konstrukcijas sijas ir vismaz 30 mm, skaitot no plāksnes malas.
- Minimālie norādītie apšuvuma biezumi ir attiecināmi uz ugunsizturības apstākļiem. Ņemot vērā statikas (izturības) prasības attiecībā uz Koka griestu siju konstrukcijas atstarpēm jebkurā gadījumā ir nepieciešams statikas aprēķins.
- Detalizētas montāžas vadlīnijas ir iekļautas ITB dokumentā Nr. 1060.2/15/R90.
- Dotie risinājumi ir kā piemēri. Jebkurā gadījumā ir nepieciešama individuāla analīze optimālākā risinājuma piemērošanai.

MATERIĀLA PATĒRIŅŠ UZ 1M² KOKA GRIESTIEM AR UGUNSDROŠO APDARI

Materiāla nosaukums	Mērv.	Sistēmas tips Nida Griesti D			
		G18/DPB1H	G19/DPA2H	G22/DPB1H	G22/DPB1H
		Materiāla patēriņš uz 1 m²			
Duripanel B1 plāksne 18 mm	m²	1,0	-	-	-
Duripanel A2 plāksne 19 mm	m²	-	1,0	-	-
Duripanel B1 plāksne 22 mm	m²	-	-	1,0	-
Duripanel A2 plāksne 22 mm	m²	-	-	-	1,0
Plāksne Hydropanel 9 mm	m²	1,0	1,0	1,0	1,0
Pašurbjošās skrūves Duripanel plāksnēm	m²	10 [4]	10 [4]	10 [4]	10 [4]
Pašurbjošās skrūves Hydropanel plāksnēm	gab.	20 [4]	20 [4]	20 [4]	20 [4]
Blīvējošā akustiskās izolācijas lente Nida	tek.m	1,7	1,7	1,7	1,7
Izolācijas materiāls	m²	1,0 [5]	1,0 [5]	1,0 [5]	1,0 [5]

[4] Pēc izvēles iespējams izmantot cinkota Tērauda skavas.
[5] Pielietojums atbilstoši prasībām.
Patēriņa standartos nav ņemti vērā materiālie zaudējumi.

PIRMIE TIRGŪ
SAUSĀS BŪVES SISTĒMAS
MARĶĒTA ZĪME CE

Atklājiet Hydropanel un Duripanel plākšņu iespējas
– apmeklējiet www.siniat.lv un lejupielādējiet brošūras!

KOKA GRIESTU UGUNSDROŠĀ APDARE

nida Pārsedze D

Ugunsizturības klase:	Stiepes koeficients α_M:	Šķērsgriezuma koeficients b/h:	Būves svars 1m²:	Saistītā dokumenta numurs:
REI90	1,0-0,6	1,0-0,25	22,5-80,0 kg	Ugunsdrošības klasifikācija ITB

Ugunsdrošības klasifikācija ITB:
ITB 1060.2/15/R90

SISTĒMAS:

G18/DPB1; G32/DPB1; G36/DPB1; G64/DPB1; G19/DPA2; G25/DPA2; G32/DPA2; G56/DPA2

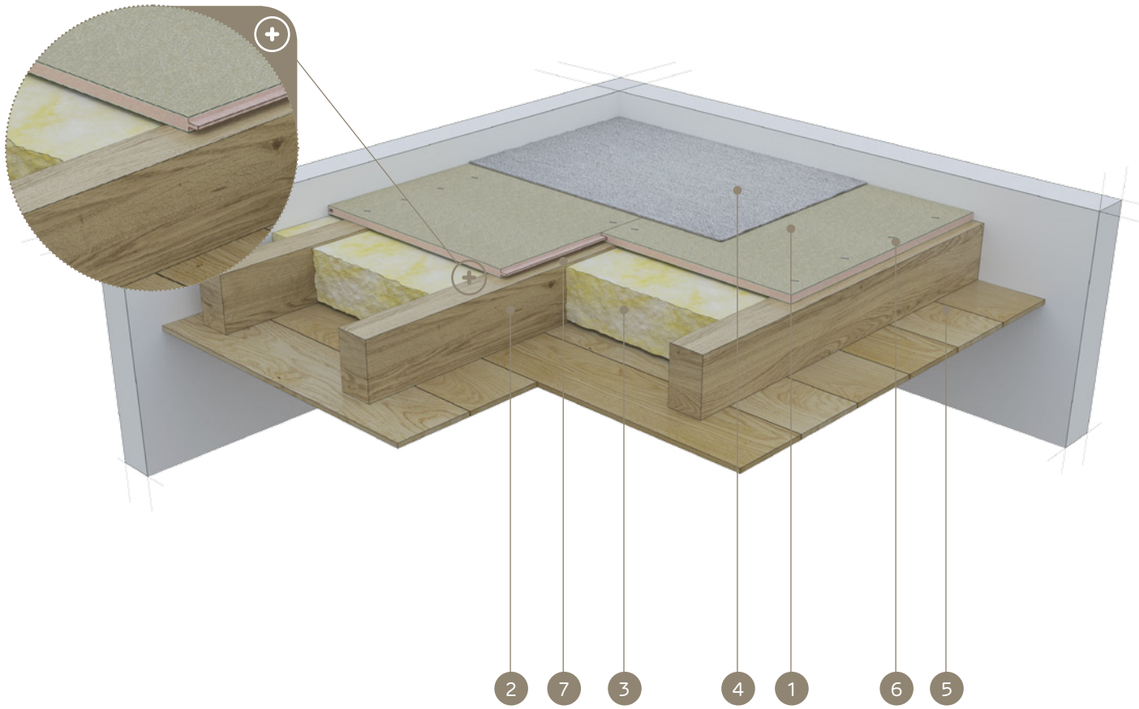

MATERIĀLI:

1. Cementa šķiedru plāksne Duripanel
2. Griestu Koka sijas
3. Izolācijas materiāls minerālvate
4. Pamatnes apdare (mīkstais grīdas segums vai peldošā grīda)
5. Griestu apdare (Koka dēļi vai Nida ģipškartona plāksnes)
6. Pašurbjošās skrūves Duripanel plāksnēm vai Tērauda skavas
7. Blīvējošā akustiskās izolācijas lente Nida

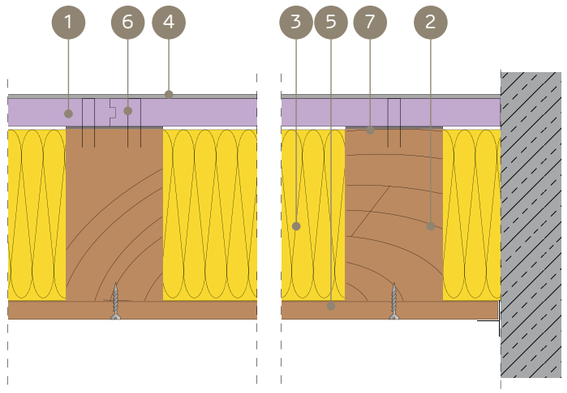

KOKA GRIESTU UGUNSDROŠĪBAS AIZSARDZĪBAS SISTĒMA, UGUNIJ IEDARBOJOTIES NO AUGŠAS (VIRSMAS APDARE - MĪKSTAIS GRĪDAS SEGUMS, PELDOŠĀ GRĪDA)

TEHNISKIE PARAMETRI

Sistēmas nosaukums Nida Griesti D	Griestu nesošā konstrukcija (Koka sijas)		Apšuvums no augšas - Cementa šķiedru plāksne			Izolācijas materiāls		Statiskie - noteicošie parametri		Būves svars [2]	Ugunsizturības klase	Īpašā sistēma
	platums - b	augstums - h	Nosaukums	Biezums	Blīvums	Biezums	Blīvums min.	Stiepes koeficients	Šķērsgriezuma koeficients			
	[mm]	[mm]		[mm]	[kg/m³]	[mm]	[kg/m³]	[α_M]	b/h	[kg/m²]	[min.]	
G36/DPB1	80 ÷ 99	80 ÷ 99	Duripanel B1	36	1250,0	līdzens h - sijas	50,0	1,0 ÷ 0,6	1,0	45,0	REI90	●
G32/DPB1	80 ÷ 99	80 ÷ 99	Duripanel B1	32 [1]	1250,0	līdzens h - sijas	50,0	1,0 ÷ 0,6	1,0	40,0	REI90	●
G32/DPA2	≥ 100	≥ 100	Duripanel A2	32	1350,0	līdzens h - sijas	50,0	1,0 ÷ 0,6	1,0	43,2	REI90	●
G25/DPA2	≥ 100	≥ 100	Duripanel A2	25 [1]	1350,0	līdzens h - sijas	50,0	1,0 ÷ 0,6	1,0	33,8	REI90	●
G18/DPB1	≥ 100	≥ 200	Duripanel B1	18	1350,0	līdzens h - sijas	50,0	1,0 ÷ 0,6	0,5 ÷ 0,25	22,5	REI90	●
G19/DPA2	≥ 100	≥ 200	Duripanel A2	19	1350,0	līdzens h - sijas	50,0	1,0 ÷ 0,6	0,5 ÷ 0,25	25,7	REI90	●
G64/DPB1	≥ 100	≥ 100	Duripanel B1	40 + 24	1250,0	- [4]	- [4]	1,0 ÷ 0,8	1,0 ÷ 0,5	80,0	REI90	●
G36/DPB1	≥ 100	≥ 100	Duripanel B1	36 [3]	1250,0	- [4]	- [4]	1,0 ÷ 0,8	1,0 ÷ 0,5	45,0	REI90	●
G56/DPA2	≥ 100	≥ 100	Duripanel A2	2 x 28	1250,0	- [4]	- [4]	1,0 ÷ 0,6	1,0	75,6	REI90	●
G32/DPA2	≥ 100	≥ 100	Duripanel A2	32 [3]	1250,0	- [4]	- [4]	1,0 ÷ 0,6	1,0	43,2	REI90	●

[1] No apakšas griesti ir aizsargāti ar Nida Uguns Pluss ar vismaz 12,5 mm biezumu.
[2] Svarā netiek ņemts vērā nesošās konstrukcijas un Koka griestu izolācijas materiāla svars.
[3] No apakšas griesti ir aizsargāti ar Nida Uguns Pluss vai Nida Kompaktss ar vismaz 25 mm kopējo biezumu..
[4] Izmantošana pēc izvēles - nav prasību attiecībā uz ugunsizturības nodrošināšanu (iespējams izmantot jebkuru izolācijas materiālu)..

- Duripanel B1 un Duripanel A2 cementa šķiedru plākšņu stiprināšana šķērsvirziena sistēmā, izmantojot skaidu plākšņu skrūves vai Tērauda skavas.
- Minimālais cementa šķiedru plākšņu atbalsts uz Koka griestu nesošās konstrukcijas sijas ir vismaz 30 mm, skaitot no plāksnes malas.
- Minimālie norādītie apšuvuma biezumi ir attiecināmi uz ugunsizturības apstākļiem. Ņemot vērā statikas (izturības) prasības attiecībā uz Koka griestu siju konstrukcijas atstarpēm jebkurā gadījumā ir nepieciešams statikas aprēķins.
- Detalizētas montāžas vadlīnijas ir iekļautas ITB dokumentā Nr. 1060.2/15/R90.
- Dotie risinājumi ir kā piemēri. Jebkurā gadījumā ir nepieciešama individuāla analīze optimālākā risinājuma piemērošanai.

MATERIĀLA PATĒRIŅŠ UZ 1M² KOKA GRIESTIEM AR UGUNSDROŠO APDARI

Materiāla nosaukums	Mērv.	Sistēmas tips Nida Griesti D							
		G18/DPB1	G32/DPB1	G36/DPB1	G64/DPB1	G19/DPA2	G25/DPA2	G32/DPA2	G56/DPA2
		Materiāla patēriņš uz 1 m²							
Duripanel B1 plāksne 18 mm	m²	1,0	-	-	-	-	-	-	-
Duripanel A2 plāksne 19 mm	m²	-	-	-	-	1,0	-	-	-
Duripanel B1 plāksne 24 mm	m²	-	-	-	1,0	-	-	-	-
Duripanel A2 plāksne 25 mm	m²	-	-	-	-	-	1,0	-	-
Duripanel B1 plāksne 32 mm	m²	-	1,0	-	-	-	-	-	-
Duripanel A2 plāksne 28mm	m²	-	-	-	-	-	-	-	2,0
Duripanel A2 plāksne 32 mm	m²	-	-	-	-	-	-	1,0	-
Duripanel B1 plāksne 36 mm	m²	-	-	1,0	-	-	-	-	-
Duripanel B1 plāksne 40 mm	m²	-	-	-	1,0	-	-	-	-
Duripanel A2 plāksne 56 mm	m²	-	-	-	-	-	-	-	-
Pašurbjošās skrūves Duripanel plāksnēm	gab.	10 [5]	10 [5]	10 [5]	20 [5]	10 [5]	10 [5]	10 [5]	20 [5]
Blīvējošā akustiskās izolācijas lente Nida	tek.m	1,7	1,7	1,7	1,7	1,7	1,7	1,7	1,7
Izolācijas materiāls	m²	1,0 [6]	1,0 [6]	1,0 [6]	1,0 [6]	1,0 [6]	1,0 [6]	1,0 [6]	1,0 [6]

[5] Pēc izvēles iespējams izmantot cinkota Tērauda skavas.
[6] Pielietojums atbilstoši prasībām.
Patēriņa standartos nav ņemti vērā materiālie zaudējumi.

PIRMIE TIRGŪ SAUSĀS BŪVES SISTĒMAS MARĶĒTA ZĪME CE

Atkläjiet Duripanel plāksnes iespējas
– apmeklējiet www.siniat.lv un lejupielādējiet brošūras!

KOKA GRIESTU UGUNSDROŠĀ APDARE

nida Pārsedze D

Ugunsizturības klase:	Stiepes koeficients α_M:	Šķērsgriezuma koeficients b/h:	Būves svars 1m²:	Saistītā dokumenta numurs:
REI90	1,0-0,6	1,0-0,25	36,0-62,3 kg	Ugunsdrošības klasifikācija ITB

Ugunsdrošības klasifikācija ITB:
ITB 1060.2/15/R90

SISTĒMAS:

G20/DPB1H; G24/DPA2H; G32/DPA2H; G32/DPA2H; G19/DPA2H; G22/DPA2H; G28/DPBA2H; G36/DPA2H

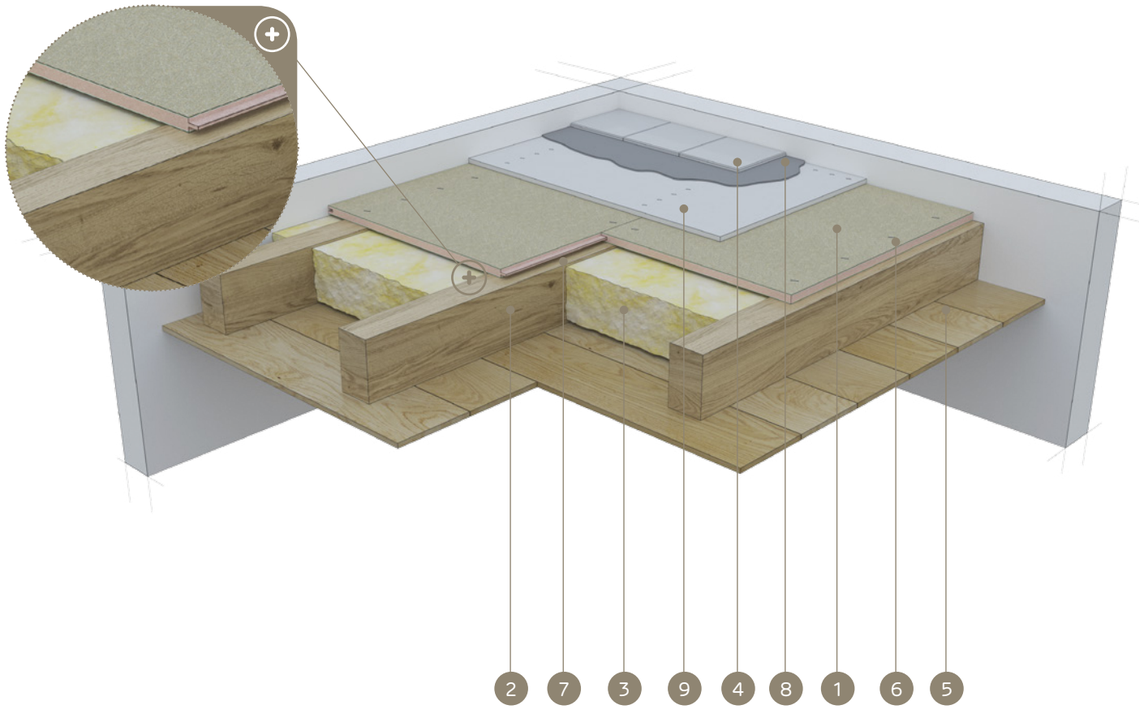

MATERIĀLI:

1. Cementa šķiedru plāksne Duripanel
2. Griestu Koka sijas
3. Izolācijas materiāls minerālvate
4. Grīdu klājums (keramikas segums vai parkets)
5. Griestu apdare (Koka dēļi vai Nida ģipškartona plāksnes)
6. Pašurbjošās skrūves Duripanel plāksnēm vai Tērauda skavas
7. Blīvējošā akustiskās izolācijas lente Nida
8. Cementa līmjava keramikas segumam
9. Hydropanel cementa plāksne

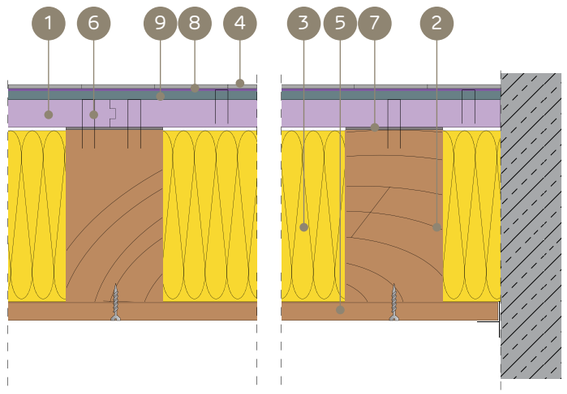

KOKA GRIESTU UGUNSDROŠĪBAS AIZSARDZĪBAS SISTĒMA, UGUNIJ IEDARBOJOTIES NO AUGŠAS (VIRSMAS APDARE - KERAMIKAS SEGUMS, PARKETS)

TEHNISKIE PARAMETRI

Sistēmas nosaukums Nida Griesti D	Griestu nesošā konstrukcija (Koka sijas)		Apšuvums no augšas - Cementa šķiedru plāksne			Apšuvums no augšas - Cementa šķiedru plāksne			Izolācijas materiāls		Statiskie - noteicošie parametri		Būves svars [2]	Ugunsizturības klase	Īpašā sistēma
	platums - b	augstums - h	Nosaukums	Biezums	Blīvums	Nosaukums	Biezums	Blīvums	Biezums	Blīvums min.	Stiepes koeficients	Šķērsgriezuma koeficients			
	[mm]	[mm]		[mm]	[kg/m³]		[mm]	[kg/m³]	[mm]	[kg/m³]	[α_M]	b/h	[kg/m²]	[min.]	
G24/DPB1H	80 ÷ 99	80 ÷ 99	Duripanel B1	24	1250,0	Hydropanel	9	1220,0	līdzens h - sijas	50,0	1,0	1,0	41,0	REI90	●
G22/DPA2H	80 ÷ 99	80 ÷ 99	Duripanel A2	22	1350,0	Hydropanel	9	1220,0	līdzens h - sijas	50,0	1,0	1,0	40,7	REI90	●
G20/DPB1H	≥ 100	≥ 100	Duripanel B1	20	1250,0	Hydropanel	9	1220,0	līdzens h - sijas	50,0	1,0	1,0	36,0	REI90	●
G19/DPA2H	≥ 100	≥ 100	Duripanel A2	19	1350,0	Hydropanel	9	1220,0	līdzens h - sijas	50,0	1,0 ÷ 0,6	1,0	36,7	REI90	●
G40/DPB1H	≥ 40	≥ 40	Duripanel B1	40	1250,0	Hydropanel	9	1220,0	- [3]	- [3]	1,0 ÷ 0,6	1,0 ÷ 0,25	61,0	REI90	●
G32/DPB1H	≥ 100	≥ 100	Duripanel B1	32 [1]	1250,0	Hydropanel	9	1220,0	- [3]	- [3]	1,0 ÷ 0,6	1,0 ÷ 0,5	51,0	REI90	●
G36/DPA2H	≥ 40	≥ 40	Duripanel A2	22 + 16	1350,0	Hydropanel	9	1220,0	- [3]	- [3]	1,0 ÷ 0,6	1,0 ÷ 0,25	62,3	REI90	●
G28/DPA2H	≥ 100	≥ 100	Duripanel A2	28 [1]	1350,0	Hydropanel	9	1220,0	- [3]	- [3]	1,0 ÷ 0,6	1,0 ÷ 0,5	48,8	REI90	●

[1] No apakšas griesti ir aizsargāti ar Nida Uguns Pluss ar vismaz 12,5 mm biezumu.
[2] Svarā netiek ņemts vērā nesošās konstrukcijas un Koka griestu izolācijas materiāla svars.
[3] Izmantošana pēc izvēles - nav prasību attiecībā uz ugunsizturības nodrošināšanu (iespējams izmantot jebkuru izolācijas materiālu).

- Duripanel B1 un Duripanel A2 cementa šķiedru plākšņu stiprināšana šķērsvirziena sistēmā, izmantojot skaidu plākšņu skrūves vai Tērauda skavas.
- Minimālais cementa šķiedru plākšņu atbalsts uz Koka griestu nesošās konstrukcijas sijas ir vismaz 30 mm, skaitot no plāksnes malas.
- Minimālie norādītie apšuvuma biezumi ir attiecināmi uz ugunsizturības apstākļiem. Ņemot vērā statikas (izturības) prasības attiecībā uz Koka griestu siju konstrukcijas atstarpēm jebkurā gadījumā ir nepieciešams statikas aprēķins.
- Detalizētas montāžas vadlīnijas ir iekļautas ITB dokumentā Nr. 1060.2/15/R90.
- Dotie risinājumi ir kā piemēri. Jebkurā gadījumā ir nepieciešama individuāla analīze optimālākā risinājuma piemērošanai.

MATERIĀLA PATĒRIŅŠ UZ 1M² KOKA GRIESTIEM AR UGUNSDROŠO APDARI

Materiāla nosaukums	Mērv.	Sistēmas tips Nida Griesti D							
		G20/DPB1H	G24/DPA2H	G32/DPA2H	G32/DPA2H	G19/DPA2H	G22/DPA2H	G28/ DPBA2H	G36/DPA2H
		Materiāla patēriņš uz 1 m²							
Duripanel B1 plāksne 20 mm	m²	1,0	-	-	-	-	-	-	-
Duripanel A2 plāksne 16 mm	m²	-	-	-	-	-	-	-	1,0
Duripanel B1 plāksne 24 mm	m²	-	1,0	-	-	-	-	-	-
Duripanel A2 plāksne 19 mm	m²	-	-	-	-	1,0	-	-	-
Duripanel B1 plāksne 32 mm	m²	-	-	1,0	-	-	-	-	-
Duripanel A2 plāksne 22 mm	m²	-	-	-	-	-	1,0	-	1,0
Duripanel B1 plāksne 40 mm	m²	-	-	-	1,0	-	-	-	-
Duripanel A2 plāksne 28 mm	m²	-	-	-	-	-	-	1,0	-
Plāksne Hydropanel 9 mm	m²	1,0	1,0	1,0	1,0	1,0	1,0	1,0	1,0
Pašurbjošās skrūves Duripanel plāksnēm	gab.	10 [4]	10 [4]	10 [4]	10 [4]	10 [4]	10 [4]	10 [4]	20 [4]
Pašurbjošās skrūves Hydropanel plāksnēm	gab.	20 [4]	20 [4]	20 [4]	20 [4]	20 [4]	20 [4]	20 [4]	20 [4]
Blīvējošā akustiskās izolācijas lente Nida	tek.m	1,7	1,7	1,7	1,7	1,7	1,7	1,7	1,7
Izolācijas materiāls	m²	1,0 [5]	1,0 [5]	1,0 [5]	1,0 [5]	1,0 [5]	1,0 [5]	1,0 [5]	1,0 [5]

[4] Pēc izvēles iespējams izmantot cinkota Tērauda skavas.
[5] Pielietojums atbilstoši prasībām.
Patēriņa standartos nav ņemti vērā materiālie zaudējumi.

PIRMIE TIRGŪ SAUSĀS BŪVES SISTĒMAS MARĶĒTA ZĪME CE

Atklājiet Hydropanel un Duripanel plākšņu iespējas
– apmeklējiet www.siniat.lv un lejupielādējiet brošūras!

KOKA GRIESTU UGUNSDROŠĀ APDARE

nida Pārsedze D

Ugunsizturības klase:	Stiepes koeficients α_M:	Šķērsgriezuma koeficients b/h:	Būves svars 1m²:	Saistītā dokumenta numurs:
REI120	1,0-0,6	1,0-0,5	43,2-100,0 kg	Ugunsdrošības klasifikācija ITB

Ugunsdrošības klasifikācija ITB:
ITB 1060.2/15/R90

SISTĒMAS:

G36/DPB1; G40/DPB1; G56/DPB1; G64/DPB1; G80/DPB1; G32/DPA2; G38/DPA2; G44/DPA2; G48/DPA2

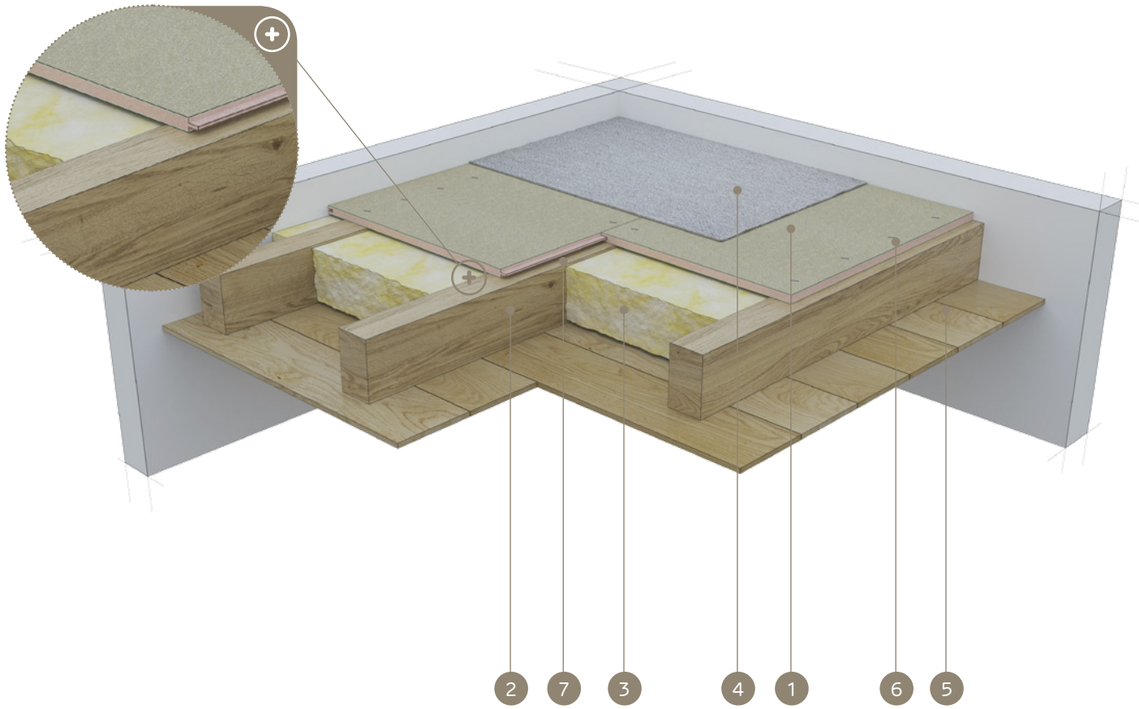

MATERIĀLI:

1. Cementa šķiedru plāksne Duripanel
2. Griestu Koka sijas
3. Izolācijas materiāls minerālvate
4. Pamatnes apdare (mīkstais grīdas segums vai peldošā grīda)
5. Griestu apdare (Koka dēļi vai Nida ģipškartona plāksnes)
6. Pašurbjošās skrūves Duripanel plāksnēm vai Tērauda skavas
7. Blīvējošā akustiskās izolācijas lente Nida

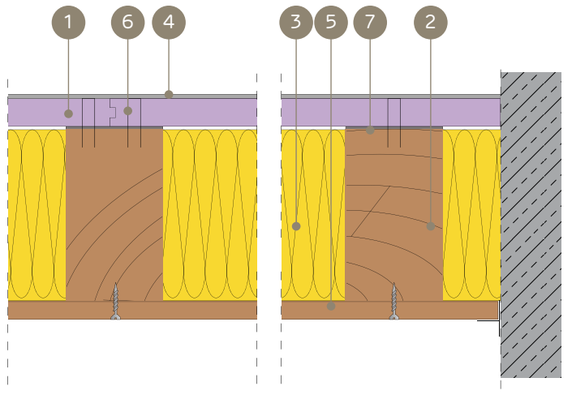

KOKA GRIESTU UGUNSDROŠĪBAS AIZSARDZĪBAS SISTĒMA, UGUNIJ IEDARBOJOTIES NO AUGŠAS (VIRSMAS APDARE - MĪKSTAIS GRĪDAS SEGUMS, PELDOŠĀ GRĪDA)

TEHNISKIE PARAMETRI

Sistēmas nosaukums Nida Griesti D	Griestu nesošā konstrukcija (Koka sijas)		Apšuvums no augšas - Cementa šķiedru plāksne			Izolācijas materiāls		Statiskie - noteicošie parametri		Būves svars [2]	Ugunsizturības klase	Īpašā sistēma
	platums - b	augstums - h	Nosaukums	Biezums	Blīvums	Biezums	Blīvums min.	Stiepes koeficients	Šķērsgriezuma koeficients			
	[mm]	[mm]		[mm]	[kg/m³]	[mm]	[kg/m³]	[α_M]	b/h	[kg/m²]	[min.]	
G56/DPB1	≥ 100	≥ 100	Duripanel B1	40 +16	1250,0	līdzens h - sijas	50,0	1,0 ÷ 0,8	1,0	70,0	REI120	●
G40/DPB1	≥ 100	≥ 100	Duripanel B1	40 [1]	1250,0	līdzens h - sijas	50,0	1,0 ÷ 0,8	1,0	50,0	REI120	●
G44/DPA2	≥ 100	≥ 100	Duripanel A2	2 x 22	1350,0	līdzens h - sijas	50,0	1,0	1,0	59,4	REI120	●
G38/DPA2	≥ 100	≥ 100	Duripanel A2	16 +22 [1]	1350,0	līdzens h - sijas	50,0	1,0	1,0	51,3	REI120	●
G36/DPB1	≥ 60	≥ 120	Duripanel B1	36 [1]	1350,0	līdzens h - sijas	50,0	1,0 ÷ 0,6	0,5	45,0	REI120	●
G32/DPA2	≥ 60	≥ 120	Duripanel A2	32 [1]	1350,0	līdzens h - sijas	50,0	1,0 ÷ 0,6	0,5	43,2	REI120	●
G80/DPB1	≥ 100	≥ 100	Duripanel B1	2 x 40	1250,0	- [5]	- [5]	1,0 ÷ 0,6	1,0	100,0	REI120	●
G64/DPB1	≥ 100	≥ 100	Duripanel B1	40 + 24 [3]	1250,0	- [5]	- [5]	1,0 ÷ 0,8	1,0 ÷ 0,5	80,0	REI120	●
G48/DPA2	≥ 100	≥ 100	Duripanel A2	32 + 16 [4]	1250,0	- [5]	- [5]	1,0 ÷ 0,6	1,0	64,0	REI120	●

[1] No apakšas griesti ir aizsargāti ar Nida Uguns Pluss ar vismaz 12,5 mm biezumu.
[2] Svarā netiek ņemts vērā nesošās konstrukcijas un Koka griestu izolācijas materiāla svars.
[3] No apakšas griesti ir aizsargāti ar Nida Uguns Pluss vai Nida Kompaktss ar vismaz 25 mm kopējo biezumu.
[4] No apakšas griesti ir aizsargāti ar Nida Uguns Pluss vai Nida Kompaktss ar vismaz 37,5 mm kopējo biezumu.
[5] Izmantošana pēc izvēles - nav prasību attiecībā uz ugunsizturības nodrošināšanu (iespējams izmantot jebkuru izolācijas materiālu).

- Duripanel B1 un Duripanel A2 cementa šķiedru plākšņu stiprināšana šķērsvirziena sistēmā, izmantojot skaidu plākšņu skrūves vai Tērauda skavas.
- Minimālais cementa šķiedru plākšņu atbalsts uz Koka griestu nesošās konstrukcijas sijas ir vismaz 30 mm, skaitot no plāksnes malas.
- Minimālie norādītie apšuvuma biezumi ir attiecināmi uz ugunsizturības apstākļiem. Ņemot vērā statikas (izturības) prasības attiecībā uz Koka griestu siju konstrukcijas atstarpēm jebkurā gadījumā ir nepieciešams statikas aprēķins.
- Detalizētas montāžas vadlīnijas ir iekļautas ITB dokumentā Nr. 1060.2/15/R90.
- Dotie risinājumi ir kā piemēri. Jebkurā gadījumā ir nepieciešama individuāla analīze optimālākā risinājuma piemērošanai.

MATERIĀLA PATĒRIŅŠ UZ 1M² KOKA GRIESTIEM AR UGUNSDROŠO APDARI

Materiāla nosaukums	Mērv.	Sistēmas tips Nida Griesti D								
		G36/DPB1	G40/DPB1	G56/DPB1	G64/DPB1	G80/DPB1	G32/DPA2	G38/DPA2	G44/DPA2	G48/DPA2
		Materiāla patēriņš uz 1 m²								
Duripanel B1 plāksne 16 mm	m²	-	-	1,0	-	-	-	-	-	-
Duripanel A2 plāksne 16 mm	m²	-	-	-	-	-	-	1,0	-	1,0
Duripanel B1 plāksne 24 mm	m²	-	-	-	1,0	-	-	-	-	-
Duripanel A2 plāksne 22 mm	m²	-	-	-	-	-	-	1,0	2,0	-
Duripanel B1 plāksne 36 mm	m²	1,0	-	-	-	-	-	-	-	-
Duripanel A2 plāksne 32mm	m²	-	-	-	-	-	1,0	-	-	1,0
Duripanel B1 plāksne 40 mm	m²	-	1,0	1,0	1,0	2,0	-	-	-	-
Pašurbjošās skrūves Duripanel plāksnēm	gab.	10 [6]	10 [6]	20 [6]	20 [6]	20 [6]	10 [6]	20 [6]	20 [6]	20 [6]
Blīvējošā akustiskās izolācijas lente Nida	tek.m	1,7	1,7	1,7	1,7	1,7	1,7	1,7	1,7	1,7
Izolācijas materiāls	m²	1,0 [7]	1,0 [7]	1,0 [7]	1,0 [7]	1,0 [7]	1,0 [7]	1,0 [7]	1,0 [7]	1,0 [7]

[6] Pēc izvēles iespējams izmantot cinkota Tērauda skavas.
[7] Pielietojums atbilstoši prasībām.
Patēriņa standartos nav ņemti vērā materiālie zaudējumi.

PIRMIE TIRGŪ SAUSĀS BŪVES SISTĒMAS MARĶĒTA ZĪME CE

Atklājiet Duripanel plāksnes iespējas
– apmeklējiet www.siniat.lv un lejupielādējiet brošūras!

KOKA GRIESTU UGUNSDROŠĀ APDARE

nida Pārsedze D

Ugunsizturības klase:	Stiepes koeficients α_M:	Šķērsgriezuma koeficients b/h:	Būves svars 1m²:	Saistītā dokumenta numurs:
REI120	1,0-0,6	1,0	50,0-80,0 kg	Ugunsdrošības klasifikācija ITB

Ugunsdrošības klasifikācija ITB:
ITB 1060.2/15/R90

SISTĒMAS:

G40/DPB1H; G44/DPB1H; G64/DPB1H; G38/DPA2H; G40/DPA2H; G56/DPA2H

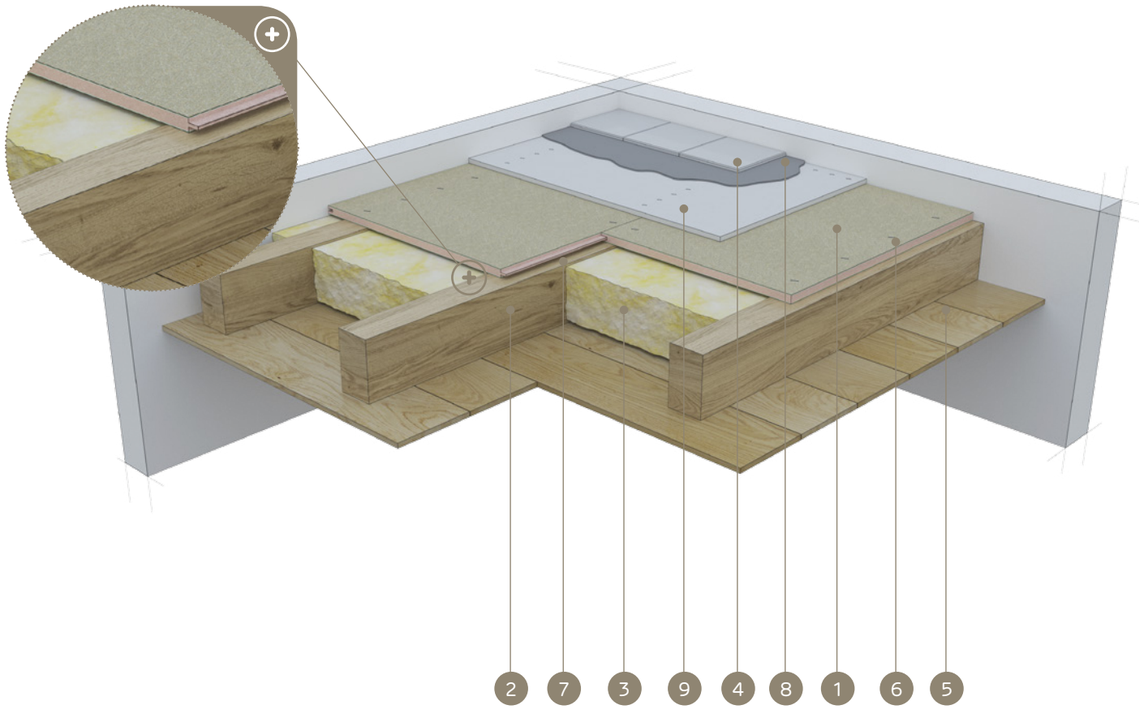

MATERIĀLI:

1. Cementa šķiedru plāksne Duripanel
2. Griestu Koka sijas
3. Izolācijas materiāls minerālvate
4. Grīdu klājums (keramikas segums vai parkets)
5. Griestu apdare (Koka dēļi vai Nida ģipškartona plāksnes)
6. Pašurbjošās skrūves Duripanel plāksnēm vai Tērauda skavas
7. Blīvējošā akustiskās izolācijas lente Nida
8. Cementa līmjava keramikas segumam
9. Hydropanel cementa plāksne

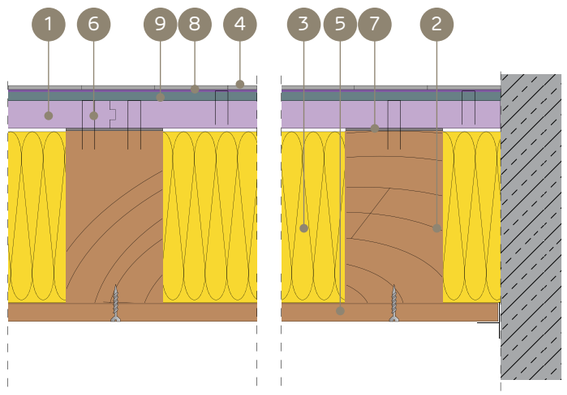

KOKA GRIESTU UGUNSDROŠĪBAS AIZSARDZĪBAS SISTĒMA, UGUNIJ IEDARBOJOTIES NO AUGŠAS (VIRSMAS APDARE - KERAMIKAS SEGUMS, PARKETS)

TEHNISKIE PARAMETRI

Sistēmas nosaukums Nida Griesti D	Griestu nesošā konstrukcija (Koka sijas)		Apšuvums no augšas - Cementa šķiedru plāksne			Apšuvums no augšas - Cementa šķiedru plāksne			Izolācijas materiāls		Statiskie - noteicošie parametri		Būves svars [2]	Ugunsizturības klase	Īpašā sistēma
	platums - b	augstums - h	Nosaukums	Biezums	Blīvums	Nosaukums	Biezums	Blīvums	Biezums	Blīvums min.	Stiepes koeficients	Šķērsgriezuma koeficients			
	[mm]	[mm]		[mm]	[kg/m³]		[mm]	[kg/m³]	[mm]	[kg/m³]	[α_M]	b/h	[kg/m²]	[min.]	
G44/DPB1H	50 ÷ 79	50 ÷ 79	Duripanel B1	2 x 22	1250,0	Hydropanel	9	1220,0	līdzens h - sijas	50,0	1,0 ÷ 0,6	1,0	66,0	REI120	●
G40/DPA2H	60 ÷ 79	60 ÷ 79	Duripanel A2	22 + 19 [1]	1350,0	Hydropanel	9	1220,0	līdzens h - sijas	50,0	1,0 ÷ 0,8	1,0	55,4	REI120	●
G40/DPB1H	60 ÷ 79	60 ÷ 79	Duripanel B1	40	1250,0	Hydropanel	9	1220,0	līdzens h - sijas	50,0	1,0 ÷ 0,6	1,0	50,0	REI120	●
G38/DPA2H	60 ÷ 79	60 ÷ 79	Duripanel A2	28 + 10 [1]	1350,0	Hydropanel	9	1220,0	līdzens h - sijas	50,0	1,0 ÷ 0,8	1,0	51,3	REI120	●
G64/DPB1H	≥ 100	≥ 100	Duripanel B1	40 + 24	1250,0	Hydropanel	9	1220,0	- [3]	- [3]	1,0 ÷ 0,6	1,0	80,0	REI120	●
G44/DPB1H	≥ 100	≥ 100	Duripanel B1	2 x 22 [1]	1250,0	Hydropanel	9	1220,0	- [3]	- [3]	1,0	1,0	55,0	REI120	●
G56/DPA2H	≥ 100	≥ 100	Duripanel A2	2 x 28	1350,0	Hydropanel	9	1220,0	- [3]	- [3]	1,0 ÷ 0,6	1,0	75,6	REI120	●
G40/DPA2H	≥ 100	≥ 100	Duripanel A2	22 + 19 [1]	1350,0	Hydropanel	9	1220,0	- [3]	- [3]	1,0	1,0	55,4	REI120	●

[1] No apakšas griesti ir aizsargāti ar Nida Uguns Pluss ar vismaz 12,5 mm biezumu.
[2] Svarā netiek ņemts vērā nesošās konstrukcijas un Koka griestu izolācijas materiāla svars.
[3] Izmantošana pēc izvēles - nav prasību attiecībā uz ugunsizturības nodrošināšanu (iespējams izmantot jebkuru izolācijas materiālu).

- Duripanel B1 un Duripanel A2 cementa šķiedru plākšņu stiprināšana šķērsvirziena sistēmā, izmantojot skaidu plākšņu skrūves vai Tērauda skavas.
- Minimālais cementa šķiedru plākšņu atbalsts uz Koka griestu nesošās konstrukcijas sijas ir vismaz 30 mm, skaitot no plāksnes malas.
- Minimālie norādītie apšuvuma biezumi ir attiecināmi uz ugunsizturības apstākļiem. Ņemot vērā statikas (izturības) prasības attiecībā uz Koka griestu siju konstrukcijas atstarpēm jebkurā gadījumā ir nepieciešams statikas aprēķins.
- Detalizētas montāžas vadlīnijas ir iekļautas ITB dokumentā Nr. 1060.2/15/R90.
- Dotie risinājumi ir kā piemēri. Jebkurā gadījumā ir nepieciešama individuāla analīze optimālākā risinājuma piemērošanai.

MATERIĀLA PATĒRIŅŠ UZ 1M² KOKA GRIESTIEM AR UGUNSDROŠO APDARI

Materiāla nosaukums	Mērv.	Sistēmas tips Nida Griesti D					
		G40/DPB1H	G44/DPB1H	G64/DPB1H	G38/DPA2H	G40/DPA2H	G56/DPA2H
		Materiāla patēriņš uz 1 m²					
Duripanel B1 plāksne 22 mm	m²	-	-	-	-	-	-
Duripanel A2 plāksne 10 mm	m²	-	-	-	1,0	-	-
Duripanel B1 plāksne 24 mm	m²	-	-	1,0	-	-	-
Duripanel A2 plāksne 19 mm	m²	-	-	-	-	1,0	-
Duripanel B1 plāksne 40 mm	m²	1,0	-	1,0	-	-	-
Duripanel A2 plāksne 22 mm	m²	-	2,0	-	-	1,0	-
Duripanel A2 plāksne 28 mm	m²	-	-	-	1,0	-	2,0
Plāksne Hydropanel 9 mm	m²	1,0	1,0	1,0	1,0	1,0	1,0
Pašurbjošās skrūves Duripanel plāksnēm	gab.	10 [4]	20 [4]	20 [4]	20 [4]	20 [4]	20 [4]
Pašurbjošās skrūves Hydropanel plāksnēm	gab.	20 [4]	20 [4]	20 [4]	20 [4]	20 [4]	20 [4]
Blīvējošā akustiskās izolācijas lente Nida	tek.m	1,7	1,7	1,7	1,7	1,7	1,7
Izolācijas materiāls	m²	1,0 [5]	1,0 [5]	1,0 [5]	1,0 [5]	1,0 [5]	1,0 [5]

[4] Pēc izvēles iespējams izmantot cinkota Tērauda skavas.
[5] Pielietojums atbilstoši prasībām.
Patēriņa standartos nav ņemti vērā materiālie zaudējumi.

PIRMIE TIRGŪ
SAUSĀS BŪVES SISTĒMAS
MARĶĒTA ZĪME CE

Atklājiet Hydropanel un Duripanel plākšņu iespējas
– apmeklējiet www.siniat.lv un lejupielādējiet brošūras!

KOKA GRIESTU UGUNSDROŠĀ APDARE

nida Pārsedze D

Ugunsizturības klase:	Stiepes koeficients α_M:	Šķērsgriezuma koeficients b/h:	Būves svars 1m²:	Saistītā dokumenta numurs:
REI30	1,0-0,6	1,0-0,25	10,0-20,0 kg	Ugunsdrošības klasifikācija ITB

Ugunsdrošības klasifikācija ITB:
ITB 1060.2/15/R90

SISTĒMAS:

D12,5/UGUNS+; D15/UGUNS+; D18/UGUNS+; D25/UGUNS+; D25/UGUNS+

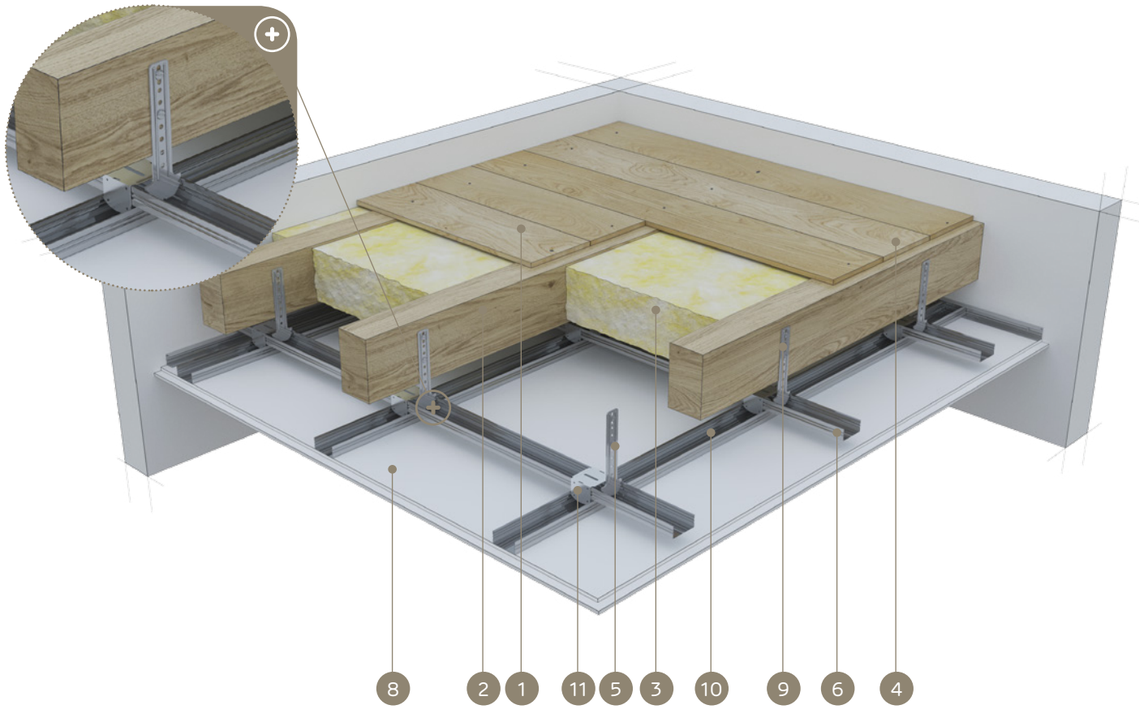

MATERIĀLI:

1. Griestu apdare: dēļi vai kokakaidu plātnes
2. Griestu Koka sijas
3. Izolācijas materiāls minerālvate
4. Nagla vai skrūve Kokam
5. Bēniņu piekare Nida WP 60
6. Augšējais galvenais profils Nida CD 60
7. Pašurbjošā skrūve Nida
8. Ģipškartona plāksnes Nida Uguns Pluss vai Nida Kompaktss
9. Pašurbjošā skrūve Kokam Nida
10. Apakšējais nesošais profils Nida CD 60
11. Krustveida savienotājs Nida LK 60

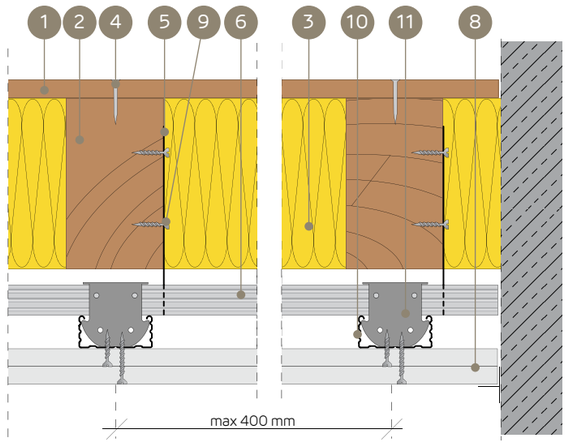

KOKA GRIESTU UGUNSDROŠĪBAS AIZSARDZĪBAS SISTĒMA, UGUNIJ IEDARBOJOTIES NO APAKŠAS

TEHNISKIE PARAMETRI

Sistēmas nosaukums Nida Griesti D	Griestu nesošā konstrukcija (Koka sijas)		Apšuvums no apakšas - Ģipškartona plāksne			Izolācijas materiāls		Statiskie - noteicošie parametri		Tērauda apakškonstrukcijas tips	Būves svars [2]	Ugunsizturības klase	Īpašā sistēma
	platums - b	augstums - h	Nosaukums	Biezums	Blīvums	Biezums	Blīvums min.	Stiepes koeficients	Šķērsgriezuma koeficients				
	[mm]	[mm]	Nida	[mm]	[kg/m³]	[mm]	[kg/m³]	[α_M]	b/h	Nida	[kg/m²]	[min.]	
D15/Uguns+	40 ÷ 49	40 ÷ 49	Uguns Pluss	15	800,0	līdzens h - sijas	26,0	1,0	1,0 ÷ 0,25	jebkāda	13,5	REI30	●
D12,5/Uguns+	≥ 50	≥ 50	Uguns Pluss	12,5	800,0	līdzens h - sijas	26,0	1,0	1,0 ÷ 0,25	jebkāda	10,0	REI30	●
D12,5/Uguns+	≥ 40	≥ 40	Uguns Pluss	12,5	800,0	līdzens h - sijas	26,0	0,8 ÷ 0,6	1,0 ÷ 0,25	jebkāda	10,0	REI30	●
D25/Uguns+	40 ÷ 49	40 ÷ 49	Uguns Pluss	2x12,5 [1]	800,0	- [3]	- [3]	1,0	1,0 ÷ 0,25	jebkāda	20,0 [4]	REI30	●
D18/Uguns+	≥ 50	≥ 50	Uguns Pluss	18	800,0	- [3]	- [3]	1,0	1,0 ÷ 0,25	jebkāda	14,7	REI30	●
D18/Uguns+	≥ 40	≥ 40	Uguns Pluss	18	800,0	- [3]	- [3]	0,8 ÷ 0,6	1,0 ÷ 0,25	jebkāda	14,7	REI30	●

[1] Pēc izvēles izmantojiet vienas kārtas sistēmu, kas izgatavota no Nida Kompaktss DF tipa plāksnēm 1x25 mm.
[2] Svarā netiek ņemts vērā Nida Tērauda apakškonstrukcijas, Koka nesošās konstrukcijas un griestu izolācijas materiāla svars.
[3] Izmantošana pēc izvēles - nav prasību attiecībā uz ugunsizturības nodrošināšanu (iespējams izmantot jebkuru izolācijas materiālu).
[4] Izmantojot vienas kārtas sistēmu 1x25 mm Nida Kompaktss, apdares svars ir 20,80 kg/m².

- Ģipškartona plākšņu stiprināšana šķērsvirziena sistēmā.
- Detalizētas montāžas vadlīnijas ir iekļautas ITB dokumentā Nr. 1060.2/15/R90.
- Dotie risinājumi ir kā piemēri. Jebkurā gadījumā ir nepieciešama individuāla analīze optimālākā risinājuma piemērošanai.

MATERIĀLA PATĒRIŅŠ UZ 1M² KOKA GRIESTIEM AR UGUNSDROŠO APDARI

Materiāla nosaukums	Mērv.	Sistēmas tips Nida Griesti D				
		D12,5/Uguns+	D15/Uguns+	D18/Uguns+	D25/Uguns+	D25/Uguns+
		Materiāla patēriņš uz 1 m²				
Plāksne Nida Uguns Pluss 12,5 mm	m²	1,0	-	-	2,0	-
Plāksne Nida Uguns Pluss 15 mm	m²	-	1,0	-	-	-
Plāksne Nida Uguns Pluss 18 mm	m²	-	-	1,0	-	-
Plāksne Nida Kompaktss 25 mm	m²	-	-	-	-	1,0
Profils Nida CD60	tek.m	3,5	3,5	3,5	3,5	3,5
Profils Nida UD27	tek.m	0,6	0,6	0,6	0,6	0,6
Bēniņu piekare Nida WP60	gab.	4,0	4,0	4,0	4,0	4,0
Gareniskais savienotājs Nida LW60	gab.	0,9	0,9	0,9	0,9	0,9
Krustveida savienotājs Nida LK66	gab.	2,5	2,5	2,5	2,5	2,5
Pašurbjošās skrūves Kokam 3,5 x 45 mm	gab.	8,0	8,0	8,0	8,0	8,0
Pašurbjošās skrūves Nida 3,5x25 mm	gab.	18,0	18,0	-	6,0	-
Pašurbjošās skrūves Nida 3,5x35 mm	gab.	-	-	18,0	18,0	18,0
Enkurošanas elements [5]	gab.	0,6	0,6	0,6	0,6	0,6
Līmlente šuvēm Nida	tek.m	1,4	1,4	1,4	1,4	1,4
Ģipša špaktele Nida Start	kg	0,3	0,3	0,3	0,3	0,3
Ģipša špaktele Nida Finisz	kg	0,1	0,1	0,1	0,1	0,1
Izolācijas materiāls	m²	1,0 [6]	1,0 [6]	1,0 [6]	1,0 [6]	1,0 [6]

[5] Enkurošanas elementa tips jāizvēlas individuāli, ņemot vērā sienas konstrukcijas veidu.
[6] Pielietojums atbilstoši prasībām.
Patēriņa standartos nav ņemti vērā materiālie zaudējumi.

PIRMIE TIRGŪ SAUSĀS BŪVES SISTĒMAS MARĶĒTA ZĪME CE

Lūdzu, atrodiet mūsu kanālu Siniat Nida YouTube

SAUSĀS BŪVES SISTĒMAS

KOKA GRIESTU UGUNSDROŠĀ APDARE

nida Pārsedze D

Ugunsizturības klase:	Stiepes koeficients α_M:	Šķērsgriezuma koeficients b/h:	Būves svars 1m²:	Saistītā dokumenta numurs:
REI60	1,0-0,6	1,0-0,25	20,0-27,0 kg	Ugunsdrošības klasifikācija ITB

Ugunsdrošības klasifikācija ITB:
ITB 1060.2/15/R90

SISTĒMAS:

D25/UGUNS+; D25/UGUNS+; D30/KOMPAKTSS

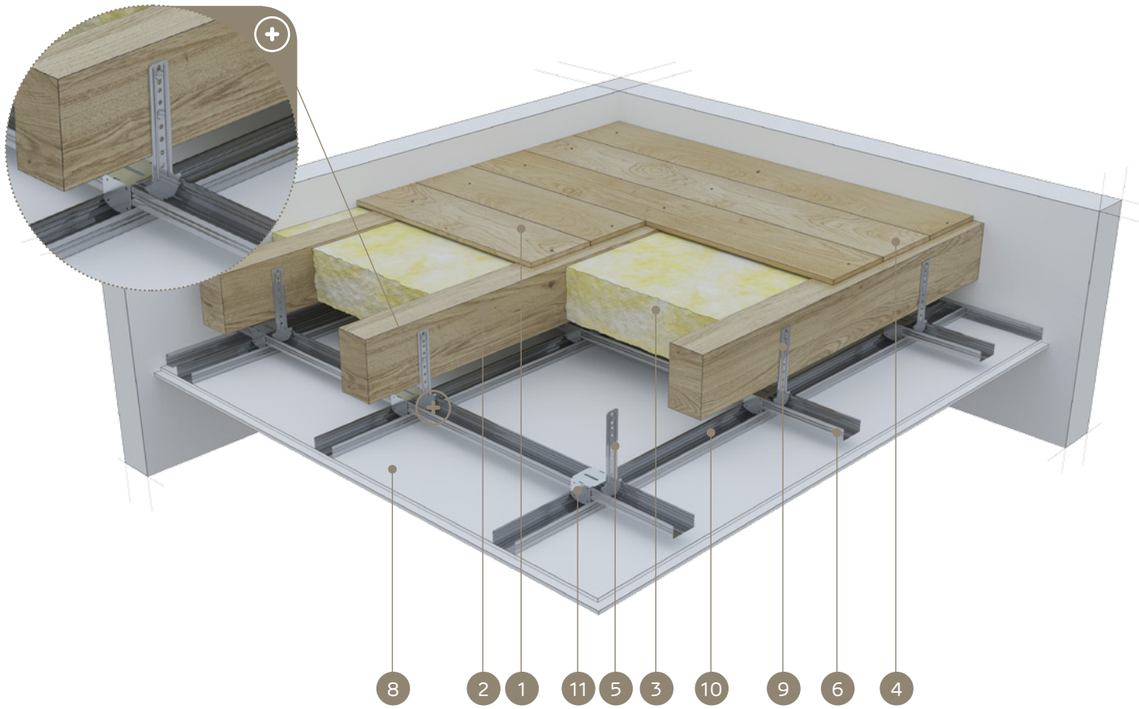

MATERIĀLI:

1. Griestu apdare: dēļi vai kokakaidu plātnes
2. Griestu Koka sijas
3. Izolācijas materiāls minerālvate
4. Nagla vai skrūve Kokam
5. Bēniņu piekare Nida WP 60
6. Augšējais galvenais profils Nida CD 60
7. Pašurbjošā skrūve Nida
8. Ģipškartona plāksnes Nida Uguns Pluss vai Nida Kompaktss
9. Pašurbjošā skrūve Kokam Nida
10. Apakšējais nesošais profils Nida CD 60
11. Krustveida savienotājs Nida LK 60

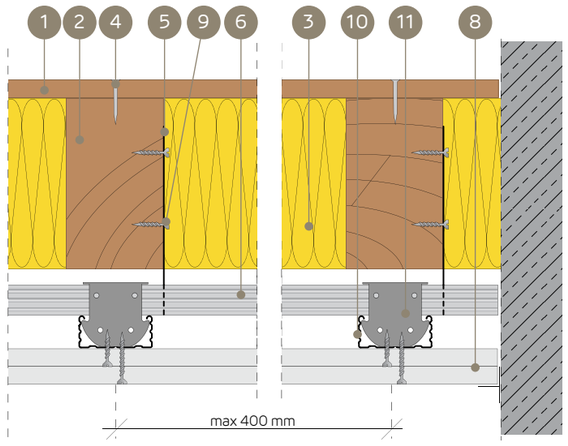

KOKA GRIESTU UGUNSDROŠĪBAS AIZSARDZĪBAS SISTĒMA, UGUNIJ IEDARBOJOTIES NO APAKŠAS

TEHNISKIE PARAMETRI

Sistēmas nosaukums Nida Griesti D	Griestu nesošā konstrukcija (Koka sijas)		Apšuvums no apakšas - Ģipškartona plāksne			Izolācijas materiāls		Statiskie - noteicošie parametri		Tērauda apakš-konstruk-cijas tips	Būves svars[2]	Ugunsizturības klase	Īpašā sistē-ma
	platums - b	augstums - h	Nosaukums	Biezums	Blīvums	Biezums	Blīvums min.	Stiepes koeficients	Šķērsgriezuma koeficients				
	[mm]	[mm]	Nida	[mm]	[kg/m³]	[mm]	[kg/m³]	[α_M]	b/h	Nida	[kg/m²]	[min.]	
D30/Uguns+	40 ÷ 49	40 ÷ 49	Uguns Pluss	2 x 15	800,0	līdzens h - sijas	26,0	1,0	1,0	jebkāda	27,0	REI60	●
D25/Uguns+	≥ 50	≥ 50	Uguns Pluss	2 x 12,5 [1]	800,0	līdzens h - sijas	26,0	1,0	1,0 ÷ 0,25	jebkāda	20,0 [4]	REI60	●
D25/Uguns+	≥ 40	≥ 40	Uguns Pluss	2 x 12,5 [1]	800,0	līdzens h - sijas	26,0	0,8 ÷ 0,6	1,0 ÷ 0,25	jebkāda	20,0 [4]	REI60	●
D30/Uguns+	≥ 40	≥ 40	Uguns Pluss	2 x 15	800,0	- [3]	- [3]	1,0 ÷ 0,6	1,0 ÷ 0,25	jebkāda	27,0	REI60	●

[1] Pēc izvēles izmantojiet vienas kārtas sistēmu, kas izgatavota no Nida Kompaktss DF tipa plāksnēm 1x25 mm.
[2] Svarā netiek ņemts vērā Nida Tērauda apakškonstrukcijas, Koka nesošās konstrukcijas un griestu izolācijas materiāla svars.
[3] Izmantošana pēc izvēles - nav prasību attiecībā uz ugunsizturības nodrošināšanu (iespējams izmantot jebkuru izolācijas materiālu).
[4] Izmantojot vienas kārtas sistēmu 1x25 mm Nida Kompaktss, apdares svars ir 20,80 kg/m².
- Ģipškartona plāksņu stiprināšana šķērsvirziena sistēmā.
- Detalizētas montāžas vadlīnijas ir iekļautas ITB dokumentā Nr. 1060.2/15/R90.
- Dotie risinājumi ir kā piemēri. Jebkurā gadījumā ir nepieciešama individuāla analīze optimālākā risinājuma piemērošanai.

MATERIĀLA PATĒRIŅŠ UZ 1M² KOKA GRIESTIEM AR UGUNSDROŠO APDARI

Materiāla nosaukums	Mērv.	Sistēmas tips Nida Griesti D		
		D25/Uguns+	D25/Uguns+	D30/Kompaktss
		Materiāla patēriņš uz 1 m²		
Plāksne Nida Uguns Pluss 12,5 mm	m²	2,0	-	-
Plāksne Nida Uguns Pluss 15 mm	m²	-	-	2,0
Plāksne Nida Kompaktss 25 mm	m²	-	1,0	-
Profils Nida CD60	tek.m	3,5	3,5	3,5
Profils Nida UD27	tek.m	0,6	0,6	0,6
Bēniņu piekare Nida WP60	gab.	4,0	4,0	4,0
Gareniskais savienotājs Nida LW60	gab.	0,9	0,9	0,9
Krustveida savienotājs Nida LK66	gab.	2,5	2,5	2,5
Pašurbjošās skrūves Kokam 3,5 x 45 mm	gab.	8,0	8,0	8,0
Pašurbjošās skrūves Nida 3,5x25 mm	gab.	6,0	-	6,0
Pašurbjošās skrūves Nida 3,5x35 mm	gab.	18,0	18,0	-
Pašurbjošās skrūves Nida 3,5x45 mm	gab.	-	-	18,0
Enkurošanas elements [5]	gab.	0,6	0,6	0,6
Līmlente šuvēm Nida	tek.m	1,4	1,4	1,4
Ģipša špaktele Nida Start	kg	0,3	0,3	0,3
Ģipša špaktele Nida Finisz	kg	0,1	0,1	0,1
Izolācijas materiāls	m²	1,0 [6]	1,0 [6]	1,0 [6]

[5] Enkurošanas elementa tips jāizvēlas individuāli, ņemot vērā sienas konstrukcijas veidu.
[6] Pielietojums atbilstoši prasībām.
Patēriņa standartos nav ņemti vērā materiālie zaudējumi.

PIRMIE TIRGŪ
SAUSĀS BŪVES SISTĒMAS
MARKĒTA ZĪME CE

Lūdzu, atrodiet mūsu kanālu Siniat Nida
YouTube

SAUSĀS BŪVES SISTĒMAS

KOKA GRIESTU UGUNSDROŠĀ APDARE

nida Pārsedze D

Ugunsizturības klase:	Stiepes koeficients α_M:	Šķērsgriezuma koeficients b/h:	Būves svars 1m²:	Saistītā dokumenta numurs:
REI90	1,0-0,6	1,0-0,25	27,0-40,0 kg	Ugunsdrošības klasifikācija ITB

Ugunsdrošības klasifikācija ITB:
ITB 1060.2/15/R90

SISTĒMAS:

D30/UGUNS+; D37,5/UGUNS+; D37,5
UGUNS+KOMPAKTSS; D40/UGUNS+; D50/UGUNS+; D50/KOMPAKTSS

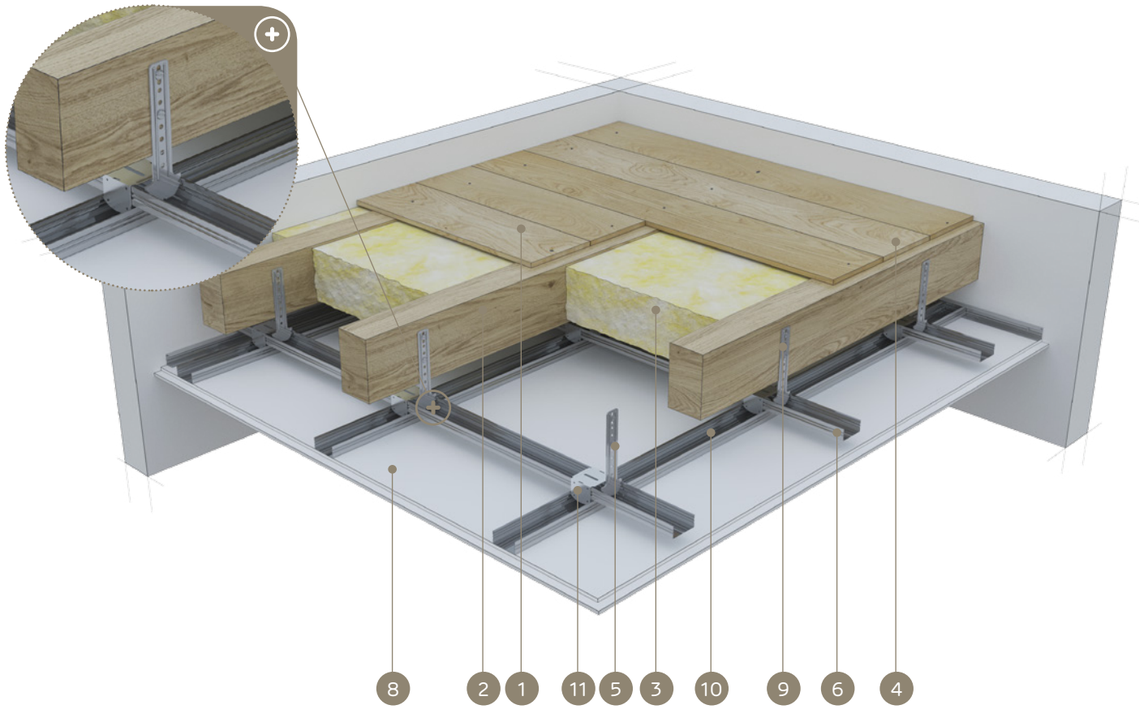

MATERIĀLI:

1. Griestu apdare: dēļi vai kokakaidu plātnes
2. Griestu Koka sijas
3. Izolācijas materiāls minerālvate
4. Nagla vai skrūve Kokam
5. Bēniņu piekare Nida WP 60
6. Augšējais galvenais profils Nida CD 60
7. Pašurbjošā skrūve Nida
8. Ģipškartona plāksnes Nida Uguns Pluss vai Nida Kompaktss
9. Pašurbjošā skrūve Kokam Nida
10. Apakšējais nesošais profils Nida CD 60
11. Krustveida savienotājs Nida LK 60

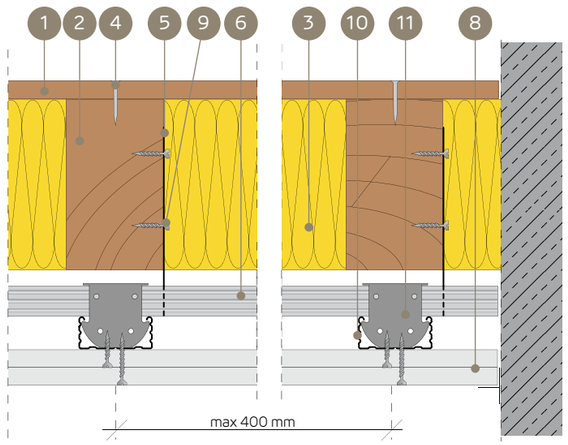

KOKA GRIESTU UGUNSDROŠĪBAS AIZSARDZĪBAS SISTĒMA, UGUNIJ IEDARBOJOTIES NO APAKŠAS

TEHNISKIE PARAMETRI

Sistēmas nosaukums Nida Griesti D	Griestu nesošā konstrukcija (Koka sijas)		Apšuvums no apakšas - Ģipškartona plāksne			Izolācijas materiāls		Statiskie - noteicošie parametri		Tērauda apakškonstrukcijas tips	Būves svars [3]	Ugunsizturības klase	Īpašā sistēma
	platums - b	augstums - h	Nosaukums	Biezums	Blīvums	Biezums	Blīvums min.	Stiepes koeficients	Šķērsgriezuma koeficients				
	[mm]	[mm]	Nida	[mm]	[kg/m³]	[mm]	[kg/m³]	[α_M]	b/h	Nida	[kg/m²]	[min.]	
D50/Uguns+	40 ÷ 49	40 ÷ 49	Uguns Pluss	4 x 12,5 [1]	800,0	līdzens h - sijas	50,0	1,0 ÷ 0,6	1,0	jebkāda	40,0 [5]	REI90	●
D37,5/Uguns+	≥ 50	≥ 50	Uguns Pluss	3 x 12,5 [2]	800,0	līdzens h - sijas	50,0	1,0 ÷ 0,6	1,0 ÷ 0,5	jebkāda	30,0 [6]	REI90	●
D30/Uguns+	≥ 100	≥ 100	Uguns Pluss	2 x 15	800,0	līdzens h - sijas	50,0	1,0 ÷ 0,8	1,0	jebkāda	27,0	REI90	●
D50/Uguns+	40 ÷ 79	40 ÷ 79	Uguns Pluss	4 x 12,5 [1]	800,0	- [4]	- [4]	1,0 ÷ 0,6	1,0 ÷ 0,25	jebkāda	40,0	REI90	●
D40/Kompaktss	≥ 100	≥ 100	Kompaktss	2 x 20	800,0	- [4]	- [4]	1,0 ÷ 0,6	1,0 ÷ 0,25	jebkāda	33,4	REI90	●
D40/Uguns+	≥ 80	≥ 80	Kompaktss	2 x 20	800,0	- [4]	- [4]	0,8 ÷ 0,6	1,0 ÷ 0,25	jebkāda	33,4	REI90	●

[1] Pēc izvēles izmantojiet vienas kārtas sistēmu, kas izgatavota no Nida Kompaktss DF tipa plāksnēm 2x25 mm.
[2] Pēc izvēles izmantojiet dubultkārtu sistēmu, kas izgatavota no Nida Kompaktss DF tipa plāksnēm 1x25 mm + Nida Uguns Pluss DF tipa plāksnēm 1x12,5 mm.
[3] Svarā netiek ņemts vērā Nida Tērauda apakškonstrukcijas, Koka nesošās konstrukcijas un griestu izolācijas materiāla svars.
[4] Izmantošana pēc izvēles - nav prasību attiecībā uz ugunsizturības nodrošināšanu (iespējams izmantot jebkuru izolācijas materiālu).
[5] Izmantojot dubultkārtu sistēmu 2x25 mm Nida Kompaktss, apdares svars ir 41,60 kg/m².
[6] Izmantojot dubultkārtu sistēmu 1x25 mm Nida Kompaktss + 1x12,5 mm Nida Uguns Pluss, apdares svars ir 30,80 kg/m².

- Ģipškartona plākšņu stiprināšana šķērsvirziena sistēmā.
- Detalizētas montāžas vadlīnijas ir iekļautas ITB dokumentā Nr. 1060.2/15/R90.
- Dotie risinājumi ir kā piemēri. Jebkurā gadījumā ir nepieciešama individuāla analīze optimālākā risinājuma piemērošanai.

MATERIĀLA PATĒRIŅŠ UZ 1M² KOKA GRIESTIEM AR UGUNSDROŠO APDARI

Materiāla nosaukums	Mērv.	Sistēmas tips Nida Griesti D					
		D30/Uguns+	D37,5/Uguns+	D37,5/Uguns + Kompaktss	D40/Uguns+	D50/Uguns+	D50/Kompaktss
		Materiāla patēriņš uz 1 m²					
Plāksne Nida Uguns Pluss 12,5 mm	m²	-	3,0	1,0	-	4,0	-
Plāksne Nida Uguns Pluss 15 mm	m²	2,0	-	-	-	-	-
Plāksne Nida Kompaktss 20 mm	m²	-	-	-	2,0	-	-
Plāksne Nida Kompaktss 25 mm	m²	-	-	1,0	-	-	2,0
Profils Nida CD60	tek.m	3,5	3,5	3,5	3,5	3,5	3,5
Profils Nida UD27	tek.m	0,6	0,6	0,6	0,6	0,6	0,6
Bēniņu piekare Nida WP60	gab.	4,0	4,0	4,0	4,0	4,0	4,0
Gareniskais savienotājs Nida LW60	gab.	0,9	0,9	0,9	0,9	0,9	0,9
Krustveida savienotājs Nida LK66	gab.	2,5	2,5	2,5	2,5	2,5	2,5
Pašurbjošās skrūves Kokam 3,5 x 45 mm	gab.	8,0	8,0	8,0	8,0	8,0	8,0
Pašurbjošās skrūves Nida 3,5x25 mm	gab.	6,0	6,0	6,0	-	6,0	-
Pašurbjošās skrūves Nida 3,5x35 mm	gab.	-	6,0	-	6,0	6,0	-
Pašurbjošās skrūves Nida 3,5x45 mm	gab.	18,0	-	-	-	-	6,0
Pašurbjošās skrūves Nida 3,5x55 mm	gab.	-	18,0	18,0	18,0	6,0	-
Pašurbjošās skrūves Nida 4,2x70 mm	gab.	-	-	-	-	18,0	18,0
Enkurošanas elements [7]	gab.	0,6	0,6	0,6	0,6	0,6	0,6
Līmlente šuvēm Nida	tek.m	1,4	1,4	1,4	1,4	1,4	1,4
Ģipša špaktele Nida Start	kg	0,3	0,3	0,3	0,3	0,3	0,3
Ģipša špaktele Nida Finisz	kg	0,1	0,1	0,1	0,1	0,1	0,1
Izolācijas materiāls	m²	1,0 [8]	1,0 [8]	1,0 [8]	1,0 [8]	1,0 [8]	1,0 [8]

[7] Enkurošanas elementa tips jāizvēlas individuāli, ņemot vērā sienas konstrukcijas veidu..
[8] Pielietojums atbilstoši prasībām.
Patēriņa standartos nav ņemti vērā materiālie zaudējumi.

PIRMIE TIRGŪ
SAUSĀS BŪVES SISTĒMAS
MARĶĒTA ZĪME CE

Lūdzu, atrodiet mūsu kanālu Siniat Nida
YouTube

KOKA GRIESTU UGUNSDROŠĀ APDARE

nida Pārsedze D

Ugunsizturības klase:	Stiepes koeficients α_M:	Šķērsgriezuma koeficients b/h:	Būves svars 1m²:	Saistītā dokumenta numurs:
REI120	1,0-0,6	1,0-0,25	30,0-54,0 kg	Ugunsdrošības klasifikācija ITB

Ugunsdrošības klasifikācija ITB:
ITB 1060.2/15/R90

SISTĒMAS:

D37,5/UGUNS+; D37,5/UGUNS+KOMPAKTSS; D50 UGUNS+; D50/KOMPAKTSS; D60/UGUNS+; D60/KOMPAKTSS

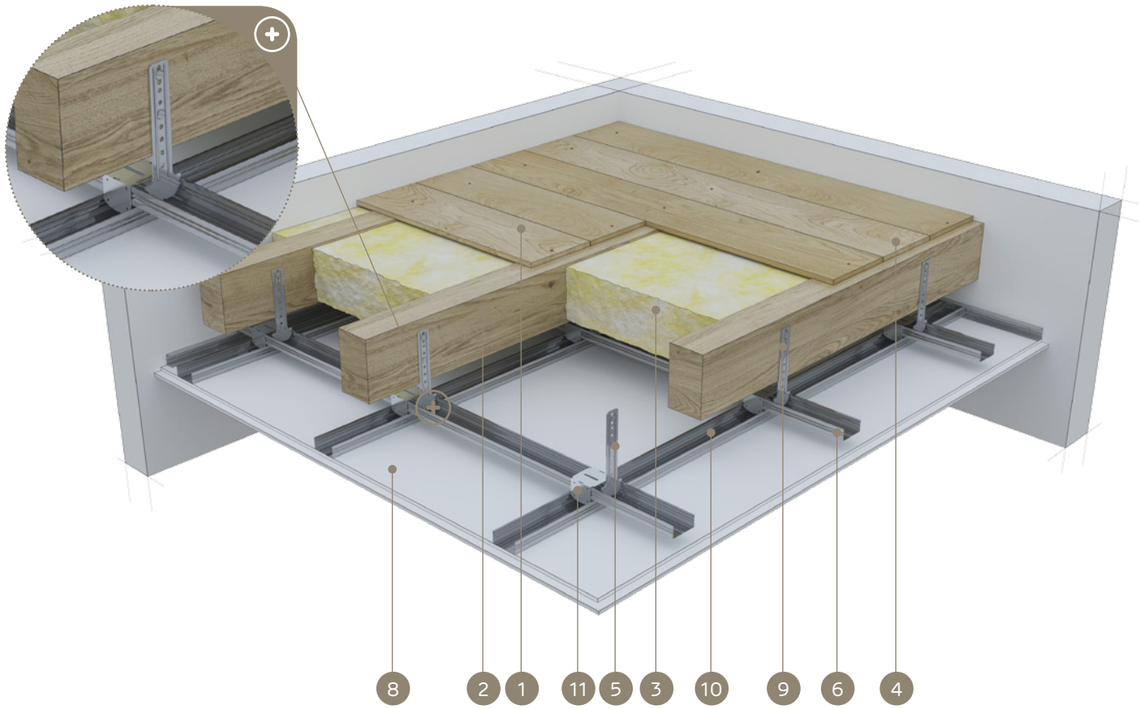

MATERIĀLI:

1. Griestu apdare: dēļi vai kokakaidu plātnes
2. Griestu Koka sijas
3. Izolācijas materiāls minerālvate
4. Nagla vai skrūve Kokam
5. Bēniņu piekare Nida WP 60
6. Augšējais galvenais profils Nida CD 60
7. Pašurbjošā skrūve Nida
8. Ģipškartona plāksnes Nida Uguns Pluss vai Nida Kompaktss
9. Pašurbjošā skrūve Kokam Nida
10. Apakšējais nesošais profils Nida CD 60
11. Krustveida savienotājs Nida LK 60

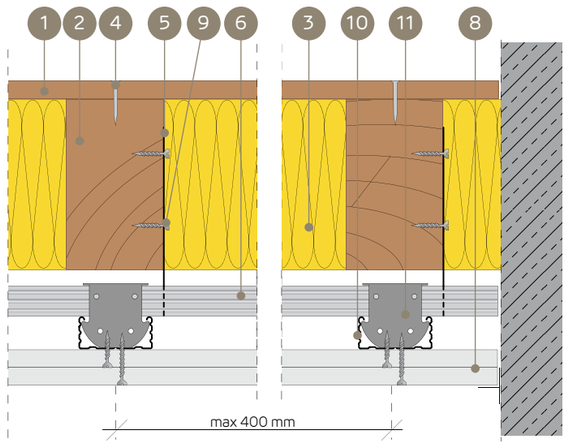

KOKA GRIESTU UGUNSDROŠĪBAS AIZSARDZĪBAS SISTĒMA, UGUNIJ IEDARBOJOTIES NO APAKŠAS

TEHNISKIE PARAMETRI

Sistēmas nosaukums Nida Griesti D	Griestu nesošā konstrukcija (Koka sijas)		Apšuvums no apakšas - Ģipškartona plāksne			Izolācijas materiāls		Statiskie - noteicošie parametri		Tērauda apakškonstrukcijas tips	Būves svars [4]	Ugunsizturības klase	Īpašā sistēma
	platums - b	augstums - h	Nosaukums	Biezums	Blīvums	Biezums	Blīvums min.	Stiepes koeficients	Šķērsgriezuma koeficients				
	[mm]	[mm]	Nida	[mm]	[kg/m³]	[mm]	[kg/m³]	[α_M]	b/h	Nida	[kg/m²]	[min.]	
D60/Uguns+	40 ÷ 49	40 ÷ 49	Uguns Pluss	4 x 15 [1]	800,0	līdzens h - sijas	50,0	1,0	1,0	jebkāda	54,0 [6]	REI120	●
D50/Uguns+	50 ÷ 119	50 ÷ 119	Uguns Pluss	4 x 12,5 [2]	800,0	līdzens h - sijas	50,0	1,0	1,0	jebkāda	40,0 [7]	REI120	●
D37,5/Uguns+	≥ 120	≥ 120	Uguns Pluss	3 x 12,5 [3]	800,0	līdzens h - sijas	50,0	1,0	1,0 ÷ 0,5	jebkāda	30,0 [8]	REI120	●
D60/Uguns+	40 ÷ 79	40 ÷ 79	Uguns Pluss	4 x 15 [1]	800,0	- [5]	- [5]	1,0 ÷ 0,6	1,0 ÷ 0,25	jebkāda	54,0 [6]	REI120	●
D50/Kompaktss	≥ 100	≥ 100	Uguns Pluss	4 x 12,5 [2]	800,0	- [5]	- [5]	1,0 ÷ 0,6	1,0 ÷ 0,25	jebkāda	40,0 [7]	REI120	●

[1] Pēc izvēles izmantojiet dubultkārtu sistēmu, kas izgatavota no Nida Kompaktss DF tipa plāksnēm 3x20 mm.
[2] Pēc izvēles izmantojiet dubultkārtu sistēmu, kas izgatavota no Nida Kompaktss DF tipa plāksnēm 2x25 mm.
[3] Pēc izvēles izmantojiet dubultkārtu sistēmu, kas izgatavota no Nida Kompaktss DF tipa plāksnēm 1x25 mm + Nida Uguns Pluss DF tipa plāksnēm 1x12,5 mm.
[4] Svarā netiek ņemts vērā Nida Tērauda apakškonstrukcijas, Koka nesošās konstrukcijas un griestu izolācijas materiāla svars.
[5] Izmantošana pēc izvēles - nav prasību attiecībā uz ugunsizturības nodrošināšanu (iespējams izmantot jebkuru izolācijas materiālu).
[6] Izmantojot dubultkārtu sistēmu 3x20 mm Nida Kompaktss, apdares svars ir 50,10 kg/m².
[7] Izmantojot dubultkārtu sistēmu 2x25 mm Nida Kompaktss, apdares svars ir 41,60 kg/m².
[8] Izmantojot dubultkārtu sistēmu 1x25 mm Nida Kompaktss + 1x12,5 mm Nida Uguns Pluss, apdares svars ir 30,80 kg/m².

- Ģipškartona plākšņu stiprināšana šķērsvirziena sistēmā.
- Detalizētas montāžas vadlīnijas ir iekļautas ITB dokumentā Nr. 1060.2/15/R90.
- Dotie risinājumi ir kā piemēri. Jebkurā gadījumā ir nepieciešama individuāla analīze optimālākā risinājuma piemērošanai.

MATERIĀLA PATĒRIŅŠ UZ 1M² KOKA GRIESTIEM AR UGUNSDROŠO APDARI

Materiāla nosaukums	Mērv.	Sistēmas tips Nida Griesti D					
		D37,5/Uguns+	D37,5/Uguns + Kompaktss	D50/Uguns+	D50/Kompaktss	D60/Uguns+	D60/Kompaktss
		Materiāla patēriņš uz 1 m²					
Plāksne Nida Uguns Pluss 12,5 mm	m²	3,0	1,0	4,0	-	-	-
Plāksne Nida Uguns Pluss 15 mm	m²	-	-	-	-	4,0	-
Plāksne Nida Kompaktss 20 mm	m²	-	-	-	-	-	3,0
Plāksne Nida Kompaktss 25 mm	m²	-	1,0	-	2,0	-	-
Profils Nida CD60	tek.m	3,5	3,5	3,5	3,5	3,5	3,5
Profils Nida UD27	tek.m	0,6	0,6	0,6	0,6	0,6	0,6
Bēniņu piekare Nida WP60	gab.	4,0	4,0	4,0	4,0	4,0	4,0
Gareniskais savienotājs Nida LW60	gab.	0,9	0,9	0,9	0,9	0,9	0,9
Krustveida savienotājs Nida LK66	gab.	2,5	2,5	2,5	2,5	2,5	2,5
Pašurbjošās skrūves Kokam 3,5 x 45 mm	gab.	8,0	8,0	8,0	8,0	8,0	8,0
Pašurbjošās skrūves Nida 3,5x25 mm	gab.	6,0	6,0	6,0	-	6,0	-
Pašurbjošās skrūves Nida 3,5x35 mm	gab.	6,0	-	6,0	-	-	6,0
Pašurbjošās skrūves Nida 3,5x45 mm	gab.	-	-	-	6,0	6,0	-
Pašurbjošās skrūves Nida 3,5x55 mm	gab.	18,0	18,0	6,0	-	6,0	6,0
Pašurbjošās skrūves Nida 4,2x70 mm	gab.	-	-	18,0	18,0	18,0	18,0
Enkurošanas elements [9]	gab.	0,6	0,6	0,6	0,6	0,6	0,6
Līmlente šuvēm Nida	tek.m	1,4	1,4	1,4	1,4	1,4	1,4
Ģipša špaktele Nida Start	kg	0,3	0,3	0,3	0,3	0,3	0,3
Ģipša špaktele Nida Finisz	kg	0,1	0,1	0,1	0,1	0,1	0,1
Izolācijas materiāls	m²	1,0 [10]	1,0 [10]	1,0 [10]	1,0 [10]	1,0 [10]	1,0 [10]

[9] Enkurošanas elementa tips jāizvēlas individuāli, ņemot vērā sienas konstrukcijas veidu.
[10] Pielietojums atbilstoši prasībām.
Patēriņa standartos nav ņemti vērā materiālie zaudējumi.

PIRMIE TIRGŪ
SAUSĀS BŪVES SISTĒMAS
MARĶĒTA ZĪME CE

Lūdzu, atrodiet mūsu kanālu Siniat Nida
YouTube

KOKA GRIESTU UGUNSDROŠĀ APDARE

nida Pārsedze D

Ugunsizturības klase:	Stiepes koeficients α_M:	Šķērsgriezuma koeficients b/h:	Būves svars 1m²:	Saistītā dokumenta numurs:
REI30	1,0-0,6	1,0-0,25	36,0-49,7 kg	Ugunsdrošības klasifikācija ITB

Ugunsdrošības klasifikācija ITB:
ITB 1060.2/15/R90

SISTĒMAS:

G18/DPB1-D15/UGUNS+; G19/DPA2-D15/UGUNS+; G20/DPB1-D25/UGUNS+; G20/DPB1-D25/KOMPAKTSS; G22/DPA2-D25/UGUNS+; G22/DPA2-D25/KOMPAKTSS; G18/DPB1-D18/UGUNS+; G19/DPA2-D18/UGUNS+

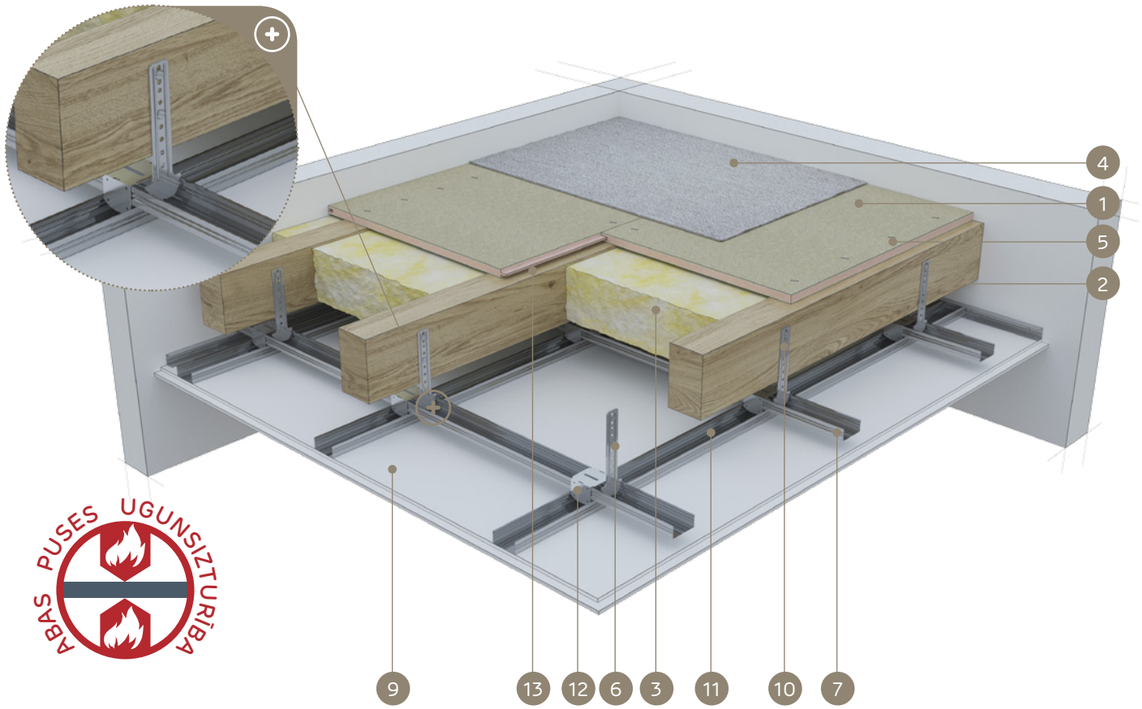

PUSES UGUNSIZTURĪBA

MATERIĀLI:

1. Cementa šķiedru plāksne Duripanel
2. Griestu Koka sijas
3. Izolācijas materiāls minerālvate
4. Pamatnes apdare (mīkstais grīdas segums vai peldošā grīda)
5. Pašurbjošās skrūves Duripanel plāksnēm vai Tērauda skavas
6. Bēniņu piekare Nida WP 60
7. Augšējais galvenais profils Nida CD 60
8. Pašurbjošā skrūve Nida
9. Ģipškartona plāksnes Nida Uguns Pluss vai Nida Kompaktss
10. Pašurbjošā skrūve Kokam Nida
11. Apakšējais nesošais profils Nida CD 60
12. Krustveida savienotājs Nida LK 60
13. Blīvējošā akustiskās izolācijas lente Nida

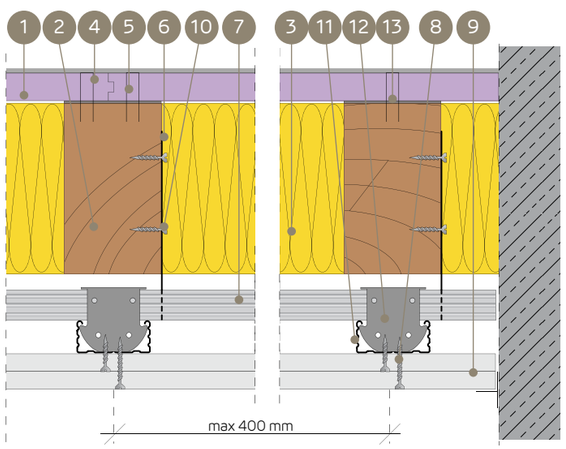

KOKA GRIESTU UGUNSDROŠĪBAS AIZSARDZĪBAS SISTĒMA, UGUNIJ IEDARBOJOTIES NO ABĀM PUSĒM (VIRSMAS APDARE - MĪKSTAIS GRĪDAS SEGUMS, PELDOŠĀ GRĪDA)

TEHNISKIE PARAMETRI

Sistēmas nosaukums Nida Griesti D	Griestu nesošā konstrukcija (Koka sijas)		Apšuvums no augšas - Cementa šķiedru plāksne			Apšuvums no apakšas - Ģipškartona plāksne			Izolācijas materiāls		Statiskie - noteicošie parametri		Būves svars [2]	Ugunsizturības klase	Īpašā sistēma
	platums - b	augstums - h	Nosaukums	Biezums	Blīvums	Nosaukums	Biezums	Blīvums	Biezums	Blīvums min.	Stiepes koeficients	Šķērsgriezuma koeficients			
	[mm]	[mm]		[mm]	[kg/m³]		[mm]	[kg/m³]	[mm]	[kg/m³]	[α_M]	b/h	[kg/m²]	[min.]	
G18/DPB1-D15/Uguns+	≥ 40	≥ 40	Duripanel B1	18	1250,0	Uguns Pluss	15	800,0	līdzens h - sijas	26,0	1,0 ÷ 0,6	1,0 ÷ 0,25	36,0	REI30	●
G19/DPA2-D15/Uguns+	≥ 40	≥ 40	Duripanel A2	19	1350,0	Uguns Pluss	15	800,0	līdzens h - sijas	26,0	1,0 ÷ 0,6	1,0 ÷ 0,25	39,2	REI30	●
G20/DPB1-D25/Uguns+	≥ 40	≥ 40	Duripanel B1	20	1250,0	Uguns Pluss	2 x 12,5 [1]	800,0	- [3]	- [3]	1,0 ÷ 0,6	1,0 ÷ 0,25	45,0	REI30	●
G22/DPA2-D25/Uguns+	≥ 40	≥ 40	Duripanel A2	22	1350,0	Uguns Pluss	2 x 12,5 [1]	800,0	- [3]	- [3]	1,0 ÷ 0,6	1,0 ÷ 0,25	49,7	REI30	●
G18/DPB1-D18/Uguns+	≥ 50	≥ 50	Duripanel B1	18	1250,0	Uguns Pluss	18	800,0	- [3]	- [3]	1,0 ÷ 0,6	1,0 ÷ 0,25	37,2	REI30	●
G19/DPA2-D18/Uguns+	≥ 50	≥ 50	Duripanel A2	19	1350,0	Uguns Pluss	18	800,0	- [3]	- [3]	1,0 ÷ 0,6	1,0 ÷ 0,25	40,4	REI30	●

[1] Pēc izvēles izmantojiet vienas kārtas sistēmu, kas izgatavota no Nida Kompaktss DF tipa plāksnēm 1x25 mm (tas var palielināt apakšējā apšuvuma svaru).
[2] Svarā netiek ņemts vērā nesošās konstrukcijas un Koka griestu izolācijas materiāla svars.
[3] Izmantošana pēc izvēles - nav prasību attiecībā uz ugunsizturības nodrošināšanu (iespējams izmantot jebkuru izolācijas materiālu).

- Duripanel B1 un Duripanel A2 cementa šķiedru plākšņu stiprināšana šķērsvirziena sistēmā, izmantojot skaidu plākšņu skrūves vai Tērauda skavas.
- Nida ģipškartona plākšņu stiprināšana šķērsvirziena sistēmā.
- Minimālais cementa šķiedru plākšņu atbalsts uz Koka griestu nesošās konstrukcijas sijas ir vismaz 30 mm, skaitot no plāksnes malas.
- Minimālie norādītie augšējā apšuvuma biezumi ir attiecināmi uz ugunsizturības apstākļiem. Ņemot vērā statikas (izturības) prasības attiecībā uz Koka griestu siju konstrukcijas atstarpēm jebkurā gadījumā ir nepieciešams statikas aprēķins.
- Detalizētas montāžas vadlīnijas ir iekļautas ITB dokumentā Nr. 1060.2/15/R90.
- Dotie risinājumi ir kā piemēri. Jebkurā gadījumā ir nepieciešama individuāla analīze optimālākā risinājuma piemērošanai.

MATERIĀLA PATĒRIŅŠ UZ 1M² KOKA GRIESTIEM AR UGUNSDROŠO APDARI

Materiāla nosaukums	Mērv.	Sistēmas tips Nida Griesti D							
		G18/DPB1-D15/Uguns+	G19/DPA2-D15/Uguns+	G20/DPB1-D25/Uguns+	G20/DPB1-D25/ Kompaktss	G22/DPA2-D25/Uguns+	G22/DPA2-D25/ Kompaktss	G18/DPB1-D18/Uguns+	G19/DPA2-D18/Uguns+
		Materiāla patēriņš uz 1 m²							
Duripanel B1 plāksne 18 mm	m²	1,0	-	-	-	-	-	1,0	-
Duripanel A2 plāksne 19 mm	m²	-	1,0	-	-	-	-	-	1,0
Duripanel B1 plāksne 20 mm	m²	-	-	1,0	1,0	-	-	-	-
Duripanel A2 plāksne 22 mm	m²	-	-	-	-	1,0	1,0	-	-
Plāksne Nida Uguns Pluss 12,5 mm	m²	-	-	2,0	-	2,0	-	-	-
Plāksne Nida Uguns Pluss 15 mm	m²	1,0	1,0	-	-	-	-	-	-
Plāksne Nida Uguns Pluss 18 mm	m²	-	-	-	-	-	-	1,0	1,0
Plāksne Nida Uguns Pluss 25 mm	m²	-	-	-	1,0	-	1,0	-	-
Profils Nida CD60	tek.m	3,5	3,5	3,5	3,5	3,5	3,5	3,5	3,5
Profils Nida UD27	tek.m	0,6	0,6	0,6	0,6	0,6	0,6	0,6	0,6
Bēniņu piekare Nida WP60	gab.	4,0	4,0	4,0	4,0	4,0	4,0	4,0	4,0
Gareniskais savienotājs Nida LW60	gab.	0,9	0,9	0,9	0,9	0,9	0,9	0,9	0,9
Krustveida savienotājs Nida LK66	gab.	2,5	2,5	2,5	2,5	2,5	2,5	2,5	2,5
Pašurbjošās skrūves Kokam 3,5 x 45 mm	gab.	8,0	8,0	8,0	8,0	8,0	8,0	8,0	8,0
Pašurbjošās skrūves Nida 3,5x25 mm	gab.	18,0	18,0	6,0	6,0	6,0	-	-	-
Pašurbjošās skrūves Nida 3,5x35 mm	gab.	-	-	18,0	-	18,0	18,0	18,0	18,0
Enkurošanas elements [5]	gab.	0,6	0,6	0,6	0,6	0,6	0,6	0,6	0,6
Pašurbjošās skrūves Duripanel plāksnēm	gab.	10 [4]	10 [4]	10 [4]	10 [4]	10 [4]	10 [4]	10 [4]	10 [4]
Līmlente šuvēm Nida	tek.m	1,4	1,4	1,4	1,4	1,4	1,4	1,4	1,4
Ģipša špaktele Nida Start	kg	0,3	0,3	0,6	0,3	0,6	0,3	0,3	0,3
Ģipša špaktele Nida Finisz	kg	0,1	0,1	0,1	0,1	0,1	0,1	0,1	0,1
Blīvējošā akustiskās izolācijas lente Nida	tek.m	1,7	1,7	1,7	1,7	1,7	1,7	1,7	1,7
Izolācijas materiāls	m²	1,0 [6]	1,0 [6]	1,0 [6]	1,0 [6]	1,0 [6]	1,0 [6]	1,0 [6]	1,0 [6]

[4] Pēc izvēles iespējams izmantot cinkota Tērauda skavas.
[5] Enkurošanas elementa tips jāizvēlas individuāli, ņemot vērā sienas konstrukcijas veidu.
[6] Pielietojums atbilstoši prasībām.
Patēriņa standartos nav ņemti vērā materiālie zaudējumi.

PIRMIE TIRGŪ SAUSĀS BŪVES SISTĒMAS MARĶĒTA ZĪME CE

Atklājiet Duripanel plāksnes iespējas
– apmeklējiet www.siniat.lv un lejupielādējiet brošūras!

KOKA GRIESTU UGUNSDROŠĀ APDARE

Nida Pārsedze D

Ugunsizturības klase:	Stiepes koeficients α_M:	Šķērsgriezuma koeficients b/h:	Būves svars 1m²:	Saistītā dokumenta numurs:
REI30	1,0-0,6	1,0-0,25	53,5-56,7 kg	Ugunsdrošības klasifikācija ITB

Ugunsdrošības klasifikācija ITB:
ITB 1060.2/15/R90

SISTĒMAS:

G18/DPB1H-D25/UGUNS+; G18/DPB1H-D25/ KOMPAKTSS; G19/DPA2H-D25/UGUNS+; G19/DPA2H-D25/KOMPAKTSS

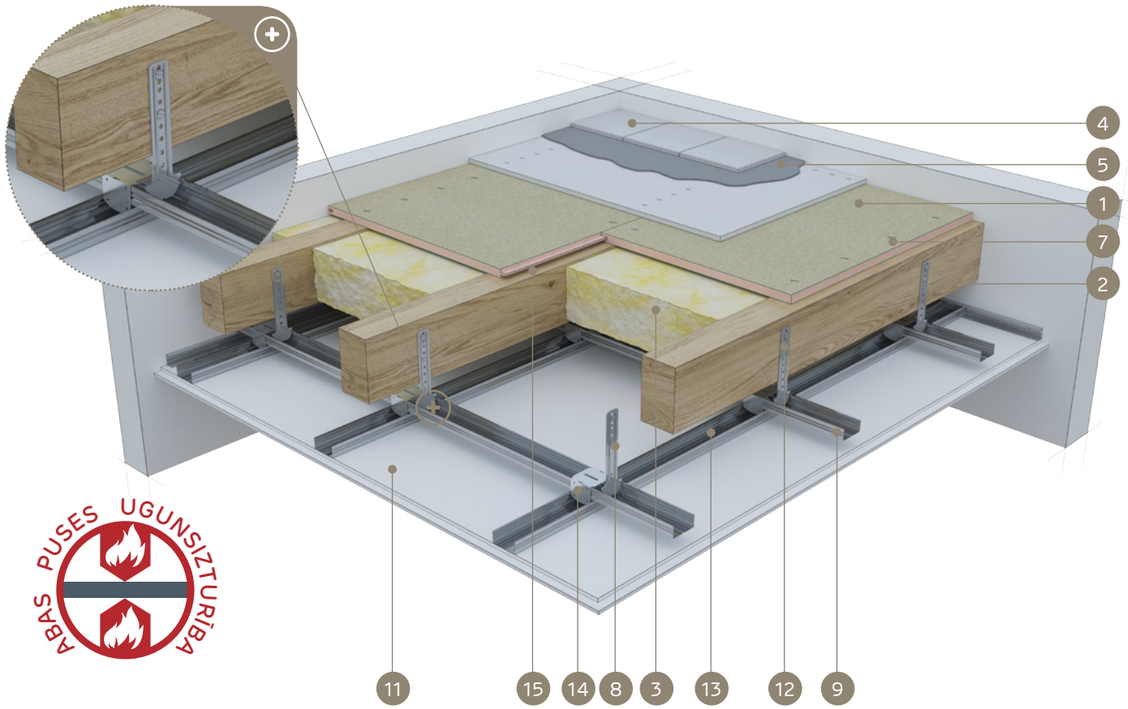

MATERIĀLI:

1. Cementa šķiedru plāksne Duripanel
2. Griestu Koka sijas
3. Izolācijas materiāls minerālvate
4. Grīdu klājums (keramikas segums vai parkets)
5. Cementa līmjava keramikas segumam
6. Hydropanel cementa plāksne
7. Pašurbjošās skrūves Duripanel plāksnēm vai Tērauda skavas
8. Bēniņu piekare Nida WP 60
9. Augšējais galvenais profils Nida CD 60
10. Pašurbjošā skrūve Nida
11. Ģipškartona plāksnes Nida Uguns Pluss vai Nida Kompaktss
12. Pašurbjošā skrūve Kokam Nida
13. Apakšējais nesošais profils Nida CD 60
14. Krustveida savienotājs Nida LK 60
15. Blīvējošā akustiskās izolācijas lente Nida

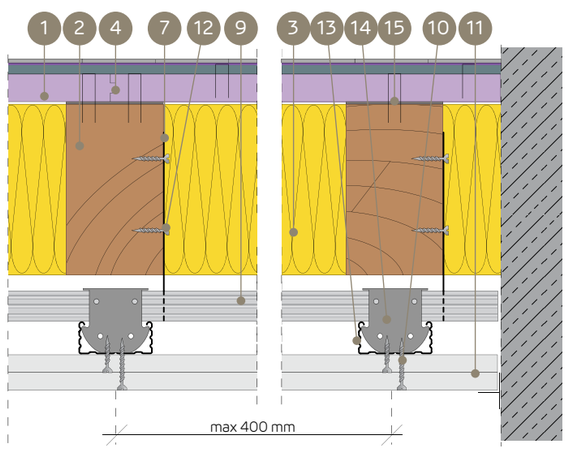

KOKA GRIESTU UGUNSDROŠĪBAS AIZSARDZĪBAS SISTĒMA, UGUNIJ IEDARBOJOTIES NO ABĀM PUSĒM (VIRSMAS APDARE - KERAMIKAS SEGUMS, PARKETS)

TEHNISKIE PARAMETRI

Sistēmas nosaukums Nida Griesti D	Griestu nesošā konstrukcija (Koka sijas)		Apšuvums no augšas - Cementa šķiedru plāksne			Apšuvums no augšas - Cementa plāksne (savienojuma slānis)			Apšuvums no apakšas - Ģipškartona plāksne			Izolācijas materiāls		Statiskie - noteicošie parametri		Būves svars[2]	Ugunsizturības klase	Īpašā sistēma
	platums - b	augstums - h	Nosaukums	Biezums	Blīvums	Nosaukums	Biezums	Blīvums	Nosaukums	Biezums	Blīvums	Biezums	Blīvums min.	Stiepes koeficients	Šķērsgriezuma koeficients			
	[mm]	[mm]		[mm]	[kg/m³]		[mm]	[kg/m³]		[mm]	[kg/m³]	[mm]	[kg/m³]	[α_M]	b/h	[kg/m²]	[min.]	
G18/DPB1H-D12/ Uguns+	≥ 40	≥ 40	Duripanel B1	18	1250,0	Hydropanel	9	1220,0	Uguns Pluss	2 x 12,5 [1]	800,0	- [3]	- [3]	1,0 ÷ 0,6	1,0 ÷ 0,25	53,5	REI30	●
G19/DPA2H-D25/ Uguns+	≥ 40	≥ 40	Duripanel A2	19	1350,0	Hydropanel	9	1220,0	Uguns Pluss	2 x 12,5 [1]	800,0	- [3]	- [3]	1,0 ÷ 0,6	1,0 ÷ 0,25	56,7	REI30	●

[1] Pēc izvēles izmantojiet vienas kārtas sistēmu, kas izgatavota no Nida Kompaktss DF tipa plāksnēm 1x25 mm (tas var palielināt apakšējā apšuvuma svaru).
[2] Svarā netiek ņemts vērā nesošās konstrukcijas un Koka griestu izolācijas materiāla svars.
[3] Izmantošana pēc izvēles - nav prasību attiecībā uz ugunsizturības nodrošināšanu (iespējams izmantot jebkuru izolācijas materiālu).

- Duripanel B1 un Duripanel A2 cementa šķiedru plākšņu stiprināšana šķērsvirziena sistēmā, izmantojot skaidu plākšņu skrūves vai Tērauda skavas.
- Nida ģipškartona plākšņu stiprināšana šķērsvirziena sistēmā.
- Minimālais cementa šķiedru plākšņu atbalsts uz Koka griestu nesošās konstrukcijas sijas ir vismaz 30 mm, skaitot no plāksnes malas.
- Minimālie norādītie augšējā apšuvuma biezumi ir attiecināmi uz ugunsizturības apstākļiem. Ņemot vērā statikas (izturības) prasības attiecībā uz Koka griestu siju konstrukcijas atstarpēm jebkurā gadījumā ir nepieciešams statikas aprēķins.
- Detalizētas montāžas vadlīnijas ir iekļautas ITB dokumentā Nr. 1060.2/15/R90.
- Dotie risinājumi ir kā piemēri. Jebkurā gadījumā ir nepieciešama individuāla analīze optimālākā risinājuma piemērošanai.

MATERIĀLA PATĒRIŅŠ UZ 1M² KOKA GRIESTIEM AR UGUNSDROŠO APDARI

Materiāla nosaukums	Mērv.	Sistēmas tips Nida Griesti D			
		G18/DPB1H-D25/Uguns+	G18/DPB1H-D25/ Kompaktss	G19/DPA2H-D25/Uguns+	G19/DPA2H-D25/ Kompaktss
		Materiāla patēriņš uz 1 m²			
Duripanel B1 plāksne 18 mm	m²	1,0	1,0	-	-
Duripanel A2 plāksne 19 mm	m²	-	-	1,0	1,0
Plāksne Hydropanel 9 mm	m²	1,0	1,0	1,0	1,0
Plāksne Nida Uguns Pluss 12,5 mm	m²	2,0	-	2,0	-
Plāksne Nida Uguns Pluss 25 mm	m²	-	1,0	-	2,0
Profils Nida CD60	tek.m	3,5	3,5	3,5	3,5
Profils Nida UD27	tek.m	0,6	0,6	0,6	0,6
Bēniņu piekare Nida WP60	gab.	4,0	4,0	4,0	4,0
Gareniskais savienotājs Nida LW60	gab.	0,9	0,9	0,9	0,9
Krustveida savienotājs Nida LK66	gab.	2,5	2,5	2,5	2,5
Pašurbjošās skrūves Kokam 3,5 x 45 mm	gab.	8,0	8,0	8,0	8,0
Pašurbjošās skrūves Nida 3,5x25 mm	gab.	6,0	-	6,0	-
Pašurbjošās skrūves Nida 3,5x35 mm	gab.	18,0	18,0	18,0	18,0
Enkurošanas elements[5]	gab.	0,6	0,6	0,6	0,6
Pašurbjošās skrūves Duripanel plāksnēm	gab.	10 [4]	10 [4]	10 [4]	10 [4]
Pašurbjošās skrūves Hydropanel plāksnēm	gab.	20 [4]	20 [4]	20 [4]	20 [4]
Līmlente šuvēm Nida	tek.m	1,4	1,4	1,4	1,4
Ģipša špaktele Nida Start	kg	0,6	0,3	0,6	0,3
Ģipša špaktele Nida Finisz	kg	0,1	0,1	0,1	0,1
Blīvējošā akustiskās izolācijas lente Nida	tek.m	1,7	1,7	1,7	1,7
Izolācijas materiāls	m²	1,0 [6]	1,0 [6]	10 [6]	1,0 [6]

[4] Pēc izvēles iespējams izmantot cinkota Tērauda skavas.
[5] Enkurošanas elementa tips jāizvēlas individuāli, ņemot vērā sienas konstrukcijas veidu.
[6] Pielietojums atbilstoši prasībām.
Patēriņa standartos nav ņemti vērā materiālie zaudējumi.

PIRMIE TIRGŪ SAUSĀS BŪVES SISTĒMAS MARĶĒTA ZĪME CE

Atklājiet Hydropanel un Duripanel plākšņu iespējas – apmeklējiet www.siniat.lv un lejupielādējiet brošūras!

SAUSĀS BŪVES SISTĒMAS

KOKA GRIESTU UGUNSDROŠĀ APDARE

nida Pārsedze D

Ugunsizturības klase:	Stiepes koeficients α_M:	Šķērsgriezuma koeficients b/h:	Būves svars 1m²:	Saistītā dokumenta numurs:
REI60	1,0-0,6	1,0-0,25	42,5-60,8 kg	Ugunsdrošības klasifikācija ITB

Ugunsdrošības klasifikācija ITB:
ITB 1060.2/15/R90

SISTĒMAS:

G22/DPB1-D25/UGUNS+; G22/DPB1-D25/KOMPAKTSS; G18/DPB1-D25/UGUNS+; G18/DPB1-D25/KOMPAKTSS; G22/DPA2-D25/UGUNS+; G22/DPA2-D25/KOMPAKTSS; G19/DPA2-D25/UGUNS+; G19/DPA2-D25/KOMPAKTSS; G28/DPB1-D30/UGUNS+; G24/DPB1-D30/UGUNS+; G25/DPA2-D30/UGUNS+; G22/DPA2-D30/UGUNS+

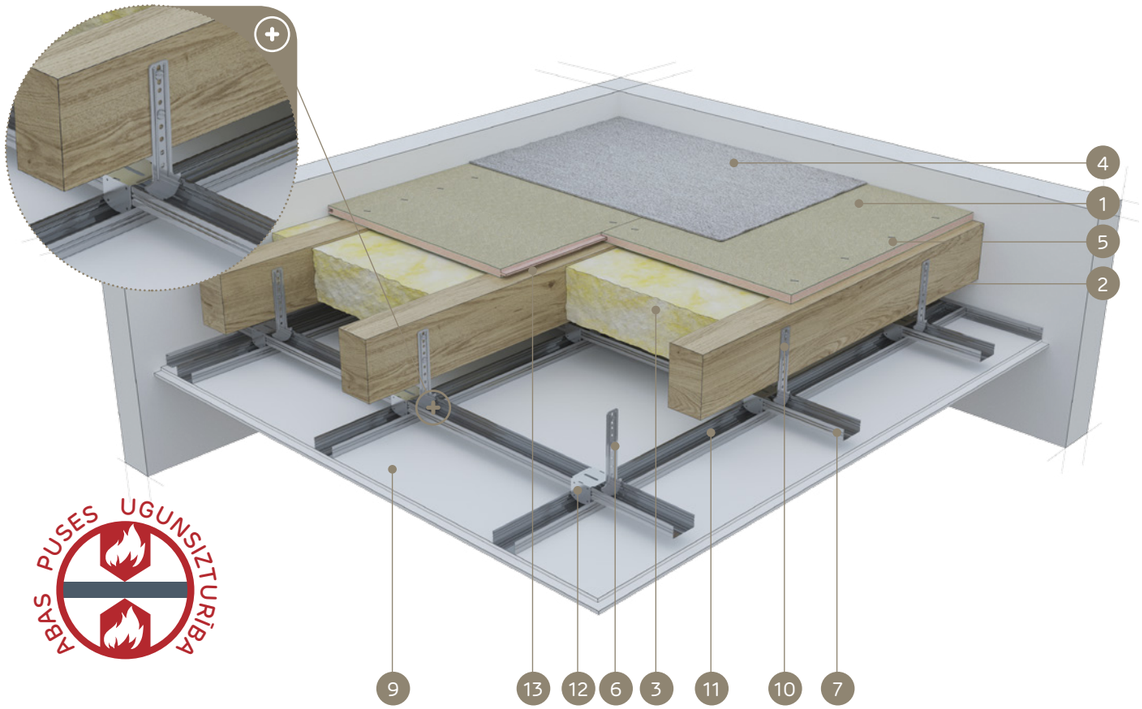

MATERIĀLI:

1. Cementa šķiedru plāksne Duripanel
2. Griestu Koka sijas
3. Izolācijas materiāls minerālvate
4. Pamatnes apdare (mīkstais grīdas segums vai peldošā grīda)
5. Pašurbjošās skrūves Duripanel plāksnēm vai Tērauda skavas
6. Bēniņu piekare Nida WP 60
7. Augšējais galvenais profils Nida CD 60
8. Pašurbjošā skrūve Nida
9. Ģipškartona plāksnes Nida Uguns Pluss vai Nida Kompaktss
10. Pašurbjošā skrūve Kokam Nida
11. Apakšējais nesošais profils Nida CD 60
12. Krustveida savienotājs Nida LK 60
13. Blīvējošā akustiskās izolācijas lente Nida

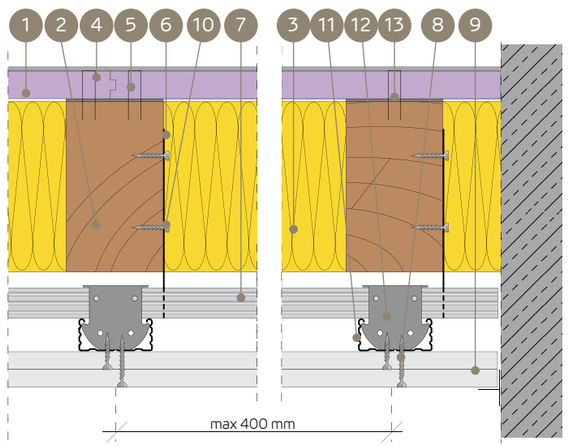

KOKA GRIESTU UGUNSDROŠĪBAS AIZSARDZĪBAS SISTĒMA, UGUNIJ IEDARBOJOTIES NO ABĀM PUSĒM (VIRSMAS APDARE - MĪKSTAIS GRĪDAS SEGUMS, PELDOŠĀ GRĪDA)

TEHNISKIE PARAMETRI

Sistēmas nosaukums Nida Griesti D	Griestu nesošā konstrukcija (Koka sijas)		Apšuvums no augšas - Cementa šķiedru plāksne			Apšuvums no apakšas - Ģipškartona plāksne			Izolācijas materiāls		Statiskie - noteicošie parametri		Būves svars[2]	Ugunsizturības klase	Īpašā sistēma
	platums - b	augstums - h	Nosaukums	Biezums	Blīvums	Nosaukums	Biezums	Blīvums	Biezums	Blīvums min.	Stiepes koeficients	Šķērsgriezuma koeficients			
	[mm]	[mm]		[mm]	[kg/m³]		[mm]	[kg/m³]	[mm]	[kg/m³]	[α_M]	b/h	[kg/m²]	[min.]	
G22/DPB1-D25/Uguns+	60 ÷ 79	60 ÷ 79	Duripanel B1	22	1250,0	Uguns Pluss	2 x 12,5[1]	800,0	līdzens h - sijas	26,0	1,0 ÷ 0,6	1,0 ÷ 0,25	47,5	REI60	●
G18/DPB1-D25/Uguns+	≥ 80	≥ 80	Duripanel B1	18	1250,0	Uguns Pluss	2 x 12,5[1]	800,0	līdzens h - sijas	26,0	1,0 ÷ 0,6	1,0 ÷ 0,25	42,5	REI60	●
G22/DPA2-D25/Uguns+	50 ÷ 59	50 ÷ 59	Duripanel A2	22	1350,0	Uguns Pluss	2 x 12,5[1]	800,0	līdzens h - sijas	26,0	1,0 ÷ 0,6	1,0 ÷ 0,25	49,7	REI60	●
G19/DPA2-D25/Uguns+	≥ 60	≥ 60	Duripanel A2	19	1350,0	Uguns Pluss	2 x 12,5[1]	800,0	līdzens h - sijas	26,0	1,0 ÷ 0,6	1,0 ÷ 0,25	45,7	REI60	●
G28/DPB1-D30/Uguns+	80 ÷ 99	80 ÷ 99	Duripanel B1	28	1250,0	Uguns Pluss	2 x 15,0	800,0	-[3]	-[3]	1,0 ÷ 0,6	1,0 ÷ 0,25	55,0	REI60	●
G24/DPB1-D30/Uguns+	≥ 100	≥ 100	Duripanel B1	24	1250,0	Uguns Pluss	2 x 15,0	800,0	-[3]	-[3]	1,0 ÷ 0,6	1,0 ÷ 0,25	57,0	REI60	●
G25/DPA2-D30/Uguns+	80 ÷ 99	80 ÷ 99	Duripanel A2	25	1250,0	Uguns Pluss	2 x 15,0	800,0	-[3]	-[3]	1,0 ÷ 0,6	1,0 ÷ 0,25	60,8	REI60	●
G22/DPA2-D30/Uguns+	≥ 100	≥ 100	Duripanel A2	22	1250,0	Uguns Pluss	2 x 15,0	800,0	-[3]	-[3]	1,0 ÷ 0,6	1,0 ÷ 0,25	56,7	REI60	●

[1] Pēc izvēles izmantojiet vienas kārtas sistēmu, kas izgatavota no Nida Kompaktss DF tipa plāksnēm 1x25 mm (tas var palielināt apakšējā apšuvuma svaru).
[2] Svarā netiek ņemts vērā nesošās konstrukcijas un Koka griestu izolācijas materiāla svars.
[3] Izmantošana pēc izvēles - nav prasību attiecībā uz ugunsizturības nodrošināšanu (iespējams izmantot jebkuru izolācijas materiālu).

- Duripanel B1 un Duripanel A2 cementa šķiedru plāksņu stiprināšana šķērsvirziena sistēmā, izmantojot skaidu plāksņu skrūves vai Tērauda skavas.
- Nida ģipškartona plāksņu stiprināšana šķērsvirziena sistēmā.
- Minimālais cementa šķiedru plāksņu atbalsts uz Koka griestu nesošās konstrukcijas sijas ir vismaz 30 mm, skaitot no plāksnes malas.
- Minimālie norādītie augšējā apšuvuma biezumi ir attiecināmi uz ugunsizturības apstākļiem. Ņemot vērā statikas (izturības) prasības attiecībā uz Koka griestu siju konstrukcijas atstarpēm jebkurā gadījumā ir nepieciešams statikas aprēķins.
- Detalizētas montāžas vadlīnijas ir iekļautas ITB dokumentā Nr. 1060.2/15/R90.
- Dotie risinājumi ir kā piemēri. Jebkurā gadījumā ir nepieciešama individuāla analīze optimālākā risinājuma piemērošanai.

MATERIĀLA PATĒRIŅŠ UZ 1M² KOKA GRIESTIEM AR UGUNSDROŠO APDARI

Materiāla nosaukums	Mērv.	Sistēmas tips Nida Griesti D											
		G22/DPB1-D25/Uguns+	G22/DPB1-D25/ Kompaktss	G18/DPB1-D25/Uguns+	G18/DPB1-D25/ Kompaktss	G22/DPA2-D25/Uguns+	G22/DPA2-D25/ Kompaktss	G19/DPA2-D25/Uguns+	G19/DPA2-D25/ Kompaktss	G28/DPB1-D30/ Uguns+	G24/DPB1-D30/ Uguns+	G25/DPA2-D30/ Uguns+	G22/DPA2-D30/ Uguns+
		Materiāla patēriņš uz 1 m²											
Duripanel B1 plāksne 18 mm	m²	-		1,0	1,0	-	-	-	-	-	-	-	-
Duripanel A2 plāksne 19 mm	m²	-	-	-	-	-	-	1,0	1,0	-	-	-	-
Duripanel B1 plāksne 22 mm	m²	1,0	1,0	-	-	-	-	-	-	-	-	-	-
Duripanel A2 plāksne 22 mm	m²	-	-	-	-	1,0	1,0	-	-	-	-	-	1,0
Duripanel B1 plāksne 24 mm	m²	-	-	-	-	-	-	-	-	-	1,0	-	-
Duripanel A2 plāksne 25 mm	m²	-	-	-	-	-	-	-	-	-	-	1,0	-
Duripanel B1 plāksne 28 mm	m²	-	-	-	-	-	-	-	-	1,0	-	-	-
Plāksne Nida Uguns Pluss 12,5 mm	m²	2,0	-	2,0	-	2,0	-	2,0	-	-	-	-	-
Plāksne Nida Uguns Pluss 15 mm	m²	-	-	-	-	-	-	-	-	2,0	2,0	2,0	2,0
Plāksne Nida Uguns Pluss 25 mm	m²	-	1,0	-	1,0	-	1,0	-	1,0	-	-	-	-
Profils Nida CD60	tek.m	3,5	3,5	3,5	3,5	3,5	3,5	3,5	3,5	3,5	3,5	3,5	3,5
Profils Nida UD27	tek.m	0,6	0,6	0,6	0,6	0,6	0,6	0,6	0,6	0,6	0,6	0,6	0,6
Bēniņu piekare Nida WP60	gab.	4,0	4,0	4,0	4,0	4,0	4,0	4,0	4,0	4,0	4,0	4,0	4,0
Gareniskais savienotājs Nida LW60	gab.	0,9	0,9	0,9	0,9	0,9	0,9	0,9	0,9	0,9	0,9	0,9	0,9
Krustveida savienotājs Nida LK66	gab.	2,5	2,5	2,5	2,5	2,5	2,5	2,5	2,5	2,5	2,5	2,5	2,5
Pašurbjošās skrūves Kokam 3,5 x 45 mm	gab.	8,0	8,0	8,0	8,0	8,0	8,0	8,0	8,0	8,0	8,0	8,0	8,0
Pašurbjošās skrūves Nida 3,5x25 mm	gab.	6,0	-	6,0	-	6,0	-	6,0	-	6,0	6,0	6,0	6,0
Pašurbjošās skrūves Nida 3,5x35 mm	gab.	18,0	18,0	18,0	18,0	18,0	18,0	18,0	6,0	-	-	-	-
Pašurbjošās skrūves Nida 3,5x45 mm	gab.	-	-	-	-	-	-	-	-	18,0	18,0	18,0	18,0
Enkurošanas elements[5]	gab.	0,6	0,6	0,6	0,6	0,6	0,6	0,6	0,6	0,6	0,6	0,6	0,6
Pašurbjošās skrūves Duripanel plāksnēm	gab.	10[4]	10[4]	20[4]	10[4]	10[4]	10[4]	10[4]	10[4]	10[4]	10[4]	10[4]	10[4]
Līmlente šuvēm Nida	tek.m	1,4	1,4	1,4	1,4	1,4	1,4	1,4	1,4	1,4	1,4	1,4	1,4
Ģipša špaktele Nida Start	kg	0,6	0,3	0,6	0,3	0,6	0,3	0,6	0,3	0,6	0,6	0,6	0,6
Ģipša špaktele Nida Finisz	kg	0,1	0,1	0,1	0,1	0,1	0,1	0,1	0,1	0,1	0,1	0,1	0,1
Blīvējošā akustiskās izolācijas lente Nida	tek.m	1,7	1,7	1,7	1,7	1,7	1,7	1,7	1,7	1,7	1,7	1,7	1,7
Izolācijas materiāls	m²	1,0[6]	1,0[6]	1,0[6]	1,0[6]	1,0[6]	1,0[6]	1,0[6]	1,0[6]	1,0[6]	1,0[6]	1,0[6]	1,0[6]

[4] Pēc izvēles iespējams izmantot cinkota Tērauda skavas.
[5] Enkurošanas elementa tips jāizvēlas individuāli, ņemot vērā sienas konstrukcijas veidu.
[6] Pielietojums atbilstoši prasībām.
Patēriņa standartos nav ņemti vērā materiālie zaudējumi.

PIRMIE TIRGŪ SAUSĀS BŪVES SISTĒMAS MARĶĒTA ZĪME CE

Atklājiet Duripanel plāksnes iespējas
– apmeklējiet www.siniat.lv un lejupielādējiet brošūras!

SAUSĀS BŪVES SISTĒMAS

KOKA GRIESTU UGUNSDROŠĀ APDARE

nida Pārsedze D

Ugunsizturības klase:	Stiepes koeficients α_M:	Šķērsgriezuma koeficients b/h:	Būves svars 1m²:	Saistītā dokumenta numurs:
REI60	1,0-0,6	1,0-0,25	49,5-56,7 kg	Ugunsdrošības klasifikācija ITB

Ugunsdrošības klasifikācija ITB:
ITB 1060.2/15/R90

SISTĒMAS:

G18/DPB1H-D30/UGUNS+; G19/DPA2H-D30/UGUNS+; G22/DPB1H-D30/UGUNS+; G22/DPA2H-D30/UGUNS+

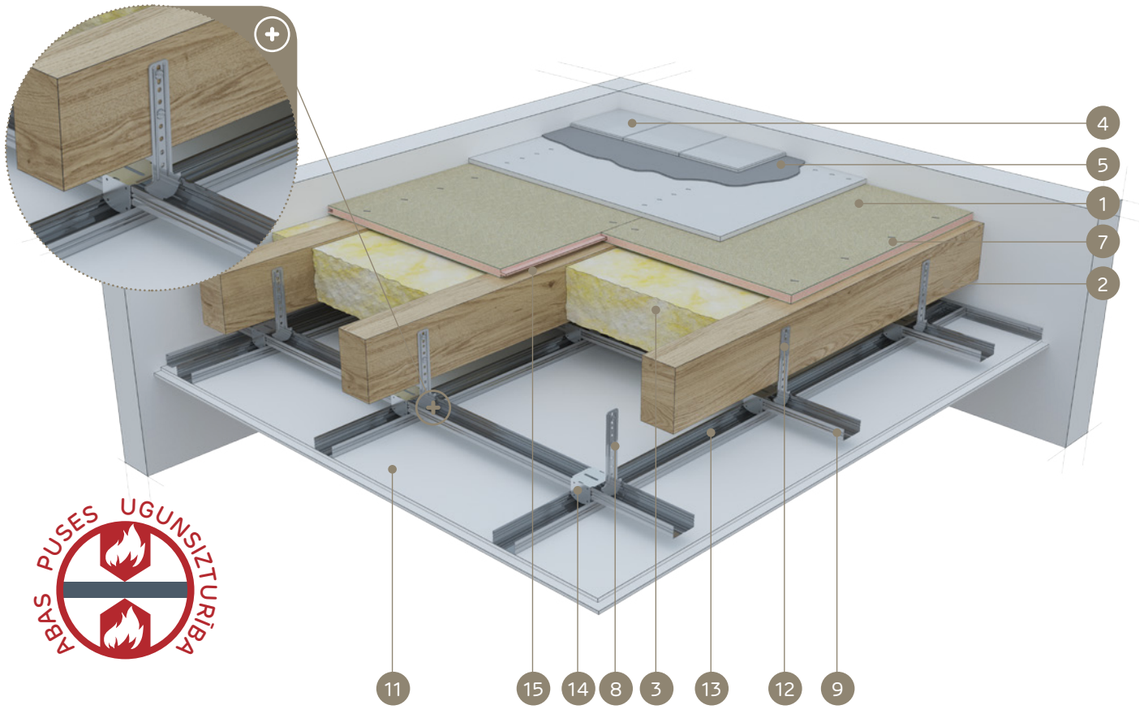

ABAS PUSES UGUNSIZTURĪBA

MATERIĀLI:

1. Cementa šķiedru plāksne Duripanel
2. Griestu Koka sijas
3. Izolācijas materiāls minerālvate
4. Grīdu klājums (keramikas segums vai parkets)
5. Cementa līmjava keramikas segumam
6. Hydropanel cementa plāksne
7. Pašurbjošās skrūves Duripanel plāksnēm vai Tērauda skavas
8. Bēniņu piekare Nida WP 60
9. Augšējais galvenais profils Nida CD 60
10. Pašurbjošā skrūve Nida
11. Ģipškartona plāksnes Nida Uguns Pluss vai Nida Kompaktss
12. Pašurbjošā skrūve Kokam Nida
13. Apakšējais nesošais profils Nida CD 60
14. Krustveida savienotājs Nida LK 60
15. Blīvējošā akustiskās izolācijas lente Nida

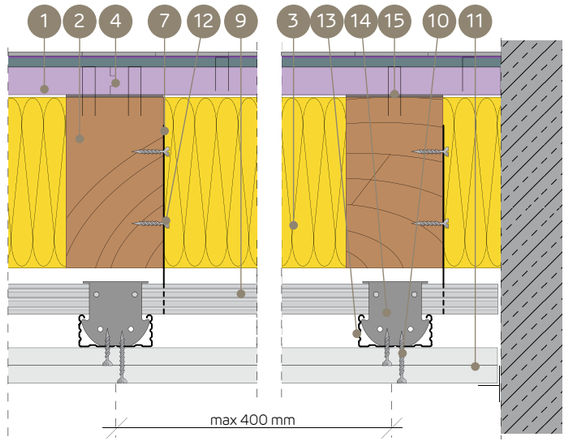

KOKA GRIESTU UGUNSDROŠĪBAS AIZSARDZĪBAS SISTĒMA, UGUNIJ IEDARBOJOTIES NO ABĀM PUSĒM (VIRSMAS APDARE - KERAMIKAS SEGUMS, PARKETS)

TEHNISKIE PARAMETRI

Sistēmas nosaukums Nida Griesti D	Griestu nesošā konstrukcija (Koka sijas)		Apšuvums no augšas - Cementa šķiedru plāksne			Apšuvums no augšas - Cementa plāksne (savienojuma slānis)			Apšuvums no apakšas - Ģipškartona plāksne			Izolācijas materiāls		Statiskie - noteicošie parametri		Būves svars[1]	Ugunsizturības klase	Īpašā sistēma
	platums - b	augstums - h	Nosaukums	Biezums	Blīvums	Nosaukums	Biezums	Blīvums	Nosaukums	Biezums	Blīvums	Biezums	Blīvums min.	Stiepes koeficients	Šķērsgriezuma koeficients			
	[mm]	[mm]		[mm]	[kg/m³]		[mm]	[kg/m³]		[mm]	[kg/m³]	[mm]	[kg/m³]	[α_M]	b/h	[kg/m²]	[min.]	
G18/DPB1H-D30/Uguns+	≥ 50	≥ 50	Duripanel B1	18	1250,0	Hydropanel	9	1220,0	Uguns Pluss	2 x 15,0	800,0	līdzens h - sijas	26,0	1,0 ÷ 0,6	1,0 ÷ 0,25	49,5	REI60	●
G19/DPA2H-D30/Uguns+	≥ 50	≥ 50	Duripanel A2	19	1350,0	Hydropanel	9	1220,0	Uguns Pluss	2 x 15,0	800,0	līdzens h - sijas	26,0	1,0 ÷ 0,6	1,0 ÷ 0,25	52,7	REI60	●
G22/DPB1H-D30/Uguns+	60 ÷ 99	60 ÷ 99	Duripanel B1	22	1250,0	Hydropanel	9	1220,0	Uguns Pluss	2 x 15,0	800,0	- [2]	- [2]	1,0 ÷ 0,6	1,0 ÷ 0,25	54,5	REI60	●
G18/DPB1H-D30/Uguns+	≥ 100	≥ 100	Duripanel B1	18	1250,0	Hydropanel	9	1220,0	Uguns Pluss	2 x 15,0	800,0	- [2]	- [2]	1,0 ÷ 0,6	1,0 ÷ 0,25	49,5	REI60	●
G22/DPA2H-D30/Uguns+	50 ÷ 59	50 ÷ 59	Duripanel A2	22	1350,0	Hydropanel	9	1220,0	Uguns Pluss	2 x 15,0	800,0	- [2]	- [2]	1,0 ÷ 0,6	1,0 ÷ 0,25	56,7	REI60	●
G19/DPA2H-D30/Uguns+	≥ 60	≥ 60	Duripanel A2	19	1350,0	Hydropanel	9	1220,0	Uguns Pluss	2 x 15,0	800,0	- [2]	- [2]	1,0 ÷ 0,6	1,0 ÷ 0,25	52,7	REI60	●

[1] Svarā netiek ņemts vērā nesošās konstrukcijas un Koka griestu izolācijas materiāla svars.
[2] Izmantošana pēc izvēles - nav prasību attiecībā uz ugunsizturības nodrošināšanu (iespējams izmantot jebkuru izolācijas materiālu).

- Duripanel B1 un Duripanel A2 cementa šķiedru plākšņu stiprināšana šķērsvirziena sistēmā, izmantojot skaidu plākšņu skrūves vai Tērauda skavas.
- Nida ģipškartona plākšņu stiprināšana šķērsvirziena sistēmā.
- Minimālais cementa šķiedru plākšņu atbalsts uz Koka griestu nesošās konstrukcijas sijas ir vismaz 30 mm, skaitot no plāksnes malas.
- Minimālie norādītie augšējā apšuvuma biezumi ir attiecināmi uz ugunsizturības apstākļiem. Ņemot vērā statikas (izturības) prasības attiecībā uz Koka griestu siju konstrukcijas atstarpēm jebkurā gadījumā ir nepieciešams statikas aprēķins.
- Detalizētas montāžas vadlīnijas ir iekļautas ITB dokumentā Nr. 1060.2/15/R90.
- Dotie risinājumi ir kā piemēri. Jebkurā gadījumā ir nepieciešama individuāla analize optimālākā risinājuma piemērošanai.

MATERIĀLA PATĒRIŅŠ UZ 1M² KOKA GRIESTIEM AR UGUNSDROŠO APDARI

Materiāla nosaukums	Mērv.	Sistēmas tips Nida Griesti D			
		G18/DPB1H-D30/Uguns+	G19/DPA2H-D30/Uguns+	G22/DPB1H-D30/Uguns+	G22/DPA2H-D30/Uguns+
		Materiāla patēriņš uz 1 m²			
Duripanel B1 plāksne 18 mm	m²	1,0	-	-	-
Duripanel A2 plāksne 19 mm	m²	-	1,0	-	-
Duripanel B1 plāksne 22 mm	m²	-	-	1,0	-
Duripanel A2 plāksne 22 mm	m²	-	-	-	1,0
Plāksne Hydropanel 9 mm	m²	1,0	1,0	1,0	1,0
Plāksne Nida Uguns Pluss 15 mm	m²	2,0	2,0	2,0	2,0
Profils Nida CD60	tek.m	3,5	3,5	3,5	3,5
Profils Nida UD27	tek.m	0,6	0,6	0,6	0,6
Bēniņu piekare Nida WP60	gab.	4,0	4,0	4,0	4,0
Gareniskais savienotājs Nida LW60	gab.	0,9	0,9	0,9	0,9
Krustveida savienotājs Nida LK66	gab.	2,5	2,5	2,5	2,5
Pašurbjošās skrūves Kokam 3,5 x 45 mm	gab.	8,0	8,0	8,0	8,0
Pašurbjošās skrūves Nida 3,5x25 mm	gab.	6,0	6,0	6,0	6,0
Pašurbjošās skrūves Nida 3,5x45 mm	gab.	18,0	18,0	18,0	18,0
Enkurošanas elements [3]	gab.	0,6	0,6	0,6	0,6
Pašurbjošās skrūves Duripanel plāksnēm	gab.	10 [4]	10 [4]	10 [4]	10 [4]
Pašurbjošās skrūves Hydropanel plāksnēm	gab.	20 [4]	20 [4]	20 [4]	20 [4]
Līmlente šuvēm Nida	tek.m	1,4	1,4	1,4	1,4
Ģipša špaktele Nida Start	kg	0,6	0,6	0,6	0,6
Ģipša špaktele Nida Finisz	kg	0,1	0,1	0,1	0,1
Blīvējošā akustiskās izolācijas lente Nida	tek.m	1,7	1,7	1,7	1,7
Izolācijas materiāls	m²	1,0 [5]	1,0 [5]	1,0 [5]	1,0 [5]

[3] Enkurošanas elementa tips jāizvēlas individuāli, ņemot vērā sienas konstrukcijas veidu.
[4] Pēc izvēles iespējams izmantot cinkota Tērauda skavas.
[5] Pielietojums atbilstoši prasībām.
Patēriņa standartos nav ņemti vērā materiālie zaudējumi.

PIRMIE TIRGŪ SAUSĀS BŪVES SISTĒMAS MARĶĒTA ZĪME CE

Atklājiet Hydropanel un Duripanel plākšņu iespējas
– apmeklējiet www.siniat.lv un lejupielādējiet brošūras!

KOKA GRIESTU UGUNSDROŠĀ APDARE

nida Pārsedze D

Ugunsizturības klase:	Stiepes koeficients α_M:	Šķērsgriezuma koeficients b/h:	Būves svars 1m²:	Saistītā dokumenta numurs:
REI90	1,0-0,6	1,0-0,25	63,8-91,3 kg	Ugunsdrošības klasifikācija ITB

Ugunsdrošības klasifikācija ITB:
ITB 1060.2/15/R90

SISTĒMAS:

G32/DPB1-D37,5/UGUNS+; G28/DPB1-D37,5/UGUNS+; G28/DPA2-D37,5/UGUNS+; G25/DPA2-D37,5/UGUNS+; G40/DPB1-D50/UGUNS+; G36/DPB1-D40/KOMPAKTSS; G38/DPA2-D50/UGUNS+; G32/DPA2-D40/KOMPAKTSS

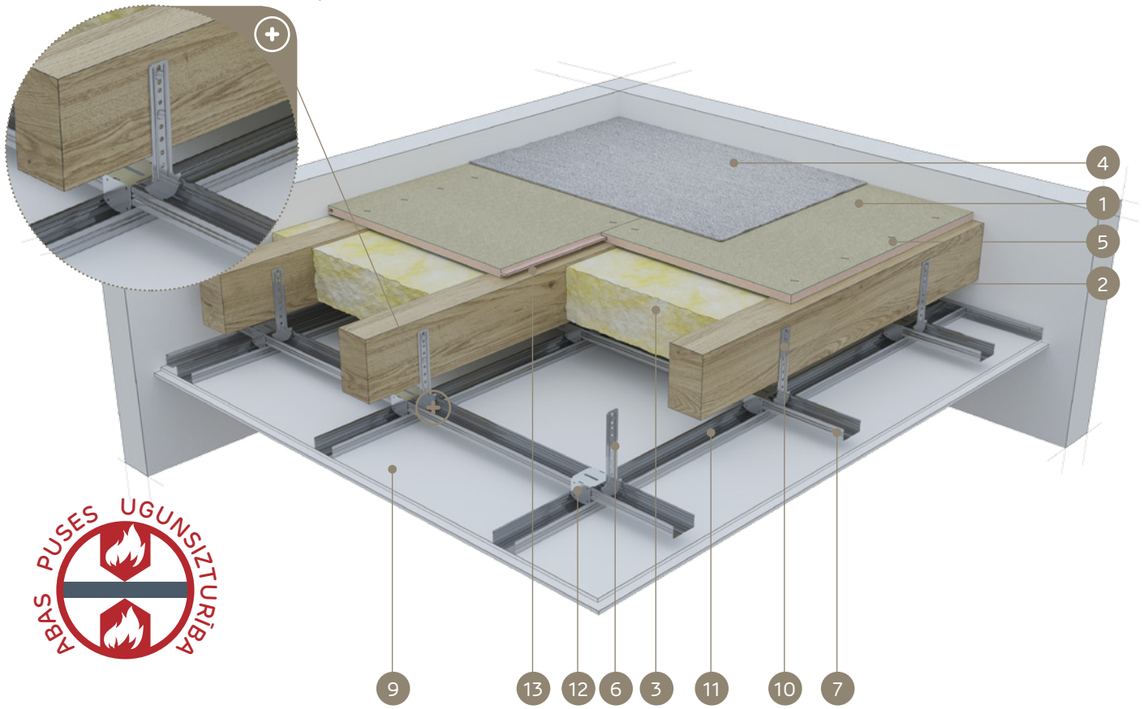

MATERIĀLI:

1. Cementa šķiedru plāksne Duripanel
2. Griestu Koka sijas
3. Izolācijas materiāls minerālvate
4. Pamatnes apdare (mīkstais grīdas segums vai peldošā grīda)
5. Pašurbjošās skrūves Duripanel plāksnēm vai Tērauda skavas
6. Bēniņu piekare Nida WP 60
7. Augšējais galvenais profils Nida CD 60
8. Pašurbjošā skrūve Nida
9. Ģipškartona plāksnes Nida Uguns Pluss vai Nida Kompaktss
10. Pašurbjošā skrūve Kokam Nida
11. Apakšējais nesošais profils Nida CD 60
12. Krustveida savienotājs Nida LK 60
13. Blīvējošā akustiskās izolācijas lente Nida

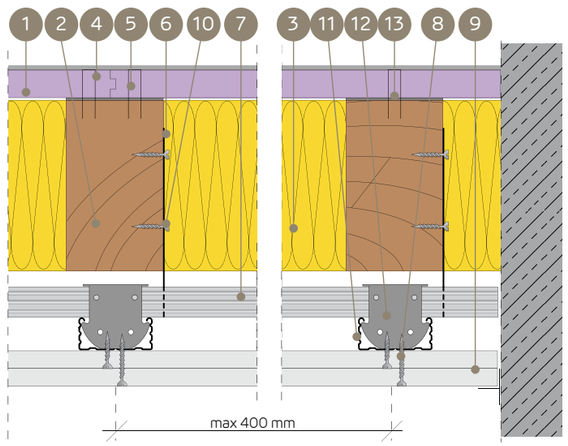

KOKA GRIESTU UGUNSDROŠĪBAS AIZSARDZĪBAS SISTĒMA, UGUNIJ IEDARBOJOTIES NO ABĀM PUSĒM (VIRSMAS APDARE - MĪKSTAIS GRĪDAS SEGUMS, PELDOŠĀ GRĪDA)

TEHNISKIE PARAMETRI

Sistēmas nosaukums Nida Griesti D	Griestu nesošā konstrukcija (Koka sijas)		Apšuvums no augšas - Cementa šķiedru plāksne			Apšuvums no apakšas - Ģipškartona plāksne			Izolācijas materiāls		Statiskie - noteicošie parametri		Būves svars [3]	Ugunsizturības klase	Īpašā sistēma
	platums - b	augstums - h	Nosaukums	Biezums	Blīvums	Nosaukums	Biezums	Blīvums	Biezums	Blīvums min.	Stiepes koeficients	Šķērsgriezuma koeficients			
	[mm]	[mm]		[mm]	[kg/m³]		[mm]	[kg/m³]	[mm]	[kg/m³]	[α_M]	b/h	[kg/m²]	[min.]	
G32/DPB1-D37,5/Uguns+	80 ÷ 99	80 ÷ 99	Duripanel B1	32	1250,0	Uguns Pluss	3 x 12,5 [1]	800,0	līdzens h - sijas	50,0	1,0 ÷ 0,6	1,0 ÷ 0,25	70,0	REI90	●
G28/DPB1-D37,5/Uguns+	≥ 100	≥ 100	Duripanel B1	28	1250,0	Uguns Pluss	3 x 12,5 [1]	800,0	līdzens h - sijas	50,0	1,0 ÷ 0,6	1,0 ÷ 0,25	65,0	REI90	●
G28/DPA2-D37,5/Uguns+	80 ÷ 99	80 ÷ 99	Duripanel A2	28	1350,0	Uguns Pluss	3 x 12,5 [1]	800,0	līdzens h - sijas	50,0	1,0 ÷ 0,6	1,0 ÷ 0,25	67,8	REI90	●
G25/DPA2-D37,5/Uguns+	≥ 100	≥ 100	Duripanel A2	25	1350,0	Uguns Pluss	3 x 12,5 [1]	800,0	līdzens h - sijas	50,0	1,0 ÷ 0,6	1,0 ÷ 0,25	63,8	REI90	●
G40/DPB1-D50/Uguns+	60 ÷ 79	60 ÷ 79	Duripanel B1	40	1250,0	Uguns Pluss	4 x 12,5 [2]	800,0	- [4]	- [4]	≥ 0,8	1,0	80,0	REI90	●
G36/DPB1-D40/Kompaktss	≥ 100	≥ 100	Duripanel B1	36	1250,0	Uguns Kompaktss	2 x 20	800,0	- [4]	- [4]	≥ 0,8	1,0	78,4	REI90	●
G38/DPA2-D50/Uguns+	40 ÷ 59	40 ÷ 59	Duripanel A2	28 + 10	1250,0	Uguns Pluss	4 x 12,5 [2]	800,0	- [4]	- [4]	≥ 0,8	1,0 ÷ 0,25	91,3	REI90	●
G32/DPA2-D40/Kompaktss	≥ 80	≥ 80	Duripanel A2	32	1250,0	Uguns Kompaktss	2 x 20	800,0	- [4]	- [4]	≥ 0,8	1,0 ÷ 0,25	76,6	REI90	●

[1] Pēc izvēles izmantojiet vienas kārtas sistēmu, kas izgatavota no Nida Kompaktss DF tipa plāksnēm 1x25 mm + Nida Uguns Pluss DF tipa plāksnēm 1x12,5 (tas var palielināt apakšējā apšuvuma svaru).
[2] Pēc izvēles izmantojiet vienas kārtas sistēmu, kas izgatavota no Nida Kompaktss DF tipa plāksnēm 2x25 mm (tas var palielināt apakšējā apšuvuma svaru).
[3] Svarā netiek ņemts vērā nesošās konstrukcijas un Koka griestu izolācijas materiāla svars.
[4] Izmantošana pēc izvēles - nav prasību attiecībā uz ugunsizturības nodrošināšanu (iespējams izmantot jebkuru izolācijas materiālu).

- Duripanel B1 un Duripanel A2 cementa šķiedru plākšņu stiprināšana šķērsvirziena sistēmā, izmantojot skaidu plākšņu skrūves vai Tērauda skavas.
- Nida ģipškartona plākšņu stiprināšana šķērsvirziena sistēmā.
- Minimālais cementa šķiedru plākšņu atbalsts uz Koka griestu nesošās konstrukcijas sijas ir vismaz 30 mm, skaitot no plāksnes malas.
- Minimālie norādītie augšējā apšuvuma biezumi ir attiecināmi uz ugunsizturības apstākļiem. Ņemot vērā statikas (izturības) prasības attiecībā uz Koka griestu siju konstrukcijas atstarpēm jebkurā gadījumā ir nepieciešams statikas aprēķins.
- Detalizētas montāžas vadlīnijas ir iekļautas ITB dokumentā Nr. 1060.2/15/R90.
- Dotie risinājumi ir kā piemēri. Jebkurā gadījumā ir nepieciešama individuāla analīze optimālākā risinājuma piemērošanai.

MATERIĀLA PATĒRIŅŠ UZ 1M² KOKA GRIESTIEM AR UGUNSDROŠO APDARI

Materiāla nosaukums	Mērv.	Sistēmas tips Nida Griesti D													
		G32/DPB1-D37,5/Uguns+	G32/DPB1-D37,5/Uguns +Kompaktss	G28/DPB1-D37,5/Uguns+	G28/DPB1-D37,5/Uguns +Kompaktss	G28/DPA2-D37,5/Uguns+	G28/DPA2-D37,5/Uguns + Kompaktss	G25/DPA2-D37,5/Uguns+	G25/DPA2-D37,5/Uguns + Kompaktss	G40/DPB1-D50/Uguns+	G40/DPB1-D50/Kompaktss	G36/DPB1-D40/Kompaktss	G38/DPA2-D50/Uguns+	G38/DPA2-D50/Kompaktss	G32/DPA2-D40/Kompaktss
		Materiāla patēriņš uz 1 m²													
Duripanel B1 plāksne 28 mm	m²	-	-	1,0	1,0	-	-	-	-	-	-	-	-	-	-
Duripanel A2 plāksne 10 mm	m²	-	-	-	-	-	-	-	-	-	-	-	1,0	1,0	-
Duripanel B1 plāksne 32 mm	m²	1,0	1,0	-	-	-	-	-	-	-	-	-	-	-	-
Duripanel A2 plāksne 25mm	m²	-	-	-	-	-	-	1,0	1,0	-	-	-	-	-	-
Duripanel A2 plāksne 28 mm	m²	-	-	-	-	1,0	1,0	-	-	-	-	-	1,0	1,0	-
Duripanel B1 plāksne 36 mm	m²	-	-	-	-	-	-	-	-	-	-	1,0	-	-	-
Duripanel B1 plāksne 40 mm	m²	-	-	-	-	-	-	-	-	1,0	1,0	-	-	-	-
Duripanel A2 plāksne 32 mm	m²	-	-	-	-	-	-	-	-	-	-	-	-	-	1,0
Plāksne Nida Uguns Pluss 12,5 mm	m²	3,0	1,0	3,0	1,0	3,0	1,0	3,0	1,0	4,0	-	-	4,0	-	-
Plāksne Nida Uguns Pluss 20 mm	m²	-	-	-	-	-	-	-	-	-	-	2,0	-	-	2,0
Plāksne Nida Uguns Pluss 25 mm	m²	-	1,0	-	1,0	-	1,0	-	1,0	-	2,0	-	-	2,0	-
Profils Nida CD60	tek.m	3,5	3,5	3,5	3,5	3,5	3,5	3,5	3,5	3,5	3,5	3,5	3,5	3,5	3,5
Profils Nida UD27	tek.m	0,6	0,6	0,6	0,6	0,6	0,6	0,6	0,6	0,6	0,6	0,6	0,6	0,6	0,6
Bēniņu piekare Nida WP60	gab.	4,0	4,0	4,0	4,0	4,0	4,0	4,0	4,0	4,0	4,0	4,0	4,0	4,0	4,0
Gareniskais savienotājs Nida LW60	gab.	0,9	0,9	0,9	0,9	0,9	0,9	0,9	0,9	0,9	0,9	0,9	0,9	0,9	0,9
Krustveida savienotājs Nida LK66	gab.	2,5	2,5	2,5	2,5	2,5	2,5	2,5	2,5	2,5	2,5	2,5	2,5	2,5	2,5
Pašurbjošās skrūves Kokam 3,5 x 45 mm	gab.	8,0	8,0	8,0	8,0	8,0	8,0	8,0	8,0	8,0	8,0	8,0	8,0	8,0	8,0
Pašurbjošās skrūves Nida 3,5x25 mm	gab.	6,0	6,0	6,0	6,0	6,0	6,0	6,0	6,0	6,0	-	-	6,0	6,0	-
Pašurbjošās skrūves Nida 3,5x35 mm	gab.	6,0	-	6,0	-	6,0	-	6,0	-	6,0	6,0	6,0	6,0	6,0	6,0
Pašurbjošās skrūves Nida 3,5x45 mm	gab.	-	-	-	-	-	-	-	-	-	-	-	-	-	-
Pašurbjošās skrūves Nida 3,5x55 mm	gab.	18,0	18,0	18,0	18,0	18,0	18,0	18,0	18,0	6,0	-	18,0	6,0	-	18,0
Pašurbjošās skrūves Nida 4,2x70 mm	gab.	-	-	-	-	-	-	-	-	18,0	18,0	-	18,0	18,0	-
Enkurošanas elements [5]	gab.	0,6	0,6	0,6	0,6	0,6	0,6	0,6	0,6	0,6	0,6	0,6	0,6	0,6	0,6
Pašurbjošās skrūves Duripanel plāksnēm	gab.	10 [6]	10 [6]	10 [6]	10 [6]	10 [6]	10 [6]	10 [6]	10 [6]	10 [6]	10 [6]	10 [6]	20 [6]	20 [6]	10 [6]
Līmlente šuvēm Nida	tek.m	1,4	1,4	1,4	1,4	1,4	1,4	1,4	1,4	1,4	1,4	1,4	1,4	1,4	1,4
Ģipša špaktele Nida Start	kg	0,9	0,6	0,9	0,6	0,9	0,6	0,9	0,6	0,9	0,6	0,9	0,9	0,6	0,9
Ģipša špaktele Nida Finisz	kg	0,1	0,1	0,1	0,1	0,1	0,1	0,1	0,1	0,1	0,1	0,1	0,1	0,1	0,1
Blīvējošā akustiskās izolācijas lente Nida	tek.m	1,7	1,7	1,7	1,7	1,7	1,7	1,7	1,7	1,7	1,7	1,7	1,7	1,7	1,7
Izolācijas materiāls	m²	1,0 [7]	1,0 [7]	1,0 [7]	1,0 [7]	1,0 [7]	1,0 [7]	1,0 [7]	1,0 [7]	1,0 [7]	1,0 [7]	1,0 [7]	1,0 [7]	1,0 [7]	1,0 [7]

[5] Enkurošanas elementa tips jāizvēlas individuāli, ņemot vērā sienas konstrukcijas veidu.
[6] Pēc izvēles iespējams izmantot cinkota Tērauda skavas.
[7] Pielietojums atbilstoši prasībām.
Patēriņa standartos nav ņemti vērā materiālie zaudējumi.

PIRMIE TIRGŪ
SAUSĀS BŪVES SISTĒMAS
MARĶĒTA ZĪME CE

Atklājiet Duripanel plāksnes iespējas
– apmeklējiet www.siniat.lv un lejupielādējiet brošūras!

KOKA GRIESTU UGUNSDROŠĀ APDARE

nida Pārsedze D

Ugunsizturības klase:	Stiepes koeficients α_M:	Šķērsgriezuma koeficients b/h:	Būves svars 1m²:	Saistītā dokumenta numurs:
REI90	1,0-0,6	1,0-0,25	52,0-102,3	Ugunsdrošības klasifikācija ITB

Ugunsdrošības klasifikācija ITB:
ITB 1060.2/15/R90

SISTĒMAS:

G24/DPB1H-D37,5/UGUNS+; G22/DPA2H-D37,5/UGUNS+; G20/DPB1H-D30/UGUNS+; G19/DPA2H-D30/UGUNS+; G40/DPB1H-D50/UGUNS+; G32/DPB1H-D40/KOMPAKTSS; G36/DPA2H-D50/UGUNS+; G28/DPA2H-D40/KOMPAKTSS

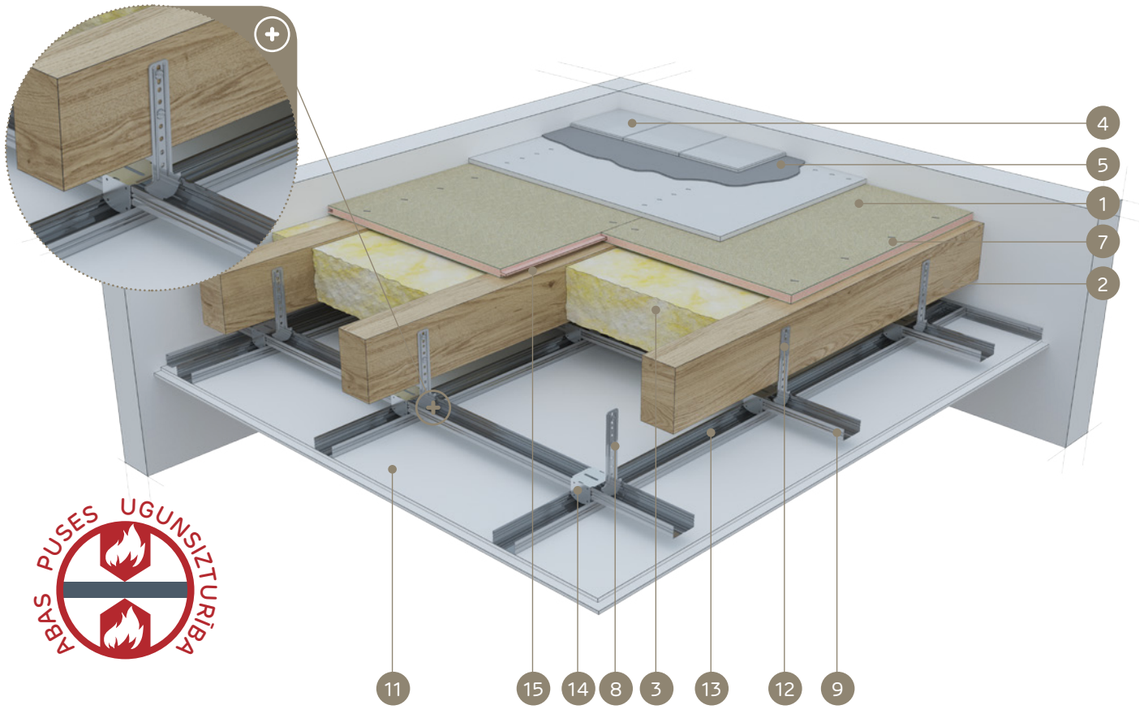

ABAS PUSES UGUNSIZTURĪBA

MATERIĀLI:

1. Cementa šķiedru plāksne Duripanel
2. Griestu Koka sijas
3. Izolācijas materiāls minerālvate
4. Grīdu klājums (keramikas segums vai parkets)
5. Cementa līmjava keramikas segumam
6. Hydropanel cementa plāksne
7. Pašurbjošās skrūves Duripanel plāksnēm vai Tērauda skavas
8. Bēniņu piekare Nida WP 60
9. Augšējais galvenais profils Nida CD 60
10. Pašurbjošā skrūve Nida
11. Ģipškartona plāksnes Nida Uguns Pluss vai Nida Kompaktss
12. Pašurbjošā skrūve Kokam Nida
13. Apakšējais nesošais profils Nida CD 60
14. Krustveida savienotājs Nida LK 60
15. Blīvējošā akustiskās izolācijas lente Nida

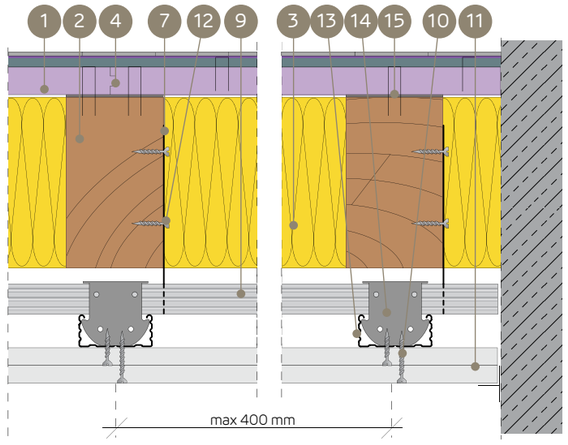

KOKA GRIESTU UGUNSDROŠĪBAS AIZSARDZĪBAS SISTĒMA, UGUNIJ IEDARBOJOTIES NO ABĀM PUSĒM (VIRSMAS APDARE - KERAMIKAS SEGUMS, PARKETS)

TEHNISKIE PARAMETRI

Sistēmas nosaukums Nida Griesti D	Griestu nesošā konstrukcija (Koka sijas)		Apšuvums no augšas - Cementa šķiedru plāksne			Apšuvums no augšas - Cementa plāksne (savienojuma slānis)			Apšuvums no apakšas - Ģipškartona plāksne			Izolācijas materiāls		Statiskie - noteicošie parametri		Būves svars[3]	Ugunsizturības klase	Īpašā sistēma
	platums - b	augstums - h	Nosaukums	Biezums	Blīvums	Nosaukums	Biezums	Blīvums	Nosaukums	Biezums	Blīvums	Biezums	Blīvums min.	Stiepes koeficients	Šķērsgriezuma koeficients			
	[mm]	[mm]		[mm]	[kg/m³]		[mm]	[kg/m³]		[mm]	[kg/m³]	[mm]	[kg/m³]	[α_M]	b/h	[kg/m²]	[min.]	
G24/DPB1H-D37,5/Uguns+	80 ÷ 99	80 ÷ 99	Duripanel B1	24	1250,0	Hydropanel	9	1220,0	Uguns Pluss	3 x 12,5 [1]	800,0	līdzens h - sijas	50,0	1,0	1,0 ÷ 0,25	71,0	REI90	●
G22/DPA2H-D37,5/Uguns+	80 ÷ 99	80 ÷ 99	Duripanel A2	22	1350,0	Hydropanel	9	1220,0	Uguns Pluss	3 x 12,5 [1]	800,0	līdzens h - sijas	50,0	1,0	1,0 ÷ 0,25	70,7	REI90	●
G20/DPB1H-D30/Uguns+	≥ 100	≥ 100	Duripanel B1	20	1250,0	Hydropanel	9	1220,0	Uguns Pluss	2 x 15	800,0	līdzens h - sijas	50,0	1,0	1,0 ÷ 0,25	52,0	REI90	●
G19/DPA2H-D30/Uguns+	≥ 100	≥ 100	Duripanel A2	19	1350,0	Hydropanel	9	1220,0	Uguns Pluss	2 x 15	800,0	līdzens h - sijas	50,0	1,0 ÷ 0,6	1,0 ÷ 0,25	63,7	REI90	●
G40/DPB1H-D50/Uguns+	≥ 40	≥ 40	Duripanel B1	40	1250,0	Hydropanel	9	1220,0	Uguns Pluss	4 x 12,5[2]	800,0	- [4]	- [4]	1,0 ÷ 0,6	1,0 ÷ 0,25	101,0	REI90	●
G32/DPB1H-D40/Kompaktss	≥ 100	≥ 100	Duripanel B1	32 [1]	1250,0	Hydropanel	9	1220,0	Uguns Pluss	2 x 20	800,0	- [4]	- [4]	1,0 ÷ 0,6	1,0 ÷ 0,5	84,4	REI90	●
G36/DPA2H-D50/Uguns+	≥ 40	≥ 40	Duripanel A2	22 + 16	1350,0	Hydropanel	9	1220,0	Uguns Pluss	4 x 12,5[2]	800,0	- [4]	- [4]	1,0 ÷ 0,6	1,0 ÷ 0,25	102,3	REI90	●
G28/DPA2H-D40/Kompaktss	≥ 100	≥ 100	Duripanel A2	28 [1]	1350,0	Hydropanel	9	1220,0	Uguns Pluss	2 x 20	800,0	- [4]	- [4]	1,0 ÷ 0,6	1,0 ÷ 0,5	82,2	REI90	●

[1] Pēc izvēles izmantojiet vienas kārtas sistēmu, kas izgatavota no Nida Kompaktss DF tipa plāksnēm 1x25 mm + Nida Uguns Pluss DF tipa plāksnēm 1x12,5 (tas var palielināt apakšējā apšuvuma svaru).
[2] Pēc izvēles izmantojiet vienas kārtas sistēmu, kas izgatavota no Nida Kompaktss DF tipa plāksnēm 2x25 mm (tas var palielināt apakšējā apšuvuma svaru).
[3] Svarā netiek ņemts vērā nesošās konstrukcijas un Koka griestu izolācijas materiāla svars.
[4] Izmantošana pēc izvēles - nav prasību attiecībā uz ugunsizturības nodrošināšanu (iespējams izmantot jebkuru izolācijas materiālu).

- Duripanel B1 un Duripanel A2 cementa šķiedru plākšņu stiprināšana šķērsvirziena sistēmā, izmantojot skaidu plākšņu skrūves vai Tērauda skavas.
- Nida ģipškartona plākšņu stiprināšana šķērsvirziena sistēmā.
- Minimālais cementa šķiedru plākšņu atbalsts uz Koka griestu nesošās konstrukcijas sijas ir vismaz 30 mm, skaitot no plāksnes malas.
- Minimālie norādītie augšējā apšuvuma biezumi ir attiecināmi uz ugunsizturības apstākļiem. Ņemot vērā statikas (izturības) prasības attiecībā uz Koka griestu siju konstrukcijas atstarpēm jebkurā gadījumā ir nepieciešams statikas aprēķins.
- Detalizētas montāžas vadlīnijas ir iekļautas ITB dokumentā Nr. 1060.2/15/R90.
- Dotie risinājumi ir kā piemēri. Jebkurā gadījumā ir nepieciešama individuāla analīze optimālākā risinājuma piemērošanai.

MATERIĀLA PATĒRIŅŠ UZ 1M² KOKA GRIESTIEM AR UGUNSDROŠO APDARI

Materiāla nosaukums	Mērv.	Sistēmas tips Nida Griesti D											
		G24/DPB1H-D37,5/Uguns+	G24/DPB1H-D37,5/Uguns+ Kompaktss	G22/DPA2H-D37,5/Uguns+	G22/DPA2H-D37,5/Uguns+ Kompaktss	G20/DPB1H-D30/Uguns+	G19/DPA2H-D30/Uguns+	G40/DPB1H-D50/Uguns+	G40/DPB1H-D50/ Kompaktss	G32/DPB1H-D40/ Kompaktss	G36/DPA2H-D50/Uguns+	G36/DPA2H-D50/ Kompaktss	G28/DPA2H-D40/ Kompaktss
		Materiāla patēriņš uz 1 m²											
Duripanel B1 plāksne 20 mm	m²	-	-	-	-	1,0	-	-	-	-	-	-	-
Duripanel A2 plāksne 16 mm	m²	-	-	-	-	-	-	-	-	-	1,0	1,0	-
Duripanel B1 plāksne 24 mm	m²	1,0	1,0	-	-	-	-	-	-	-	-	-	-
Duripanel A2 plāksne 19 mm	m²	-	-	-	-	-	1,0	-	-	-	-	-	-
Duripanel A2 plāksne 22 mm	m²	-	-	1,0	1,0	-	-	-	-	-	1,0	1,0	-
Duripanel B1 plāksne 32 mm	m²	-	-	-	-	-	-	-	-	1,0	-	-	-
Duripanel B1 plāksne 40 mm	m²	-	-	-	-	-	-	1,0	1,0	-	-	-	-
Duripanel A2 plāksne 28 mm	m²	-	-	-	-	-	-	-	-	-	-	-	1,0
Plāksne Hydropanel 9 mm	m²	1,0	1,0	1,0	1,0	1,0	1,0	1,0	1,0	1,0	1,0	1,0	1,0
Plāksne Nida Uguns Pluss 12,5 mm	m²	3,0	1,0	3,0	1,0	-	-	4,0	-	-	4,0	-	-
Plāksne Nida Uguns Pluss 15 mm	m²	-	-	-	-	2,0	2,0	-	-	-	-	-	
Plāksne Nida Uguns Pluss 20 mm	m²	-	-	-	-	-	-	-	-	2,0	-	-	2,0
Plāksne Nida Uguns Pluss 25 mm	m²	-	1,0	-	1,0	-	1,0	-	2,0	-	-	2,0	-
Profils Nida CD60	tek.m	3,5	3,5	3,5	3,5	3,5	3,5	3,5	3,5	3,5	3,5	3,5	3,5
Profils Nida UD27	tek.m	0,6	0,6	0,6	0,6	0,6	0,6	0,6	0,6	0,6	0,6	0,6	0,6
Bēniņu piekare Nida WP60	gab.	4,0	4,0	4,0	4,0	4,0	4,0	4,0	4,0	4,0	4,0	4,0	4,0
Gareniskais savienotājs Nida LW60	gab.	0,9	0,9	0,9	0,9	0,9	0,9	0,9	0,9	0,9	0,9	0,9	0,9
Krustveida savienotājs Nida LK66	gab.	2,5	2,5	2,5	2,5	2,5	2,5	2,5	2,5	2,5	2,5	2,5	2,5
Pašurbjošās skrūves Kokam 3,5 x 45 mm	gab.	8,0	8,0	8,0	8,0	8,0	8,0	8,0	8,0	8,0	8,0	8,0	8,0
Pašurbjošās skrūves Nida 3,5x25 mm	gab.	6,0	-	6,0	-	6,0	6,0	6,0	-	-	6,0	-	-
Pašurbjošās skrūves Nida 3,5x35 mm	gab.	6,0	6,0	6,0	6,0	-	-	6,0	6,0	6,0	6,0	6,0	6,0
Pašurbjošās skrūves Nida 3,5x45 mm	gab.	-	-	-	-	18,0	18,0	-	-	-	-	-	-
Pašurbjošās skrūves Nida 3,5x55 mm	gab.	18,0	18,0	18,0	18,0	-	-	6,0	-	18,0	6,0	-	18,0
Pašurbjošās skrūves Nida 4,2x70 mm	gab.	-	-	-	-	-	-	18,0	18,0	-	18,0	18,0	-
Enkurošanas elements [5]	gab.	0,6	0,6	0,6	0,6	0,6	0,6	0,6	0,6	0,6	0,6	0,6	0,6
Pašurbjošās skrūves Hydropanel	gab.	20 [6]	20 [6]	20 [6]	20 [6]	20 [6]	20 [6]	20 [6]	20 [6]	20 [6]	20 [6]	20 [6]	20 [6]
Pašurbjošās skrūves Duripanel plāksnēm	gab.	10 [6]	10 [6]	10 [6]	10 [6]	10 [6]	10 [6]	10 [6]	10 [6]	10 [6]	20 [6]	10 [6]	20 [6]
Līmlente šuvēm Nida	tek.m	1,4	1,4	1,4	1,4	1,4	1,4	1,4	1,4	1,4	1,4	1,4	1,4
Ģipša špaktele Nida Start	kg	0,9	0,6	0,9	0,6	0,6	0,6	1,2	0,6	0,6	1,2	0,6	0,6
Ģipša špaktele Nida Finisz	kg	0,1	0,1	0,1	0,1	0,1	0,1	0,1	0,1	0,1	0,1	0,1	0,1
Blīvējošā akustiskās izolācijas lente Nida	tek.m	1,7	1,7	1,7	1,7	1,7	1,7	1,7	1,7	1,7	1,7	1,7	1,7
Izolācijas materiāls	m²	1,0 [7]	1,0 [7]	1,0 [7]	1,0 [7]	1,0 [7]	1,0 [7]	1,0 [7]	1,0 [7]	1,0 [7]	1,0 [7]	1,0 [7]	1,0 [7]

[5] Enkurošanas elementa tips jāizvēlas individuāli, ņemot vērā sienas konstrukcijas veidu
[6] Pēc izvēles iespējams izmantot cinkota Tērauda skavas
[5] Pielietojums atbilstoši prasībām.
Patēriņa standartos nav ņemti vērā materiālie zaudējumi.

PIRMIE TIRGŪ SAUSĀS BŪVES SISTĒMAS MARĶĒTA ZĪME CE

Atklājiet Hydropanel un Duripanel plākšņu iespējas – apmeklējiet www.siniat.lv un lejupielādējiet brošūras!

KOKA GRIESTU UGUNSDROŠĀ APDARE

nida Pārsedze D

Ugunsizturības klase:	Stiepes koeficients α_M:	Šķērsgriezuma koeficients b/h:	Būves svars 1m²:	Saistītā dokumenta numurs:
REI120	1,0-0,6	1,0-0,25	73,2-120,0 kg	Ugunsdrošības klasifikācija ITB

Ugunsdrošības klasifikācija ITB:
ITB 1060.2/15/R90

SISTĒMAS:

G48/DPB1-D50/UGUNS+; G40/DPB1-D50/UGUNS+; G40/DPA2-D50/UGUNS+; G38/DPA2-D50/UGUNS+; G36/DPB1-D37,5/UGUNS+; G32/DPA2-D37,5/UGUNS+; G64/DPB1-D50/UGUNS+; G56/DPB1-D37,5/UGUNS+; G48/DPA2-D50/UGUNS+

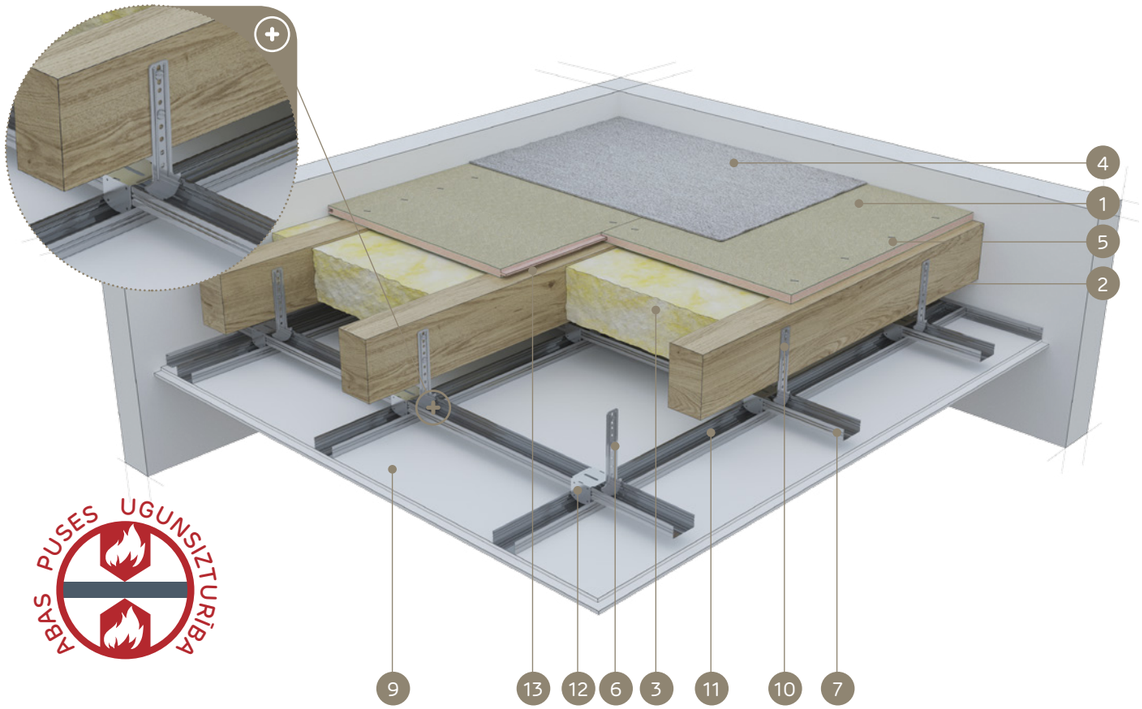

PUSES UGUNSIZTURĪBA

MATERIĀLI:

1. Cementa šķiedru plāksne Duripanel
2. Griestu Koka sijas
3. Izolācijas materiāls minerālvate
4. Pamatnes apdare (mīkstais grīdas segums vai peldošā grīda)
5. Pašurbjošās skrūves Duripanel plāksnēm vai Tērauda skavas
6. Bēniņu piekare Nida WP 60
7. Augšējais galvenais profils Nida CD 60
8. Pašurbjošā skrūve Nida
9. Ģipškartona plāksnes Nida Uguns Pluss vai Nida Kompaktss
10. Pašurbjošā skrūve Kokam Nida
11. Apakšējais nesošais profils Nida CD 60
12. Krustveida savienotājs Nida LK 60
13. Blīvējošā akustiskās izolācijas lente Nida

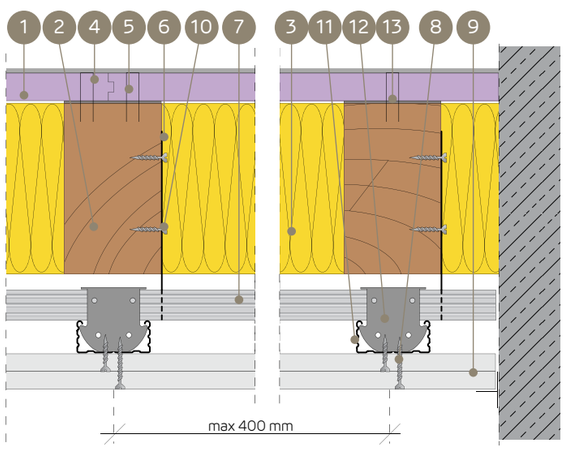

KOKA GRIESTU UGUNSDROŠĪBAS AIZSARDZĪBAS SISTĒMA, UGUNIJ IEDARBOJOTIES NO ABĀM PUSĒM (VIRSMAS APDARE - MĪKSTAIS GRĪDAS SEGUMS, PELDOŠĀ GRĪDA)

TEHNISKIE PARAMETRI

Sistēmas nosaukums Nida Griesti D	Griestu nesošā konstrukcija (Koka sijas)		Apšuvums no augšas - Cementa šķiedru plāksne			Apšuvums no apakšas - Ģipškartona plāksne			Izolācijas materiāls		Statiskie - noteicošie parametri		Būves svars [3]	Ugunsizturības klase	Īpašā sistēma
	platums - b	augstums - h	Nosaukums	Biezums	Blīvums	Nosaukums	Biezums	Blīvums	Biezums	Blīvums min.	Stiepes koeficients	Šķērsgriezuma koeficients			
	[mm]	[mm]		[mm]	[kg/m³]		[mm]	[kg/m³]	[mm]	[kg/m³]	[α_M]	b/h	[kg/m²]	[min.]	
G48/DPB1-D50/Uguns+	≥ 80	≥ 80	Duripanel B1	32 +16	1250,0	Uguns Pluss	4 x 12,5 [1]	800,0	līdzens h - sijas	50,0	1,0 ÷ 0,8	1,0 ÷ 0,25	100,0	REI120	●
G40/DPB1-D50/Uguns+	≥ 100	≥ 100	Duripanel B1	40	1250,0	Uguns Pluss	4 x 12,5 [1]	800,0	līdzens h - sijas	50,0	1,0 ÷ 0,8	1,0 ÷ 0,25	90,0	REI120	●
G40/DPA2-D50/Uguns+	≥ 80	≥ 80	Duripanel A2	22 + 19	1350,0	Uguns Pluss	4 x 12,5 [1]	800,0	līdzens h - sijas	50,0	1,0 ÷ 0,6	1,0 ÷ 0,25	95,4	REI120	●
G38/DPA2-D50/Uguns+	≥ 100	≥ 100	Duripanel A2	16 +22	1350,0	Uguns Pluss	4 x 12,5 [1]	800,0	līdzens h - sijas	50,0	1,0 ÷ 0,6	1,0 ÷ 0,25	91,3	REI120	●
G36/DPB1-D37,5/Uguns+	≥ 60	≥ 120	Duripanel B1	36	1350,0	Uguns Pluss	3 x 12,5 [2]	800,0	līdzens h - sijas	50,0	1,0 ÷ 0,6	1,0 ÷ 0,5	75,0	REI120	●
G32/DPA2-D37,5/Uguns+	≥ 60	≥ 120	Duripanel A2	32	1350,0	Uguns Pluss	3 x 12,5 [2]	800,0	līdzens h - sijas	50,0	1,0 ÷ 0,6	1,0 ÷ 0,25	73,2	REI120	●
G64/DPB1-D50/Uguns+	≥ 100	≥ 100	Duripanel B1	40 + 24	1250,0	Uguns Pluss	4 x 12,5 [1]	800,0	- [4]	- [4]	1,0 ÷ 0,6	1,0	120,0	REI120	●
G56/DPB1-D37,5/Uguns+	≥ 100	≥ 100	Duripanel B1	2 x 28	1250,0	Uguns Pluss	3 x 12,5 [2]	800,0	- [4]	- [4]	1,0 ÷ 0,8	1,0 ÷ 0,5	100,0	REI120	●
G48/DPA2-D50/Uguns+	≥ 100	≥ 100	Duripanel A2	32 + 16	1250,0	Uguns Pluss	4 x 12,5 [1]	800,0	- [4]	- [4]	1,0 ÷ 0,6	1,0	104,8	REI120	●

[1] Pēc izvēles izmantojiet vienas kārtas sistēmu, kas izgatavota no Nida Kompaktss DF tipa plāksnēm 2x25 mm (tas var palielināt apakšējā apšuvuma svaru).
[2] Pēc izvēles izmantojiet vienas kārtas sistēmu, kas izgatavota no Nida Kompaktss DF tipa plāksnēm 1x25 mm + Nida Uguns Pluss DF tipa plāksnēm 1x12,5 (tas var palielināt apakšējā apšuvuma svaru).
[3] Svarā netiek ņemts vērā nesošās konstrukcijas un Koka griestu izolācijas materiāla svars.
[4] Izmantošana pēc izvēles - nav prasību attiecībā uz ugunsizturības nodrošināšanu (iespējams izmantot jebkuru izolācijas materiālu).

- Duripanel B1 un Duripanel A2 cementa šķiedru plākšņu stiprināšana šķērsvirziena sistēmā, izmantojot skaidu plākšņu skrūves vai Tērauda skavas.
- Nida ģipškartona plākšņu stiprināšana šķērsvirziena sistēmā.
- Minimālais cementa šķiedru plākšņu atbalsts uz Koka griestu nesošās konstrukcijas sijas ir vismaz 30 mm, skaitot no plāksnes malas.
- Minimālie norādītie augšējā apšuvuma biezumi ir attiecināmi uz ugunsizturības apstākļiem. Ņemot vērā statikas (izturības) prasības attiecībā uz Koka griestu siju konstrukcijas atstarpēm jebkurā gadījumā ir nepieciešams statikas aprēķins.
- Detalizētas montāžas vadlīnijas ir iekļautas ITB dokumentā Nr. 1060.2/15/R90.
- Dotie risinājumi ir kā piemēri. Jebkurā gadījumā ir nepieciešama individuāla analīze optimālākā risinājuma piemērošanai.

MATERIĀLA PATĒRIŅŠ UZ 1M² KOKA GRIESTIEM AR UGUNSDROŠO APDARI

Materiāla nosaukums	Mērv.	Sistēmas tips Nida Griesti D																	
		G48/DPB1-D50/Uguns+	G48/DPB1-D50/Kompaktss	G40/DPB1-D50/Uguns+	G40/DPB1-D50/Kompaktss	G40/DPA2-D50/Uguns+	G40/DPA2-D50/Kompaktss	G38/DPA2-D50/Uguns+	G38/DPA2-D50/Kompaktss	G36/DPB1-D37,5/Uguns+	G36/DPB1-D37,5/Uguns + Kompaktss	G32/DPA2-D37,5/Uguns+	G32/DPA2-D37,5/Uguns + Kompaktss	G64/DPB1-D50/Uguns+	G64/DPB1-D50/Kompaktss	G56/DPB1-D37,5/Uguns+	G56/DPB1-D37,5/Uguns + Kompaktss	G48/DPA2-D50/Uguns+	G48/DPA2-D50/Kompaktss
		Materiāla patēriņš uz 1 m²																	
Duripanel B1 plāksne 16 mm	m²	1,0	1,0	-	-	-	-	-	-	-	-	-	-	-	-	-	-	-	-
Duripanel A2 plāksne 16 mm	m²	-	-	-	-	-	-	1,0	1,0	-	-	-	-	-	-	-	-	1,0	1,0
Duripanel B1 plāksne 24 mm	m²	-	-	-	-	-	-	-	-	-	-	-	-	1,0	1,0	-	-	-	-
Duripanel A2 plāksne 19 mm	m²	-	-	-	-	1,0	1,0	-	-	-	-	-	-	-	-	-	-	-	-
Duripanel B1 plāksne 28 mm	m²	-	-	-	-	-	-	-	-	-	-	-	-	-	-	2,0	2,0	-	-
Duripanel A2 plāksne 22mm	m²	-	-	-	-	1,0	1,0	1,0	1,0	-	-	-	-	-	-	-	-	-	-
Duripanel B1 plāksne 32 mm	m²	1,0	1,0	-	-	-	-	-	-	-	-	-	-	-	-	-	-	-	-
Duripanel A2 plāksne 32mm	m²	-	-	-	-	-	-	-	-	-	-	1,0	1,0	-	-	-	-	1,0	1,0
Duripanel B1 plāksne 36 mm	m²	-	-	-	-	-	-	-	-	1,0	1,0	-	-	-	-	-	-	-	-
Duripanel B1 plāksne 40 mm	m²	-	-	1,0	1,0	-	-	-	-	-	-	-	-	1,0	1,0	-	-	-	-
Plāksne Nida Uguns Pluss 12,5 mm	m²	4,0	-	4,0	-	4,0	1,0	4,0	-	3,0	1,0	3,0	1,0	4,0	-	3,0	1,0	4,0	-
Plāksne Nida Uguns Pluss 25 mm	m²	-	2,0	-	2,0	-	2,0	-	2,0	-	1,0	-	1,0	-	2,0	-	1,0	-	2,0
Profils Nida CD60	tek.m	3,5	3,5	3,5	3,5	3,5	3,5	3,5	3,5	3,5	3,5	3,5	3,5	3,5	3,5	3,5	3,5	3,5	3,5
Profils Nida UD27	tek.m	0,6	0,6	0,6	0,6	0,6	0,6	0,6	0,6	0,6	0,6	0,6	0,6	0,6	0,6	0,6	0,6	0,6	0,6
Bēniņu piekare Nida WP60	gab.	4,0	4,0	4,0	4,0	4,0	4,0	4,0	4,0	4,0	4,0	4,0	4,0	4,0	4,0	4,0	4,0	4,0	4,0
Gareniskais savienotājs Nida LW60	gab.	0,9	0,9	0,9	0,9	0,9	0,9	0,9	0,9	0,9	0,9	0,9	0,9	0,9	0,9	0,9	0,9	0,9	0,9
Krustveida savienotājs Nida LK66	gab.	2,5	2,5	2,5	2,5	2,5	2,5	2,5	2,5	2,5	2,5	2,5	2,5	2,5	2,5	2,5	2,5	2,5	2,5
Pašurbjošās skrūves Kokam 3,5 x 45 mm	gab.	8,0	8,0	8,0	8,0	8,0	8,0	8,0	8,0	8,0	8,0	8,0	8,0	8,0	8,0	8,0	8,0	8,0	8,0
Pašurbjošās skrūves Nida 3,5x25 mm	gab.	6,0	-	6,0	-	6,0	-	6,0	-	6,0	-	6,0	-	6,0	-	6,0	-	6,0	-
Pašurbjošās skrūves Nida 3,5x35 mm	gab.	6,0	6,0	6,0	6,0	6,0	6,0	6,0	6,0	6,0	6,0	6,0	6,0	6,0	6,0	6,0	6,0	6,0	6,0
Pašurbjošās skrūves Nida 3,5x45 mm	gab.	-	-	-	-	-	-	-	-	-	-	-	-	-	-	-	-	-	-
Pašurbjošās skrūves Nida 3,5x55 mm	gab.	6,0	-	6,0	-	6,0	-	6,0	-	18,0	18,0	18,0	18,0	6,0	-	18,0	18,0	6,0	-
Pašurbjošās skrūves Nida 4,2x70 mm	gab.	18,0	18,0	18,0	18,0	18,0	18,0	18,0	18,0	-	-	-	-	18,0	18,0	-	-	18,0	18,0
Enkurošanas elements [5]	gab.	0,6	0,6	0,6	0,6	0,6	0,6	0,6	0,6	0,6	0,6	0,6	0,6	0,6	0,6	0,6	0,6	0,6	0,6
Pašurbjošās skrūves Duripanel plāksnēm	gab.	20 [6]	20 [6]	10 [6]	10 [6]	20 [6]	20 [6]	20 [6]	20 [6]	10 [6]	10 [6]	10 [6]	10 [6]	20 [6]	20 [6]	20 [6]	20 [6]	20 [6]	20 [6]
Līmlente šuvēm Nida	tek.m	1,4	1,4	1,4	1,4	1,4	1,4	1,4	1,4	1,4	1,4	1,4	1,4	1,4	1,4	1,4	1,4	1,4	1,4
Ģipša špaktele Nida Start	kg	1,2	0,6	1,2	0,6	1,2	0,6	0,9	0,6	0,9	0,6	0,9	0,6	1,2	0,6	0,9	0,6	1,2	0,6
Ģipša špaktele Nida Finisz	kg	0,1	0,1	0,1	0,1	0,1	0,1	0,1	0,1	0,1	0,1	0,1	0,1	0,1	0,1	0,1	0,1	0,1	0,1
Blīvējošā akustiskās izolācijas lente Nida	tek.m	1,7	1,7	1,7	1,7	1,7	1,7	1,7	1,7	1,7	1,7	1,7	1,7	1,7	1,7	1,7	1,7	1,7	1,7
Izolācijas materiāls	m²	1,0 [7]	1,0 [7]	1,0 [7]	1,0 [7]	1,0 [7]	1,0 [7]	1,0 [7]	1,0 [7]	1,0 [7]	1,0 [7]	1,0 [7]	1,0 [7]	1,0 [7]	1,0 [7]	1,0 [7]	1,0 [7]	1,0 [7]	1,0 [7]

[5] Enkurošanas elementa tips jāizvēlas individuāli, ņemot vērā sienas konstrukcijas veidu.
[6] Pēc izvēles iespējams izmantot cinkota Tērauda skavas.
[7] Pielietojums atbilstoši prasībām.
Patēriņa standartos nav ņemti vērā materiālie zaudējumi.

PIRMIE TIRGŪ SAUSĀS BŪVES SISTĒMAS MARĶĒTA ZĪME CE

Atklājiet Duripanel plāksnes iespējas
– apmeklējiet www.siniat.lv un lejupielādējiet brošūras!

KOKA GRIESTU UGUNSDROŠĀ APDARE

nida Pārsedze D

Ugunsizturības klase:	Stiepes koeficients α_M:	Šķērsgriezuma koeficients b/h:	Būves svars 1m²:	Saistītā dokumenta numurs:
REI120	1,0-0,6	1,0-0,25	94,2-129,8 kg	Ugunsdrošības klasifikācija ITB

Ugunsdrošības klasifikācija ITB:
ITB 1060.2/15/R90

SISTĒMAS:

G44/DPB1H-D50/UGUNS+; G38/DPA2H-D50/UGUNS+; G40/DPB1H-D50/UGUNS+; G32/DPA2H-D50/UGUNS+; G56/DPB1H-D60/UGUNS+; G44/DPB1H-D50/UGUNS+; G48/DPA2H-D60/UGUNS+; G40/DPA2H-D50/UGUNS+

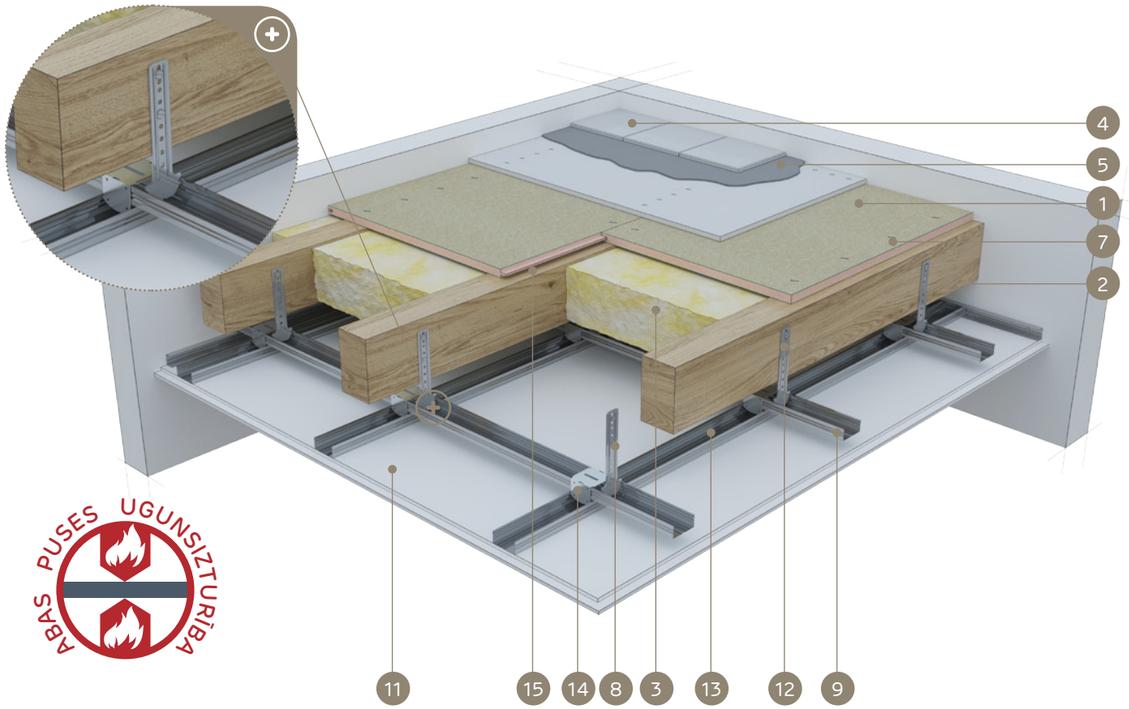

MATERIĀLI:

1. Cementa šķiedru plāksne Duripanel
2. Griestu Koka sijas
3. Izolācijas materiāls minerālvate
4. Grīdu klājums (keramikas segums vai parkets)
5. Cementa līmjava keramikas segumam
6. Hydropanel cementa plāksne
7. Pašurbjošās skrūves Duripanel plāksnēm vai Tērauda skavas
8. Bēniņu piekare Nida WP 60
9. Augšējais galvenais profils Nida CD 60
10. Pašurbjošā skrūve Nida
11. Ģipškartona plāksnes Nida Uguns Pluss vai Nida Kompaktss
12. Pašurbjošā skrūve Kokam Nida
13. Apakšējais nesošais profils Nida CD 60
14. Krustveida savienotājs Nida LK 60
15. Blīvējošā akustiskās izolācijas lente Nida

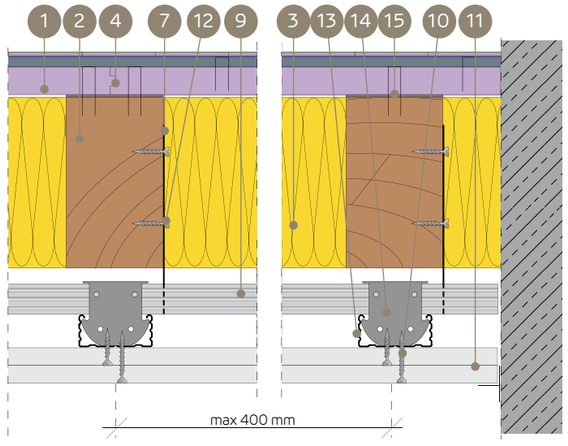

KOKA GRIESTU UGUNSDROŠĪBAS AIZSARDZĪBAS SISTĒMA, UGUNIJ IEDARBOJOTIES NO ABĀM PUSĒM (VIRSMAS APDARE - KERAMIKAS SEGUMS, PARKETS)

TEHNISKIE PARAMETRI

Sistēmas nosaukums Nida Griesti D	Griestu nesošā konstrukcija (Koka sijas)		Apšuvums no augšas - Cementa šķiedru plāksne			Apšuvums no augšas - Cementa plāksne (savienojuma slānis)			Apšuvums no apakšas - Ģipškartona plāksne			Izolācijas materiāls		Statiskie - noteicošie parametri		Būves svars[3]	Ugunsizturības klase	Īpašā sistēma
	platums - b	augstums - h	Nosaukums	Biezums	Blīvums	Nosaukums	Biezums	Blīvums	Nosaukums	Biezums	Blīvums	Biezums	Blīvums min.	Stiepes koeficients	Šķērsgriezuma koeficients			
	[mm]	[mm]		[mm]	[kg/m³]		[mm]	[kg/m³]		[mm]	[kg/m³]	[mm]	[kg/m³]	[α_M]	b/h	[kg/m²]	[min.]	
G44/DPB1H-D50/Uguns+	50 ÷ 79	50 ÷ 79	Duripanel B1	2 x 22	1250,0	Hydropanel	9	1220,0	Uguns Pluss	4 x 12,5[1]	800,0	līdzens h - sijas	50,0	1,0 ÷ 0,6	1,0 ÷ 0,25	106,0	REI120	●
G38/DPA2H-D50/Uguns+	60 ÷ 79	60 ÷ 79	Duripanel A2	22 + 16	1350,0	Hydropanel	9	1220,0	Uguns Pluss	4 x 12,5[1]	800,0	līdzens h - sijas	50,0	1,0 ÷ 0,8	1,0 ÷ 0,25	102,3	REI120	●
G40/DPB1H-D50/Uguns+	60 ÷ 79	60 ÷ 79	Duripanel B1	40	1250,0	Hydropanel	9	1220,0	Uguns Pluss	4 x 12,5[1]	800,0	līdzens h - sijas	50,0	1,0 ÷ 0,6	1,0 ÷ 0,25	101,0	REI120	●
G32/DPA2H-D50/Uguns+	60 ÷ 99	60 ÷ 99	Duripanel A2	32	1350,0	Hydropanel	9	1220,0	Uguns Pluss	4 x 12,5[1]	800,0	līdzens h - sijas	50,0	1,0 ÷ 0,8	1,0 ÷ 0,25	94,2	REI120	●
G56/DPB1H-D60/Uguns+	60 ÷ 79	60 ÷ 79	Duripanel B1	40 + 16	1250,0	Hydropanel	9	1220,0	Uguns Pluss	4 x 15[2]	800,0	-[4]	-[4]	1,0 ÷ 0,6	1,0 ÷ 0,25	124,0	REI120	●
G44/DPB1H-D50/Uguns+	≥ 100	≥ 100	Duripanel B1	2 x 22	1250,0	Hydropanel	9	1220,0	Uguns Pluss	4 x 12,5[1]	800,0	-[4]	-[4]	1,0	1,0 ÷ 0,25	106,0	REI120	●
G48/DPA2H-D60/Uguns+	60 ÷ 79	60 ÷ 79	Duripanel A2	32 + 16	1350,0	Hydropanel	9	1220,0	Uguns Pluss	4 x 15[2]	800,0	-[4]	-[4]	1,0 ÷ 0,6	1,0 ÷ 0,25	129,8	REI120	●
G40/DPA2H-D50/Uguns+	≥ 100	≥ 100	Duripanel A2	22 + 19	1350,0	Hydropanel	9	1220,0	Uguns Pluss	4 x 12,5[1]	800,0	-[4]	-[4]	1,0	1,0 ÷ 0,25	106,4	REI120	●

[1] Pēc izvēles izmantojiet vienas kārtas sistēmu, kas izgatavota no Nida Kompaktss DF tipa plāksnēm 2x25 mm (tas var palielināt apakšējā apšuvuma svaru).
[2] Pēc izvēles izmantojiet vienas kārtas sistēmu, kas izgatavota no Nida Kompaktss DF tipa plāksnēm 1x25 mm + Nida Uguns Pluss DF tipa plāksnēm 1x12,5 (tas var palielināt apakšējā apšuvuma svaru).
[3] Svarā netiek ņemts vērā nesošās konstrukcijas un Koka griestu izolācijas materiāla svars.
[4] Izmantošana pēc izvēles - nav prasību attiecībā uz ugunsizturības nodrošināšanu (iespējams izmantot jebkuru izolācijas materiālu).

- Duripanel B1 un Duripanel A2 cementa šķiedru plākšņu stiprināšana šķērsvirziena sistēmā, izmantojot skaidu plākšņu skrūves vai Tērauda skavas.
- Nida ģipškartona plākšņu stiprināšana šķērsvirziena sistēmā.
- Minimālais cementa šķiedru plākšņu atbalsts uz Koka griestu nesošās konstrukcijas sijas ir vismaz 30 mm, skaitot no plāksnes malas.
- Minimālie norādītie augšējā apšuvuma biezumi ir attiecināmi uz ugunsizturības apstākļiem. Ņemot vērā statikas (izturības) prasības attiecībā uz Koka griestu siju konstrukcijas atstarpēm jebkurā gadījumā ir nepieciešams statikas aprēķins.
- Detalizētas montāžas vadlīnijas ir iekļautas ITB dokumentā Nr. 1060.2/15/R90.
- Dotie risinājumi ir kā piemēri. Jebkurā gadījumā ir nepieciešama individuāla analīze optimālākā risinājuma piemērošanai.

MATERIĀLA PATĒRIŅŠ UZ 1M² KOKA GRIESTIEM AR UGUNSDROŠO APDARI

Materiāla nosaukums	Mērv.	Sistēmas tips Nida Griesti D															
		G44/DPB1H-D50/Uguns+	G44/DPB1H-D50/Kompaktss	G38/DPA2H-D50/Uguns+	G38/DPA2H-D50/Kompaktss	G40/DPB1H-D50/Uguns+	G40/DPB1H-D50/Kompaktss	G32/DPA2H-D50/Uguns+	G32/DPA2H-D50/Kompaktss	G56/DPB1H-D60/Uguns+	G56/DPB1H-D60/Kompaktss	G44/DPB1H-D50/Uguns+	G44/DPB1H-D50/Kompaktss	G48/DPA2H-D60/Uguns+	G48/DPA2H-D60/Kompaktss	G40/DPA2H-D50/Uguns+	G40/DPA2H-D50/Kompaktss
		Materiāla patēriņš uz 1 m²															
Duripanel B1 plāksne 16 mm	m²	-	-	-	-	-	-	-	-	1,0	1,0	-	-	-	-	-	-
Duripanel A2 plāksne 16 mm	m²	-	-	1,0	1,0	-	-	-	-	-	-	-	-	1,0	1,0	-	-
Duripanel B1 plāksne 22 mm	m²	2,0	2,0	-	-	-	-	-	-	-	-	2,0	2,0	-	-	-	-
Duripanel A2 plāksne 19 mm	m²	-	-	-	-	-	-	-	-	-	-	-	-	-	-	1,0	1,0
Duripanel B1 plāksne 28 mm	m²	-	-	-	-	-	-	-	-	-	-	-	-	-	-	-	-
Duripanel A2 plāksne 22mm	m²	-	-	1,0	1,0	-	-	-	-	-	-	-	-	-	-	1,0	1,0
Duripanel B1 plāksne 40 mm	m²	-	-	-	-	1,0	1,0	-	-	1,0	1,0	-	-	-	-	-	-
Duripanel A2 plāksne 32mm	m²	-	-	-	-	-	-	1,0	1,0	-	-	-	-	1,0	1,0	-	-
Plāksne Hydropanel 9 mm	m²	1,0	1,0	1,0	1,0	1,0	1,0	1,0	1,0	1,0	1,0	1,0	1,0	1,0	1,0	1,0	1,0
Plāksne Nida Uguns Pluss 12,5 mm	m²	4,0	-	4,0	-	4,0	-	4,0	-	-	-	4,0	-	-	-	4,0	-
Plāksne Nida Uguns Pluss 15 mm	m²	-	-		-	-	-			4,0	-	-	-	4,0		-	-
Plāksne Nida Uguns Pluss 20 mm	m²	-	-		-	-	-			-	3,0	-	-		3,0	-	-
Plāksne Nida Uguns Pluss 25 mm	m²	-	2,0	-	2,0	-	2,0	-	2,0	-	1,0	-	2,0	-	-	-	2,0
Profils Nida CD60	tek.m	3,5	3,5	3,5	3,5	3,5	3,5	3,5	3,5	3,5	3,5	3,5	3,5	3,5	3,5	3,5	3,5
Profils Nida UD27	tek.m	0,6	0,6	0,6	0,6	0,6	0,6	0,6	0,6	0,6	0,6	0,6	0,6	0,6	0,6	0,6	0,6
Bēniņu piekare Nida WP60	gab.	4,0	4,0	4,0	4,0	4,0	4,0	4,0	4,0	4,0	4,0	4,0	4,0	4,0	4,0	4,0	4,0
Gareniskais savienotājs Nida LW60	gab.	0,9	0,9	0,9	0,9	0,9	0,9	0,9	0,9	0,9	0,9	0,9	0,9	0,9	0,9	0,9	0,9
Krustveida savienotājs Nida LK66	gab.	2,5	2,5	2,5	2,5	2,5	2,5	2,5	2,5	2,5	2,5	2,5	2,5	2,5	2,5	2,5	2,5
Pašurbjošās skrūves Kokam 3,5 x 45 mm	gab.	8,0	8,0	8,0	8,0	8,0	8,0	8,0	8,0	8,0	8,0	8,0	8,0	8,0	8,0	8,0	8,0
Pašurbjošās skrūves Nida 3,5x25 mm	gab.	6,0	-	6,0	-	6,0	-	6,0	-	6,0	-	6,0	-	6,0	-	6,0	-
Pašurbjošās skrūves Nida 3,5x35 mm	gab.	6,0	6,0	6,0	6,0	6,0	6,0	6,0	6,0	-	6,0	6,0	6,0	-	6,0	6,0	6,0
Pašurbjošās skrūves Nida 3,5x45 mm	gab.	-	-	-	-	-	-	-	-	6,0	-	-	-	6,0	-	-	-
Pašurbjošās skrūves Nida 3,5x55 mm	gab.	6,0	-	6,0	-	6,0	-	6,0	-	6,0	6,0	6,0	-	6,0	6,0	6,0	18,0
Pašurbjošās skrūves Nida 4,2x70 mm	gab.	18,0	18,0	18,0	18,0	18,0	18,0	18,0	18,0	18,0	18,0	18,0	18,0	18,0	18,0	18,0	18,0
Enkurošanas elements[5]	gab.	0,6	0,6	0,6	0,6	0,6	0,6	0,6	0,6	0,6	0,6	0,6	0,6	0,6	0,6	0,6	0,6
Pašurbjošās skrūves Hydropanel	gab.	20[6]	20[6]	20[6]	20[6]	20[6]	20[6]	20[6]	20[6]	20[6]	20[6]	20[6]	20[6]	20[6]	20[6]	20[6]	20[6]
Pašurbjošās skrūves Duripanel plāksnēm	gab.	20[6]	20[6]	20[6]	20[6]	10[6]	10[6]	10[6]	10[6]	20[6]	20[6]	20[6]	20[6]	20[6]	20[6]	20[6]	20[6]
Līmlente šuvēm Nida	tek.m	1,4	1,4	1,4	1,4	1,4	1,4	1,4	1,4	1,4	1,4	1,4	1,4	1,4	1,4	1,4	1,4
Ģipša špaktele Nida Start	kg	1,2	0,6	1,2	0,6	1,2	0,6	1,2	0,6	1,2	0,9	0,9	0,6	1,2	0,9	1,2	0,6
Ģipša špaktele Nida Finisz	kg	0,1	0,1	0,1	0,1	0,1	0,1	0,1	0,1	0,1	0,1	0,1	0,1	0,1	0,1	0,1	0,1
Blīvējošā akustiskās izolācijas lente Nida	tek.m	1,7	1,7	1,7	1,7	1,7	1,7	1,7	1,7	1,7	1,7	1,7	1,7	1,7	1,7	1,7	1,7
Izolācijas materiāls	m²	1,0[7]	1,0[7]	1,0[7]	1,0[7]	1,0[7]	1,0[7]	1,0[7]	1,0[7]	1,0[7]	1,0[7]	1,0[7]	1,0[7]	1,0[7]	1,0[7]	1,0[7]	1,0[7]

[5] Enkurošanas elementa tips jāizvēlas individuāli, ņemot vērā sienas konstrukcijas veidu.
[6] Pēc izvēles iespējams izmantot cinkota Tērauda skavas.
[7] Pielietojums atbilstoši prasībām.
Patēriņa standartos nav ņemti vērā materiālie zaudējumi.

PIRMIE TIRGŪ SAUSĀS BŪVES SISTĒMAS MARĶĒTA ZĪME CE

Atklājiet Hydropanel un Duripanel plākšņu iespējas
– apmeklējiet www.siniat.lv un lejupielādējiet brošūras!

KOKA KONSTRUKCIJAS NIDA GRIESTI D GRIESTU UGUNSDROŠĪBAS AIZSARDZĪBA

Pamatojoties uz bagātīgo pieredzi jaunu pasīvās ugunsdrošības risinājumu veidošanā, uzņēmums Siniat ieviesis vismodernāko sistēmu ugunsdrošības nodrošināšanā Nida Griesti D Koka griestiem. Tā patiesībā ir vienīgā sistēma ar tik plašu pielietojumu Polijas tirgū, balstoties uz inovatīvajām cementa šķiedru plāksnēm Duripanel B1 un Duripanel A2.

Nida Griesti D Koka griestu ugunsaizsardzības sistēma ir ļoti universāls risinājums, kas aptver plašu pielietojumu klāstu. Tā ir piemērojama visu veidu Koka konstrukcijas griestiem atkarībā no uguns iedarbības puses prasībām (no augšas, no apakšas vai no abām pusēm)

Atbilstoši izstrādāta dokumentācija (ITB ugunsdrošības klasifikācija) ļauj pareizi un individuāli projektēt jebkura veida griestu struktūras, kas dod mums iespēju izvēlēties optimālāko aizsardzību. Tomēr tas prasa noteikt vairākus parametrus attiecībā uz statistiku, kam pēc kontaktēšanās ar konkrētā būvobjekta konstruktoru nevajadzētu būt grūti.

No izpildītāja pozīcijas Nida Griesti D Koka griestu ugunsdrošības nodrošināšanas sistēma ir vienkāršākais risinājums tirgū. Par to galvenokārt liecina tas, ka augšējā aizsardzība ir balstīta uz DURIPANEL cementa šķiedru plāksnēm, kas ir arī grīdas nesošie elementi. Konkurentu piedāvātajiem pieejamajiem risinājumiem jāizmanto papildu sastāvdaļas, piemēram, tādas nesošās pamatnes kā OSB tipa Koka paneļi vai Koka dēļi. Tas būtiski palielina sistēmas izmaksas gan materiālu, gan darba ziņā. Aizsardzība no apakšas ir standarta griestu apdares, kas ir vienkārša, vispārīgi izmantojama un balstās uz standarta ugunsdrošajām Nida Uguns Pluss DF tipa plāksnēm.

Koka griestu Nida Griesti D aizsardzības sistēmai Siniat tehnoloģijā ir raksturīgi šādi tehniskie parametri:

- Ugunsdrošība ugunsreakcijas klasēs REI30-REI120,
- Iespēja noteikt ugunsaizsardzības nodrošināšanu no augšas, no apakšas vai no abām pusēm (unikāli),
- Optimizēta aizsardzības izvēle attiecībā uz statisko parametru raksturlielumu un nesošo elementu šķērsgriezuma izmēru pārbaudi,
- Paaugstināta mehāniskā izturība griestu augšējai apdarei no unikālajām Duripanel cementa cementa šķiedru plāksnēm.

Nida Griesti D sistēmas risinājuma priekšrocības

- Viegla grīdas segumu (ar Tērauda skavām) un griestu (standarta piekaramos griestu) uzstādīšana atkarībā no prasībām,
- Nav nepieciešams izmantot grīdas nesošo apakškonstrukciju (piemēram, OSB plāksnes vai Koka dēļus) zem aizsardzības apšuvuma no Duripanel cementa šķiedru plāksnēm.
- Estētisks apbūves izskats.

Kādas sastāvdaļas ir iekļautas Nida Griesti D sistēmās:

- Specializētās cementa šķiedru plāksnes Duripanel B1 vai Duripanel A2 (aizsardzība no augšas),
- Ugunsdrošās Nida Uguns Pluss DF tipa ģipškartona plāksnes (aizsardzība no apakšas),
- Nida CD60 un UD 27 Tērauda griestu konstrukcija, ja tiek uzstādīta apakšējā aizsardzība, ievērojot atbilstošu atstatumu no nesošajām griestu sijām,
- Sistēmas montāžas elementi (pašurbjošās skrūves, skavas)
- Profesionālās špakteļmasas Nida Start, Nida Finisz,
- Sistēmas montāžas piederumi Nida (piem., piekaramo griestu elementi)

Koka nesošo konstrukciju ugunsdrošās apdares nosaukumi

Lai atvieglotu atsevišķu sistēmas risinājumu lasīšanu un identifikāciju, mēs piedāvājam apzīmējumu piemēru ar detalizētu atsevišķu elementu aprakstu.

Piemēri:
1. Aizsardzība no abām pusēm → Nida Griesti D G18/DPA2-D30/Uguns+
2. Aizsardzība no augšas → Nida Griesti D G18/DPA2
3. Aizsardzība no apakšas → Nida (Griesti) D D30/Uguns+

Vienmēr vienādi.

Tad, kad aizsardzība ir no augšas vai abām pusēm.
Nav, kad izmantojam aizsardzību ir no apakšas.

Tikai tad, kad izmantojam aizsardzību no abām pusēm.

Tad, kad aizsardzība ir no apakšas vai abām pusēm.
Nav, kad izmantojam aizsardzību tikai no augšas.

Nida Griesti D G18 / DPA2 - D30 / Uguns+

Nida sistēmas nosaukums

Aizsardzības puses apzīmējums:
- G
- -

Iespējamais biezums [mm]:
- 18,0
- 19,0
- 20,0
- 22,0
- 24,0
- 25,0
- 28,0
- 32,0
- 36,0
- 38,0
- 40,0
- 44,0
- 48,0
- 56,0
- 64,0
- 72,0
- 80,0

Apdares plākšņu tipi:
- DPA2 - Duripanel A2
- DPB1 - Duripanel B1
- DPA2H - Duripanel A2 + Hydropanel
- DPB1H Duripanel B1 + Hydropanel

Saraksts

Aizsardzības puses apzīmējums:
- D
- -

Iespējamais biezums [mm]:
- 12,5
- 15,0
- 18,0
- 25,0
- 30,0
- 37,5
- 40,0
- 50,0
- 60,0

Apdares plākšņu tipi:
- Uguns Pluss DF tips
- Uguns Kompaktss DF tips

PIRMIE TIRGŪ SAUSĀS BŪVES SISTĒMAS MARĶĒTA ZĪME CE

Lūdzu, atrodiet mūsu kanālu Siniat Nida YouTube

NEPIECIEŠAMAIS BIEZUMS GRIESTU AIZSARDZĪBAI NO APAKŠAS - UGUNS IEDARBĪBA NO GRIESTU APAKŠAS

1.1. - 4.3. tabulās norādīti nepieciešamie, pēc aprēķinu metodēm un testa rezultātiem [2.11-2.16] noteiktie biezumi Koka griestu aizsardzībai atkarībā no ģeometriskajiem, mehāniskajiem un projektēšanas parametriem, ko izmanto ugunsizturības novērtēšanā, piemēram:

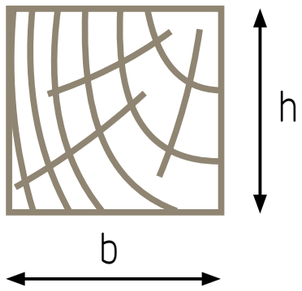

b, h – Koka elementa šķērsgriezuma platums un augstums,

α_M – lieces nestspējas izmantošanas koeficients (Stiepes stinguma koeficients) attiecas uz šķērsgriezumu un to nosaka iekšējo spēku un izturības aprēķina vērtībai normālos apstākļos.

Dotās konfigurācijas un apšuvuma biezumi attiecas tikai uz ugunsizturības noteikumu prasībām. Ņemot vērā statikas (izturības) prasību izpildi attiecībā uz Koka griestu siju konstrukcijas atstarpēm jebkurā gadījumā ir nepieciešams statikas aprēķins. Šajā sakarā būs noderīgs ITB izstrādātais dokuments Nr. 1060/12/R12NK.

VARIANTĀ A griestu gadījumā telpai starp sijām jābūt cieši piepildītai ar minerālvati. Turklāt minerālvate jāaizsargā pret izkrišanu, ja notiktu apakšējo apšuvuma kārtu negadījums.
Ja ir aizdomas, ka griestu izolācijas materiāls nav (nebūs) nodrošināts pret izkrišanu līdz ugunsgrēka beigām, jāizmanto ģipškartona plākšņu ugunsdrošā apdare minimālajā nepieciešamajā biezumā kā variantam bez izolācijas (VARIANTS B).

No Nida Uguns Pluss vai Nida Uguns Kompaktss ģipškartona plāksnēm veidotās ugunsdrošās apdares ar biezumu kā norādīts tabulās 1.1. - 4.3., izmantošana ļauj neizmantot papildu ugunsdrošo apdari no griestu augšas ar nosacījumu, ka:

- griestu sijas tiks pasargātas no stabilitātes zaudēšanas, piemēram, ar ķīļu palīdzību,
- gadījumā, ja griesti ir pildīti ar akmens minerālvates pildījumu (VARIANTS A), vates biezums nav mazāks par griestu siju augstumu.

1.1. tabula Nepieciešamais griestu nodrošinājuma biezums no apakšas ar Nida Uguns Pluss vai Nida Kompaktss stiepes koeficientam α_M=1,0 **– uguns iedarbība no apakšas.**

	b [mm]	Šķērsgriezuma koeficients b/h		
		1	0,5	0,25
REI 30 1)	**VARIANTS A** TELPA STARP SIJĀM IR PILDĪTA AR AKMENS MINERĀLVATI AR MINIMĀLO BLĪVUMU 26 kg/m³*			
	40	15	12,5	12,5
	≥50	12,5	12,5	12,5
	VARIANTS B TELPA STARP SIJĀM BEZ PILDĪJUMA (GAISA SPRAUGA)			
	40	25	18	18
	≥50	18	18	18

1.2. tabula Nepieciešamais griestu nodrošinājuma biezums no apakšas ar Nida Uguns Pluss vai Nida Kompaktss stiepes koeficientam α_M=0,8 **– uguns iedarbība no apakšas.**

	b [mm]	Šķērsgriezuma koeficients b/h		
		1	0,5	0,25
REI 30 1)	**VARIANTS A** TELPA STARP SIJĀM IR PILDĪTA AR AKMENS MINERĀLVATI AR MINIMĀLO BLĪVUMU 26 kg/m³*			
	40	12,5	12,5	12,5
	≥50	12,5	12,5	12,5
	VARIANTS B TELPA STARP SIJĀM BEZ PILDĪJUMA (GAISA SPRAUGA)			
	40	18	18	18
	≥50	18	18	18

1.3. tabula Nepieciešamais griestu nodrošinājuma biezums no apakšas ar Nida Uguns Pluss vai Nida Kompaktss stiepes koeficientam α_M=0,6 **– uguns iedarbība no apakšas.**

	b [mm]	Šķērsgriezuma koeficients b/h		
		1	0,5	0,25
REI 30 1)	**VARIANTS A** TELPA STARP SIJĀM IR PILDĪTA AR AKMENS MINERĀLVATI AR MINIMĀLO BLĪVUMU 26 kg/m³*			
	40	12,5	12,5	12,5
	≥50	12,5	12,5	12,5
	VARIANTS B TELPA STARP SIJĀM BEZ PILDĪJUMA (GAISA SPRAUGA)			
	40	18	18	18
	≥50	18	18	18

2.1. tabula Nepieciešamais griestu nodrošinājuma biezums no apakšas ar Nida Uguns Pluss vai Nida Kompaktss stiepes koeficientam α_M=1,0 **– uguns iedarbība no apakšas.**

	b [mm]	Šķērsgriezuma koeficients b/h		
		1	0,5	0,25
REI 60 1)	**VARIANTS A** TELPA STARP SIJĀM IR PILDĪTA AR AKMENS MINERĀLVATI AR MINIMĀLO BLĪVUMU 26 kg/m³*			
	40	30	25	25
	≥50	25	25	25
	VARIANTS B TELPA STARP SIJĀM BEZ PILDĪJUMA (GAISA SPRAUGA)			
	40	30	30	30
	≥50	30	30	30

PIRMIE TIRGŪ SAUSĀS BŪVES SISTĒMAS MARĶĒTA ZĪME CE

Lūdzu, atrodiet mūsu kanālu Siniat Nida YouTube

2.2. tabula Nepieciešamais griestu nodrošinājuma biezums no apakšas ar Nida Uguns Pluss vai Nida Kompaktss stiepes koeficientam α_M=0,8 **– uguns iedarbība no apakšas.**

	b [mm]	Šķērsgriezuma koeficients b/h		
		1	0,5	0,25
REI 60 1)	**VARIANTS A** TELPA STARP SIJĀM IR PILDĪTA AR AKMENS MINERĀLVATI AR MINIMĀLO BLĪVUMU 26 kg/m³*			
	40	25	25	25
	≥50	25	25	25
	VARIANTS B TELPA STARP SIJĀM BEZ PILDĪJUMA (GAISA SPRAUGA)			
	40	30	30	30
	≥50	30	30	30

2.3. tabula Nepieciešamais griestu nodrošinājuma biezums no apakšas ar Nida Uguns Pluss vai Nida Kompaktss stiepes koeficientam α_M=0,6 **– uguns iedarbība no apakšas.**

	b [mm]	Šķērsgriezuma koeficients b/h		
		1	0,5	0,25
REI 60 1)	**VARIANTS A** TELPA STARP SIJĀM IR PILDĪTA AR AKMENS MINERĀLVATI AR MINIMĀLO BLĪVUMU 26 kg/m³*			
	40	25	25	15
	≥50	25	25	25
	VARIANTS B TELPA STARP SIJĀM BEZ PILDĪJUMA (GAISA SPRAUGA)			
	40	30	30	30
	≥50	30	30	30

3.1. tabula Nepieciešamais griestu nodrošinājuma biezums no apakšas ar Nida Uguns Pluss vai Nida Kompaktss stiepes koeficientam α_M=1,0 **– uguns iedarbība no apakšas.**

	b [mm]	Šķērsgriezuma koeficients b/h		
		1	0,5	0,25
REI 90 1)	**VARIANTS A** TELPA STARP SIJĀM IR PILDĪTA AR AKMENS MINERĀLVATI AR MINIMĀLO BLĪVUMU 50 kg/m³			
	40	50	37,5	30
	50	37,5	37,5	30
	60	37,5	30	25
	80	37,5	25	25
	100	30	25	25
	≥120	25	25	25
	VARIANTS B TELPA STARP SIJĀM BEZ PILDĪJUMA (GAISA SPRAUGA)			
	40	50	50	50
	50	50	50	50
	60	50	50	50
	80	50	40	40
	100	40	40	40
	≥120	40	40	40

3.2. tabula Nepieciešamais griestu nodrošinājuma biezums no apakšas ar Nida Uguns Pluss vai Nida Kompaktss stiepes koeficientam α_M=0,8 **– uguns iedarbība no apakšas.**

	b [mm]	Šķērsgriezuma koeficients b/h		
		1	0,5	0,25
REI 90 1)	**VARIANTS A** TELPA STARP SIJĀM IR PILDĪTA AR AKMENS MINERĀLVATI AR MINIMĀLO BLĪVUMU 50 kg/m³			
	40	37,5	37,5	30
	50	37,5	37,5	30
	60	37,5	30	25
	80	37,5	25	25
	100	30	25	25
	≥120	25	25	25
	VARIANTS B TELPA STARP SIJĀM BEZ PILDĪJUMA (GAISA SPRAUGA)			
	40	50	50	50
	50	50	50	50
	60	50	40	40
	80	40	40	40
	100	40	40	40
	≥120	40	40	40

3.3. tabula Nepieciešamais griestu nodrošinājuma biezums no apakšas ar Nida Uguns Pluss vai Nida Kompaktss stiepes koeficientam α_M=0,6 **– uguns iedarbība no apakšas.**

	b [mm]	Šķērsgriezuma koeficients b/h		
		1	0,5	0,25
REI 90 1)	**VARIANTS A** TELPA STARP SIJĀM IR PILDĪTA AR AKMENS MINERĀLVATI AR MINIMĀLO BLĪVUMU 50 kg/m³			
	40	37,5	37,5	30
	50	37,5	30	25
	60	37,5	30	25
	80	30	25	25
	100	25	25	25
	≥120	25	25	25
	VARIANTS B TELPA STARP SIJĀM BEZ PILDĪJUMA (GAISA SPRAUGA)			
	40	50	50	50
	50	50	50	40
	60	50	40	40
	80	40	40	40
	100	40	40	40
	≥120	40	40	40

4.1. tabula Nepieciešamais griestu nodrošinājuma biezums no apakšas ar Nida Uguns Pluss vai Nida Kompaktss stiepes koeficientam α_M=1,0 **– uguns iedarbība no apakšas.**

	b [mm]	Šķērsgriezuma koeficients b/h		
		1	0,5	0,25
REI 120 [1)]	**VARIANTS A** TELPA STARP SIJĀM IR PILDĪTA AR AKMENS MINERĀLVATI AR MINIMĀLO BLĪVUMU 50 kg/m³			
	40	60	50	50
	50	50	50	50
	60	50	50	50
	80	50	37,5	30
	100	50	37,5	25
	120	50	37,5	25
	140	37,5	30	25
	160	37,5	30	25
	180	37,5	25	25
	≥200	37,5	25	25
	VARIANTS B TELPA STARP SIJĀM BEZ PILDĪJUMA (GAISA SPRAUGA)			
	40	60	60	60
	50	60	60	60
	60	60	60	60
	80	60	50	50
	100	50	50	50
	120	50	50	50
	140	50	50	50
	160	50	50	50
	180	50	50	50
	≥200	50	50	50

4.2. tabula Nepieciešamais griestu nodrošinājuma biezums no apakšas ar Nida Uguns Pluss vai Nida Kompaktss stiepes koeficientam α_M=0,8 **– uguns iedarbība no apakšas.**

	b [mm]	Šķērsgriezuma koeficients b/h		
		1	0,5	0,25
REI 120 [1)]	**VARIANTS A** TELPA STARP SIJĀM IR PILDĪTA AR AKMENS MINERĀLVATI AR MINIMĀLO BLĪVUMU 50 kg/m³			
	40	60	50	50
	50	50	50	50
	60	50	37,5	50
	80	50	37,5	30
	100	50	37,5	25
	120	37,5	37,5	25
	140	37,5	30	25
	160	37,5	25	25
	VARIANTS B TELPA STARP SIJĀM BEZ PILDĪJUMA (GAISA SPRAUGA)			
	40	60	60	60
	50	60	60	60
	60	60	60	50
	80	50	50	50
	100	50	50	50
	120	50	50	50
	140	50	50	50
	160	50	50	50
	180	50	50	50
	≥200	50	50	50

4.3. tabula Nepieciešamais griestu nodrošinājuma biezums no apakšas ar Nida Uguns Pluss vai Nida Kompaktss stiepes koeficientam α_M=0,6 **– uguns iedarbība no apakšas.**

	b [mm]	Šķērsgriezuma koeficients b/h		
		1	0,5	0,25
REI 120 [1)]	**VARIANTS A** TELPA STARP SIJĀM IR PILDĪTA AR AKMENS MINERĀLVATI AR MINIMĀLO BLĪVUMU 50 kg/m³			
	40	50	50	50
	50	50	50	50
	60	50	37,5	37,5
	80	50	37,5	25
	100	50	37,5	25
	120	37,5	30	25
	140	37,5	25	25
	160	37,5	25	25
	180	37,5	25	25
	≥200	30	25	25
	VARIANTS B TELPA STARP SIJĀM BEZ PILDĪJUMA (GAISA SPRAUGA)			
	40	60	60	60
	50	60	60	60
	60	60	50	50
	80	50	50	50
	100	50	50	50
	120	50	50	50
	140	50	50	50
	160	50	50	50
	180	50	50	50
	≥200	50	50	50

PIRMIE TIRGŪ SAUSĀS BŪVES SISTĒMAS MARĶĒTA ZĪME CE

Lūdzu, atrodiet mūsu kanālu Siniat Nida YouTube

NEPIECIEŠAMAIS BIEZUMS GRIESTU AIZSARDZĪBAI NO AUGŠAS - UGUNS IEDARBĪBA NO GRIESTU AUGŠAS

5. - 8.3. tabulās norādīti nepieciešamie (balstoties uz testu rezultātiem [2.17] un pieejamajām ITB Uguns pētniecības nodaļas tehniskajām zināšanām un pieredzi cementa skaidu un cementa šķiedru plākšņu ugunsdrošības īpašību jomā) noteiktie biezumi Koka griestu aizsardzībai atkarībā no ģeometriskajiem, mehāniskajiem un projektēšanas parametriem, ko izmanto ugunsizturības novērtēšanā,
tādus kā:

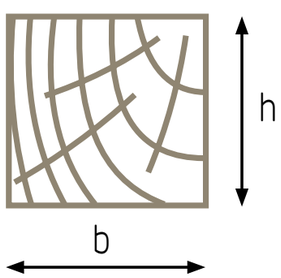

b, h – Koka elementa šķērsgriezuma platums un augstums,

α_M – lieces nestspējas izmantošanas koeficients (Stiepes stinguma koeficients) attiecas uz šķērsgriezumu un to nosaka iekšējo spēku un izturības aprēķina vērtībai normālos apstākļos.

5. - 8.3. tabulās norādīti dažādi apšuvuma veidi, kurus var izmantot, lai izpildītu prasības attiecībā uz atsevišķām ugunsizturības klasēm. Tas nozīmē, ka norādītie varianti ir alternatīvi – tie ir savstarpēji aizvietojami.

Dotās konfigurācijas un apšuvuma biezumi attiecas tikai uz ugunsizturības noteikumu prasībām. Ņemot vērā statikas (izturības) prasību izpildi attiecībā uz Koka griestu siju konstrukcijas atstarpēm jebkurā gadījumā ir nepieciešams statikas aprēķins vai izmantošana atbilstoši ražotāja norādījumiem.

Gadījumā, kad griestos telpa starp sijām ir piepildītai ar minerālvati, ir svarīgi, lai šī telpa būtu cieši aizpildīta ar izolāciju. Turklāt minerālvate jāaizsargā pret izkrišanu. Ja ir aizdomas, ka griestu izolācijas materiāls nav (būs) nodrošināts pret izkrišanu līdz ugunsgrēka beigām, telpa nav (nebūs) cieši aizpildīta ar izolāciju, vai izolācija pilnībā nenosedz siju visā augstumā, jāizmanto nepieciešamais aizsardzības biezums kā variantam bez pildījuma (VARIANTS B).

No Duripanel A2 (DPA2), Duripanel B1(DPB2), Duripanel A2 un Hydropanel (DPA2/H) vai Duripanel B1 un Hydropanel (DPB1/H) plāksnēm veidotās ugunsdrošās apdares ar biezumu kā norādīts tabulās 5. ÷ 8.3., izmantošana ļauj neizmantot papildu ugunsdrošo apdari no griestu apakšas ar nosacījumu, ka:

- griestu sijas tiks pasargātas no stabilitātes zaudēšanas, piemēram, ar ķīļu palīdzību.
- gadījumā, ja griesti ir pildīti ar akmens minerālvates pildījumu (VARIANTS A), vates biezums nav mazāks par griestu siju augstumu,
- atsevišķu tabulu noteikumos ir noteikts citādi.

5. tabula Nepieciešamais griestu nodrošinājuma biezums no augšas stiepes koeficientam α_M=0,6, α_M=0,8 i α_M=1,0 **– uguns iedarbība no augšas.**

REI 30	b [mm]	Šķērsgriezuma koeficients b/h											
		1				0,5				0,25			
		Ugunsdrošības nodrošināšanas apšuvuma tips[1]											
		DPA2	DPB1	DPA2/H	DPB1/H	DPA2	DPB1	DPA2/H	DPB1/H	DPA2	DPB1	DPA2/H	DPB1/H
	VARIANTS A TELPA STARP SIJĀM IR PILDĪTA AR AKMENS MINERĀLVATI AR MINIMĀLO BLĪVUMU 26 kg/m³												
	40÷200	19	18	19	18	19	18	19	18	19	18	19	18
	≥200	19	18	19	18	19	18	19	18	19	18	19	18
	VARIANTS B TELPA STARP SIJĀM BEZ PILDĪJUMA (GAISA SPRAUGA)												
	40÷200	22[3]/19[2]	20/18[2]	19	18	22[3]/19[2]	20/18[2]	19	18	22[3]/19[2]	20/18[2]	19	18
	≥200	22[3]/19[2]	20/18[2]	19	18	22[3]/19[2]	20/18[2]	19	18	22[3]/19[2]	20/18[2]	19	18

Piezīmes::
[1] Ugunsdrošības nodrošināšanas apšuvuma tips: DPA2 – Duripanel A2; DPB1 – Duripanel B1; DPA2/H – Duripanel A2 + Hydropanel biez. 9 mm; DPB1/H – Duripanel B1+ Hydropanel biez. 9 mm.
[2] Plākšņu minimālais biezums, ko var izmantot, ja:
pirmā vērtība: griestu apakšējai virsmai nav plākšņu seguma (griesti tikai ar aizsardzību no augšas)
otrā vērtība: griesti no apakšas tiks aizsargāti ar Nida Uguns Pluss vai Nida Kompaktss plāksni ar min. biezumu 12,5 mm
[3] Kā alternatīvu vienas 22 mm biezas plāksnes vietā ir iespējams izmantot dubultkārtu sistēmu no Duripanel A2 plāksnēm ar biez. 2 x 10 mm

Svarīgi:
Dotās konfigurācijas un apšuvuma biezumi attiecas tikai uz ugunsizturības noteikumu prasībām. Ņemot vērā statikas (izturības) prasību izpildi attiecībā uz Koka griestu siju konstrukcijas atstarpēm jebkurā gadījumā ir nepieciešams statikas aprēķins vai izmantošana atbilstoši ražotāja norādījumiem. Ir pieļaujams izmantot citus plākšņu biezumus un daudzslāņu konfigurācijas, ievērojot to pašu minimālo drošības biezumu.

6.1. tabula Nepieciešamais griestu nodrošinājuma biezums no augšas stiepes koeficientam α_M=1,0 **– uguns iedarbība no augšas.**

REI 60	b [mm]	Šķērsgriezuma koeficients b/h											
		1				0,5				0,25			
		Ugunsdrošības nodrošināšanas apšuvuma tips[1]											
		DPA2	DPB1	DPA2/H	DPB1/H	DPA2	DPB1	DPA2/H	DPB1/H	DPA2	DPB1	DPA2/H	DPB1/H
	VARIANTS A TELPA STARP SIJĀM IR PILDĪTA AR AKMENS MINERĀLVATI AR MINIMĀLO BLĪVUMU 26 kg/m³												
	40	32/28[2]	32	19	22	22/19[2]	22/18[2]	19	18	19	18	19	18
	50	28/22[2]	28/24[2]	19	18	19	18	19	18	19	18	19	18
	60	25/19[2]	28/22[2]	19	18	19	18	19	18	19	18	19	18
	80	22/19[2]	22/18[2]	19	18	19	18	19	18	19	18	19	18
	≥100	19	18	19	18	19	18	19	18	19	18	19	18
	VARIANTS B TELPA STARP SIJĀM BEZ PILDĪJUMA (GAISA SPRAUGA)												
	40	38/28[3]	40/32[3]	22	24	38/28[3]	40/32[3]	22	24	38/28[3]	40/32[3]	22	24
	50	38/28[3]	40/32[3]	22	24	38/28[3]	40/32[3]	22/19[3]	22	38/28[3]	40/32[3]	22/19[3]	22
	60	38/28[3]	40/32[3]	22/19[3]	22	38/28[3]	40/32[3]	22/19[3]	22	38/25[3]	40/28[3]	22/19[3]	22/20[3]
	80	38/25[3]	40/28[3]	22/19[3]	22/20[3]	38/25[3]	40/24[3]	22/19[3]	22/18[3]	38/22[3]	40/24[3]	22/19[3]	22/18[3]
	100	38/22[3]	40/24[3]	22/19[3]	22/18[3]	38/22[3]	40/22[3]	22/19[3]	22/18[3]	38/19[3]	40/20[3]	22/19[3]	22/18[3]
	120	38/19[3]	40/22[3]	22/19[3]	22/18[3]	38/19[3]	40/20[3]	22/19[3]	22/18[3]	38/19[3]	40/18[3]	22/19[3]	22/18[3]
	140	38/19[3]	40/20[3]	22/19[3]	22/18[3]	38/19[3]	40/18[3]	22/19[3]	22/18[3]	38/19[3]	40/18[3]	22/19[3]	22/18[3]
	≥160	38/19[3]	40/18[3]	22/19[3]	22/18[3]	38/19[3]	40/18[3]	22/19[3]	22/18[3]	38/19[3]	40/18[3]	22/19[3]	22/18[3]

Piezīmes::
[1] Ugunsdrošības nodrošināšanas apšuvuma tips: DPA2 – Duripanel A2; DPB1 – Duripanel B1; DPA2/H – Duripanel A2 + Hydropanel biez. 9 mm; DPB1/H – Duripanel B1+ Hydropanel biez. 9 mm.
[2] Plākšņu minimālais biezums, ko var izmantot, ja:
pirmā vērtība: griestu apakšējai virsmai nav plākšņu seguma (griesti tikai ar aizsardzību no augšas)
otrā vērtība: griesti no apakšas tiks aizsargāti ar Nida Uguns Pluss vai Nida Kompaktss plāksni ar min. biezumu 12,5 mm.
[3] Plākšņu minimālais biezums, ko var izmantot, ja:
pirmā vērtība: griestu apakšējai virsmai nav plākšņu seguma (griesti tikai ar aizsardzību no augšas)
otrā vērtība: griesti no apakšas tiks aizsargāti ar Nida Uguns Pluss vai Nida Kompaktss plāksni ar sekojošu biezumu:
- DPA2 vai DPB1 plāksnēm biez. 32 mm, DPA2/H biez. 19 mm vai DPB1/H gr. 18 mm: min. 12,5 mm
- DPA2 plāksnēm vai DPB1 biez. 28 mm: min. 15 mm
- DPA2 plāksnēm biez. 19, 22, 25 mm vai DPB1 biez. 18, 20, 22, 24 mm: min. 25 mm

Svarīgi:
Dotās konfigurācijas un apšuvuma biezumi attiecas tikai uz ugunsizturības noteikumu prasībām. Ņemot vērā statikas (izturības) prasību izpildi attiecībā uz Koka griestu siju konstrukcijas atstarpēm jebkurā gadījumā ir nepieciešams statikas aprēķins vai izmantošana atbilstoši ražotāja norādījumiem. Ir pieļaujams izmantot citus plākšņu biezumus un daudzslāņu konfigurācijas, ievērojot to pašu minimālo drošības biezumu.

PIRMIE TIRGŪ SAUSĀS BŪVES SISTĒMAS MARĶĒTA ZĪME CE

Lūdzu, atrodiet mūsu kanālu Siniat Nida YouTube

6.2. tabula Nepieciešamais griestu nodrošinājuma biezums no augšas stiepes koeficientam α_M=0,8 **– uguns iedarbība no augšas.**

REI 60	b [mm]	Šķērsgriezuma koeficients b/h											
		1				0,5				0,25			
		Ugunsdrošības nodrošināšanas apšuvuma tips[1]											
		DPA2	DPB1	DPA2/H	DPB1/H	DPA2	DPB1	DPA2/H	DPB1/H	DPA2	DPB1	DPA2/H	DPB1/H
	VARIANTS A TELPA STARP SIJĀM IR PILDĪTA AR AKMENS MINERĀLVATI AR MINIMĀLO BLĪVUMU 26 kg/m³												
	40	32/25[2]	32/28[2]	19	20	22/19[2]	22/18[2]	19	18	19	18	19	18
	50	28/22[2]	28/24[2]	19	18	19	18	19	18	19	18	19	18
	60	25/19[2]	28/22[2]	19	18	19	18	19	18	19	18	19	18
	80	22/19[2]	22/18[2]	19	18	19	18	19	18	19	18	19	18
	≥100	19	18	19	18	19	18	19	18	19	18	19	18
	VARIANTS B TELPA STARP SIJĀM BEZ PILDĪJUMA (GAISA SPRAUGA)												
	40	38/28[3]	40/32[3]	22	24	38/28[3]	40/32[3]	22	24	38/28[3]	40/32[3]	22/19[3]	22
	50	38/28[3]	40/32[3]	22/19[3]	22	38/28[3]	40/32[3]	22/19[3]	22	38/25[3]	40/28[3]	22/19[3]	22/20[3]
	60	38/28[3]	40/32[3]	22/19[3]	22	38/25[3]	40/28[3]	22/19[3]	22/20[3]	38/25[3]	40/28[3]	22/19[3]	22/20[3]
	80	38/25[3]	40/28[3]	22/19[3]	22/20[3]	38/22[3]	40/24[3]	22/19[3]	22/18[3]	38/19[3]	40/22[3]	22/19[3]	22/18[3]
	100	38/19[3]	40/22[3]	22/19[3]	22/18[3]	38/19[3]	40/20[3]	22/19[3]	22/18[3]	38/19[3]	40/18[3]	22/19[3]	22/18[3]
	120	38/19[3]	40/20[3]	22/19[3]	22/18[3]	38/19[3]	40/18[3]	22/19[3]	22/18[3]	38/19[3]	40/18[3]	22/19[3]	22/18[3]
	≥140	38/19[3]	40/18[3]	22/19[3]	22/18[3]	38/19[3]	40/18[3]	22/19[3]	22/18[3]	38/19[3]	40/18[3]	22/19[3]	22/183)

6.3. Tabula Nepieciešamais griestu nodrošinājuma biezums no augšas stiepes koeficientam α_M=0,6 **– uguns iedarbība no augšas.**

REI 60	b [mm]	Šķērsgriezuma koeficients b/h											
		1				0,5				0,25			
		Ugunsdrošības nodrošināšanas apšuvuma tips[1]											
		DPA2	DPB1	DPA2/H	DPB1/H	DPA2	DPB1	DPA2/H	DPB1/H	DPA2	DPB1	DPA2/H	DPB1/H
	VARIANTS A TELPA STARP SIJĀM IR PILDĪTA AR AKMENS MINERĀLVATI AR MINIMĀLO BLĪVUMU 26 kg/m³												
	40	32/22[2]	32/24[2]	19	18	22/19[2]	22/18[2]	19	18	19	18	19	18
	50	28/19[2]	28/22[2]	19	18	19	18	19	18	19	18	19	18
	60	25/19[2]	28/18[2]	19	18	19	18	19	18	19	18	19	18
	80	22/19[2]	22/18[2]	19	18	19	18	19	18	19	18	19	18
	≥100	19	18	19	18	19	18	19	18	19	18	19	18
	VARIANTS B TELPA STARP SIJĀM BEZ PILDĪJUMA (GAISA SPRAUGA)												
	40	38/28[3]	40/32[3]	22	24	38/28[3]	40/32[3]	22/19[3]	22	38/28[3]	40/32[3]	22/19[3]	22
	50	38/28[3]	40/32[3]	22/19[3]	22	38/25[3]	40/28[3]	22/19[3]	22/20[3]	38/25[3]	40/28[3]	22/19[3]	22/20[3]
	60	38/25[3]	40/28[3]	22/19[3]	22/20[3]	38/22[3]	40/24[3]	22/19[3]	22/18[3]	38/22[3]	40/24[3]	22/19[3]	22/18[3]
	80	38/22[3]	40/24[3]	22/19[3]	22/18[3]	38/19[3]	40/22[3]	22/19[3]	22/18[3]	38/19[3]	40/20[3]	22/19[3]	22/18[3]
	100	38/19[3]	40/20[3]	22/19[3]	22/18[3]	38/19[3]	40/18[3]	22/19[3]	22/18[3]	38/19[3]	40/18[3]	22/19[3]	22/18[3]
	120	38/19[3]	40/18[3]	22/19[3]	22/18[3]	38/19[3]	40/18[3]	22/19[3]	22/18[3]	38/19[3]	40/18[3]	22/19[3]	22/18[3]
	≥140	38/19[3]	40/18[3]	22/19[3]	22/18[3]	38/19[3]	40/18[3]	22/19[3]	22/18[3]	38/19[3]	40/18[3]	22/19[3]	22/18[3]

Piezīmes:
[1] Ugunsdrošības nodrošināšanas apšuvuma tips: DPA2 – Duripanel A2; DPB1 – Duripanel B1; DPA2/H – Duripanel A2 + Hydropanel biez. 9 mm; DPB1/H – Duripanel B1+ Hydropanel biez. 9 mm.
[2] Plākšņu minimālais biezums, ko var izmantot, ja:
pirmā vērtība: griestu apakšējai virsmai nav plākšņu seguma (griesti tikai ar aizsardzību no augšas)
otrā vērtība: griesti no apakšas tiks aizsargāti ar Nida Uguns Pluss vai Nida Kompaktss plāksni ar min. biezumu 12,5 mm.
[3] Plākšņu minimālais biezums, ko var izmantot, ja:
pirmā vērtība: griestu apakšējai virsmai nav plākšņu seguma (griesti tikai ar aizsardzību no augšas)
otrā vērtība: griesti no apakšas tiks aizsargāti ar Nida Uguns Pluss vai Nida Kompaktss plāksni ar sekojošu biezumu:
- DPA2 vai DPB1 plāksnēm biez. 32 mm, DPA2/H biez. 19 mm vai DPB1/H gr. 18 mm: min. 12,5 mm
- DPA2 plāksnēm vai DPB1 biez. 28 mm: min. 15 mm
- DPA2 plāksnēm biez. 19, 22, 25 mm vai DPB1 biez. 18, 20, 22, 24 mm: min. 25 mm

Svarīgi:
Dotās konfigurācijas un apšuvuma biezumi attiecas tikai uz ugunsizturības noteikumu prasībām. Ņemot vērā statikas (izturības) prasību izpildi attiecībā uz Koka griestu siju konstrukcijas atstarpēm jebkurā gadījumā ir nepieciešams statikas aprēķins vai izmantošana atbilstoši ražotāja norādījumiem. Ir pieļaujams izmantot citus plākšņu biezumus un daudzslāņu konfigurācijas, ievērojot to pašu minimālo drošības biezumu.

7.1. tabula Nepieciešamais griestu nodrošinājuma biezums no augšas stiepes koeficientam α_M=1,0 **– uguns iedarbība no augšas.**

REI 90	b [mm]	Šķērsgriezuma koeficients b/h											
		1				0,5				0,25			
		Ugunsdrošības nodrošināšanas apšuvuma tips[1]											
		DPA2	DPB1	DPA2/H	DPB1/H	DPA2	DPB1	DPA2/H	DPB1/H	DPA2	DPB1	DPA2/H	DPB1/H
	VARIANTS A TELPA STARP SIJĀM IR PILDĪTA AR AKMENS MINERĀLVATI AR MINIMĀLO BLĪVUMU 50 kg/m³												
	40	44/40[2]	48/40[2]	32	36	36/28[2]	36/32[2]	22	24	224)/19[2]	20/18[2]	19	18
	50	44/32[2]	48/40[2]	28	32	32/25[2]	32/28[2]	19	20	19	18	19	18
	60	40/32[2]	40/36[2]	28	32	28/19[2]	28/22[2]	19	18	19	18	19	18
	80	36/28[2]	36/32[2]	22	24	224)/19[2]	20/18[2]	19	18	19	18	19	18
	100	32/25[2]	32/28[2]	19	20	19	18	19	18	19	18	19	18
	120	28/19[2]	28/22[2]	19	18	19	18	19	18	19	18	19	18
	140	28/19[2]	28/18[2]	19	18	19	18	19	18	19	18	19	18
	160	224)/19[2]	20/18[2]	19	18	19	18	19	18	19	18	19	18
	≥180	19	18	19	18	19	18	19	18	19	18	19	18
	VARIANTS B TELPA STARP SIJĀM BEZ PILDĪJUMA (GAISA SPRAUGA)												
	40	56/38[3]	64/44[3]	36/32[3]	40	56/38[3]	64/44[3]	36/32[3]	40	56/38[3]	64/44[3]	36/32[3]	40[3]
	50	56/38[3]	64/44[3]	36/32[3]	40	56/38[3]	64/44[3]	36/32[3]	40/36[3]	56/38[3]	64/44[3]	36/32[3]	40/36[3]
	60	56/38[3]	64/44[3]	36/32[3]	40/36[3]	56/38[3]	64/44[3]	36/32[3]	40/36[3]	56/38[3]	64/44[3]	36/32[3]	40/36[3]
	80	56/38[3]	64/44[3]	36/32[3]	40/36[3]	56/32[3]	64/44[3]	36/28[3]	40/32[3]	56/32[3]	64/44[3]	36/28[3]	40/32[3]
	100	56/32[3]	64/40[3]	36/28[3]	40/32[3]	56/32[3]	64/40[3]	36/28[3]	40/32[3]	56/32[3]	64/40[3]	36/25[3]	40/28[3]
	120	56/32[3]	64/36[3]	36/28[3]	40/32[3]	56/32[3]	64/36[3]	36/25[3]	40/28[3]	56/28[3]	64/36[3]	36/22[3]	40/24[3]
	140	56/32[3]	64/36[3]	36/25[3]	40/28[3]	56/28[3]	64/32[3]	36/19[3]	40/22[3]	56/25[3]	64/32[3]	36/19[3]	40/20[3]
	160	56/28[3]	64/32[3]	36/22[3]	40/24[3]	56/25[3]	64/28[3]	36/19[3]	40/20[3]	56/22[3]	64/28[3]	36/19[3]	40/18[3]
	180	56/28[3]	64/32[3]	36/19[3]	40/22[3]	56/22[3]	64/24[3]	36/19[3]	40/18[3]	56/19[3]	64/24[3]	36/19[3]	40/18[3]
	≥200	56/25[3]	64/28[3]	36/19[3]	40/20[3]	56/19[3]	64/20[3]	36/19[3]	40/18[3]	56/19[3]	64/18[3]	36/19[3]	40/18[3]

Piezīmes:
[1] Ugunsdrošības nodrošināšanas apšuvuma tips: DPA2 – Duripanel A2; DPB1 – Duripanel B1; DPA2/H – Duripanel A2 + Hydropanel biez. 9 mm; DPB1/H – Duripanel B1+ Hydropanel biez. 9 mm.
[2] Plākšņu minimālais biezums, ko var izmantot, ja:
pirmā vērtība: griestu apakšējai virsmai nav plākšņu seguma (griesti tikai ar aizsardzību no augšas)
otrā vērtība: griesti no apakšas tiks aizsargāti ar Nida Uguns Pluss vai Nida Kompaktss plāksni ar min. biezumu 12,5 mm.
[3] Plākšņu minimālais biezums, ko var izmantot, ja:
pirmā vērtība: griestu apakšējai virsmai nav plākšņu seguma (griesti tikai ar aizsardzību no augšas)
otrā vērtība: griesti no apakšas tiks aizsargāti ar Nida Uguns Pluss vai Nida Kompaktss plāksni ar sekojošu biezumu:
- DPA2 vai DPB1 plāksnēm biez. 32 mm, DPA2/H biez. 19 mm vai DPB1/H gr. 18 mm: min. 12,5 mm
- DPA2 plāksnēm vai DPB1 biez. 28 mm: min. 15,0 mm
- DPA2 plāksnēm biez. 19, 22, 25 mm vai DPB1 biez. 18, 20, 22, 24 mm: min. 25,0 mm

Svarīgi:
Dotās konfigurācijas un apšuvuma biezumi attiecas tikai uz ugunsizturības noteikumu prasībām. Ņemot vērā statikas (izturības) prasību izpildi attiecībā uz Koka griestu siju konstrukcijas atstarpēm jebkurā gadījumā ir nepieciešams statikas aprēķins vai izmantošana atbilstoši ražotāja norādījumiem. Ir pieļaujams izmantot citus plākšņu biezumus un daudzslāņu konfigurācijas, ievērojot to pašu minimālo drošības biezumu.

PIRMIE TIRGŪ SAUSĀS BŪVES SISTĒMAS MARĶĒTA ZĪME CE

Lūdzu, atrodiet mūsu kanālu Siniat Nida YouTube

7.2. tabula Nepieciešamais griestu nodrošinājuma biezums no augšas stiepes koeficientam α_M=0,8 **– uguns iedarbība no augšas.**

	b [mm]	Šķērsgriezuma koeficients b/h											
		1				0,5				0,25			
		Ugunsdrošības nodrošināšanas apšuvuma tips[1]											
		DPA2	DPB1	DPA2/H	DPB1/H	DPA2	DPB1	DPA2/H	DPB1/H	DPA2	DPB1	DPA2/H	DPB1/H
	VARIANTS A TELPA STARP SIJĀM IR PILDĪTA AR AKMENS MINERĀLVATI AR MINIMĀLO BLĪVUMU 50 kg/m³												
REI 90	40	44/40[2]	48/40[2]	32	36	36/28[2]	36/32[2]	22	24	22[4]/19[2]	20/18[2]	19	18
	50	44/32[2]	48/40[2]	28	32	32/22[2]	32/28[2]	19	20	19	18	19	18
	60	40/32[2]	40/36[2]	28	32	28/19[2]	28/22[2]	19	18	19	18	19	18
	80	36/28[2]	36/32[2]	19	22	22[4]/19[2]	20/18[2]	19	18	19	18	19	18
	100	32/22[2]	32/24[2]	19	18	19	18	19	18	19	18	19	18
	120	28/19[2]	28/18[2]	19	18	19	18	19	18	19	18	19	18
	140	28/19[2]	28/18[2]	19	18	19	18	19	18	19	18	19	18
	160	22[4]/19[2]	20/18[2]	19	18	19	18	19	18	19	18	19	18
	≥180	19	18	19	18	19	18	19	18	19	18	19	18
	VARIANTS B TELPA STARP SIJĀM BEZ PILDĪJUMA (GAISA SPRAUGA)												
	40	56/38[3]	64/44[3]	36/32[3]	40	56/38[3]	64/44[3]	36/32[3]	40	56/38[3]	64/44[3]	36/32[3]	40/36[3]
	50	56/38[3]	64/44[3]	36/32[3]	40/36[3]	56/38[3]	64/44[3]	36/32[3]	40/36[3]	56/38[3]	64/44[3]	36/32[3]	40/36[3]
	60	56/36[3]	64/40[3]	36/32[3]	40/36[3]	56/36[3]	64/40[3]	36/32[3]	40/36[3]	56/38[3]	64/44[3]	36/32[3]	40/36[3]
	80	56/32[3]	64/40[3]	36/32[3]	40/36[3]	56/32[3]	64/40[3]	36/28[3]	40/32[3]	56/32[3]	64/36[3]	36/28[3]	40/32[3]
	100	56/32[3]	64/36[3]	36/28[3]	40/32[3]	56/32[3]	64/36[3]	36/25[3]	40/28[3]	56/28[3]	64/32[3]	36/22[3]	40/24[3]
	120	56/32[3]	64/36[3]	36/25[3]	40/28[3]	56/28[3]	64/32[3]	36/19[3]	40/22[3]	56/28[3]	64/32[3]	36/19[3]	40/22[3]
	140	56/28[3]	64/32[3]	36/22[3]	40/24[3]	56/25[3]	64/28[3]	36/19[3]	40/20[3]	56/22[3]	64/24[3]	36/19[3]	40/18[3]
	160	56/28[3]	64/32[3]	36/19[3]	40/22[3]	56/19[3]	64/22[3]	36/19[3]	40/18[3]	56/19[3]	64/20[3]	36/19[3]	40/18[3]
	180	56/22[3]	64/24[3]	36/19[3]	40/18[3]	56/19[3]	64/20[3]	36/19[3]	40/18[3]	56/19[3]	64/18[3]	36/19[3]	40/18[3]
	≥200	56/19[3]	64/22[3]	36/19[3]	40/18[3]	56/19[3]	64/18[3]	36/19[3]	40/18[3]	56/19[3]	64/18[3]	36/19[3]	40/18[3]

Piezīmes:
[1] Ugunsdrošības nodrošināšanas apšuvuma tips: DPA2 – Duripanel A2; DPB1 – Duripanel B1; DPA2/H – Duripanel A2 + Hydropanel biez. 9 mm; DPB1/H – Duripanel B1+ Hydropanel biez. 9 mm.
[2] Plākšņu minimālais biezums, ko var izmantot, ja:
pirmā vērtība: griestu apakšējai virsmai nav plākšņu seguma (griesti tikai ar aizsardzību no augšas)
otrā vērtība: griesti no apakšas tiks aizsargāti ar Nida Uguns Pluss vai Nida Kompaktss plāksni ar min. biezumu 12,5 mm.
[3] Plākšņu minimālais biezums, ko var izmantot, ja:
pirmā vērtība: griestu apakšējai virsmai nav plākšņu seguma (griesti tikai ar aizsardzību no augšas)
otrā vērtība: griesti no apakšas tiks aizsargāti ar Nida Uguns Pluss vai Nida Kompaktss plāksni ar sekojošu biezumu:
- DPA2/H plāksnēm biez. 32 mm, DPB1/H biez. 36 mm: min. 12,5 mm
- DPA2 plāksnēm biez. 38 mm, DPB1 biez. 40 mm, 44 mm, DPA2/H biez. 19 mm, 22 mm, 25 mm, 28 mm, DPB1/H biez. 18 mm, 20 mm, 24 mm, 28 mm, 32 mm: min. 25,0 mm
- DPA2 plāksnēm biez. 22 mm, 25 mm, 28 mm, 32 mm, 36 mm, DPB1 biez. 18 mm, 20 mm, 24 mm, 28 mm, 32 mm, 36 mm: min. 30,0 mm
- DPA2 plāksnēm biez. 19 mm, DPB1 biez. 18 mm: min. 37,5 mm
[4] Kā alternatīvu vienas 22 mm biezas plāksnes vietā ir iespējams izmantot dubultkārtu sistēmu no Duripanel A2 plāksnēm ar biez. 2 x 10 mm.

Svarīgi:
Dotās konfigurācijas un apšuvuma biezumi attiecas tikai uz ugunsizturības noteikumu prasībām. Ņemot vērā statikas (izturības) prasību izpildi attiecībā uz Koka griestu siju konstrukcijas atstarpēm jebkurā gadījumā ir nepieciešams statikas aprēķins vai izmantošana atbilstoši ražotāja norādījumiem. Ir pieļaujams izmantot citus plākšņu biezumus un daudzslāņu konfigurācijas, ievērojot to pašu minimālo drošības biezumu.

7.3. tabula Nepieciešamais griestu nodrošinājuma biezums no augšas stiepes koeficientam α_M=0,6 **– uguns iedarbība no augšas.**

	b [mm]	Šķērsgriezuma koeficients b/h											
		1				0,5				0,25			
		Ugunsdrošības nodrošināšanas apšuvuma tips[1]											
		DPA2	DPB1	DPA2/H	DPB1/H	DPA2	DPB1	DPA2/H	DPB1/H	DPA2	DPB1	DPA2/H	DPB1/H
	VARIANTS A TELPA STARP SIJĀM IR PILDĪTA AR AKMENS MINERĀLVATI AR MINIMĀLO BLĪVUMU 50 kg/m³												
REI 90	40	44/32[2]	48/40[2]	28	32	36/25[2]	36/28[2]	19	20	224)/19[2]	20/18[2]	19	18
	50	44/32[2]	48/36[2]	28	32	32/19[2]	32/20[2]	19	18	19	18	19	18
	60	40/28[2]	40/32[2]	22	24	28/19[2]	28/18[2]	19	18	19	18	19	18
	80	36/25[2]	36/28[2]	19	20	224)/19[2]	20/18[2]	19	18	19	18	19	18
	100	32/19[2]	32/20[2]	19	18	19	18	19	18	19	18	19	18
	120	28/19[2]	28/18[2]	19	18	19	18	19	18	19	18	19	18
	140	28/19[2]	28/18[2]	19	18	19	18	19	18	19	18	19	18
	160	224)/19[2]	20/18[2]	19	18	19	18	19	18	19	18	19	18
	≥180	19	18	19	18	19	18	19	18	19	18	19	18
	VARIANTS B TELPA STARP SIJĀM BEZ PILDĪJUMA (GAISA SPRAUGA)												
	40	56/38[3]	64/44[3]	36/32[3]	40	56/38[3]	64/44[3]	36/32[3]	40/36[3]	56/38[3]	64/44[3]	36/32[3]	40/36[3]
	50	56/38[3]	64/44[3]	36/32[3]	40/36[3]	56/32[3]	64/44[3]	36/32[3]	40/36[3]	56/38[3]	64/44[3]	36/32[3]	40/36[3]
	60	56/36[3]	64/44[3]	36/32[3]	40/36[3]	56/32[3]	64/40[3]	36/28[3]	40/32[3]	56/32[3]	64/40[3]	36/28[3]	40/32[3]
	80	56/32[3]	64/40[3]	36/28[3]	40/36[3]	56/32[3]	64/36[3]	36/28[3]	40/32[3]	56/32[3]	64/36[3]	36/25[3]	40/28[3]
	100	56/32[3]	64/36[3]	36/25[3]	40/32[3]	56/28[3]	64/32[3]	36/22[3]	40/24[3]	56/28[3]	64/32[3]	36/19[3]	40/22[3]
	120	56/28[3]	64/32[3]	36/22[3]	40/32[3]	56/25[3]	64/28[3]	36/19[3]	40/20[3]	56/22[3]	64/24[3]	36/19[3]	40/18[3]
	140	56/25[3]	64/28[3]	36/19[3]	40/28[3]	56/19[3]	64/22[3]	36/19[3]	40/18[3]	56/19[3]	64/22[3]	36/19[3]	40/18[3]
	160	56/22[3]	64/24[3]	36/19[3]	40/24[3]	56/19[3]	64/20[3]	36/19[3]	40/18[3]	56/19[3]	64/18[3]	36/19[3]	40/18[3]
	180	56/19[3]	64/20[3]	36/19[3]	40/22[3]	56/19[3]	64/18[3]	36/19[3]	40/18[3]	56/19[3]	64/18[3]	36/19[3]	40/18[3]
	≥200	56/19[3]	64/18[3]	36/19[3]	40/20[3]	56/19[3]	64/18[3]	36/19[3]	40/18[3]	56/19[3]	64/18[3]	36/19[3]	40/18[3]

Piezīmes:
[1] Ugunsdrošības nodrošināšanas apšuvuma tips: DPA2 – Duripanel A2; DPB1 – Duripanel B1; DPA2/H – Duripanel A2 + Hydropanel biez. 9 mm; DPB1/H – Duripanel B1+ Hydropanel biez. 9 mm.
[2] Plākšņu minimālais biezums, ko var izmantot, ja:
pirmā vērtība: griestu apakšējai virsmai nav plākšņu seguma (griesti tikai ar aizsardzību no augšas)
otrā vērtība: griesti no apakšas tiks aizsargāti ar Nida Uguns Pluss vai Nida Kompaktss plāksni ar min. biezumu 12,5 mm.
[3] Plākšņu minimālais biezums, ko var izmantot, ja:
pirmā vērtība: griestu apakšējai virsmai nav plākšņu seguma (griesti tikai ar aizsardzību no augšas)
otrā vērtība: griesti no apakšas tiks aizsargāti ar Nida Uguns Pluss vai Nida Kompaktss plāksni ar sekojošu biezumu:
- DPA2/H plāksnēm biez. 32 mm, DPB1/H biez. 36 mm: min. 12,5 mm
- DPA2 plāksnēm biez. 38 mm, DPB1 biez. 40 mm, 44 mm, DPA2/H biez. 19 mm, 22 mm, 25 mm, 28 mm, DPB1/H biez. 18 mm, 20 mm, 24 mm, 28 mm, 32 mm: min. 25,0 mm
- DPA2 plāksnēm biez. 22 mm, 25 mm, 28 mm, 32 mm, 36 mm, DPB1 biez. 18 mm, 20 mm, 24 mm, 28 mm, 32 mm, 36 mm: min. 30,0 mm
- DPA2 plāksnēm biez. 19 mm, DPB1 biez. 18 mm: min. 37,5 mm
[4] Kā alternatīvu vienas 22 mm biezas plāksnes vietā ir iespējams izmantot dubultkārtu sistēmu no Duripanel A2 plāksnēm ar biez. 2 x 10 mm.

Svarīgi:
Dotās konfigurācijas un apšuvuma biezumi attiecas tikai uz ugunsizturības noteikumu prasībām. Ņemot vērā statikas (izturības) prasību izpildi attiecībā uz Koka griestu siju konstrukcijas atstarpēm jebkurā gadījumā ir nepieciešams statikas aprēķins vai izmantošana atbilstoši ražotāja norādījumiem. Ir pieļaujams izmantot citus plākšņu biezumus un daudzslāņu konfigurācijas, ievērojot to pašu minimālo drošības biezumu.

PIRMIE TIRGŪ SAUSĀS BŪVES SISTĒMAS MARĶĒTA ZĪME CE

Lūdzu, atrodiet mūsu kanālu Siniat Nida YouTube

8.1. tabula Nepieciešamais griestu nodrošinājuma biezums no augšas stiepes koeficientam α_M=1,0 **– uguns iedarbība no augšas.**

	b [mm]	Šķērsgriezuma koeficients b/h											
		1				0,5				0,25			
		Ugunsdrošības nodrošināšanas apšuvuma tips[1]											
		DPA2	DPB1	DPA2/H	DPB1/H	DPA2	DPB1	DPA2/H	DPB1/H	DPA2	DPB1	DPA2/H	DPB1/H
REI 120	**VARIANTS A** TELPA STARP SIJĀM IR PILDĪTA AR AKMENS MINERĀLVATI AR MINIMĀLO BLĪVUMU 50 kg/m³												
	40	NA/50[2]	72/64[2]	44	48	56/40[2]	64/48[2]	36/32[2]	38	38/25[2]	32/28[2]	19	20
	50	64/50[2]	72/64[2]	44/40[2]	44	44/36[2]	56/40[2]	32	36	25/19[2]	24/18[2]	19	18
	60	64/44[2]	64/56[2]	40/38[2]	44/40[2]	44/32[2]	48/36[2]	28	32	19	18	19	18
	80	56/40[2]	64/48[2]	36/32[2]	38	38/25[2]	44/28[2]	19	20	19	18	19	18
	100	44/38[2]	56/40[2]	32	36	25/19[2]	25/18[2]	19	18	19	18	19	18
	120	44/32[2]	48/36[2]	28	32	19	18	19	18	19	18	19	18
	140	44/28[2]	44/32[2]	22	24	19	18	19	18	19	18	19	18
	160	38/25[2]	36/28[2]	19	20	19	18	19	18	19	18	19	18
	180	32/19[2]	32/22[2]	19	18	19	18	19	18	19	18	19	18
	≥200	25/19[2]	24/18[2]	19	18	19	18	19	18	19	18	19	18
	VARIANTS B TELPA STARP SIJĀM BEZ PILDĪJUMA (GAISA SPRAUGA)												
	40	NA/50[3]	80/72[3]	56	64/56[3]	NA/50[3]	80/72[3]	56/50[3]	64/56[3]	NA/50[3]	80/72[3]	56/50[3]	64/56[3]
	50	NA/50[3]	80/72[3]	56/50[3]	64/56[3]	NA/50[3]	80/72[3]	56/48[3]	64/56[3]	NA/50[3]	80/72[3]	56/48[3]	64/56[3]
	60	NA/50[3]	80/72[3]	56/48[3]	64/56[3]	NA/48[3]	80/64[3]	56/44[3]	64/56[3]	NA/48[3]	80/64[3]	56/44[3]	64/48[3]
	80	NA/48[3]	80/64[3]	56/44[3]	64/48[3]	NA/48[3]	80/64[3]	56/40[3]	64/48[3]	NA/44[3]	80/64[3]	56/38[3]	64/48[3]
	100	NA/48[3]	80/64[3]	56/40[3]	64/44[3]	NA/44[3]	80/56[3]	56/38[3]	64/44[3]	NA/40[3]	80/56[3]	56/36[3]	64/40[3]
	120	NA/44[3]	80/56[3]	56/38[3]	64/40[3]	NA/40[3]	80/48[3]	56/36[3]	64/40[3]	NA/40[3]	80/44[3]	56/32[3]	64/40[3]
	140	NA/44[3]	80/50[3]	56/36[3]	64/40[3]	NA/38[3]	80/44[3]	56/32[3]	64/36[3]	NA/38[3]	80/44[3]	56/32[3]	64/36[3]
	160	NA/40[3]	80/48[3]	56/32[3]	64/38[3]	NA/36[3]	80/40[3]	56/32[3]	64/36[3]	NA/32[3]	80/40[3]	56/28[3]	64/32[3]
	180	NA/38[3]	80/44[3]	56/32[3]	64/36[3]	NA/32[3]	80/40[3]	56/28[3]	64/32[3]	NA/32[3]	80/36[3]	56/25[3]	64/28[3]
	≥200	NA/32[3]	80/40[3]	56/32[3]	64/36[3]	NA/32[3]	80/36[3]	56/25[3]	64/28[3]	NA/28[3]	80/32[3]	56/22[3]	64/24[3]

Piezīmes:
[1] Ugunsdrošības nodrošināšanas apšuvuma tips: DPA2 – Duripanel A2; DPB1 – Duripanel B1; DPA2/H – Duripanel A2 + Hydropanel biez. 9 mm; DPB1/H – Duripanel B1+ Hydropanel biez. 9 mm.
[2] Plākšņu minimālais biezums, ko var izmantot, ja:
pirmā vērtība: griestu apakšējai virsmai nav plākšņu seguma (griesti tikai ar aizsardzību no augšas)
otrā vērtība: griesti no apakšas tiks aizsargāti ar Nida Uguns Pluss vai Nida Kompaktss plāksni ar min. biezumu 12,5 mm.
[3] Plākšņu minimālais biezums, ko var izmantot, ja:
pirmā vērtība: griestu apakšējai virsmai nav plākšņu seguma (griesti tikai ar aizsardzību no augšas)
NA – noteiktajam maksimālajam 64 mm biezumam nav iespējams izveidot aizsardzību ar DPA2
otrā vērtība: griesti no apakšas tiks aizsargāti ar Nida Uguns Pluss vai Nida Kompaktss plāksni ar sekojošu biezumu:
- DPB1 plāksnēm biez. 72 mm, DPA2/H biez. 50 mm, DPB1/H biez. 56 mm: min. 12,5 mm
- DPA2 plāksnēm biez. 50 mm, DPB1 biez. 56 mm, 64 mm, DPA2/H biez. 32 mm, 36 mm, 40 mm, 44 mm, 48 mm, DPB1/H biez. 36 mm, 38 mm, 40 mm, 44 mm, 48 mm, 50 mm: min. 25,0 mm
- DPA2 plāksnēm biez. 44 mm, 48 mm, DPB1 biez. 44 mm, 48 mm, 50 mm, DPA2/H biez. 25 mm, 28 mm, DPB1/H biez. 24 mm, 28 mm: min. 37,5 mm
- DPA2 plāksnēm biez. 28 mm, 32 mm, 36mm, 38 mm, 40 mm, DPB1 biez. 32 mm, 36 mm, 40 mm, DPA2/H biez. 22 mm: min. 50,0 mm

Svarīgi:
Dotās konfigurācijas un apšuvuma biezumi attiecas tikai uz ugunsizturības noteikumu prasībām. Ņemot vērā statikas (izturības) prasību izpildi attiecībā uz Koka griestu siju konstrukcijas atstarpēm jebkurā gadījumā ir nepieciešams statikas aprēķins vai izmantošana atbilstoši ražotāja norādījumiem. Ir pieļaujams izmantot citus plākšņu biezumus un daudzslāņu konfigurācijas, ievērojot to pašu minimālo drošības biezumu.

8.2. tabula Nepieciešamais griestu nodrošinājuma biezums no augšas stiepes koeficientam α_M=0,8 **– uguns iedarbība no augšas.**

	b [mm]	Šķērsgriezuma koeficients b/h											
		1				0,5				0,25			
		Ugunsdrošības nodrošināšanas apšuvuma tips[1]											
		DPA2	DPB1	DPA2/H	DPB1/H	DPA2	DPB1	DPA2/H	DPB1/H	DPA2	DPB1	DPA2/H	DPB1/H
REI 120	**VARIANTS A** TELPA STARP SIJĀM IR PILDĪTA AR AKMENS MINERĀLVATI AR MINIMĀLO BLĪVUMU 50 kg/m³												
	40	NA/50[2]	72/64[2]	44	48	56/40[2]	64/48[2]	36/32[2]	36	38/19[2]	32/22[2]	19	18
	50	64/50[2]	72/64[2]	44/40[2]	44	44/32[2]	56/40[2]	28	32	19	18	19	18
	60	64/44[2]	64/56[2]	40/38[2]	44/40[2]	44/28[2]	48/32[2]	22	24	19	18	19	18
	80	56/40[2]	64/48[2]	36/32[2]	36	38/19[2]	44/22[2]	19	18	19	18	19	18
	100	44/32[2]	56/40[2]	28	32	25/19[2]	25/18[2]	19	18	19	18	19	18
	120	44/28[2]	48/36[2]	22	25	19	18	19	18	19	18	19	18
	140	44/25[2]	44/28[2]	19	20	19	18	19	18	19	18	19	18
	160	38/19[2]	36/22[2]	19	18	19	18	19	18	19	18	19	18
	180	32/19[2]	32/18[2]	19	18	19	18	19	18	19	18	19	18
	≥200	25/19[2]	24/18[2]	19	18	19	18	19	18	19	18	19	18
	VARIANTS B TELPA STARP SIJĀM BEZ PILDĪJUMA (GAISA SPRAUGA)												
	40	NA/50[3]	80/72[3]	56	64/56[3]	NA/50[3]	80/72[3]	56/50[3]	64/56[3]	NA/50[3]	80/72[3]	56/50[3]	64/56[3]
	50	NA/50[3]	80/72[3]	56/50[3]	64/56[3]	NA/50[3]	80/72[3]	56/48[3]	64/56[3]	NA/50[3]	80/72[3]	56/48[3]	64/56[3]
	60	NA/50[3]	80/72[3]	56/44[3]	64/56[3]	NA/48[3]	80/64[3]	56/44[3]	64/56[3]	NA/48[3]	80/64[3]	56/44[3]	64/48[3]
	80	NA/48[3]	80/64[3]	56/40[3]	64/44[3]	NA/44[3]	80/56[3]	56/38[3]	64/44[3]	NA/44[3]	80/56[3]	56/38[3]	64/40[3]
	100	NA/44[3]	80/56[3]	56/38[3]	64/40[3]	NA/40[3]	80/50[3]	56/36[3]	64/40[3]	NA/40[3]	80/50[3]	56/32[3]	64/40[3]
	120	NA/40[3]	80/50[3]	56/36[3]	64/40[3]	NA/38[3]	80/44[3]	56/32[3]	64/36[3]	NA/38[3]	80/44[3]	56/32[3]	64/36[3]
	140	NA/40[3]	80/44[3]	56/32[3]	64/36[3]	NA/36[3]	80/40[3]	56/32[3]	64/36[3]	NA/32[3]	80/40[3]	56/28[3]	64/32[3]
	160	NA/38[3]	80/40[3]	56/32[3]	64/36[3]	NA/32[3]	80/36[3]	56/28[3]	64/32[3]	NA/32[3]	80/36[3]	56/25[3]	64/28[3]
	180	NA/32[3]	80/40[3]	56/28[3]	64/32[3]	NA/32[3]	80/36[3]	56/25[3]	64/28[3]	NA/28[3]	80/32[3]	56/22[3]	64/24[3]
	≥200	NA/32[3]	80/36[3]	56/28[3]	64/32[3]	NA/28[3]	80/32[3]	56/19[3]	64/22[3]	NA/25[3]	80/28[3]	56/19[3]	64/20[3]

Piezīmes:
[1] Ugunsdrošības nodrošināšanas apšuvuma tips: DPA2 – Duripanel A2; DPB1 – Duripanel B1; DPA2/H – Duripanel A2 + Hydropanel biez. 9 mm; DPB1/H – Duripanel B1+ Hydropanel biez. 9 mm.
[2] Plākšņu minimālais biezums, ko var izmantot, ja:
pirmā vērtība: griestu apakšējai virsmai nav plākšņu seguma (griesti tikai ar aizsardzību no augšas)
otrā vērtība: griesti no apakšas tiks aizsargāti ar Nida Uguns Pluss vai Nida Kompaktss plāksni ar min. biezumu 12,5 mm.
[3] Plākšņu minimālais biezums, ko var izmantot, ja:
pirmā vērtība: griestu apakšējai virsmai nav plākšņu seguma (griesti tikai ar aizsardzību no augšas)
NA – noteiktajam maksimālajam 64 mm biezumam nav iespējams izveidot aizsardzību ar DPA2
otrā vērtība: griesti no apakšas tiks aizsargāti ar Nida Uguns Pluss vai Nida Kompaktss plāksni ar sekojošu biezumu:
- DPB1 plāksnēm biez. 72 mm, DPA2/H biez. 50 mm, DPB1/H biez. 56 mm: min. 12,5 mm
- DPA2 plāksnēm biez. 50 mm, DPB1 biez. 56 mm, 64 mm, DPA2/H biez. 32 mm, 36 mm, 40 mm, 44 mm, 48 mm, DPB1/H biez. 36 mm, 38 mm, 40 mm, 44 mm, 48 mm, 50 mm: min. 25,0 mm
- DPA2 plāksnēm biez. 44 mm, 48 mm, DPB1 biez. 44 mm, 48 mm, 50 mm, DPA2/H biez. 25 mm, 28 mm, DPB1/H biez. 24 mm, 28 mm: min. 37,5 mm
- DPA2 plāksnēm biez. 28 mm, 32 mm, 36mm, 38 mm, 40 mm, DPB1 biez. 32 mm, 36 mm, 40 mm, DPA2/H biez. 19, 22 mm, DPB1/H biez. 20 mm, 22 mm: min. 50,0 mm

Svarīgi:
Dotās konfigurācijas un apšuvuma biezumi attiecas tikai uz ugunsizturības noteikumu prasībām. Ņemot vērā statikas (izturības) prasību izpildi attiecībā uz Koka griestu siju konstrukcijas atstarpēm jebkurā gadījumā ir nepieciešams statikas aprēķins vai izmantošana atbilstoši ražotāja norādījumiem. Ir pieļaujams izmantot citus plākšņu biezumus un daudzslāņu konfigurācijas, ievērojot to pašu minimālo drošības biezumu.

8.3. tabula Nepieciešamais griestu nodrošinājuma biezums no augšas stiepes koeficientam α_M=0,6 **– uguns iedarbība no augšas.**

	b [mm]	Šķērsgriezuma koeficients b/h											
		1				0,5				0,25			
		Ugunsdrošības nodrošināšanas apšuvuma tips[1]											
		DPA2	DPB1	DPA2/H	DPB1/H	DPA2	DPB1	DPA2/H	DPB1/H	DPA2	DPB1	DPA2/H	DPB1/H
	VARIANTS A TELPA STARP SIJĀM IR PILDĪTA AR AKMENS MINERĀLVATI AR MINIMĀLO BLĪVUMU 50 kg/m³												
REI 120	40	NA/50[2]	72/64[2]	44	44	56/40[2]	64/40[2]	36/32[2]	36	38/19[2]	32/18[2]	19	18
	50	64/44[2]	72/56[2]	44/40[2]	44/40[2]	44/32[2]	56/36[2]	25	28	25/19[2]	24/18[2]	19	18
	60	64/40[2]	64/48[2]	40/32[2]	44/40[2]	44/25[2]	48/28[2]	19	20	19	18	19	18
	80	56/38[2]	64/44[2]	36/32[2]	36	38/19[2]	44/18[2]	19	18	19	18	19	18
	100	44/32[2]	56/36[2]	25	28	25/19[2]	25/18[2]	19	18	19	18	19	18
	120	44/25[2]	48/28[2]	19	20	19	18	19	18	19	18	19	18
	140	44/19[2]	44/22[2]	19	18	19	18	19	18	19	18	19	18
	160	38/19[2]	36/18[2]	19	18	19	18	19	18	19	18	19	18
	180	32/19[2]	32/18[2]	19	18	19	18	19	18	19	18	19	18
	≥200	25/19[2]	24/18[2]	19	18	19	18	19	18	19	18	19	18
	VARIANTS B TELPA STARP SIJĀM BEZ PILDĪJUMA (GAISA SPRAUGA)												
	40	NA/50[3]	80/72[3]	56	64/56[3]	NA/50[3]	80/72[3]	56/50[3]	64/56[3]	NA/50[3]	80/72[3]	56/50[3]	64/56[3]
	50	NA/50[3]	80/72[3]	56/50[3]	64/56[3]	NA/50[3]	80/72[3]	56/48[3]	64/56[3]	NA/50[3]	80/72[3]	56/48[3]	64/56[3]
	60	NA/50[3]	80/64[3]	56/44[3]	64/48[3]	NA/48[3]	80/64[3]	56/44[3]	64/48[3]	NA/48[3]	80/64[3]	56/44[3]	64/48[3]
	80	NA/48[3]	80/64[3]	56/40[3]	64/44[3]	NA/44[3]	80/50[3]	56/38[3]	64/40[3]	NA/40[3]	80/56[3]	56/38[3]	64/40[3]
	100	NA/44[3]	80/50[3]	56/36[3]	64/40[3]	NA/40[3]	80/48[3]	56/32[3]	64/40[3]	NA/40[3]	80/48[3]	56/32[3]	64/36[3]
	120	NA/40[3]	80/44[3]	56/32[3]	64/40[3]	NA/38[3]	80/40[3]	56/32[3]	64/36[3]	NA/32[3]	80/40[3]	56/28[3]	64/32[3]
	140	NA/38[3]	80/40[3]	56/32[3]	64/36[3]	NA/32[3]	80/36[3]	56/28[3]	64/32[3]	NA/32[3]	80/36[3]	56/28[3]	64/32[3]
	160	NA/32[3]	80/40[3]	56/28[3]	64/32[3]	NA/32[3]	80/36[3]	56/25[3]	64/28[3]	NA/28[3]	80/32[3]	56/22[3]	64/24[3]
	180	NA/32[3]	80/36[3]	56/25[3]	64/28[3]	NA/28[3]	80/32[3]	56/19[3]	64/22[3]	NA/25[3]	80/28[3]	56/19[3]	64/20[3]
	≥200	NA/28[3]	80/32[3]	56/22[3]	64/24[3]	NA/22[3]	80/24[3]	56/19[3]	64/18[3]	NA/19[3]	80/22[3]	56/19[3]	64/18[3]

Piezīmes:

[1] Ugunsdrošības nodrošināšanas apšuvuma tips: DPA2 – Duripanel A2; DPB1 – Duripanel B1; DPA2/H – Duripanel A2 + Hydropanel biez. 9 mm; DPB1/H – Duripanel B1+ Hydropanel biez. 9 mm.

[2] Plākšņu minimālais biezums, ko var izmantot, ja:
pirmā vērtība: griestu apakšējai virsmai nav plākšņu seguma (griesti tikai ar aizsardzību no augšas)
otrā vērtība: griesti no apakšas tiks aizsargāti ar Nida Uguns Pluss vai Nida Kompaktss plāksni ar min. biezumu 12,5 mm.

[3] Plākšņu minimālais biezums, ko var izmantot, ja:
pirmā vērtība: griestu apakšējai virsmai nav plākšņu seguma (griesti tikai ar aizsardzību no augšas)
NA – noteiktajam maksimālajam 64 mm biezumam nav iespējams izveidot aizsardzību ar DPA2
otrā vērtība: griesti no apakšas tiks aizsargāti ar Nida Uguns Pluss vai Nida Kompaktss plāksni ar sekojošu biezumu:
- DPB1 plāksnēm biez. 72 mm, DPA2/H biez. 50 mm, DPB1/H biez. 56 mm: min. 12,5 mm
- DPA2 plāksnēm biez. 50 mm, DPB1 biez. 56 mm, 64 mm, DPA2/H biez. 32 mm, 36 mm, 40 mm, 44 mm, 48 mm, DPB1/H biez. 36 mm, 38 mm, 40 mm, 44 mm, 48 mm, 50 mm: min. 25,0 mm
- DPA2 plāksnēm biez. 44 mm, 48 mm, DPB1 biez. 44 mm, 48 mm, 50 mm, DPA2/H biez. 25 mm, 28 mm, DPB1/H biez. 24 mm, 28 mm: min. 37,5 mm
- DPA2 plāksnēm biez. 28 mm, 32 mm, 36mm, 38 mm, 40 mm, DPB1 biez. 32 mm, 36 mm, 40 mm, DPA2/H biez. 19, 22 mm, DPB1/H biez. 18 mm, 20 mm, 22 mm: min. 50,0 mm

Svarīgi:
Dotās konfigurācijas un apšuvuma biezumi attiecas tikai uz ugunsizturības noteikumu prasībām. Ņemot vērā statikas (izturības) prasību izpildi attiecībā uz Koka griestu siju konstrukcijas atstarpēm jebkurā gadījumā ir nepieciešams statikas aprēķins vai izmantošana atbilstoši ražotāja norādījumiem. Ir pieļaujams izmantot citus plākšņu biezumus un daudzslāņu konfigurācijas, ievērojot to pašu minimālo drošības biezumu.

TĒRAUDA NESOŠĀS KONSTRUKCIJAS APDARE

Tērauda stabu un siju apdares sistēmas visbiežāk tiek izmantotas ēkas nesošās konstrukcijas nosegšanai. Šīm sistēmām ir divas funkcijas: dekoratīvā - nosedzot ne vienmēr estētiskos konstrukcijas elementus, un ugunsdrošā - noteiktu laiku pasargājot šos elementus no uguns iedarbības. Konstrukcijas elementu apbūves sistēmas, izmantojot 12,5 mm vai 15 mm biezas ģipša šķiedru plāksnes Nida Cietā (DEFH1IR tips) vai ģipša plāksnes ar šķiedrām Nida Hydro (GMFH1I tips), ļauj Tērauda konstrukcijām atkarībā no izmantotās sistēmas nodrošināt ugunsizturības klasi R120. Cita Nida tipa ģipša plākšņu izmantošana ir pieļaujama, taču šādas konstrukcijas ļauj veidot bez ugunsdrošības prasībām (apdares estētiskā funkcija).

NODAĻU SARAKSTS

SO/15; SZO/15; SZP/15; SO/15	918
SO/25; SZO/25; SZP/25; SO/25; SO/27,5; SZO/27,5; SZP/27,5; SO/27,5; SO/30; SZO/30; SZP/30; SO/30	920
SO/37,5; SZO/37,5; SZP/37,5; SO/37,5; SO/40; SZO/40; SZP/40; SO/40; SO/42,5; SZO/42,5; SZP/42,5; SO/42,5	922
BO/15; BZO/15; BZP/15; BO/15	924
BO/25; BZO/25; BZP/25; BO/25; BO/27,5; BZO/27,5; BZP/27,5; BO/27,5; BO/30; BZO/30; BZP/30; BO/30	926
BO/37,5; BZO/37,5; BZP/37,5; BO/37,5; BO/40; BZO/40; BZP/40; BO/40; BO/42,5; BZO/42,5; BZP/42,5; BO/42,5	928

nida Tērauds TĒRAUDA NESOŠĀS KONSTRUKCIJAS APDARE

Lappuse	Ugunsdrošās apdares tips Nida Tērauda	Dubult-T profili	Slēgtais apaļais profils	Slēgtais taisnstūra profils	Ģipša šķiedru plāksne Nida Cietā (DEFH1IR)		Ģipša plāksne ar šķiedrām Nida Hydro (GMFH1I)		Plākšņu konfigurācija	Režģa konstrukcija	Būves svars uz 1 tek. m	Kritiskā temperatūra	Ugunsizturības klase
		⌶	○	□	12,5 [mm]	15 [mm]	12,5 [mm]	15 [mm]	[mm]	Nida	kg	°C	[min.]
TĒRAUDA NESOŠO KONSTRUKCIJU APDARES SISTĒMA – TĒRAUDA STABI AR ATVĒRTU UN SLĒGTU ŠĶĒRSGRIEZUMU													
918	SO/15/Cietā	●	-	-	-	●	-	-	15,0	CD60/KM	21,0	550	R15
918	SO/15/Cietā	●	-	-	-	●	-	-	15,0	CD60/KM	24,0	550	R30
918	SO/15/Cietā	●	-	-	-	●	-	-	15,0	CD60/KM	24,0	500	R60
918	SO/15/Cietā	●	-	-	-	●	-	-	15,0	CD60/KM	24,0	500	R90
918	SZO/15/Cietā	-	●	-	-	●	-	-	15,0	C50/U50	24,0	550	R15
918	SZO/15/Cietā	-	●	-	-	●	-	-	15,0	C50/U50	24,0	550	R30
918	SZO/15/Cietā	-	●	-	-	●	-	-	15,0	C50/U50	24,0	500	R60
918	SZO/15/Cietā	-	●	-	-	●	-	-	15,0	C50/U50	24,0	500	R90
918	SZP/15/Cietā	-	-	●	-	●	-	-	15,0	CD60/KM	24,0	550	R15
918	SZP/15/Cietā	-	-	●	-	●	-	-	15,0	CD60/KM	24,0	550	R30
918	SZP/15/Cietā	-	-	●	-	●	-	-	15,0	CD60/KM	24,0	500	R60
918	SZP/15/Cietā	-	-	●	-	●	-	-	15,0	CD60/KM	24,0	500	R90
918	SO/15/Hydro	●	-	-	-	-	-	●	15,0	CD60/KM	21,0	550	R15
918	SO/15/Hydro	●	-	-	-	-	-	●	15,0	CD60/KM	21,0	550	R30
918	SO/15/Hydro	●	-	-	-	-	-	●	15,0	CD60/KM	21,0	500	R60
918	SO/15/Hydro	●	-	-	-	-	-	●	15,0	CD60/KM	21,0	500	R90
920	SO/25/Cietā	●	-	-	●	-	-	-	2x12,5	CD60/KM	37,0	500	R60
920	SO/25/Cietā	●	-	-	●	-	-	-	2x12,5	CD60/KM	37,0	500	R90
920	SO/25/Cietā	●	-	-	●	-	-	-	2x12,5	CD60/KM	37,0	450	R120
920	SZO/25/Cietā	-	●	-	●	-	-	-	2x12,5	C50/U50	37,0	500	R60
920	SZO/25/Cietā	-	●	-	●	-	-	-	2x12,5	C50/U50	37,0	500	R90
920	SZO/25/Cietā	-	●	-	●	-	-	-	2x12,5	C50/U50	37,0	450	R120
920	SZP/25/Cietā	-	-	●	●	-	-	-	2x12,5	CD60/KM	37,0	500	R60
920	SZP/25/Cietā	-	-	●	●	-	-	-	2x12,5	CD60/KM	37,0	500	R90
920	SZP/25/Cietā	-	-	●	●	-	-	-	2x12,5	CD60/KM	37,0	450	R120
920	SO/25/Hydro	●	-	-	-	-	●	-	2x12,5	CD60/KM	32,0	500	R60
920	SO/25/Hydro	●	-	-	-	-	●	-	2x12,5	CD60/KM	32,0	500	R90
920	SO/25/Hydro	●	-	-	-	-	●	-	2x12,5	CD60/KM	32,0	450	R120
920	SO/27,5/Cietā	●	-	-	●	●	-	-	12,5+15,0	CD60/KM	41,0	500	R90
920	SO/27,5/Cietā	●	-	-	●	●	-	-	12,5+15,0	CD60/KM	41,0	450	R120
920	SZO/27,5/Cietā	-	●	-	●	●	-	-	12,5+15,0	C50/U50	41,0	500	R90
920	SZO/27,5/Cietā	-	●	-	●	●	-	-	12,5+15,0	C50/U50	41,0	450	R120
920	SZP/27,5/Cietā	-	-	●	●	●	-	-	12,5+15,0	CD60/KM	41,0	500	R90
920	SO/27,5/Hydro	●	-	-	-	-	●	●	12,5+15,0	CD60/KM	35,0	500	R90
920	SO/27,5/Hydro	●	-	-	-	-	●	●	12,5+15,0	CD60/KM	35,0	450	R120
920	SO/30/Cietā	●	-	-	-	●	-	-	2x15,0	CD60/KM	44,0	500	R90

Lappuse	Ugunsdrošās apdares tips Nida Tērauda	Dubult-T profili	Slēgtais apaļais profils	Slēgtais taisnstūra profils	Ģipša šķiedru plāksne Nida Cietā (DEFH1IR)		Ģipša plāksne ar šķiedrām Nida Hydro (GMFH1I)		Plākšņu konfigurācija	Režģa konstrukcija	Būves svars uz 1 tek. m	Kritiskā temperatūra	Ugunsizturības klase
		⌶	○	□	12,5 [mm]	15 [mm]	12,5 [mm]	15 [mm]	[mm]	Nida	kg	°C	[min.]
TĒRAUDA NESOŠO KONSTRUKCIJU APDARES SISTĒMA – TĒRAUDA STABI AR ATVĒRTU UN SLĒGTU ŠĶĒRSGRIEZUMU													
920	SZO/30/Cietā	-	●	-	-	●	-	-	2x15,0	C50/U50	44,0	500	R90
920	SZP/30/Cietā	-	-	●	-	●	-	-	2x15,0	CD60/KM	44,0	500	R90
920	SO/30/Hydro	●	-	-	-	-	-	●	2x15,0	CD60/KM	39,0	500	R90
922	SO/37,5/Cietā	●	-	-	●	-	-	-	3x12,5	CD60/KM	54,0	500	R90
922	SO/37,5/Cietā	●	-	-	●	-	-	-	3x12,5	CD60/KM	54,0	450	R120
922	SZO/37,5/Cietā	-	●	-	●	-	-	-	3x12,5	C50/U50	54,0	500	R90
922	SZO/37,5/Cietā	-	●	-	●	-	-	-	3x12,5	C50/U50	54,0	450	R120
922	SZP/37,5/Cietā	-	-	●	●	-	-	-	3x12,5	CD60/KM	54,0	500	R90
922	SZP/37,5/Cietā	-	-	●	●	-	-	-	3x12,5	CD60/KM	54,0	450	R120
922	SO/37,5/Hydro	●	-	-	-	-	●	-	3x12,5	CD60/KM	46,0	500	R90
922	SO/37,5/Hydro	●	-	-	-	-	●	-	3x12,5	CD60/KM	46,0	450	R120
922	SO/40/Cietā	●	-	-	●	●	-	-	2x12,5+15,0	CD60/KM	58,0	450	R120
922	SZO/40/Cietā	-	●	-	●	●	-	-	2x12,5+15,0	C50/U50	58,0	450	R120
922	SZP/40/Cietā	-	-	●	●	●	-	-	2x12,5+15,0	CD60/KM	58,0	450	R120
922	SO/40/Hydro	●	-	-	-	-	●	●	2x12,5+15,0	CD60/KM	50,0	450	R120
922	SO/42,5/Cietā	●	-	-	●	●	-	-	2x15+12,5	CD60/KM	61,0	450	R120
922	SZO/42,5/Cietā	-	●	-	●	●	-	-	2x15+12,5	C50/U50	61,0	450	R120
922	SZP/42,5/Cietā	-	-	●	●	●	-	-	2x15+12,5	CD60/KM	61,0	450	R120
922	SO/42,5/Hydro	●	-	-	-	-	●	●	2x15+12,5	CD60/KM	53,0	450	R120

PIRMIE TIRGŪ SAUSĀS BŪVES SISTĒMAS MARĶĒTA ZĪME CE

Lūdzu, atrodiet mūsu kanālu Siniat Nida YouTube

TĒRAUDA NESOŠĀS KONSTRUKCIJAS APDARE

Lappuse	Ugunsdrošās apdares tips Nida Tērauda	Dubult-T profili	Slēgtais apaļais profils	Slēgtais taisnstūra profils	Ģipša šķiedru plāksne Nida Cietā (DEF-H1IR)		Ģipša šķiedru plāksne Nida Hydro (GMFH1I)		Plākšņu konfigurācija	Režģa konstrukcija	Būves svars uz 1 tek. m	Kritiskā temperatūra	Ugunsizturības klase
		I	○	□	12,5 [mm]	15 [mm]	12,5 [mm]	15 [mm]	[mm]	Nida	kg	°C	[min.]
TĒRAUDA NESOŠO KONSTRUKCIJU APDARES SISTĒMA – TĒRAUDA SIJAS AR ATVĒRTU UN SLĒGTU ŠĶĒRSGRIEZUMU													
924	BO/15/Cietā	●	-	-	-	●	-	-	15,0	CD60/KM	18,0	550	R15
924	BO/15/Cietā	●	-	-	-	●	-	-	15,0	CD60/KM	18,0	550	R30
924	BO/15/Cietā	●	-	-	-	●	-	-	15,0	CD60/KM	18,0	500	R60
924	BO/15/Cietā	●	-	-	-	●	-	-	15,0	CD60/KM	18,0	500	R90
924	BZO/15/Cietā	-	●	-	-	●	-	-	15,0	C50/U50	18,0	550	R15
924	BZO/15/Cietā	-	●	-	-	●	-	-	15,0	C50/U50	18,0	550	R30
924	BZO/15/Cietā	-	●	-	-	●	-	-	15,0	C50/U50	18,0	500	R60
924	BZO/15/Cietā	-	●	-	-	●	-	-	15,0	C50/U50	18,0	500	R90
924	BZP/15/Cietā	-	-	●	-	●	-	-	15,0	CD60/KM	18,0	550	R15
924	BZP/15/Cietā	-	-	●	-	●	-	-	15,0	CD60/KM	18,0	550	R30
924	BZP/15/Cietā	-	-	●	-	●	-	-	15,0	CD60/KM	18,0	500	R60
924	BZP/15/Cietā	-	-	●	-	●	-	-	15,0	CD60/KM	18,0	500	R90
924	BO/15/Hydro	●	-	-	-	-	-	●	15,0	CD60/KM	16,0	550	R15
924	BO/15/Hydro	●	-	-	-	-	-	●	15,0	CD60/KM	16,0	550	R30
924	BO/15/Hydro	●	-	-	-	-	-	●	15,0	CD60/KM	16,0	500	R60
924	BO/15/Hydro	●	-	-	-	-	-	●	15,0	CD60/KM	16,0	500	R90
926	BO/25/Cietā	●	-	-	●	-	-	-	2x12,5	CD60/KM	28,0	500	R60
926	BO/25/Cietā	●	-	-	●	-	-	-	2x12,5	CD60/KM	28,0	500	R90
926	BO/25/Cietā	●	-	-	●	-	-	-	2x12,5	CD60/KM	28,0	450	R120
926	BZO/25/Cietā	-	●	-	●	-	-	-	2x12,5	C50/U50	28,0	500	R60
926	BZO/25/Cietā	-	●	-	●	-	-	-	2x12,5	C50/U50	28,0	500	R90
926	BZO/25/Cietā	-	●	-	●	-	-	-	2x12,5	C50/U50	28,0	450	R120
926	BZP/25/Cietā	-	-	●	●	-	-	-	2x12,5	CD60/KM	28,0	500	R60
926	BZP/25/Cietā	-	-	●	●	-	-	-	2x12,5	CD60/KM	28,0	500	R90
926	BZP/25/Cietā	-	-	●	●	-	-	-	2x12,5	CD60/KM	28,0	450	R120
926	BO/25/Hydro	●	-	-	-	-	●	-	2x12,5	CD60/KM	24,0	500	R60
926	BO/25/Hydro	●	-	-	-	-	●	-	2x12,5	CD60/KM	24,0	500	R90
926	BO/25/Hydro	●	-	-	-	-	●	-	2x12,5	CD60/KM	24,0	450	R120
926	BO/27,5/Cietā	●	-	-	●	●	-	-	12,5+15,0	CD60/KM	30,0	500	R90
926	BO/27,5/Cietā	●	-	-	●	●	-	-	12,5+15,0	CD60/KM	30,0	450	R120
926	BZO/27,5/Cietā	-	●	-	●	●	-	-	12,5+15,0	C50/U50	30,0	500	R90
926	BZO/27,5/Cietā	-	●	-	●	●	-	-	12,5+15,0	C50/U50	30,0	450	R120
926	BZP/27,5/Cietā	-	-	●	●	●	-	-	12,5+15,0	CD60/KM	30,0	500	R90
926	BO/27,5/Hydro	●	-	-	-	-	●	●	12,5+15,0	CD60/KM	26,0	500	R90
926	BO/27,5/Hydro	●	-	-	-	-	●	●	12,5+15,0	CD60/KM	26,0	450	R120
926	BO/30/Cietā	●	-	-	-	●	-	-	2x15,0	CD60/KM	32,0	500	R90
926	BZO/30/Cietā	-	●	-	-	●	-	-	2x15,0	C50/U50	32,0	500	R90
926	BZP/30/Cietā	-	-	●	-	●	-	-	2x15,0	CD60/KM	32,0	500	R90

Lappuse	Ugunsdrošās apdares tips Nida Tērauda	Dubult-T profili	Slēgtais apaļais profils	Slēgtais taisnstūra profils	Ģipša šķiedru plāksne Nida Cietā (DEF-H1IR)		Ģipša šķiedru plāksne Nida Hydro (GMFH1I)		Plākšņu konfigurācija	Režģa konstrukcija	Būves svars uz 1 tek. m	Kritiskā temperatūra	Ugunsizturības klase
		I	○	□	12,5 [mm]	15 [mm]	12,5 [mm]	15 [mm]	[mm]	Nida	kg	°C	[min.]
TĒRAUDA NESOŠO KONSTRUKCIJU APDARES SISTĒMA – TĒRAUDA SIJAS AR ATVĒRTU UN SLĒGTU ŠĶĒRSGRIEZUMU													
926	BO/30/Hydro	-	-	-	-	-	-	●	2x15,0	CD60/KM	29,0	500	R90
928	BO/37,5/Cietā	●	-	-	●	-	-	-	3x12,5	CD60/KM	40,0	500	R90
928	BO/37,5/Cietā	●	-	-	●	-	-	-	3x12,5	CD60/KM	40,0	450	R120
928	BZO/37,5/Cietā	-	●	-	●	-	-	-	3x12,5	C50/U50	40,0	500	R90
928	BZO/37,5/Cietā	-	●	-	●	-	-	-	3x12,5	C50/U50	40,0	450	R120
928	BZP/37,5/Cietā	-	-	●	●	-	-	-	3x12,5	CD60/KM	40,0	500	R90
928	BZP/37,5/Cietā	-	-	●	●	-	-	-	3x12,5	CD60/KM	40,0	450	R120
928	BO/37,5/Hydro	●	-	-	-	-	●	-	3x12,5	CD60/KM	34,0	500	R90
928	BO/37,5/Hydro	●	-	-	-	-	●	-	3x12,5	CD60/KM	34,0	450	R120
928	BO/40/Cietā	●	-	-	●	●	-	-	2x12,5+15,0	CD60/KM	42,0	450	R120
928	BZO/40/Cietā	-	●	-	●	●	-	-	2x12,5+15,0	C50/U50	42,0	450	R120
928	BZP/40/Cietā	-	-	●	●	●	-	-	2x12,5+15,0	CD60/KM	42,0	450	R120
928	BO/40/Hydro	●	-	-	-	-	●	●	2x12,5+15,0	CD60/KM	37,0	450	R120
928	BO/42,5/Cietā	●	-	-	●	●	-	-	2x15+12,5	CD60/KM	45,0	450	R120
928	BZO/42,5/Cietā	-	●	-	●	●	-	-	2x15+12,5	C50/U50	45,0	450	R120
928	BZP/42,5/Cietā	-	-	●	●	●	-	-	2x15+12,5	CD60/KM	45,0	450	R120
928	BO/42,5/Hydro	●	-	-	-	-	●	●	2x15+12,5	CD60/KM	39,0	450	R120

PIRMIE TIRGŪ SAUSĀS BŪVES SISTĒMAS MARĶĒTA ZĪME CE

Lūdzu, atrodiet mūsu kanālu Siniat Nida YouTube

TĒRAUDA NESOŠĀS KONSTRUKCIJAS APDARE

nida Tērauds

Ugunsizturības klase:	Būves svars 1m²:	Saistītā dokumenta numurs Nida Cietā:	Saistītā dokumenta numurs Nida Hydro:
R15–R90	21,0-24,0 kg	Ugunsdrošības klasifikācija ITB	Ugunsdrošības klasifikācija ITB

Ugunsdrošības klasifikācija ITB:
ITB 1060/15/R88NP

SISTĒMAS:
SO/15; SZO/15; SZP/15; SO/15

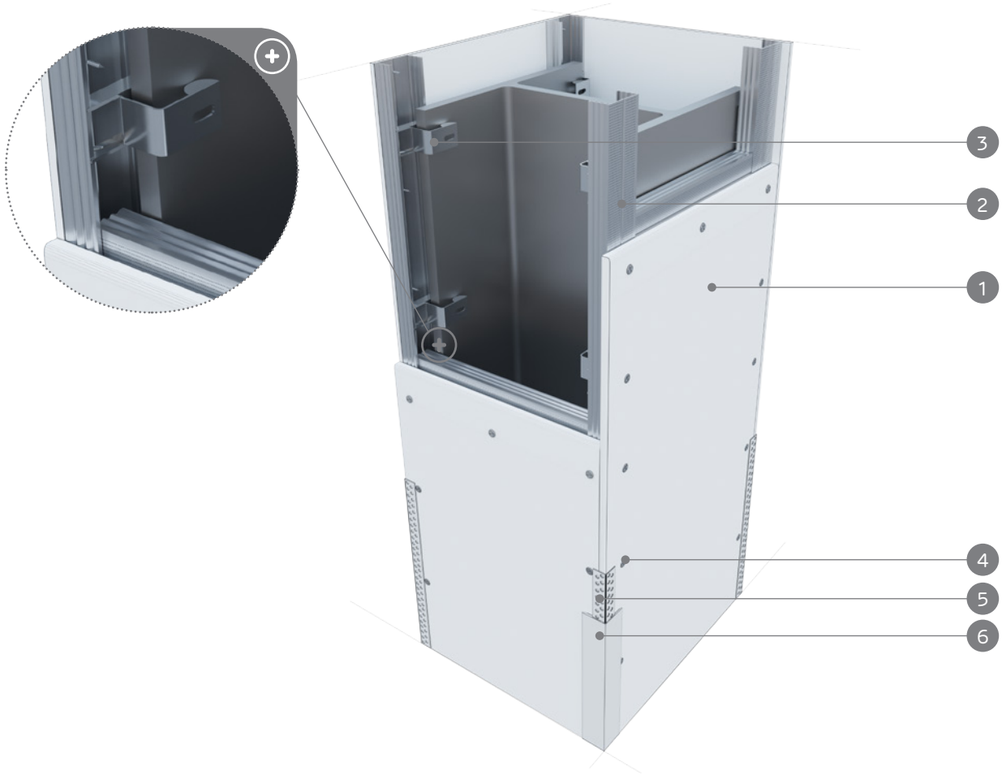

MATERIĀLI:

1. Ģipša šķiedru plāksne Nida Cietā*
2. Profils Nida CD 60
3. Stiprinājuma klipsis Nida profilam CD 60
4. Pašurbjošās skrūves Nida
5. Perforēts alumīnija stūris Nida
6. Ģipša špaktele Nida

*alternatīvi izmantotas ģipša plāksnes ar šķiedrām Nida Hydro

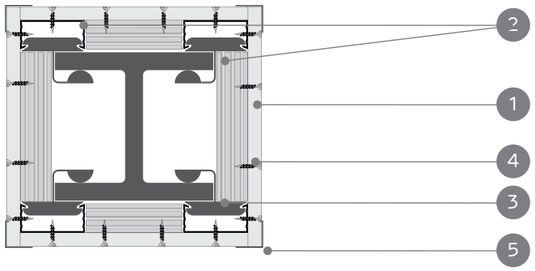

TĒRAUDA NESOŠO KONSTRUKCIJU AR ATVĒRTU UN SLĒGTU ŠĶĒRSGRIEZUMU APDARES SISTĒMA (STABI)

TEHNISKIE PARAMETRI

Ugunsdrošās apdares tips Nida Tērauda	Dubult-T profili	Slēgtais apaļais profils	Slēgtais taisnstūra profils	Ģipša šķiedru plāksne Nida Cietā (DEFH1IR)		Ģipša plāksne ar šķiedrām Nida Hydro (GMFH1I)		Plākšņu konfigurācija	Režģa konstrukcija	Būves svars uz 1 tek. m	Kritiskā temperatūra	Ugunsizturības klase [1]
	I	○	□	12,5 [mm]	15 [mm]	12,5 [mm]	15 [mm]	[mm]	Nida	kg	°C	[min.]
SO/15/Cietā	●	-	-	-	●	-	-	15,0	CD60/KM	24,0	550	R15
SO/15/Cietā	●	-	-	-	●	-	-	15,0	CD60/KM	24,0	550	R30
SO/15/Cietā	●	-	-	-	●	-	-	15,0	CD60/KM	24,0	500	R60
SO/15/Cietā	●	-	-	-	●	-	-	15,0	CD60/KM	24,0	500	R90
SZO/15/Cietā	-	●	-	-	●	-	-	15,0	C50/U50	24,0	550	R15
SZO/15/Cietā	-	●	-	-	●	-	-	15,0	C50/U50	24,0	550	R30
SZO/15/Cietā	-	●	-	-	●	-	-	15,0	C50/U50	24,0	500	R60
SZO/15/Cietā	-	●	-	-	●	-	-	15,0	C50/U50	24,0	500	R90
SZP/15/Cietā	-	-	●	-	●	-	-	15,0	CD60/KM	24,0	550	R15
SZP/15/Cietā	-	-	●	-	●	-	-	15,0	CD60/KM	24,0	550	R30
SZP/15/Cietā	-	-	●	-	●	-	-	15,0	CD60/KM	24,0	500	R60
SZP/15/Cietā	-	-	●	-	●	-	-	15,0	CD60/KM	24,0	500	R90
SO/15/Hydro	●	-	-	-	-	-	●	15,0	CD60/KM	21,0	550	R15
SO/15/Hydro	●	-	-	-	-	-	●	15,0	CD60/KM	21,0	550	R30
SO/15/Hydro	●	-	-	-	-	-	●	15,0	CD60/KM	21,0	500	R60
SO/15/Hydro	●	-	-	-	-	-	●	15,0	CD60/KM	21,0	500	R90

[1] Ugunsdrošības klasifikācija ITB 1060/15/R88NP.

MATERIĀLU PATĒRIŅŠ UZ 1 TEK. M NIDA TĒRAUDA TĒRAUDA NESOŠĀS KONSTRUKCIJAS APDARES

Materiāla nosaukums	Mērv.	Sistēmas tips Nida Tērauda			
		SO/15/Cietā	SZO/15/Cietā [2]	SZP/15/Cietā	SO/15/Hydro
		Materiāla patēriņš uz 1 tek. m			
Plāksne Nida Cietā 15,0 mm	m²	x+0,3	x+0,3	x+0,3	-
Plāksne Nida Hydro 15,0 mm	m²	-	-	-	x+0,3
Profils Nida CD60	tek.m	(0,9x+4,0)	-	(0,9x+4,0)	(0,9x+4,0)
Profils Nida C50	tek.m	-	(0,9x+8,0)	-	-
Profils Nida U50	tek.m	-	- [3]	-	-
Stiprinājuma klipsis Nida profilam CD60	gab.	5,0	-	5,0	5,0
Pašurbjošās skrūves Nida 3,5x9,5/11 mm	gab.	-	14,0	-	-
Pašurbjošās skrūves Nida Cietā 35 (3,9x35 mm)	gab.	48,0	48,0	48,0	-
Pašurbjošās skrūves Nida Hydro C4 3,5x25 mm	gab.	-	-	-	48,0
Līmlente šuvēm Nida	tek.m	0,9x	0,9x	0,9x	0,9x
Ģipša špaktele Nida Liesma (A1)	kg	0,9 [4]	0,9 [4]	0,9 [4]	
Gatavā špaktelmasa Nida Hydromix	kg	-	-	-	0,9 [4]
Perforēts alumīnija stūris Nida	tek.m	4,0	4,0	4,0	4,0

[2] Nida apakškonstrukcijas enkurojums iebūvētajā Tērauda konstrukcijā, izmantojot pašurbjošās skrūves metālam, kas piemeklētas atbilstoši profila metāla biezumam
[3] Patēriņš atkarīgs no Tērauda konstrukcijas apstrādājamā elementa garuma
[4] Aptuvenais patēriņa standarts
SVARĪGI: "X" vērtības aprēķināšanas metodes skaidrojums. X=2a+2b (kur: a - staba šķērsgriezuma platums, b - staba šķērsgriezuma augstums).
Patēriņa standartos nav ņemti vērā materiālie zaudējumi.

TĒRAUDA NESOŠĀS KONSTRUKCIJAS APDARE

nida Tērauds

Ugunsizturības klase:	Būves svars 1m²:	Saistītā dokumenta numurs Nida Cietā:	Saistītā dokumenta numurs Nida Hydro:
R60–R120	32,0-44,0 kg	Ugunsdrošības klasifikācija ITB	Ugunsdrošības klasifikācija ITB

Ugunsdrošības klasifikācija ITB:
ITB 1060/15/R88NP

SISTĒMAS:

SO/25; SZO/25; SZP/25; SO/25; SO/27,5; SZO/27,5; SZP/27,5; SO/27,5; SO/30; SZO/30; SZP/30; SO/30

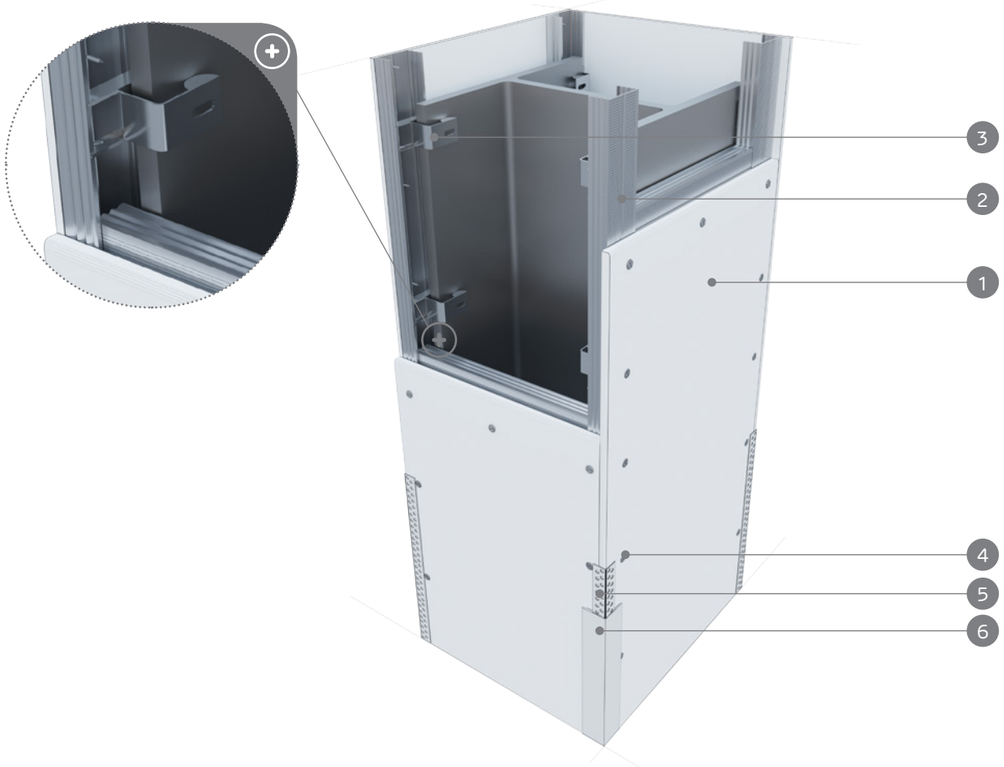

MATERIĀLI:

1. Ģipša šķiedru plāksne Nida Cietā*
2. Profils Nida CD 60
3. Stiprinājuma klipsis Nida profilam CD 60
4. Pašurbjošās skrūves Nida
5. Perforēts alumīnija stūris Nida
6. Ģipša špaktele Nida

*alternatīvi izmantotas ģipša plāksnes ar šķiedrām Nida Hydro

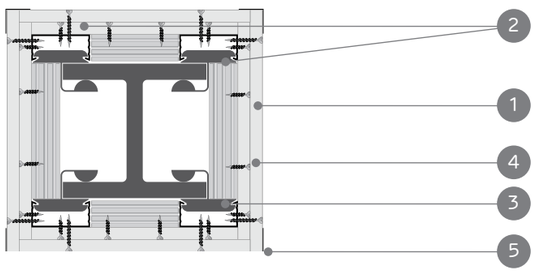

TĒRAUDA NESOŠO KONSTRUKCIJU AR ATVĒRTU UN SLĒGTU ŠĶĒRSGRIEZUMU APDARES SISTĒMA (STABI)

TEHNISKIE PARAMETRI

Ugunsdrošās apdares tips Nida Tērauda	Dubult-T profili	Slēgtais apaļais profils	Slēgtais taisnstūra profils	Ģipša šķiedru plāksne Nida Cietā (DEFH1IR)		Ģipša plāksne ar šķiedrām Nida Hydro (GMFH1I)		Plākšņu konfigurācija	Režģa konstrukcija	Būves svars uz 1 tek. m	Kritiskā temperatūra	Ugunsizturības klase [1]
	I	○	□	12,5 [mm]	15 [mm]	12,5 [mm]	15 [mm]	[mm]	Nida	kg	°C	[min.]
SO/25/Cietā	●	-	-	●	-	-	-	2x12,5	CD60/KM	37,0	500	R60
SO/25/Cietā	●	-	-	●	-	-	-	2x12,5	CD60/KM	37,0	500	R90
SO/25/Cietā	●	-	-	●	-	-	-	2x12,5	CD60/KM	37,0	450	R120
SZO/25/Cietā	-	●	-	●	-	-	-	2x12,5	C50/U50	37,0	500	R60
SZO/25/Cietā	-	●	-	●	-	-	-	2x12,5	C50/U50	37,0	500	R90
SZO/25/Cietā	-	●	-	●	-	-	-	2x12,5	C50/U50	37,0	450	R120
SZP/25/Cietā	-	-	●	●	-	-	-	2x12,5	CD60/KM	37,0	500	R60
SZP/25/Cietā	-	-	●	●	-	-	-	2x12,5	CD60/KM	37,0	500	R90
SZP/25/Cietā	-	-	●	●	-	-	-	2x12,5	CD60/KM	37,0	450	R120
SO/25/Hydro	●	-	-	-	-	●	-	2x12,5	CD60/KM	32,0	500	R60
SO/25/Hydro	●	-	-	-	-	●	-	2x12,5	CD60/KM	32,0	500	R90
SO/25/Hydro	●	-	-	-	-	●	-	2x12,5	CD60/KM	32,0	450	R120
SO/27,5/Cietā	●	-	-	●	●	-	-	12,5+15,0	CD60/KM	41,0	500	R90
SO/27,5/Cietā	●	-	-	●	●	-	-	12,5+15,0	CD60/KM	41,0	450	R120
SZO/27,5/Cietā	-	●	-	●	●	-	-	12,5+15,0	C50/U50	41,0	500	R90
SZO/27,5/Cietā	-	●	-	●	●	-	-	12,5+15,0	C50/U50	41,0	450	R120
SZP/27,5/Cietā	-	-	●	●	●	-	-	12,5+15,0	CD60/KM	41,0	500	R90
SO/27,5/Hydro	●	-	-	-	-	●	●	12,5+15,0	CD60/KM	35,0	500	R90
SO/27,5/Hydro	●	-	-	-	-	●	●	12,5+15,0	CD60/KM	35,0	450	R120
SO/30/Cietā	●	-	-	-	●	-	-	2x15,0	CD60/KM	44,0	500	R90
SZO/30/Cietā	-	●	-	-	●	-	-	2x15,0	C50/U50	44,0	500	R90
SZP/30/Cietā	-	-	●	-	●	-	-	2x15,0	CD60/KM	44,0	500	R90
SO/30/Hydro	●	-	-	-	-	-	●	2x15,0	CD60/KM	39,0	500	R90

[1] Ugunsdrošības klasifikācija ITB 1060/15/R88NP.

MATERIĀLU PATĒRIŅŠ UZ 1 TEK. M NIDA TĒRAUDA TĒRAUDA NESOŠĀS KONSTRUKCIJAS APDARES

Materiāla nosaukums	Mērv.	Sistēmas tips Nida Tērauda											
		SO/25/ Cietā	SZO/25/ Cietā [2]	SZP/25/ Cietā	SO/25/ Hydro	SO/27,5/ Cietā	SZO/27,5/ Cietā [2]	SZP/27,5/ Cietā	SO/27,5/ Hydro	SO/30/ Cietā	SZO/30/ Cietā [2]	SZP/30/ Cietā	SO/30/ Hydro
		Materiāla patēriņš uz 1 tek. m											
Plāksne Nida Cietā 12,5 mm	m²	2x+0,6	2x+0,6	2x+0,6	-	x+0,3	x+0,3	x+0,3	-	-	-	-	-
Plāksne Nida Hydro 12,5 mm	m²	-	-	-	2x+0,6	-	-	-	x+0,3	-	-	-	-
Plāksne Nida Cietā 15,0 mm	m²	-	-	-	-	x+0,3	x+0,3	x+0,3	-	2x+0,6	2x+0,6	2x+0,6	-
Plāksne Nida Hydro 15,0 mm	m²	-	-	-	-	-	-	-	x+0,3	-	-	-	2x+0,6
Profils Nida CD60	tek.m	(0,9x+4,0)	-	(0,9x+4,0)	(0,9x+4,0)	(0,9x+4,0)	-	(0,9x+4,0)	(0,9x+4,0)	(0,9x+4,0)	-	(0,9x+4,0)	(0,9x+4,0)
Profils Nida C50	tek.m	-	(0,9x+8,0)	-	-	-	(0,9x+8,0)	-	-	-	(0,9x+8,0)	-	-
Profils Nida U50	tek.m	-	- [3]	-	-	-	- [3]	-	-	-	- [3]	-	-
Stiprinājuma klipsis Nida profilam CD60	gab.	5,0	-	5,0	5,0	5,0	-	5,0	5,0	5,0	-	5,0	5,0
Pašurbjošās skrūves Nida 3,5x9,5/11 mm	gab.	-	14,0	-	-	-	14,0	-	-	-	14,0	-	-
Pašurbjošās skrūves Nida Cietā 35 (3,9x35 mm)	gab.	60,0	60,0	60,0	-	12,0	12,0	12,0	-	12,0	12,0	12,0	-
Pašurbjošās skrūves Nida Cietā 45 (3,9x45 mm)	gab.	-	-	-	-	48,0	48,0	48,0	-	48,0	48,0	48,0	-
Pašurbjošās skrūves Nida Hydro C4 3,5x25 mm	gab.	-	-	-	12,0	-	-	-	12,0	-	-	-	12,0
Pašurbjošās skrūves Nida Hydro C4 3,5x41 mm	gab.	-	-	-	48,0	-	-	-	48,0	-	-	-	48,0
Līmlente šuvēm Nida	tek.m	0,9x	0,9x	0,9x	0,9x	0,9x	0,9x	0,9x	0,9x	0,9x	0,9x	0,9x	0,9x
Ģipša špaktele Nida Liesma (A1)	kg	1,1 [4]	1,1 [4]	1,1 [4]	-	1,1 [4]	1,1 [4]	1,1 [4]	-	1,1 [4]	1,1 [4]	1,1 [4]	-
Gatavā špakteļmasa Nida Hydromix	kg	-	-	-	1,1 [4]	-	-	-	1,1 [4]	-	-	-	1,1 [4]
Perforēts alumīnija stūris Nida	tek.m	4,0	4,0	4,0	4,0	4,0	4,0	4,0	4,0	4,0	4,0	4,0	4,0

[2] Nida apakškonstrukcijas enkurojums iebūvētajā Tērauda konstrukcijā, izmantojot pašurbjošās skrūves metālam, kas piemeklētas atbilstoši profila metāla biezumam; [3] Patēriņš atkarīgs no Tērauda konstrukcijas apstrādājamā elementa garuma; [4] Aptuvenais patēriņa standarts..
SVARĪGI: "X" vērtības aprēķināšanas metodes skaidrojums. X=2a+2b (kur: a - staba šķērsgriezuma platums, b - staba šķērsgriezuma augstums).
Patēriņa standartos nav ņemti vērā materiālie zaudējumi.

PIRMIE TIRGŪ SAUSĀS BŪVES SISTĒMAS MARĶĒTA ZĪME CE

Lūdzu, atrodiet mūsu kanālu Siniat Nida YouTube

TĒRAUDA NESOŠĀS KONSTRUKCIJAS APDARE

nida Tērauds

Ugunsizturības klase:	Būves svars 1m²:	Saistītā dokumenta numurs Nida Cietā:	Saistītā dokumenta numurs Nida Hydro:
R90–R120	46,0-61,0 kg	Ugunsdrošības klasifikācija ITB	Ugunsdrošības klasifikācija ITB

Ugunsdrošības klasifikācija ITB:
ITB 1060/15/R88NP

SISTĒMAS:
SO/37,5; SZO/37,5; SZP/37,5; SO/37,5; SO/40; SZO/40; SZP/40; SO/40; SO/42,5; SZO/42,5; SZP/42,5; SO/42,5

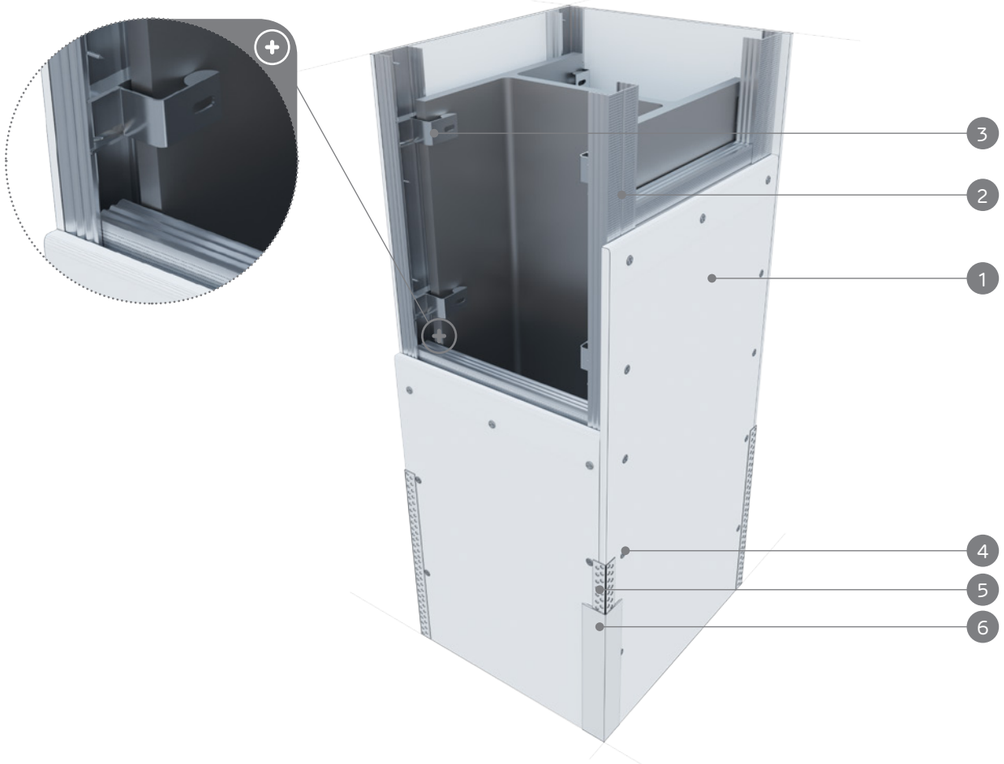

MATERIĀLI:

1. Ģipša šķiedru plāksne Nida Cietā*
2. Profils Nida CD 60
3. Stiprinājuma klipsis Nida profilam CD 60
4. Pašurbjošās skrūves Nida
5. Perforēts alumīnija stūris Nida
6. Ģipša špaktele Nida

*alternatīvi izmantotas ģipša plāksnes ar šķiedrām Nida Hydro

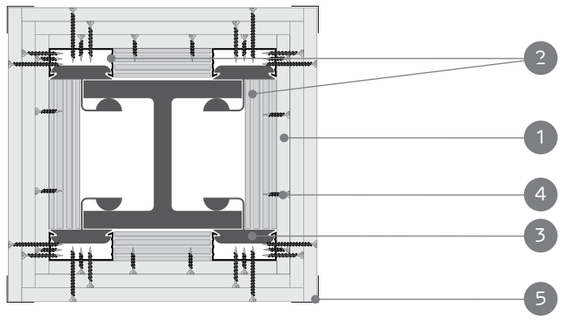

TĒRAUDA NESOŠO KONSTRUKCIJU AR ATVĒRTU UN SLĒGTU ŠĶĒRSGRIEZUMU APDARES SISTĒMA (STABI)

TEHNISKIE PARAMETRI

Ugunsdrošās apdares tips Nida Tērauda	Dubult-T profili	Slēgtais apaļais profils	Slēgtais taisnstūra profils	Ģipša šķiedru plāksne Nida Cietā (DEFH1IR)		Ģipša plāksne ar šķiedrām Nida Hydro (GMFH1I)		Plākšņu konfigurācija	Režģa konstrukcija	Būves svars uz 1 tek. m	Kritiskā temperatūra	Ugunsizturības klase [1]
	I	○	□	12,5 [mm]	15 [mm]	12,5 [mm]	15 [mm]	[mm]	Nida	kg	°C	[min.]
SO/37,5/Cietā	●	-	-	●	-	-	-	3x12,5	CD60/KM	54,0	500	R90
SO/37,5/Cietā	●	-	-	●	-	-	-	3x12,5	CD60/KM	54,0	450	R120
SZO/37,5/Cietā	-	●	-	●	-	-	-	3x12,5	C50/U50	54,0	500	R90
SZO/37,5/Cietā	-	●	-	●	-	-	-	3x12,5	C50/U50	54,0	450	R120
SZP/37,5/Cietā	-	-	●	●	-	-	-	3x12,5	CD60/KM	54,0	500	R90
SZP/37,5/Cietā	-	-	●	●	-	-	-	3x12,5	CD60/KM	54,0	450	R120
SO/37,5/Hydro	●	-	-	-	-	●	-	3x12,5	CD60/KM	46,0	500	R90
SO/37,5/Hydro	●	-	-	-	-	●	-	3x12,5	CD60/KM	46,0	450	R120
SO/40/Cietā	●	-	-	●	●	-	-	2x12,5+15,0	CD60/KM	58,0	450	R120
SZO/40/Cietā	-	●	-	●	●	-	-	2x12,5+15,0	C50/U50	58,0	450	R120
SZP/40/Cietā	-	-	●	●	●	-	-	2x12,5+15,0	CD60/KM	58,0	450	R120
SO/40/Hydro	●	-	-	-	-	●	●	2x12,5+15,0	CD60/KM	50,0	450	R120
SO/42,5/Cietā	●	-	-	●	●	-	-	2x15+12,5	CD60/KM	61,0	450	R120
SZO/42,5/Cietā	-	●	-	●	●	-	-	2x15+12,5	C50/U50	61,0	450	R120
SZP/42,5/Cietā	-	-	●	●	●	-	-	2x15+12,5	CD60/KM	61,0	450	R120
SO/42,5/Hydro	●	-	-	-	-	●	●	2x15+12,5	CD60/KM	53,0	450	R120

[1] Ugunsdrošības klasifikācija ITB 1060/15/R88NP.

MATERIĀLU PATĒRIŅŠ UZ 1 TEK. M NIDA TĒRAUDA TĒRAUDA NESOŠĀS KONSTRUKCIJAS APDARES

Materiāla nosaukums	Mērv.	Sistēmas tips Nida Tērauda											
		SO/37,5/ Cietā	SZO/37,5/ Cietā [2]	SZP/37,5/ Cietā	SO/37,5/ Hydro	SO/40/ Cietā	SZO/40/ Cietā [2]	SZP/40/ Cietā	SO/40/ Hydro	SO/42,5/ Cietā	SZO/42,5/ Cietā [2]	SZP/42,5/ Cietā	SO/42,5/ Hydro
		Materiāla patēriņš uz 1 tek. m											
Plāksne Nida Cietā 12,5 mm	m²	3x+0,9	3x+0,9	3x+0,9	-	2x+0,6	2x+0,6	2x+0,6	-	x+0,3	x+0,3	x+0,3	-
Plāksne Nida Hydro 12,5 mm	m²	-	-	-	3x+0,9	-	-	-	2x+0,6	-	-	-	x+0,3
Plāksne Nida Cietā 15,0 mm	m²	-	-	-	-	x+0,3	x+0,3	x+0,3	-	2x+0,6	2x+0,6	2x+0,6	-
Plāksne Nida Hydro 15,0 mm	m²	-	-	-	-	-	-	-	x+0,3	-	-	-	2x+0,6
Profils Nida CD60	tek.m	(0,9x+4,0)	-	(0,9x+4,0)	(0,9x+4,0)	(0,9x+4,0)	-	(0,9x+4,0)	(0,9x+4,0)	(0,9x+4,0)	-	(0,9x+4,0)	(0,9x+4,0)
Profils Nida C50	tek.m	-	(0,9x+8,0)	-	-	-	(0,9x+8,0)	-	-	-	(0,9x+8,0)	-	-
Profils Nida U50	tek.m	-	- [3]	-	-	-	- [3]	-	-	-	- [3]	-	-
Stiprinājuma klipsis Nida profilam CD60	gab.	5,0	-	5,0	5,0	5,0	-	5,0	5,0	5,0	-	5,0	5,0
Pašurbjošās skrūves Nida 3,5x9,5/11 mm	gab.	-	14,0	-	-	-	14,0	-	-	-	14,0	-	-
Pašurbjošās skrūves Nida Cietā 35 (3,9x35 mm)	gab.	24,0	24,0	24,0	-	24,0	24,0	24,0	-	12,0	12,0	12,0	-
Pašurbjošās skrūves Nida Cietā 45 (3,9x45 mm)	gab.	-	-	-	-	-	-	-	-	12,0	12,0	12,0	-
Pašurbjošās skrūves Nida Cietā 55 (3,9x55 mm)	gab.	48,0	48,0	48,0	-	48,0	48,0	48,0	-	48,0	48,0	48,0	-
Pašurbjošās skrūves Nida Hydro C4 3,5x25 mm	gab.	-	-	-	12,0	-	-	-	12,0	-	-	-	12,0
Pašurbjošās skrūves Nida Hydro C4 3,5x41 mm	gab.	-	-	-	12,0	-	-	-	12,0	-	-	-	12,0
Pašurbjošās skrūves Nida Hydro C4 3,5x55 mm	gab.	-	-	-	48,0	-	-	-	48,0	-	-	-	48,0
Līmlente šuvēm Nida	tek.m	0,9x	0,9x	0,9x	0,9x	0,9x	0,9x	0,9x	0,9x	0,9x	0,9x	0,9x	0,9x
Ģipša špaktele Nida Liesma (A1)	kg	1,3 [4]	1,3 [4]	1,3 [4]	-	1,3 [4]	1,3 [4]	1,3 [4]	-	1,3 [4]	1,3 [4]	1,3 [4]	-
Gatavā špakteļmasa Nida Hydromix	kg	-	-	-	1,3 [4]	-	-	-	1,3 [4]	-	-	-	1,3 [4]
Perforēts alumīnija stūris Nida	tek.m	4,0	4,0	4,0	4,0	4,0	4,0	4,0	4,0	4,0	4,0	4,0	4,0

[2] Nida apakškonstrukcijas enkurojums iebūvētajā Tērauda konstrukcijā, izmantojot pašurbjošās skrūves metālam, kas piemeklētas atbilstoši profila metāla biezumam
[3] Patēriņš atkarīgs no Tērauda konstrukcijas apstrādājamā elementa garuma
[4] Aptuvenais patēriņa standarts
SVARĪGI: "X" vērtības aprēķināšanas metodes skaidrojums. X=2a+2b (kur: a - staba šķērsgriezuma platums, b - staba šķērsgriezuma augstums).
Patēriņa standartos nav ņemti vērā materiālie zaudējumi.

PIRMIE TIRGŪ SAUSĀS BŪVES SISTĒMAS MARĶĒTA ZĪME CE

Lūdzu, atrodiet mūsu kanālu Siniat Nida YouTube

TĒRAUDA NESOŠĀS KONSTRUKCIJAS APDARE

nida Tērauds

Ugunsizturības klase:	Būves svars 1m²:	Saistītā dokumenta numurs Nida Cietā:	Saistītā dokumenta numurs Nida Hydro:
R15–R90	16,0-18,0 kg	Ugunsdrošības klasifikācija ITB	Ugunsdrošības klasifikācija ITB

Ugunsdrošības klasifikācija ITB:
ITB 1060/15/R88NP

SISTĒMAS:
BO/15; BZO/15; BZP/15; BO/15

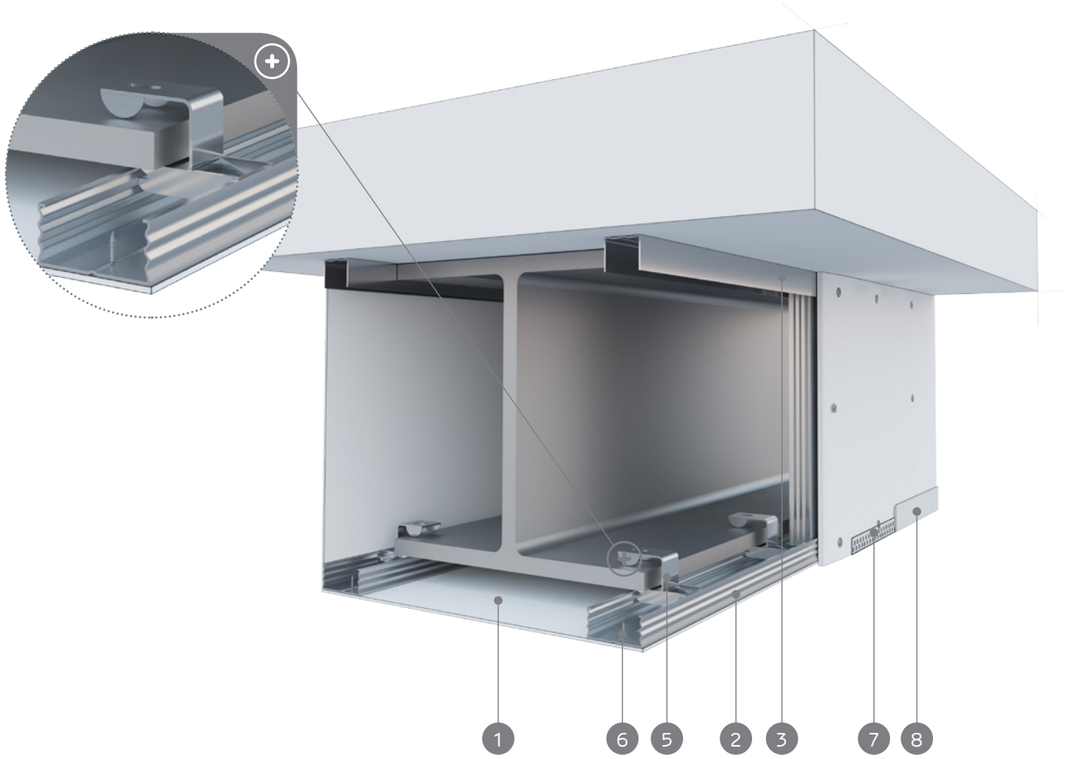

MATERIĀLI:

1. Ģipša šķiedru plāksne Nida Cietā*
2. Profils Nida CD 60
3. Profils Nida UD27
4. Dībelis Nida
5. Stiprinājuma klipsis Nida profilam CD 60
6. Pašurbjošās skrūves Nida
7. Perforēts alumīnija stūris Nida
8. Ģipša špaktele Nida
9. Dībelis Nida

*alternatīvi izmantotas ģipša plāksnes ar šķiedrām Nida Hydro

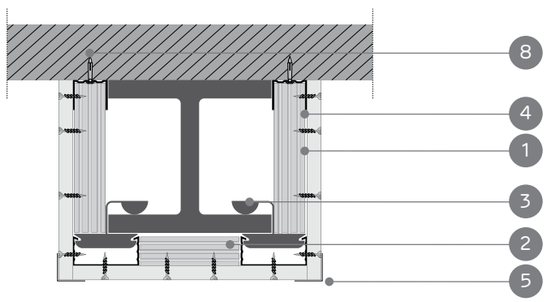

TĒRAUDA NESOŠO KONSTRUKCIJU AR ATVĒRTU UN SLĒGTU ŠĶĒRSGRIEZUMU APDARES SISTĒMA (SIJAS)

TEHNISKIE PARAMETRI

Ugunsdrošās apdares tips Nida Tērauda	Dubult-T profili	Slēgtais apaļais profils	Slēgtais taisnstūra profils	Ģipša šķiedru plāksne Nida Cietā (DEFH1IR)		Ģipša plāksne ar šķiedrām Nida Hydro (GMFH1I)		Plākšņu konfigurācija	Režģa konstrukcija	Būves svars uz 1 tek. m	Kritiskā temperatūra	Ugunsizturības klase [1]
	⊥	○	□	12,5 [mm]	15 [mm]	12,5 [mm]	15 [mm]	[mm]	Nida	kg	°C	[min.]
BO/15/Cietā	●	-	-	-	●	-	-	15,0	CD60/KM	18,0	550	R15
BO/15/Cietā	●	-	-	-	●	-	-	15,0	CD60/KM	18,0	550	R30
BO/15/Cietā	●	-	-	-	●	-	-	15,0	CD60/KM	18,0	500	R60
BO/15/Cietā	●	-	-	-	●	-	-	15,0	CD60/KM	18,0	500	R90
BZO/15/Cietā	-	●	-	-	●	-	-	15,0	C50/U50	18,0	550	R15
BZO/15/Cietā	-	●	-	-	●	-	-	15,0	C50/U50	18,0	550	R30
BZO/15/Cietā	-	●	-	-	●	-	-	15,0	C50/U50	18,0	500	R60
BZO/15/Cietā	-	●	-	-	●	-	-	15,0	C50/U50	18,0	500	R90
BZP/15/Cietā	-	-	●	-	●	-	-	15,0	CD60/KM	18,0	550	R15
BZP/15/Cietā	-	-	●	-	●	-	-	15,0	CD60/KM	18,0	550	R30
BZP/15/Cietā	-	-	●	-	●	-	-	15,0	CD60/KM	18,0	500	R60
BZP/15/Cietā	-	-	●	-	●	-	-	15,0	CD60/KM	18,0	500	R90
BO/15/Hydro	●	-	-	-	-	-	●	15,0	CD60/KM	16,0	550	R15
BO/15/Hydro	●	-	-	-	-	-	●	15,0	CD60/KM	16,0	550	R30
BO/15/Hydro	●	-	-	-	-	-	●	15,0	CD60/KM	16,0	500	R60
BO/15/Hydro	●	-	-	-	-	-	●	15,0	CD60/KM	16,0	500	R90

[1] Ugunsdrošības klasifikācija ITB 1060/15/R88NP.

MATERIĀLU PATĒRIŅŠ UZ 1 TEK. M NIDA TĒRAUDA TĒRAUDA NESOŠĀS KONSTRUKCIJAS APDARES

Materiāla nosaukums	Mērv.	Sistēmas tips Nida Tērauda			
		BO/15/Cietā	BZO/15/Cietā [2]	BZP/15/Cietā	BO/15/Hydro
		Materiāla patēriņš uz 1 tek. m			
Plāksne Nida Cietā 15,0 mm	m²	x+0,2	x+0,2	x+0,2	-
Plāksne Nida Hydro 15,0 mm	m²	-	-	-	x+0,2
Profils Nida CD60	tek.m	(0,9x+2,0)	-	(0,9x+2,0)	(0,9x+2,0)
Profils Nida UD27	tek.m	2,0	-	2,0	2,0
Profils Nida C50	tek.m	-	(0,9x+8,0)	-	-
Profils Nida U50	tek.m	-	- [3]	-	-
Stiprinājuma klipsis Nida profilam CD60	gab.	2,5	2,5	2,5	2,5
Dibelis Nida	gab.	3,4	3,4	3,4	3,4
Pašurbjošās skrūves Nida 3,5x9,5/11 mm	gab.	-	14,0	-	-
Pašurbjošās skrūves Nida Cietā 35 (3,9x35 mm)	gab.	36,0	36,0	36,0	-
Pašurbjošās skrūves Nida Hydro C4 3,5x25 mm	gab.	-	-	-	36,0
Līmlente šuvēm Nida	tek.m	0,9x	0,9x	0,9x	0,9x
Ģipša špaktele Nida Liesma (A1)	kg	0,7 [4]	0,7 [4]	0,7 [4]	-
Gatavā špakteļmasa Nida Hydromix	kg	-	-	-	0,7 [4]
Perforēts alumīnija stūris Nida	tek.m	2,0	2,0	2,0	2,0

[2] Nida apakškonstrukcijas enkurojums iebūvētajā Tērauda konstrukcijā, izmantojot pašurbjošās skrūves metālam, kas piemeklētas atbilstoši profila metāla biezumam
[3] Patēriņš atkarīgs no Tērauda konstrukcijas apstrādājamā elementa garuma
[4] Aptuvenais patēriņa standarts
SVARĪGI: "X" vērtības aprēķināšanas metodes skaidrojums. X=a+2b (kur: a - sijas šķērsgriezuma platums, b - sijas šķērsgriezuma augstums).
Patēriņa standartos nav ņemti vērā materiālie zaudējumi.

TĒRAUDA NESOŠĀS KONSTRUKCIJAS APDARE

nida Tērauds

Ugunsizturības klase:	Būves svars 1m²:	Saistītā dokumenta numurs Nida Cietā:	Saistītā dokumenta numurs Nida Hydro:
R60–R120	24,0-32,0 kg	Ugunsdrošības klasifikācija ITB	Ugunsdrošības klasifikācija ITB

Ugunsdrošības klasifikācija ITB:
ITB 1060/15/R88NP

SISTĒMAS:

BO/25; BZO/25; BZP/25; BO/25; BO/27,5; BZO/27,5; BZP/27,5; BO/27,5; BO/30; BZO/30; BZP/30; BO/30

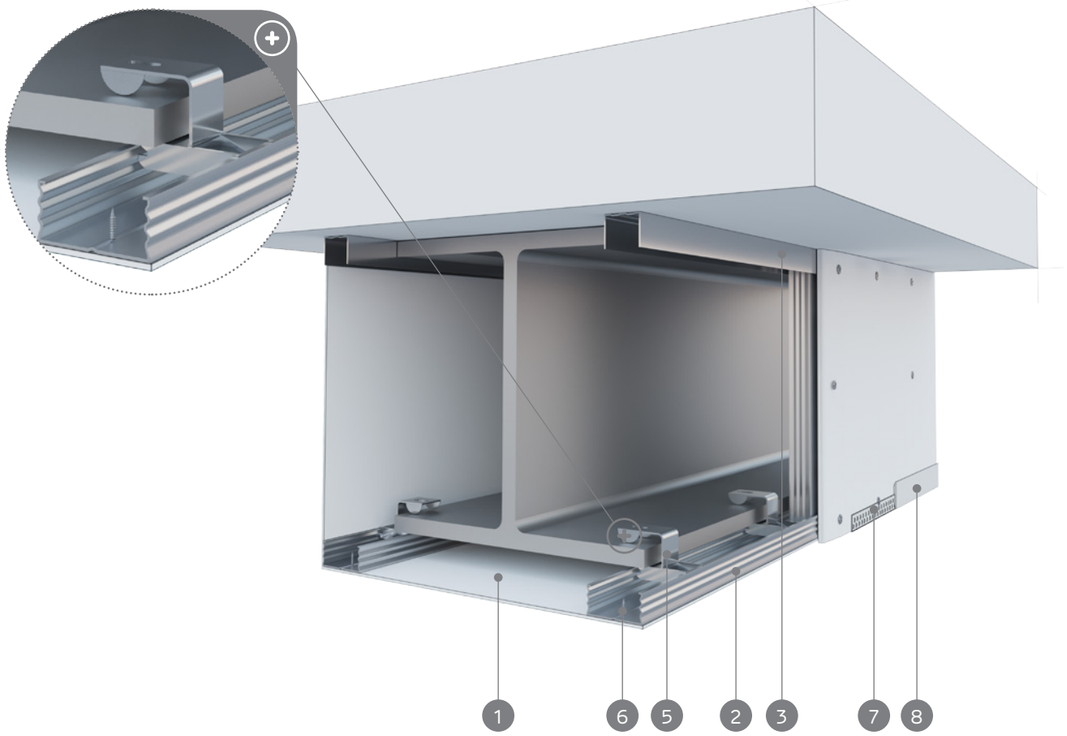

MATERIĀLI:

1. Ģipša šķiedru plāksne Nida Cietā*
2. Profils Nida CD 60
3. Profils Nida UD27
4. Dībelis Nida
5. Stiprinājuma klipsis Nida profilam CD 60
6. Pašurbjošās skrūves Nida
7. Perforēts alumīnija stūris Nida
8. Ģipša špaktele Nida
9. Dībelis Nida

*alternatīvi izmantotas ģipša plāksnes ar šķiedrām Nida Hydro

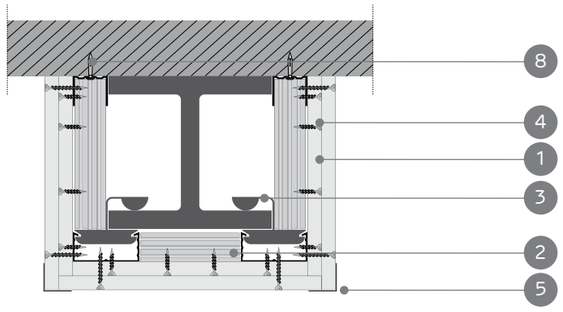

TĒRAUDA NESOŠO KONSTRUKCIJU AR ATVĒRTU UN SLĒGTU ŠĶĒRSGRIEZUMU APDARES SISTĒMA (SIJAS)

TEHNISKIE PARAMETRI

Ugunsdrošās apdares tips Nida Tērauda	Dubult-T profili	Slēgtais apaļais profils	Slēgtais taisnstūra profils	Ģipša šķiedru plāksne Nida Cietā (DEFH1IR)		Ģipša plāksne ar šķiedrām Nida Hydro (GMFH1I)		Plākšņu konfigurācija	Režģa konstrukcija	Būves svars uz 1 tek. m	Kritiskā temperatūra	Ugunsizturības klase [1]
	I	O	□	12,5 [mm]	15 [mm]	12,5 [mm]	15 [mm]	[mm]	Nida	kg	°C	[min.]
BO/25/Cietā	●	-	-	●	-	-	-	2x12,5	CD60/KM	28,0	500	R60
BO/25/Cietā	●	-	-	●	-	-	-	2x12,5	CD60/KM	28,0	500	R90
BO/25/Cietā	●	-	-	●	-	-	-	2x12,5	CD60/KM	28,0	450	R120
BZO/25/Cietā	-	●	-	●	-	-	-	2x12,5	C50/U50	28,0	500	R60
BZO/25/Cietā	-	●	-	●	-	-	-	2x12,5	C50/U50	28,0	500	R90
BZO/25/Cietā	-	●	-	●	-	-	-	2x12,5	C50/U50	28,0	450	R120
BZP/25/Cietā	-	-	●	●	-	-	-	2x12,5	CD60/KM	28,0	500	R60
BZP/25/Cietā	-	-	●	●	-	-	-	2x12,5	CD60/KM	28,0	500	R90
BZP/25/Cietā	-	-	●	●	-	-	-	2x12,5	CD60/KM	28,0	450	R120
BO/25/Hydro	●	-	-	-	-	●	-	2x12,5	CD60/KM	24,0	500	R60
BO/25/Hydro	●	-	-	-	-	●	-	2x12,5	CD60/KM	24,0	500	R90
BO/25/Hydro	●	-	-	-	-	●	-	2x12,5	CD60/KM	24,0	450	R120
BO/27,5/Cietā	●	-	-	●	●	-	-	12,5+15,0	CD60/KM	30,0	500	R90
BO/27,5/Cietā	●	-	-	●	●	-	-	12,5+15,0	CD60/KM	30,0	450	R120
BZO/27,5/Cietā	-	●	-	●	●	-	-	12,5+15,0	C50/U50	30,0	500	R90
BZO/27,5/Cietā	-	●	-	●	●	-	-	12,5+15,0	C50/U50	30,0	450	R120
BZP/27,5/Cietā	-	-	●	●	●	-	-	12,5+15,0	CD60/KM	30,0	500	R90
BO/27,5/Hydro	●	-	-	-	-	●	●	12,5+15,0	CD60/KM	26,0	500	R90
BO/27,5/Hydro	●	-	-	-	-	●	●	12,5+15,0	CD60/KM	26,0	450	R120
BO/30/Cietā	●	-	-	-	●	-	-	2x15,0	CD60/KM	32,0	500	R90
BZO/30/Cietā	-	●	-	-	●	-	-	2x15,0	C50/U50	32,0	500	R90
BZP/30/Cietā	-	-	●	-	●	-	-	2x15,0	CD60/KM	32,0	500	R90
BO/30/Hydro	-	-	-	-	-	-	●	2x15,0	CD60/KM	29,0	500	R90

[1] Ugunsdrošības klasifikācija ITB 1060/15/R88NP.

MATERIĀLU PATĒRIŅŠ UZ 1 TEK. M NIDA TĒRAUDA TĒRAUDA NESOŠĀS KONSTRUKCIJAS APDARES

Materiāla nosaukums	Mērv.	Sistēmas tips Nida Tērauda											
		BO/25/ Cietā	BZO/25/ Cietā [2]	BZP/25/ Cietā	BO/25/ Hydro	BO/27,5/ Cietā	BZO/27,5/ Cietā [2]	BZP/27,5/ Cietā	BO/27,5/ Hydro	BO/30/ Cietā	BZO/30/ Cietā [2]	BZP/30/ Cietā	BO/30/ Hydro
		Materiāla patēriņš uz 1 tek. m											
Plāksne Nida Cietā 12,5 mm	m²	2x+0,4	2x+0,4	2x+0,4	-	x+0,2	x+0,2	x+0,2	-	-	-	-	-
Plāksne Nida Hydro 12,5 mm	m²	-	-	-	2x+0,4	-	-	-	x+0,2	-	-	-	-
Plāksne Nida Cietā 15,0 mm	m²	-	-	-	-	x+0,2	x+0,2	x+0,2	-	2x+0,4	2x+0,4	2x+0,4	-
Plāksne Nida Hydro 15,0 mm	m²	-	-	-	-	-	-	-	x+0,2	-	-	-	2x+0,4
Profils Nida CD60	tek.m	(0,9x+2,0)	-	(0,9x+2,0)	(0,9x+2,0)	(0,9x+2,0)	-	(0,9x+2,0)	(0,9x+2,0)	(0,9x+2,0)	-	(0,9x+2,0)	(0,9x+2,0)
Profils Nida C50	tek.m	-	(0,9x+8,0)	-	-	-	(0,9x+8,0)	-	-	-	(0,9x+8,0)	-	-
Profils Nida U50	tek.m	-	- [3]	-	-	-	- [3]	-	-	-	- [3]	-	-
Stiprinājuma klipsis Nida profilam CD60	gab.	2,5	-	2,5	2,5	2,5	-	2,5	2,5	2,5	-	2,5	2,5
Dībelis Nida	gab.	3,4	3,4	3,4	3,4	3,4	3,4	3,4	3,4	3,4	3,4	3,4	3,4
Pašurbjošās skrūves Nida 3,5x9,5/11 mm	gab.	-	14,0	-	-	-	14,0	-	-	-	14,0	-	-
Pašurbjošās skrūves Nida Cietā 35 (3,9x35 mm)	gab.	48,0	48,0	48,0	-	12,0	12,0	12,0	-	12,0	12,0	12,0	-
Pašurbjošās skrūves Nida Cietā 45 (3,9x45 mm)	gab.	-	-	-	-	36,0	36,0	36,0	-	36,0	36,0	36,0	-
Pašurbjošās skrūves Nida Hydro C4 3,5x25 mm	gab.	-	-	-	12,0	-	-	-	12,0	-	-	-	12,0
Pašurbjošās skrūves Nida Hydro C4 3,5x41 mm	gab.	-	-	-	36,0	-	-	-	36,0	-	-	-	36,0
Līmlente šuvēm Nida	tek.m	0,9x	0,9x	0,9x	0,9x	0,9x	0,9x	0,9x	0,9x	0,9x	0,9x	0,9x	0,9x
Ģipša špaktele Nida Liesma (A1)	kg	0,9 [4]	0,9 [4]	0,9 [4]	-	0,9 [4]	0,9 [4]	0,9 [4]	-	0,9 [4]	0,9 [4]	0,9 [4]	-
Gatavā špakteļmasa Nida Hydromix	kg	-	-	-	0,9 [4]	-	-	-	0,9 [4]	-	-	-	0,9 [4]
Perforēts alumīnija stūris Nida	tek.m	2,0	2,0	2,0	2,0	2,0	2,0	2,0	2,0	2,0	2,0	2,0	2,0

[2] Nida apakškonstrukcijas enkurojums iebūvētajā Tērauda konstrukcijā, izmantojot pašurbjošās skrūves metālam, kas piemeklētas atbilstoši profila metāla biezumam; [3] Patēriņš atkarīgs no Tērauda konstrukcijas apstrādājamā elementa garuma; [4] Aptuvenais patēriņa standarts..
SVARĪGI: "X" vērtības aprēķināšanas metodes skaidrojums. X=a+2b (kur: a - sijas šķērsgriezuma platums, b - sijas šķērsgriezuma augstums).
Patēriņa standartos nav ņemti vērā materiālie zaudējumi.

TĒRAUDA NESOŠĀS KONSTRUKCIJAS APDARE

nida Tērauds

Ugunsizturības klase:	Būves svars 1m²:	Saistītā dokumenta numurs Nida Cietā:	Saistītā dokumenta numurs Nida Hydro:
R90–R120	34,0-45,0 kg	Ugunsdrošības klasifikācija ITB	Ugunsdrošības klasifikācija ITB

Ugunsdrošības klasifikācija ITB:
ITB 1060/15/R88NP

SISTĒMAS:

BO/37,5; BZO/37,5; BZP/37,5; BO/37,5; BO/40; BZO/40; BZP/40; BO/40; BO/42,5; BZO/42,5; BZP/42,5; BO/42,5

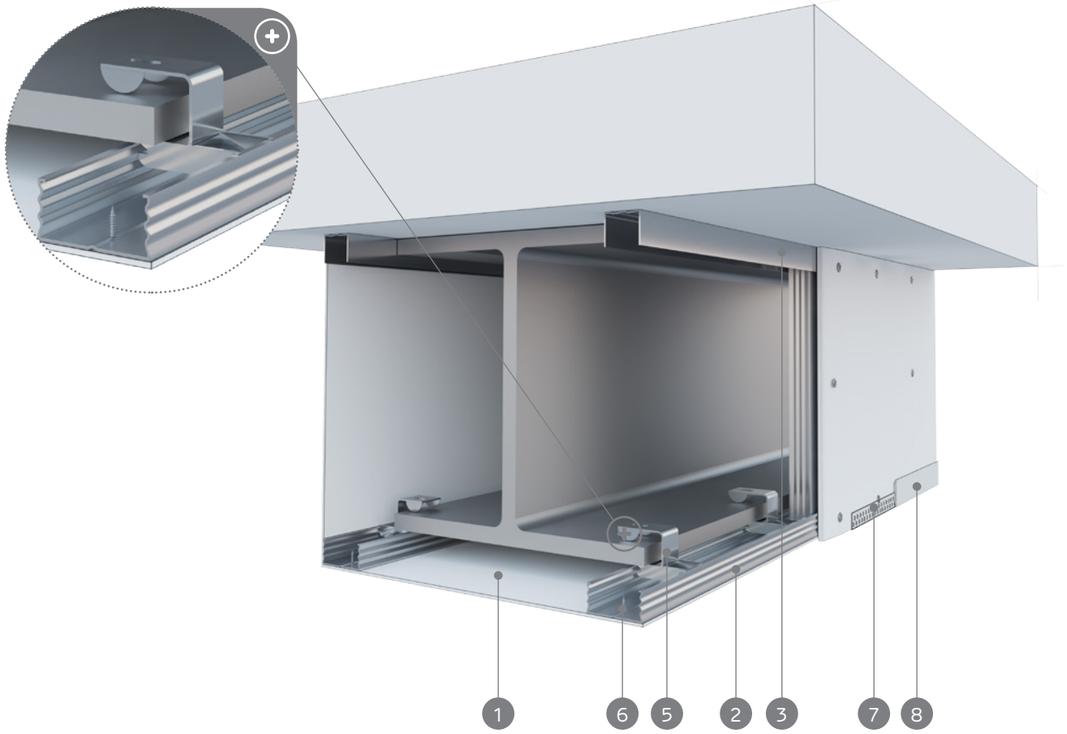

MATERIĀLI:

1. Ģipša šķiedru plāksne Nida Cietā*
2. Profils Nida CD 60
3. Profils Nida UD27
4. Dībelis Nida
5. Stiprinājuma klipsis Nida profilam CD 60
6. Pašurbjošās skrūves Nida
7. Perforēts alumīnija stūris Nida
8. Ģipša špaktele Nida
9. Dībelis Nida

*alternatīvi izmantotas ģipša plāksnes ar šķiedrām Nida Hydro

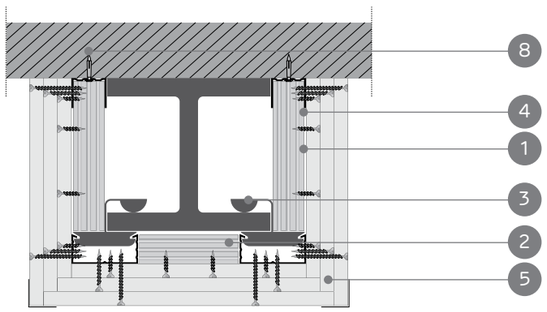

TĒRAUDA NESOŠO KONSTRUKCIJU AR ATVĒRTU UN SLĒGTU ŠĶĒRSGRIEZUMU APDARES SISTĒMA (SIJAS)

TEHNISKIE PARAMETRI

Ugunsdrošās apdares tips Nida Tērauda	Dubult-T profili	Slēgtais apaļais profils	Slēgtais taisnstūra profils	Ģipša šķiedru plāksne Nida Cietā (DEFH1IR)		Ģipša plāksne ar šķiedrām Nida Hydro (GMFH1I)		Plākšņu konfigurācija	Režģa konstrukcija	Būves svars uz 1 tek. m	Kritiskā temperatūra	Ugunsizturības klase [1]
	⊥	○	□	12,5 [mm]	15 [mm]	12,5 [mm]	15 [mm]	[mm]	Nida	kg	°C	[min.]
BO/37,5/Cietā	●	-	-	●	-	-	-	3x12,5	CD60/KM	40,0	500	R90
BO/37,5/Cietā	●	-	-	●	-	-	-	3x12,5	CD60/KM	40,0	450	R120
BZO/37,5/Cietā	-	●	-	●	-	-	-	3x12,5	C50/U50	40,0	500	R90
BZO/37,5/Cietā	-	●	-	●	-	-	-	3x12,5	C50/U50	40,0	450	R120
BZP/37,5/Cietā	-	-	●	●	-	-	-	3x12,5	CD60/KM	40,0	500	R90
BZP/37,5/Cietā	-	-	●	●	-	-	-	3x12,5	CD60/KM	40,0	450	R120
BO/37,5/Hydro	●	-	-	-	-	●	-	3x12,5	CD60/KM	34,0	500	R90
BO/37,5/Hydro	●	-	-	-	-	●	-	3x12,5	CD60/KM	34,0	450	R120
BO/40/Cietā	●	-	-	●	●	-	-	2x12,5+15,0	CD60/KM	42,0	450	R120
BZO/40/Cietā	-	●	-	●	●	-	-	2x12,5+15,0	C50/U50	42,0	450	R120
BZP/40/Cietā	-	-	●	●	●	-	-	2x12,5+15,0	CD60/KM	42,0	450	R120
BO/40/Hydro	●	-	-	-	-	●	●	2x12,5+15,0	CD60/KM	37,0	450	R120
BO/42,5/Cietā	●	-	-	●	●	-	-	2x15+12,5	CD60/KM	45,0	450	R120
BZO/42,5/Cietā	-	●	-	●	●	-	-	2x15+12,5	C50/U50	45,0	450	R120
BZP/42,5/Cietā	-	-	●	●	●	-	-	2x15+12,5	CD60/KM	45,0	450	R120
BO/42,5/Hydro	●	-	-	-	-	●	●	2x15+12,5	CD60/KM	39,0	450	R120

[1] Ugunsdrošības klasifikācija ITB 1060/15/R88NP.

MATERIĀLU PATĒRIŅŠ UZ 1 TEK. M NIDA TĒRAUDA TĒRAUDA NESOŠĀS KONSTRUKCIJAS APDARES

Materiāla nosaukums	Mērv.	Sistēmas tips Nida Tērauda											
		BO/37,5/ Cietā	BZO/37,5/ Cietā [2]	BZP/37,5/ Cietā	BO/37,5/ Hydro	BO/40/ Cietā	BZO/40/ Cietā [2]	BZP/40/ Cietā	BO/40/ Hydro	BO/42,5/ Cietā	BZO/42,5/ Cietā [2]	BZP/42,5/ Cietā	BO/42,5/ Hydro
		Materiāla patēriņš uz 1 tek. m											
Plāksne Nida Cietā 12,5 mm	m²	3x+0,6	3x+0,6	3x+0,6	-	2x+0,4	2x+0,4	2x+0,4	-	x+0,2	x+0,2	x+0,2	-
Plāksne Nida Hydro 12,5 mm	m²	-	-	-	3x+0,6	-	-	-	2x+0,4	-	-	-	x+0,2
Plāksne Nida Cietā 15,0 mm	m²	-	-	-	-	x+0,2	x+0,2	x+0,2	-	2x+0,4	2x+0,4	2x+0,4	-
Plāksne Nida Hydro 15,0 mm	m²	-	-	-	-	-	-	-	x+0,2	-	-	-	2x+0,4
Profils Nida CD60	tek.m	(0,9x+2,0)	-	(0,9x+2,0)	(0,9x+2,0)	(0,9x+2,0)	-	(0,9x+2,0)	(0,9x+2,0)	(0,9x+2,0)	-	(0,9x+2,0)	(0,9x+2,0)
Profils Nida UD27	tek.m	2,0		2,0	2,0	2,0		2,0	2,0	2,0		2,0	2,0
Profils Nida C50	tek.m	-	(0,9x+8,0)	-	-	-	(0,9x+8,0)	-	-	-	(0,9x+8,0)	-	-
Profils Nida U50	tek.m	-	- [3]	-	-	-	- [3]	-	-	-	- [3]	-	-
Stiprinājuma klipsis Nida profilam CD60	gab.	2,5	-	2,5	2,5	2,5	-	2,5	2,5	2,5	-	2,5	2,5
Dībelis Nida	gab.	3,4	3,4	3,4	3,4	3,4	3,4	3,4	3,4	3,4	3,4	3,4	3,4
Pašurbjošās skrūves Nida 3,5x9,5/11 mm	gab.	-	14,0	-	-	-	14,0	-	-	-	14,0	-	-
Pašurbjošās skrūves Nida Cietā 35 (3,9x35 mm)	gab.	24,0	24,0	24,0	-	24,0	24,0	24,0	-	12,0	12,0	12,0	-
Pašurbjošās skrūves Nida Cietā 45 (3,9x45 mm)	gab.	-	-	-	-	-	-	-	-	12,0	12,0	12,0	-
Pašurbjošās skrūves Nida Cietā 55 (3,9x55 mm)	gab.	36,0	36,0	36,0	-	36,0	36,0	36,0	-	36,0	36,0	36,0	-
Pašurbjošās skrūves Nida Hydro C4 3,5x25 mm	gab.	-	-	-	12,0	-	-	-	12,0	-	-	-	12,0
Pašurbjošās skrūves Nida Hydro C4 3,5x41 mm	gab.	-	-	-	12,0	-	-	-	12,0	-	-	-	12,0
Pašurbjošās skrūves Nida Hydro C4 3,5x55 mm	gab.	-	-	-	36,0	-	-	-	36,0	-	-	-	36,0
Līmlente šuvēm Nida	tek.m	0,9x	0,9x	0,9x	0,9x	0,9x	0,9x	0,9x	0,9x	0,9x	0,9x	0,9x	0,9x
Ģipša špaktele Nida Liesma (A1)	kg	1,1 [4]	1,1 [4]	1,1 [4]	-	1,1 [4]	1,1 [4]	1,1 [4]	-	1,1 [4]	1,1 [4]	1,1 [4]	-
Gatavā špakteļmasa Nida Hydromix	kg	-	-	-	1,1 [4]	-	-	-	1,1 [4]	-	-	-	1,1 [4]
Perforēts alumīnija stūris Nida	tek.m	2,0	2,0	2,0	2,0	2,0	2,0	2,0	2,0	2,0	2,0	2,0	2,0

[2] Nida apakškonstrukcijas enkurojums iebūvētajā Tērauda konstrukcijā, izmantojot pašurbjošās skrūves metālam, kas piemeklētas atbilstoši profila metāla biezumam; [3] Patēriņš atkarīgs no Tērauda konstrukcijas apstrādājamā elementa garuma; [4] Aptuvenais patēriņa standarts..
SVARĪGI: "X" vērtības aprēķināšanas metodes skaidrojums. X=a+2b (kur: a - sijas šķērsgriezuma platums, b - sijas šķērsgriezuma augstums).
Patēriņa standartos nav ņemti vērā materiālie zaudējumi.

PIRMIE TIRGŪ SAUSĀS BŪVES SISTĒMAS MARĶĒTA ZĪME CE

Lūdzu, atrodiet mūsu kanālu Siniat Nida YouTube

NESOŠO KONSTRUKCIJU TĒRAUDA ELEMENTU UGUNSDROŠĀ APDARE

SINIAT piedāvā virkni sistēmu, kas kalpo ēku Tērauda nesošās konstrukcijas ugunsdrošajai apdarei ar atvērtu un slēgtu šķērsgriezumu. Visas sistēmas ir pārbaudītas un saņēmušas pozitīvu vērtējumu Celtniecības tehnikas institūtā Varšavā.
Visās aprakstītajās sistēmās ir izmantojamas ugunsdrošās ģipša šķiedru plāksnes Nida Cietā un Nida Hydro ģipša plāksnes ar šķiedrām, kuru biezums ir no 12,5 līdz 15 mm un kas tiek uzstādītas uz Tērauda konstrukcijas. Piedāvātās pasīvās ugunsdrošības nodrošināšanas sistēmas unikālā veidā apvieno estētiskās vērtības ar ugunsdrošības prasībām. Nida Tērauda sistēmas ļauj aizsargāt Tērauda konstrukciju elementus šādās klasēs: R15, R30, R60, R90, R120.

Tērauda konstrukciju Nida Tērauda ugunsdrošo sistēmu nomenklatūra

Lai palīdzētu izvēlēties atbilstošo sistēmu attiecībā uz ugunsizturības klasi, konstrukcijas elementa tipu un plākšņu konfigurāciju, mēs piedāvājam apzīmējumu piemēru ar detalizētu atsevišķu elementu aprakstu.

NIDA Tērauds BZO / 15 / CIETĀ

- NIDA Tērauds — Nida sistēmas nosaukums
- BZO — Tērauda konstrukcijas tips:
  - BO - atvērtā sija
  - SO - atvērtais stabs
  - BZO - aizvērtā apaļā sija
  - BZP- aizvērtā taisnstūra sija
  - SZO - aizvērtais apaļais stabs
  - SZP - aizvērtais taisnstūra stabs
- 15 — Kopējais plākšņu biezums:
  - 15,0 = 1x15,0
  - 25,0 = 2x12,5
  - 27,5 = 12,5+15,0
  - 30,0 = 2x15,0
  - 37,5 = 3x12,5
  - 40,0 = 2x12,5+15,0
  - 42,5 = 2x15,0+12,5
- CIETĀ — Nida plākšņu veids:
  - Cietā
  - Hydro

KONVERSIJAS TABULAS TIPVEIDA TĒRAUDA KONSTRUKCIJĀM

Sekojošās tabulas tipveida Tērauda profilam ļauj piemeklēt iespējamo plānāko no piedāvātajiem apšuvumiem, kas nepieciešams konkrētas ugunsizturības klases iegūšanai. Katram apšuvuma biezumam ir pakārtota viena no SINIAT piedāvātajām Nida Tērauda ugunsdrošajām sistēmām. Tās izmantošana būs visekonomiskākais konstrukcijas ugunsdrošības nodrošinājuma jautājuma risinājums.
Tālāk sniegtie risinājumi attiecas uz pārdošanā pieejamajiem atvērtajiem Tērauda profilu tipiem: IPN, IPE, HE-A, HE-B, HE-M (PN-91/H-93407, PN-EN 10024:98, EN 10024:95) un slēgtajiem ar taisnstūra un apaļu šķērsgriezumu (PN-EN 10210-2:2000, PN-EN 10219-2:2000), ugunij iedarbojoties no četrām pusēm Tērauda stabiem vai no trim pusēm Tērauda siju gadījumā. Ja jāaizsargā slēgts Tērauda konstrukcijas ar apaļu un taisnstūra šķērsgriezumu, iesakām sazināties ar mūsu tehniskajiem konsultantiem. Sekojošās tabulas var izmantot, ja projektā nav norādīta Tērauda kritiskā temperatūra vai tā ir identiska pieņemtajām, kas minētas zemāk.

Tabulās esošo datu saraksts ir pieņemts saskaņā ar Ugunsdrošības klasifikāciju ITB 1060/15/R88NP, un Tērauda kritiskās temperatūras ir attiecīgi:

- ugunsizturības klasei R15 un R30 – Tērauda kritiskā temperatūra Tkr=550 °C,
- Ugunsizturības klasei R60 un R90 – Tērauda kritiskā temperatūra Tkr=500°C,
- ugunsizturības klasei R120 – Tērauda kritiskā temperatūra Tkr=450°C

TĒRAUDA STABI

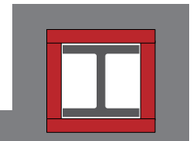

IPN TIPA DUBULT-T ELEMENTI – 4 PUŠU APDARE

Ugunsizturības klase	Dubult-T elementa izmērs - IPN																Nepieciešamais apšuvuma biezums (mm)	Ieteicamā izmantojamā sistēma Nida Tērauda
	120	140	160	180	200	220	240	260	300	340	360	400	450	500	550	600		
R15	●	●	●	●	●	●	●	●	●	●	●	●	●	●	●	●	15,0	Nida Tērauda SO/15/Cietā*
R30	●	●	●	●	●	●	●	●	●	●	●	●	●	●	●	●	15,0	Nida Tērauda SO/15/Cietā*
R60										●	●	●	●	●	●	●	15,0	Nida Tērauda SO/15/Cietā*
R60	●	●	●	●	●	●	●	●	●								25,0	Nida Tērauda SO/25/Cietā*
R90										●	●	●	●	●	●	●	25,0	Nida Tērauda SO/25/Cietā*
R90								●	●								27,5	Nida Tērauda SO/27,5/Cietā*
R90			●	●	●	●	●										30,0	Nida Tērauda SO/30/Cietā*
R90	●	●															37,5	Nida Tērauda SO/37,5/Cietā*
R120												●	●	●	●	●	37,5	Nida Tērauda SO/37,5/Cietā*
R120							●	●	●	●	●						40,0	Nida Tērauda SO/40/Cietā*
R120	●	●	●	●	●	●											42,5	Nida Tērauda SO/42,5/Cietā*
	251	227	206	188	174	162	151	140	124	111	104	95	85	77	71	65	Masivitātes koeficients U/A	

Nida Hydro rezerves izmantošanas gadījumā piemeklēšana jāveic, pamatojoties uz nepieciešamo biezumu tabulām pārklājumam ar Nida Hydro ģipša plāksnēm ar šķiedrām, vai sazinieties ar SINIAT tehnisko konsultantu.

TĒRAUDA NESOŠĀS KONSTRUKCIJAS APDARE

IPE TIPA DUBULT-T ELEMENTI – 4 PUŠU APDARE

Ugunsizturības klase	Dubult-T elementa izmērs - IPE															Nepieciešamais apšuvuma biezums (mm)	Ieteicamā izmantojamā sistēma Nida Tērauda
	140	160	180	200	220	240	270	300	330	360	400	450	500	550	600		
R15	●	●	●	●	●	●	●	●	●	●	●	●	●	●	●	15,0	Nida Tērauda SO/15/Cietā*
R30	●	●	●	●	●	●	●	●	●	●	●	●	●	●	●	15,0	Nida Tērauda SO/15/Cietā*
R60														●	●	15,0	Nida Tērauda SO/15/Cietā*
R60	●	●	●	●	●	●	●	●	●	●	●	●	●			25,0	Nida Tērauda SO/25/Cietā*
R90														●	●	25,0	Nida Tērauda SO/25/Cietā*
R90											●	●	●			27,5	Nida Tērauda SO/27,5/Cietā*
R90				●	●	●	●	●	●	●						30,0	Nida Tērauda SO/30/Cietā*
R90	●	●	●													37,5	Nida Tērauda SO/37,5/Cietā*
R120									●	●	●	●	●	●	●	40,0	Nida Tērauda SO/40/Cietā*
R120	●	●	●	●	●	●	●	●								42,5	Nida Tērauda SO/42,5/Cietā*
	260	241	227	211	198	185	177	168	157	146	138	130	121	114	106	Masivitātes koeficients U/A	

HEB TIPA DUBULT-T ELEMENTI – 4 PUŠU APDARE

Ugunsizturības klase	Dubult-T elementa izmērs - HEB																							Nepieciešamais apšuvuma biezums (mm)	Ieteicamā izmantojamā sistēma Nida Tērauda
	100	120	140	160	180	200	220	240	260	280	300	320	340	360	400	450	500	550	600	650	700	800	900	1000		
R15	●	●	●	●	●	●	●	●	●	●	●	●	●	●	●	●	●	●	●	●	●	●	●	●	15,0	Nida Tērauda SO/15/Cietā*
R30	●	●	●	●	●	●	●	●	●	●	●	●	●	●	●	●	●	●	●	●	●	●	●	●	15,0	Nida Tērauda SO/15/Cietā*
R60				●	●	●	●	●	●	●	●	●	●	●	●	●	●	●	●	●	●	●	●	●	15,0	Nida Tērauda SO/15/Cietā*
R60	●	●	●																						25,0	Nida Tērauda SO/25/Cietā*
R90				●	●	●	●	●	●	●	●	●	●	●	●	●	●	●	●	●	●	●	●	●	25,0	Nida Tērauda SO/25/Cietā*
R90			●																						27,5	Nida Tērauda SO/27,5/Cietā*
R90	●	●																							30,0	Nida Tērauda SO/30/Cietā*
R120							●	●	●	●	●	●	●	●	●	●	●	●	●	●	●	●	●	●	37,5	Nida Tērauda SO/37,5/Cietā*
R120	●	●	●	●	●	●																			40,0	Nida Tērauda SO/40/Cietā*
	154	142	131	118	111	103	97	91	89	86	81	78	75	73	71	69	67	67	67	67	66	66	65	65	Masivitātes koeficients U/A	

HEA TIPA DUBULT-T ELEMENTI – 4 PUŠU APDARE

Ugunsizturības klase	Dubult-T elementa izmērs - HEA																								Nepieciešamais apšuvuma biezums (mm)	Ieteicamā izmantojamā sistēma Nida Tērauda
	100	120	140	160	180	200	220	240	260	280	300	320	340	360	400	450	500	550	600	650	700	800	900	1000		
R15	●	●	●	●	●	●	●	●	●	●	●	●	●	●	●	●	●	●	●	●	●	●	●	●	15,0	Nida Tērauda SO/15/Cietā*
R30	●	●	●	●	●	●	●	●	●	●	●	●	●	●	●	●	●	●	●	●	●	●	●	●	15,0	Nida Tērauda SO/15/Cietā*
R60									●	●	●	●	●	●	●	●	●	●	●	●	●	●	●	●	15,0	Nida Tērauda SO/15/Cietā*
R60	●	●	●	●	●	●	●	●																	25,0	Nida Tērauda SO/25/Cietā*
R90									●	●	●	●	●	●	●	●	●	●	●	●	●	●	●	●	25,0	Nida Tērauda SO/25/Cietā*
R90							●	●																	27,5	Nida Tērauda SO/27,5/Cietā*
R90	●	●	●	●	●	●																			30,0	Nida Tērauda SO/30/Cietā*
R120												●	●	●	●	●	●	●	●	●	●	●	●	●	37,5	Nida Tērauda SO/37,5/Cietā*
R120						●	●	●	●	●	●														40,0	Nida Tērauda SO/40/Cietā*
R120	●	●	●	●																					42,5	Nida Tērauda SO/42,5/Cietā*
	185	185	174	161	155	145	134	123	118	114	105	99	95	91	87	84	80	80	79	78	77	77	75	75	Masivitātes koeficients U/A	

HE-M TIPA DUBULT-T ELEMENTI -– 4 PUŠU APDARE

Ugunsizturības klase	Dubult-T elementa izmērs - HE-M																							Nepieciešamais apšuvuma biezums (mm)	Ieteicamā izmantojamā sistēma Nida Tērauda
	100	120	140	160	180	200	220	240	260	280	300	320	340	360	400	450	500	550	600	650	700	800	900	1000		
R15	●	●	●	●	●	●	●	●	●	●	●	●	●	●	●	●	●	●	●	●	●	●	●	●	15,0	Nida Tērauda SO/15/Cietā*
R30	●	●	●	●	●	●	●	●	●	●	●	●	●	●	●	●	●	●	●	●	●	●	●	●	15,0	Nida Tērauda SO/15/Cietā*
R60	●	●	●	●	●	●	●	●	●	●	●	●	●	●	●	●	●	●	●	●	●	●	●	●	15,0	Nida Tērauda SO/15/Cietā*
R90								●	●	●	●	●	●	●	●	●	●	●	●	●	●	●	●	●	15,0	Nida Tērauda SO/15/Cietā*
R90	●	●	●	●	●	●	●																		25,0	Nida Tērauda SO/25/Cietā*
R120											●	●	●	●											25,0	Nida Tērauda SO/25/Cietā*
R120								●	●	●					●	●	●	●	●	●	●	●	●	●	27,5	Nida Tērauda SO/27,5/Cietā*
R120	●	●	●	●	●	●	●																		37,5	Nida Tērauda SO/37,5/Cietā*
	85	81	76	72	69	66	63	52	51	50	43	43	44	45	46	47	49	50	51	53	54	56	58	60	Masivitātes koeficients U/A	

Nida Hydro rezerves izmantošanas gadījumā piemeklēšana jāveic, pamatojoties uz nepieciešamo biezumu tabulām pārklājumam ar Nida Hydro ģipša plāksnēm ar šķiedrām, vai sazinieties ar SINIAT tehnisko konsultantu.

Nida Hydro rezerves izmantošanas gadījumā piemeklēšana jāveic, pamatojoties uz nepieciešamo biezumu tabulām pārklājumam ar Nida Hydro ģipša plāksnēm ar šķiedrām, vai sazinieties ar SINIAT tehnisko konsultantu.

SLĒGTAIS PROFILS AR APAĻU ŠĶĒRSGRIEZUMU – 4 PUŠU APDARE

Ugunsizturības klase	Ārējais diametrs 76,1	88,9			101,6				114,3				139,7						168,3						Nepieciešamais apšuvuma biezums (mm)	Ieteicamā izmantojamā sistēma Nida Tērauda
	Sienas biezums																									
	6,0	6,0	6,3	6,0	6,3	8,0	10,0	6,0	6,3	8,0	10,0	5,0	6,0	6,3	8,0	10,0	12,0	12,5	5,0	6,0	6,3	8,0	10,0	12,0	12,5		
R15	●	●	●	●	●	●	●	●	●	●	●	●	●	●	●	●	●	●	●	●	●	●	●	●	●	15,0	Nida Tērauda SZO/15/Cietā
R30	●	●	●	●	●	●	●	●	●	●	●	●	●	●	●	●	●	●	●	●	●	●	●	●	●	15,0	Nida Tērauda SZO/15/Cietā
R60																	●	●						●	●	15,0	Nida Tērauda SZO/15/Cietā
R60	●	●	●	●	●	●	●	●	●	●	●	●	●	●	●	●			●	●	●	●	●			25,0	Nida Tērauda SZO/25/Cietā
R90																	●	●						●	●	25,0	Nida Tērauda SZO/25/Cietā
R90											●					●							●			27,5	Nida Tērauda SZO/27,5/Cietā
R90				●		●	●	●		●	●			●	●					●	●	●				30,0	Nida Tērauda SZO/30/Cietā
R90	●	●			●				●			●	●						●							37,5	Nida Tērauda SZO/37,5/Cietā
R120							●				●					●	●	●					●	●	●	40,0	Nida Tērauda SZO/40/Cietā
R120	●	●	●	●	●	●		●	●	●		●	●	●	●				●	●	●	●				42,5	Nida Tērauda SZO/42,5/Cietā
	231	228	219	226	216	173	142	225	214	172	140	264	222	212	169	138	117	112	262	220	210	168	136	115	110	Masivitātes koeficients U/A	

SLĒGTAIS PROFILS AR APAĻU ŠĶĒRSGRIEZUMU – 4 PUŠU APDARE

Ugunsizturības klase	Ārējais diametrs 244,5										273,0										323,9					Nepieciešamais apšuvuma biezums (mm)	Ieteicamā izmantojamā sistēma Nida Tērauda
	Sienas biezums																										
	5,0	6,0	6,3	8,0	10,0	12,0	12,5	16,0	20,0	25,0	5,0	6,0	6,3	8,0	10,0	12,0	12,5	16,0	20,0	25,0	5,0	6,0	6,3	8,0	10,0		
R15	●	●	●	●	●	●	●	●	●	●	●	●	●	●	●	●	●	●	●	●	●	●	●	●	●	15,0	Nida Tērauda SZO/15/Cietā
R30	●	●	●	●	●	●	●	●	●	●	●	●	●	●	●	●	●	●	●	●	●	●	●	●	●	15,0	Nida Tērauda SZO/15/Cietā
R60						●	●	●	●	●						●	●	●	●	●						15,0	Nida Tērauda SZO/15/Cietā
R60	●	●	●	●	●						●	●	●	●	●						●	●	●	●	●	25,0	Nida Tērauda SZO/25/Cietā
R90										●										●						15,0	Nida Tērauda SZO/15/Cietā
R90						●	●	●	●							●	●	●	●							25,0	Nida Tērauda SZO/25/Cietā
R90					●										●										●	27,5	Nida Tērauda SZO/27,5/Cietā
R90		●	●	●								●	●	●								●	●	●		30,0	Nida Tērauda SZO/30/Cietā
R90	●										●										●					37,5	Nida Tērauda SZO/37,5/Cietā
R120										●										●						27,5	Nida Tērauda SZO/27,5/Cietā
R120								●	●									●	●							37,5	Nida Tērauda SZO/37,5/Cietā
R120					●	●	●							●	●	●									●	40,0	Nida Tērauda SZO/40/Cietā
R120	●	●	●	●							●	●	●	●							●	●	●	●		42,5	Nida Tērauda SZO/42,5/Cietā
	261	218	208	165	133	112	108	86	70	57	260	218	207	164	133	111	108	85	69	56	259	217	206	164	132	Masivitātes koeficients U/A	

SLĒGTAIS PROFILS AR APAĻU ŠĶĒRSGRIEZUMU – 4 PUŠU APDARE

Ugunsizturības klase	Ārējais diametrs 177,8							193,7								219,1									Nepieciešamais apšuvuma biezums (mm)	Ieteicamā izmantojamā sistēma Nida Tērauda
	Sienas biezums																										
	5,0	6,0	6,3	8,0	10,0	12,0	12,5	5,0	6,0	6,3	8,0	10,0	11,0	12,5	16,0	5,0	6,0	6,3	8,0	10,0	12,0	12,5	16,0	20,0			
R15	●	●	●	●	●	●	●	●	●	●	●	●	●	●	●	●	●	●	●	●	●	●	●	●	15,0	Nida Tērauda SZO/15/Cietā
R30	●	●	●	●	●	●	●	●	●	●	●	●	●	●	●	●	●	●	●	●	●	●	●	●	15,0	Nida Tērauda SZO/15/Cietā
R60						●	●							●	●						●	●	●	●	15,0	Nida Tērauda SZO/15/Cietā
R60	●	●	●	●	●			●	●	●	●	●	●			●	●	●	●	●					25,0	Nida Tērauda SZO/25/Cietā
R90						●	●							●	●						●	●	●	●	25,0	Nida Tērauda SZO/25/Cietā
R90					●							●	●							●					27,5	Nida Tērauda SZO/27,5/Cietā
R90		●	●	●					●	●	●						●	●	●						30,0	Nida Tērauda SZO/30/Cietā
R90	●							●								●									37,5	Nida Tērauda SZO/37,5/Cietā
R120															●								●	●	37,5	Nida Tērauda SZO/37,5/Cietā
R120					●	●	●					●	●	●						●	●	●			40,0	Nida Tērauda SZO/40/Cietā
R120	●	●	●	●				●	●	●	●					●	●	●	●						42,5	Nida Tērauda SZO/42,5/Cietā
	263	220	210	167	135	114	110	262	219	209	166	135	123	109	87	261	219	209	166	134	113	109	86	71	Masivitātes koeficients U/A	

SLĒGTAIS PROFILS AR APAĻU ŠĶĒRSGRIEZUMU – 4 PUŠU APDARE

Ugunsizturības klase	Ārējais diametrs 323,9										355,6										406,4					Nepieciešamais apšuvuma biezums (mm)	Ieteicamā izmantojamā sistēma Nida Tērauda
	Sienas biezums																										
	12,0	12,5	16,0	20,0	25,0	6,0	6,3	8,0	10,0	12,0	12,5	16,0	20,0	25,0	6,0	6,3	8,0	10,0	12,0	12,5	16,0	20,0	25,0	30,0	40,0		
R15	●	●	●	●	●	●	●	●	●	●	●	●	●	●	●	●	●	●	●	●	●	●	●	●	●	15,0	Nida Tērauda SZO/15/Cietā
R30	●	●	●	●	●	●	●	●	●	●	●	●	●	●	●	●	●	●	●	●	●	●	●	●	●	15,0	Nida Tērauda SZO/15/Cietā
R60	●	●	●	●	●					●	●	●	●	●					●	●	●	●	●	●	●	15,0	Nida Tērauda SZO/15/Cietā
R60						●	●	●	●						●	●	●	●								25,0	Nida Tērauda SZO/25/Cietā
R90					●									●									●	●	●	15,0	Nida Tērauda SZO/15/Cietā
R90	●	●	●	●						●	●	●	●						●	●	●	●				25,0	Nida Tērauda SZO/25/Cietā
R90									●									●								27,5	Nida Tērauda SZO/27,5/Cietā
R90						●	●	●							●	●	●									30,0	Nida Tērauda SZO/30/Cietā
R120																									●	25,0	Nida Tērauda SZO/25/Cietā
R120					●									●									●	●		27,5	Nida Tērauda SZO/27,5/Cietā
R120			●	●								●	●									●	●			37,5	Nida Tērauda SZO/37,5/Cietā
R120	●	●							●	●	●							●	●	●						40,0	Nida Tērauda SZO/40/Cietā
R120						●	●	●							●	●	●									42,5	Nida Tērauda SZO/42,5/Cietā
	110	107	84	68	56	216	206	163	131	110	106	84	68	55	216	206	163	131	110	105	83	67	55	46	36	Masivitātes koeficients U/A	

PIRMIE TIRGŪ SAUSĀS BŪVES SISTĒMAS MARĶĒTA ZĪME CE

Lūdzu, atrodiet mūsu kanālu Siniat Nida YouTube

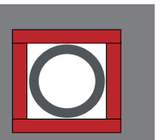

SLĒGTAIS PROFILS AR APAĻU ŠĶĒRSGRIEZUMU – 4 PUŠU APDARE

Ugunsizturības klase	Ārējais diametrs																								Nepieciešamais apšuvuma biezums (mm)	Ieteicamā izmantojamā sistēma Nida Tērauda
	457,0											508,0														
	Sienas biezums																									
	6,0	6,3	8,0	10,0	12,0	12,5	16,0	20,0	25,0	30,0	40,0	6,0	6,3	8,0	10,0	12,0	12,5	16,0	20,0	25,0	30,0	40,0	50,0			
R15	●	●	●	●	●	●	●	●	●	●	●	●	●	●	●	●	●	●	●	●	●	●	●		15,0	Nida Tērauda SZO/15/Cietā
R30	●	●	●	●	●	●	●	●	●	●	●	●	●	●	●	●	●	●	●	●	●	●	●		15,0	Nida Tērauda SZO/15/Cietā
R60					●	●	●	●	●	●	●					●	●	●	●	●	●	●	●		15,0	Nida Tērauda SZO/15/Cietā
R60	●	●	●	●								●	●	●	●										25,0	Nida Tērauda SZO/25/Cietā
R90									●	●	●									●	●	●	●		15,0	Nida Tērauda SZO/15/Cietā
R90					●	●	●	●								●	●	●	●						25,0	Nida Tērauda SZO/25/Cietā
R90				●											●										27,5	Nida Tērauda SZO/27,5/Cietā
R90	●	●	●									●	●	●											30,0	Nida Tērauda SZO/30/Cietā
R120										●												●	●		25,0	Nida Tērauda SZO/25/Cietā
R120									●	●										●	●				27,5	Nida Tērauda SZO/27,5/Cietā
R120							●	●										●	●						37,5	Nida Tērauda SZO/37,5/Cietā
R120				●	●	●									●	●	●								40,0	Nida Tērauda SZO/40/Cietā
R120	●	●	●									●	●	●											42,5	Nida Tērauda SZO/42,5/Cietā
	216	205	162	131	109	105	83	67	54	46	35	215	205	162	131	109	105	83	67	54	46	35	29		Masivitātes koeficients U/A	

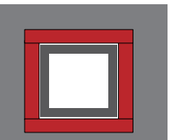

SLĒGTAIS PROFILS AR TAISNSTŪRA ŠĶĒRSGRIEZUMU – 4 PUŠU APDARE

Ugunsizturības klase	Kvadrāta profila izmērs																		Nepieciešamais apšuvuma biezums (mm)	Ieteicamā izmantojamā sistēma Nida Tērauda
	100x100						120x120						140x140							
	Sienas biezums																			
	4,0	5,0	6,0	6,3	8,0	10,0	5,0	6,0	6,3	8,0	10,0	12,0	12,5	5,0	6,0	6,3	8,0	10,0	12,0	12,5		
R15		●	●	●	●	●	●	●	●	●	●	●	●	●	●	●	●	●	●	●	15,0	Nida Tērauda SZP/15/Cietā
R30		●	●	●	●	●	●	●	●	●	●	●	●	●	●	●	●	●	●	●	15,0	Nida Tērauda SZP/15/Cietā
R60						●					●	●	●					●	●	●	15,0	Nida Tērauda SZP/15/Cietā
R60	●	●	●	●	●		●	●	●	●				●	●	●	●				25,0	Nida Tērauda SZP/25/Cietā
R90						●					●	●	●					●	●	●	25,0	Nida Tērauda SZP/25/Cietā
R90					●					●							●				27,5	Nida Tērauda SZP/27,5/Cietā
R90		●	●	●			●	●	●					●	●	●					30,0	Nida Tērauda SZP/30/Cietā
R90	●																				37,5	Nida Tērauda SZP/37,5/Cietā
R120						●					●	●	●					●	●	●	37,5	Nida Tērauda SZP/37,5/Cietā
R120				●	●				●	●						●	●				40,0	Nida Tērauda SZP/40/Cietā
R120	●	●	●				●	●						●	●						42,5	Nida Tērauda SZP/42,5/Cietā
	250	200	167	159	125	100	200	167	159	125	100	84	80	200	167	159	125	100	84	80		Masivitātes koeficients U/A

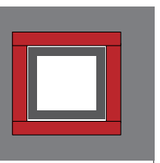

SLĒGTAIS PROFILS AR TAISNSTŪRA ŠĶĒRSGRIEZUMU – 4 PUŠU APDARE

Ugunsizturības klase	Kvadrāta profila izmērs																								Nepieciešamais apšuvuma biezums (mm)	Ieteicamā izmantojamā sistēma Nida Tērauda
	40x40	50x50					60x60				70x70					80x80					90x90					
	Sienas biezums																									
	4,0	5,0	4,0	5,0	6,0	6,3	5,0	6,0	6,3	8,0	4,0	5,0	6,0	6,3	8,0	4,0	5,0	6,0	6,3	8,0	4,0	5,0	6,0	6,3	8,0		
R15	●	●	●	●	●	●	●	●	●	●	●	●	●	●	●	●	●	●	●	●	●	●	●	●	●	15,0	Nida Tērauda SZP/15/Cietā
R30	●	●	●	●	●	●	●	●	●	●	●	●	●	●	●	●	●	●	●	●	●	●	●	●	●	15,0	Nida Tērauda SZP/15/Cietā
R60	●	●	●	●	●	●	●	●	●	●	●	●	●	●	●	●	●	●	●	●	●	●	●	●	●	25,0	Nida Tērauda SZP/25/Cietā
R90										●					●					●						●	27,5	Nida Tērauda SZP/27,5/Cietā
R90			●		●	●	●	●	●	●			●	●	●			●	●	●		●	●	●		30,0	Nida Tērauda SZP/30/Cietā
R90	●			●							●					●					●					37,5	Nida Tērauda SZP/37,5/Cietā
R120						●			●	●				●	●				●	●				●	●	40,0	Nida Tērauda SZP/40/Cietā
R120	●	●	●	●	●		●	●			●	●	●			●	●	●			●	●	●			42,5	Nida Tērauda SZP/42,5/Cietā
	250	200	250	200	167	159	200	167	159	125	250	200	167	159	125	250	200	167	159	125	250	200	167	159	125		Masivitātes koeficients U/A

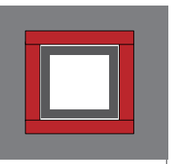

SLĒGTAIS PROFILS AR TAISNSTŪRA ŠĶĒRSGRIEZUMU – 4 PUŠU APDARE

Ugunsizturības klase	Kvadrāta profila izmērs																								Nepieciešamais apšuvuma biezums (mm)	Ieteicamā izmantojamā sistēma Nida Tērauda
	150x150								160x160								180x180									
	Sienas biezums																									
	5,0	6,0	6,3	8,0	10,0	12,0	12,5	16,0	5,0	6,0	6,3	8,0	10,0	12,0	12,5	16,0	5,0	6,0	6,3	8,0	10,0	12,0	12,5	16,0		
R15	●	●	●	●	●	●	●	●	●	●	●	●	●	●	●	●	●	●	●	●	●	●	●	●	15,0	Nida Tērauda SZP/15/Cietā
R30	●	●	●	●	●	●	●	●	●	●	●	●	●	●	●	●	●	●	●	●	●	●	●	●	15,0	Nida Tērauda SZP/15/Cietā
R60					●	●	●	●					●	●	●	●					●	●	●	●	15,0	Nida Tērauda SZP/15/Cietā
R60	●	●	●	●					●	●	●	●					●	●	●	●					25,0	Nida Tērauda SZP/25/Cietā
R90					●	●	●	●					●	●	●	●					●	●	●	●	25,0	Nida Tērauda SZP/25/Cietā
R90				●								●								●					27,5	Nida Tērauda SZP/27,5/Cietā
R90	●	●	●						●	●	●						●	●	●						30,0	Nida Tērauda SZP/30/Cietā
R120					●	●	●	●					●	●	●	●					●	●	●	●	37,5	Nida Tērauda SZP/37,5/Cietā
R120			●	●							●	●							●	●					40,0	Nida Tērauda SZP/40/Cietā
R120	●	●							●	●							●	●							42,5	Nida Tērauda SZP/42,5/Cietā
	200	167	159	125	100	84	80	63	200	167	159	125	100	84	80	63	200	167	159	125	100	84	80	63		Masivitātes koeficients U/A

PIRMIE TIRGŪ SAUSĀS BŪVES SISTĒMAS MARĶĒTA ZĪME CE

Lūdzu, atrodiet mūsu kanālu Siniat Nida
YouTube

SLĒGTAIS PROFILS AR TAISNSTŪRA ŠĶĒRSGRIEZUMU – 4 PUŠU APDARE

Ugunsizturības klase	Kvadrāta profila izmērs																								Nepieciešamais apšuvuma biezums (mm)	Ieteicamā izmantojamā sistēma Nida Tērauda
	200x200								220x220								250x250									
	Sienas biezums																									
	5,0	6,0	6,3	8,0	10,0	12,0	12,5	16,0	6,0	6,3	8,0	10,0	12,0	12,5	16,0	6,0	6,3	8,0	10,0	12,0	12,5	16,0				
R15	●	●	●	●	●	●	●	●	●	●	●	●	●	●	●	●	●	●	●	●	●	●	15,0	Nida Tērauda SZP/15/Cietā
R30	●	●	●	●	●	●	●	●	●	●	●	●	●	●	●	●	●	●	●	●	●	●	15,0	Nida Tērauda SZP/15/Cietā
R60					●	●	●	●				●	●	●	●				●	●	●	●	15,0	Nida Tērauda SZP/15/Cietā
R60	●	●	●	●					●	●	●					●	●	●					25,0	Nida Tērauda SZP/25/Cietā
R90					●	●	●	●				●	●	●	●				●	●	●	●	25,0	Nida Tērauda SZP/25/Cietā
R90				●							●							●					27,5	Nida Tērauda SZP/27,5/Cietā
R90	●	●	●						●	●						●	●						30,0	Nida Tērauda SZP/30/Cietā
R120					●	●	●	●				●	●	●	●				●	●	●	●	37,5	Nida Tērauda SZP/37,5/Cietā
R120			●	●						●	●						●	●					40,0	Nida Tērauda SZP/40/Cietā
R120	●	●							●							●							42,5	Nida Tērauda SZP/42,5/Cietā
	200	167	159	125	100	84	80	63	167	159	125	100	89	80	63	167	159	125	100	84	80	63	Masivitātes koeficients U/A	

SLĒGTAIS PROFILS AR TAISNSTŪRA ŠĶĒRSGRIEZUMU – 4 PUŠU APDARE

Ugunsizturības klase	Taisnstūra profila izmērs																								Nepieciešamais apšuvuma biezums (mm)	Ieteicamā izmantojamā sistēma Nida Tērauda
	50x30	60x40					80x40					90x50					100x50					100x60				
	Sienas biezums																									
	4,0	5,0	4,0	5,0	6,0	6,3	4,0	5,0	6,0	6,3	8,0	4,0	5,0	6,0	6,3	8,0	4,0	5,0	6,0	6,3	8,0	4,0	5,0	6,0	6,3	8,0		
R15	●	●	●	●	●	●	●	●	●	●	●	●	●	●	●	●	●	●	●	●	●	●	●	●	●	●	15,0	Nida Tērauda SZP/15/Cietā
R30	●	●	●	●	●	●	●	●	●	●	●	●	●	●	●	●	●	●	●	●	●	●	●	●	●	●	15,0	Nida Tērauda SZP/15/Cietā
R60	●	●	●	●	●	●	●	●	●	●	●	●	●	●	●	●	●	●	●	●	●	●	●	●	●	●	25,0	Nida Tērauda SZP/25/Cietā
R90											●					●					●					●	27,5	Nida Tērauda SZP/27,5/Cietā
R90		●		●	●	●		●	●	●			●	●	●			●	●	●			●	●	●		30,0	Nida Tērauda SZP/30/Cietā
R90	●		●				●					●					●					●					37,5	Nida Tērauda SZP/37,5/Cietā
R120											●					●					●					●	37,5	Nida Tērauda SZP/37,5/Cietā
R120						●				●					●					●					●		40,0	Nida Tērauda SZP/40/Cietā
R120	●	●	●	●	●		●	●	●			●	●	●			●	●	●			●	●	●			42,5	Nida Tērauda SZP/42,5/Cietā
	250	200	250	200	167	159	250	200	167	159	125	250	200	167	159	125	250	200	167	159	125	250	200	167	159	125	Masivitātes koeficients U/A	

SLĒGTAIS PROFILS AR TAISNSTŪRA ŠĶĒRSGRIEZUMU – 4 PUŠU APDARE

Ugunsizturības klase	Kvadrāta profila izmērs																								Nepieciešamais apšuvuma biezums (mm)	Ieteicamā izmantojamā sistēma Nida Tērauda
	260x260								300x300								350x350						400x400			
	Sienas biezums																									
	6,0	6,3	8,0	10,0	12,0	12,5	16,0	6,0	6,3	8,0	10,0	12,0	12,5	16,0	8,0	10,0	12,0	12,5	16,0	10,0	12,0	12,5	16,0	20,0		
R15	●	●	●	●	●	●	●	●	●	●	●	●	●	●	●	●	●	●	●	●	●	●	●	●	15,0	Nida Tērauda SZP/15/Cietā
R30	●	●	●	●	●	●	●	●	●	●	●	●	●	●	●	●	●	●	●	●	●	●	●	●	15,0	Nida Tērauda SZP/15/Cietā
R60				●	●	●	●				●	●	●	●		●	●	●	●	●	●	●	●	●	15,0	Nida Tērauda SZP/15/Cietā
R60	●	●	●					●	●	●					●										25,0	Nida Tērauda SZP/25/Cietā
R90																								●	15,0	Nida Tērauda SZP/15/Cietā
R90				●	●	●	●				●	●	●	●		●	●	●	●	●	●	●	●		25,0	Nida Tērauda SZP/25/Cietā
R90			●							●					●										27,5	Nida Tērauda SZP/27,5/Cietā
R90	●	●						●	●																30,0	Nida Tērauda SZP/30/Cietā
R120																								●	30,0	Nida Tērauda SZP/30/Cietā
R120				●	●	●	●				●	●	●	●		●	●	●	●	●	●	●	●		37,5	Nida Tērauda SZP/37,5/Cietā
R120		●	●						●	●					●										40,0	Nida Tērauda SZP/40/Cietā
R120	●							●																	42,5	Nida Tērauda SZP/42,5/Cietā
	167	159	125	100	84	80	63	167	159	125	100	89	80	63	125	100	89	80	63	100	89	80	63	50	Masivitātes koeficients U/A	

SLĒGTAIS PROFILS AR TAISNSTŪRA ŠĶĒRSGRIEZUMU – 4 PUŠU APDARE

Ugunsizturības klase	Taisnstūra profila izmērs																								Nepieciešamais apšuvuma biezums (mm)	Ieteicamā izmantojamā sistēma Nida Tērauda
	120x60						120x80						140x80						150x100							
	Sienas biezums																									
	4,0	5,0	6,0	6,3	8,0	10,0	4,0	5,0	6,0	6,3	8,0	10,0	4,0	5,0	6,0	6,3	8,0	10,0	4,0	5,0	6,0	6,3	8,0	10,0	12,0	12,5		
R15	●	●	●	●	●	●	●	●	●	●	●	●	●	●	●	●	●	●	●	●	●	●	●	●	●	●	15,0	Nida Tērauda SZP/15/Cietā
R30	●	●	●	●	●	●	●	●	●	●	●	●	●	●	●	●	●	●	●	●	●	●	●	●	●	●	15,0	Nida Tērauda SZP/15/Cietā
R60						●						●						●						●	●	●	15,0	Nida Tērauda SZP/15/Cietā
R60	●	●	●	●	●		●	●	●	●	●		●	●	●	●	●		●	●	●	●	●				25,0	Nida Tērauda SZP/25/Cietā
R90						●						●						●						●	●	●	25,0	Nida Tērauda SZP/25/Cietā
R90				●	●					●	●					●	●					●	●				27,5	Nida Tērauda SZP/27,5/Cietā
R90		●	●					●	●					●	●					●	●						30,0	Nida Tērauda SZP/30/Cietā
R90	●						●						●						●								37,5	Nida Tērauda SZP/37,5/Cietā
R120						●						●						●						●	●	●	37,5	Nida Tērauda SZP/37,5/Cietā
R120				●	●					●	●					●	●					●	●				40,0	Nida Tērauda SZP/40/Cietā
R120	●	●	●				●	●	●				●	●	●				●	●	●						42,5	Nida Tērauda SZP/42,5/Cietā
	250	200	167	159	125	100	250	200	167	159	125	100	250	200	167	159	125	100	250	200	167	159	125	100	84	80	Masivitātes koeficients U/A	

PIRMIE TIRGŪ
SAUSĀS BŪVES SISTĒMAS
MARĶĒTA ZĪME CE

Lūdzu, atrodiet mūsu
kanālu Siniat Nida
YouTube

TĒRAUDA NESOŠĀS KONSTRUKCIJAS APDARE

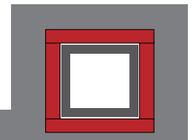

SLĒGTAIS PROFILS AR TAISNSTŪRA ŠĶĒRSGRIEZUMU – 4 PUŠU APDARE

Ugunsizturības klase	Taisnstūra profila izmērs																											Nepieciešamais apšuvuma biezums (mm)	Ieteicamā izmantojamā sistēma Nida Tērauda
	160x80								180x100								200x100												
	Sienas biezums																												
	4,0	5,0	6,0	6,3	8,0	10,0	12,0	12,5	4,0	5,0	6,0	6,3	8,0	10,0	12,0	12,5	4,0	5,0	6,0	6,3	8,0	10,0	12,0	12,5	16,0				
R15	●	●	●	●	●	●	●	●	●	●	●	●	●	●	●	●	●	●	●	●	●	●	●	●	●			15,0	Nida Tērauda SZP/15/Cietā
R30	●	●	●	●	●	●	●	●	●	●	●	●	●	●	●	●	●	●	●	●	●	●	●	●	●			15,0	Nida Tērauda SZP/15/Cietā
R60						●	●	●						●	●	●						●	●	●	●			15,0	Nida Tērauda SZP/15/Cietā
R60	●	●	●	●	●				●	●	●	●	●				●	●	●	●	●							25,0	Nida Tērauda SZP/25/Cietā
R90						●	●	●						●	●	●						●	●	●	●			25,0	Nida Tērauda SZP/25/Cietā
R90				●	●							●	●							●	●							27,5	Nida Tērauda SZP/27,5/Cietā
R90		●	●							●	●							●	●									30,0	Nida Tērauda SZP/30/Cietā
R90	●								●								●											37,5	Nida Tērauda SZP/37,5/Cietā
R120						●	●	●						●	●	●						●	●	●	●			37,5	Nida Tērauda SZP/37,5/Cietā
R120				●	●							●	●							●	●							40,0	Nida Tērauda SZP/40/Cietā
R120	●	●	●						●	●	●						●	●	●									42,5	Nida Tērauda SZP/42,5/Cietā
	250	200	167	159	125	100	84	80	250	200	167	159	125	100	84	80	250	200	167	159	125	100	84	80	63			Masivitātes koeficients U/A	

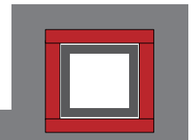

SLĒGTAIS PROFILS AR TAISNSTŪRA ŠĶĒRSGRIEZUMU – 4 PUŠU APDARE

Ugunsizturības klase	Taisnstūra profila izmērs																									Nepieciešamais apšuvuma biezums (mm)	Ieteicamā izmantojamā sistēma Nida Tērauda
	350x250							400x200					450x250					500x300									
	Sienas biezums																										
	6,0	6,3	8,0	10,0	12,0	12,5	16,0	8,0	10,0	12,0	12,5	16,0	8,0	10,0	12,0	12,5	16,0	10,0	12,0	12,5	16,0	20,0					
R15	●	●	●	●	●	●	●	●	●	●	●	●	●	●	●	●	●	●	●	●	●	●				15,0	Nida Tērauda SZP/15/Cietā
R30	●	●	●	●	●	●	●	●	●	●	●	●	●	●	●	●	●	●	●	●	●	●				15,0	Nida Tērauda SZP/15/Cietā
R60				●	●	●	●		●	●	●	●		●	●	●	●	●	●	●	●	●				15,0	Nida Tērauda SZP/15/Cietā
R60	●	●	●					●					●													25,0	Nida Tērauda SZP/25/Cietā
R90																						●				15,0	Nida Tērauda SZP/15/Cietā
R90				●	●	●	●		●	●	●	●		●	●	●	●	●	●	●	●					25,0	Nida Tērauda SZP/25/Cietā
R90			●					●					●													27,5	Nida Tērauda SZP/27,5/Cietā
R90	●	●																								30,0	Nida Tērauda SZP/30/Cietā
R120																						●				30,0	Nida Tērauda SZP/30/Cietā
R120				●	●	●	●		●	●	●	●		●	●	●	●	●	●	●	●					37,5	Nida Tērauda SZP/37,5/Cietā
R120		●	●					●					●													40,0	Nida Tērauda SZP/40/Cietā
R120	●																									42,5	Nida Tērauda SZP/42,5/Cietā
	167	159	125	100	84	80	63	125	100	84	80	63	125	100	84	80	63	100	84	80	63	50				Masivitātes koeficients U/A	

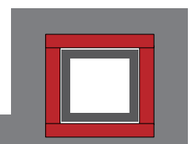

SLĒGTAIS PROFILS AR TAISNSTŪRA ŠĶĒRSGRIEZUMU – 4 PUŠU APDARE

Ugunsizturības klase	Taisnstūra profila izmērs																									Nepieciešamais apšuvuma biezums (mm)	Ieteicamā izmantojamā sistēma Nida Tērauda
	200x120						250x150						260x180						300x200								
	Sienas biezums																										
	6,0	6,3	8,0	10,0	12,0	12,5	6,0	6,3	8,0	10,0	12,0	12,5	16,0	6,0	6,3	8,0	10,0	12,0	12,5	16,0	6,0	6,3	8,0	10,0	12,0	12,5	16,0		
R15	●	●	●	●	●	●	●	●	●	●	●	●	●	●	●	●	●	●	●	●	●	●	●	●	●	●	●	15,0	Nida Tērauda SZP/15/Cietā
R30	●	●	●	●	●	●	●	●	●	●	●	●	●	●	●	●	●	●	●	●	●	●	●	●	●	●	●	15,0	Nida Tērauda SZP/15/Cietā
R60				●	●	●				●	●	●	●				●	●	●	●				●	●	●	●	15,0	Nida Tērauda SZP/15/Cietā
R60	●	●	●				●	●	●					●	●	●					●	●	●					25,0	Nida Tērauda SZP/25/Cietā
R90				●	●	●				●	●	●	●				●	●	●	●				●	●	●	●	25,0	Nida Tērauda SZP/25/Cietā
R90		●	●					●	●						●	●						●	●					27,5	Nida Tērauda SZP/27,5/Cietā
R90	●						●							●							●							30,0	Nida Tērauda SZP/30/Cietā
R120				●	●	●				●	●	●	●				●	●	●	●				●	●	●	●	37,5	Nida Tērauda SZP/37,5/Cietā
R120		●	●					●	●						●	●						●	●					40,0	Nida Tērauda SZP/40/Cietā
R120	●						●							●							●							42,5	Nida Tērauda SZP/42,5/Cietā
	167	159	125	100	84	80	167	159	125	100	84	80	63	167	159	125	100	84	80	63	167	159	125	100	84	80	63		Masivitātes koeficients U/A

PIRMIE TIRGŪ
SAUSĀS BŪVES SISTĒMAS
MARĶĒTA ZĪME CE

Lūdzu, atrodiet mūsu
kanālu Siniat Nida
YouTube

TĒRAUDA SIJAS

IPN TIPA DUBULT-T ELEMENTI – 3 PUŠU APDARE

Ugunsizturības klase	Dubult-T elementa izmērs - IPN																Nepieciešamais apšuvuma biezums (mm)	Ieteicamā izmantojamā sistēma Nida Tērauda
	100	120	140	160	180	200	220	240	260	300	340	360	400	450	500	550	600		
R15	●	●	●	●	●	●	●	●	●	●	●	●	●	●	●	●	●	15,0	Nida Tērauda BO/15/Cietā*
R30	●	●	●	●	●	●	●	●	●	●	●	●	●	●	●	●	●	15,0	Nida Tērauda BO/15/Cietā*
R60									●	●	●	●	●	●	●	●	●	15,0	Nida Tērauda BO/15/Cietā*
R60	●	●	●	●	●	●	●	●										25,0	Nida Tērauda BO/25/Cietā*
R90																	●	15,0	Nida Tērauda BO/15/Cietā*
R90									●	●	●	●	●	●	●	●		25,0	Nida Tērauda BO/25/Cietā*
R90							●	●										27,5	Nida Tērauda BO/27,5/Cietā*
R90		●	●	●	●	●												30,0	Nida Tērauda BO/30/Cietā*
R90	●																	37,5	Nida Tērauda BO/37,5/Cietā*
R120																	●	27,5	Nida Tērauda BO/27,5/Cietā*
R120											●	●	●	●	●	●		37,5	Nida Tērauda BO/37,5/Cietā*
R120					●	●	●	●	●	●								40,0	Nida Tērauda BO/40/Cietā*
R120	●	●	●	●														42,5	Nida Tērauda BO/42,5/Cietā*
	236	210	191	173	159	147	137	128	119	106	95	89	81	73	67	62	56	Masivitātes koeficients U/A	

HEA TIPA DUBULT-T ELEMENTI – 3 PUŠU APDARE

Ugunsizturības klase	Dubult-T elementa izmērs - HEA																							Nepieciešamais apšuvuma biezums (mm)	Ieteicamā izmantojamā sistēma Nida Tērauda
	100	120	140	160	180	200	220	240	260	280	300	320	340	360	400	450	500	550	600	650	700	800	900	1000		
R15	●	●	●	●	●	●	●	●	●	●	●	●	●	●	●	●	●	●	●	●	●	●	●	●	15,0	Nida Tērauda BO/15/Cietā*
R30	●	●	●	●	●	●	●	●	●	●	●	●	●	●	●	●	●	●	●	●	●	●	●	●	15,0	Nida Tērauda BO/15/Cietā*
R60				●	●	●	●	●	●	●	●	●	●	●	●	●	●	●	●	●	●	●	●	●	15,0	Nida Tērauda BO/15/Cietā*
R60	●	●	●																						25,0	Nida Tērauda BO/25/Cietā*
R90				●	●	●	●	●	●	●	●	●	●	●	●	●	●	●	●	●	●	●	●	●	25,0	Nida Tērauda BO/25/Cietā*
R90	●	●	●																						27,5	Nida Tērauda BO/27,5/Cietā*
R120							●	●	●	●	●	●	●	●	●	●	●	●	●	●	●	●	●	●	37,5	Nida Tērauda BO/37,5/Cietā*
R120	●	●	●	●	●	●																			40,0	Nida Tērauda BO/40/Cietā*
	138	138	130	120	116	108	100	92	88	85	78	75	73	70	68	67	65	66	66	66	65	66	65	66	Masivitātes koeficients U/A	

IPE TIPA DUBULT-T ELEMENTI – 3 PUŠU APDARE

Ugunsizturības klase	Dubult-T elementa izmērs - IPE																	Nepieciešamais apšuvuma biezums (mm)	Ieteicamā izmantojamā sistēma Nida Tērauda
	100	120	140	160	180	200	220	240	270	300	330	360	400	450	500	550	600		
R15	●	●	●	●	●	●	●	●	●	●	●	●	●	●	●	●	●	15,0	Nida Tērauda BO/15/Cietā*
R30	●	●	●	●	●	●	●	●	●	●	●	●	●	●	●	●	●	15,0	Nida Tērauda BO/15/Cietā*
R60													●	●	●	●	●	15,0	Nida Tērauda BO/15/Cietā*
R60	●	●	●	●	●	●	●	●	●	●	●	●						25,0	Nida Tērauda BO/25/Cietā*
R90													●	●	●	●	●	25,0	Nida Tērauda BO/25/Cietā*
R90										●	●	●						27,5	Nida Tērauda BO/27,5/Cietā*
R90				●	●	●	●	●	●	●								30,0	Nida Tērauda BO/30/Cietā*
R90	●	●																37,5	Nida Tērauda BO/37,5/Cietā*
R120																●	●	37,5	Nida Tērauda BO/37,5/Cietā*
R120								●	●	●	●	●	●	●	●			40,0	Nida Tērauda BO/40/Cietā*
R120	●	●	●	●	●	●	●											42,5	Nida Tērauda BO/42,5/Cietā*
	248	231	216	200	189	176	165	154	148	140	131	123	116	111	104	98	92	Masivitātes koeficients U/A	

HEB TIPA DUBULT-T ELEMENTI – 3 PUŠU APDARE

Ugunsizturības klase	Dubult-T elementa izmērs - HEB																							Nepieciešamais apšuvuma biezums (mm)	Ieteicamā izmantojamā sistēma Nida Tērauda
	100	120	140	160	180	200	220	240	260	280	300	320	340	360	400	450	500	550	600	650	700	800	900	1000		
R15	●	●	●	●	●	●	●	●	●	●	●	●	●	●	●	●	●	●	●	●	●	●	●	●	15,0	Nida Tērauda BO/15/Cietā*
R30	●	●	●	●	●	●	●	●	●	●	●	●	●	●	●	●	●	●	●	●	●	●	●	●	15,0	Nida Tērauda BO/15/Cietā*
R60	●	●	●	●	●	●	●	●	●	●	●	●	●	●	●	●	●	●	●	●	●	●	●	●	15,0	Nida Tērauda BO/15/Cietā*
R90												●	●	●	●	●	●	●	●	●	●	●	●	●	15,0	Nida Tērauda BO/15/Cietā*
R90			●	●	●	●	●	●	●	●	●														25,0	Nida Tērauda BO/25/Cietā*
R90	●	●																							27,5	Nida Tērauda BO/27,5/Cietā*
R120												●	●	●	●	●	●	●	●	●	●	●	●	●	27,5	Nida Tērauda BO/27,5/Cietā*
R120			●	●	●	●	●	●	●	●	●														37,5	Nida Tērauda BO/37,5/Cietā*
R120	●	●																							40,0	Nida Tērauda BO/40/Cietā*
	116	106	98	89	83	77	73	68	67	65	61	59	58	57	56	56	55	56	56	56	56	57	57	58	Masivitātes koeficients U/A	

Nida Hydro rezerves izmantošanas gadījumā piemeklēšana jāveic, pamatojoties uz nepieciešamo biezumu tabulām pārklājumam ar Nida Hydro ģipša plāksnēm ar šķiedrām, vai sazinieties ar SINIAT tehnisko konsultantu.

Nida Hydro rezerves izmantošanas gadījumā piemeklēšana jāveic, pamatojoties uz nepieciešamo biezumu tabulām pārklājumam ar Nida Hydro ģipša plāksnēm ar šķiedrām, vai sazinieties ar SINIAT tehnisko konsultantu.

PIRMIE TIRGŪ
SAUSĀS BŪVES SISTĒMAS
MARĶĒTA ZĪME CE

Lūdzu, atrodiet mūsu
kanālu Siniat Nida
YouTube

HE-M TIPA DUBULT-T ELEMENTI -– 3 PUŠU APDARE

Ugunsizturības klase	Dubult-T elementa izmērs - HE-M																								Nepieciešamais apšuvuma biezums (mm)	Ieteicamā izmantojamā sistēma Nida Tērauda
	100	120	140	160	180	200	220	240	260	280	300	320	340	360	400	450	500	550	600	650	700	800	900	1000		
R15	●	●	●	●	●	●	●	●	●	●	●	●	●	●	●	●	●	●	●	●	●	●	●	●	15,0	Nida Tērauda BO/15/Cietā*
R30	●	●	●	●	●	●	●	●	●	●	●	●	●	●	●	●	●	●	●	●	●	●	●	●	15,0	Nida Tērauda BO/15/Cietā*
R60	●	●	●	●	●	●	●	●	●	●	●	●	●	●	●	●	●	●	●	●	●	●	●	●	15,0	Nida Tērauda BO/15/Cietā*
R90			●	●	●	●	●	●	●	●	●	●	●	●	●	●	●	●	●	●	●	●	●	●	15,0	Nida Tērauda BO/15/Cietā*
R90	●	●																							25,0	Nida Tērauda BO/25/Cietā*
R120								●	●	●	●	●	●	●	●	●	●	●	●	●					25,0	Nida Tērauda BO/25/Cietā*
R120			●	●	●	●	●														●	●	●	●	27,5	Nida Tērauda BO/27,5/Cietā*
R120	●	●																							37,5	Nida Tērauda BO/37,5/Cietā*
	66	62	58	55	52	50	48	40	39	38	33	33	34	35	36	38	40	41	43	44	46	48	51	53	Masivitātes koeficients U/A	

SLĒGTAIS PROFILS AR TAISNSTŪRA ŠĶĒRSGRIEZUMU – 3 PUŠU APDARE

Ugunsizturības klase	Kvadrāta profila izmērs																		Nepieciešamais apšuvuma biezums (mm)	Ieteicamā izmantojamā sistēma Nida Tērauda
	100x100						120x120						140x140							
	Sienas biezums																			
	4,0	5,0	6,0	6,3	8,0	10,0	5,0	6,0	6,3	8,0	10,0	12,0	12,5	5,0	6,0	6,3	8,0	10,0	12,0	12,5		
R15	●	●	●	●	●	●	●	●	●	●	●	●	●	●	●	●	●	●	●	●	15,0	Nida Tērauda BZP/15/Cietā
R30	●	●	●	●	●	●	●	●	●	●	●	●	●	●	●	●	●	●	●	●	15,0	Nida Tērauda BZP/15/Cietā
R60					●	●				●	●	●	●				●	●	●	●	15,0	Nida Tērauda BZP/15/Cietā
R60	●	●	●	●			●	●	●					●	●	●					25,0	Nida Tērauda BZP/25/Cietā
R90						●					●	●	●					●	●	●	25,0	Nida Tērauda BZP/25/Cietā
R90			●	●	●			●	●	●					●	●	●				27,5	Nida Tērauda BZP/27,5/Cietā
R90	●	●					●							●							30,0	Nida Tērauda BZP/30/Cietā
R120						●					●	●	●					●	●	●	37,5	Nida Tērauda BZP/37,5/Cietā
R120			●	●	●		●	●	●	●				●	●	●	●				40,0	Nida Tērauda BZP/40/Cietā
R120	●	●																			42,5	Nida Tērauda BZP/42,5/Cietā
	198	161	136	130	105	86	159	134	128	103	84	72	70	158	133	127	101	83	71	68	Masivitātes koeficients U/A	

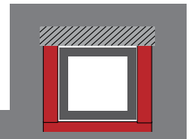

SLĒGTAIS PROFILS AR TAISNSTŪRA ŠĶĒRSGRIEZUMU – 3 PUŠU APDARE

Ugunsizturības klase	Kvadrāta profila izmērs																								Nepieciešamais apšuvuma biezums (mm)	Ieteicamā izmantojamā sistēma Nida Tērauda
	40x40	50x50					60x60				70x70						80x80				90x90					
	Sienas biezums																									
	4,0	5,0	4,0	5,0	6,0	6,3	4,0	5,0	6,0	6,3	8,0	3,0	4,0	5,0	6,0	6,3	8,0	3,0	4,0	5,0	6,0	6,3	8,0	4,0	5,0	6,0	6,3	8,0		
R15	●	●	●	●	●	●	●	●	●	●	●	●	●	●	●	●	●	●	●	●	●	●	●	●	●	●	●	●	15,0	Nida Tērauda BZP/15/Cietā
R30	●	●	●	●	●	●	●	●	●	●	●	●	●	●	●	●	●	●	●	●	●	●	●	●	●	●	●	●	15,0	Nida Tērauda BZP/15/Cietā
R60											●						●						●					●	15,0	Nida Tērauda BZP/15/Cietā
R60	●	●	●	●	●	●	●	●	●	●		●	●	●	●	●		●	●	●	●	●			●	●	●		25,0	Nida Tērauda BZP/25/Cietā
R90										●	●				●	●	●				●	●	●			●	●	●	27,5	Nida Tērauda BZP/27,5/Cietā
R90		●		●	●	●		●	●					●					●	●					●	●			30,0	Nida Tērauda BZP/30/Cietā
R90	●		●				●					●	●					●											37,5	Nida Tērauda BZP/37,5/Cietā
R120					●	●			●	●	●			●	●	●				●	●	●	●			●	●	●	40,0	Nida Tērauda BZP/40/Cietā
R120	●	●	●	●			●	●				●	●	●				●	●	●					●	●			42,5	Nida Tērauda BZP/42,5/Cietā
	215	179	209	172	148	142	205	169	143	138	113	265	202	166	140	135	110	263	200	164	138	133	108	199	162	137	131	106	Masivitātes koeficients U/A	

SLĒGTAIS PROFILS AR TAISNSTŪRA ŠĶĒRSGRIEZUMU – 3 PUŠU APDARE

Ugunsizturības klase	Kvadrāta profila izmērs																								Nepieciešamais apšuvuma biezums (mm)	Ieteicamā izmantojamā sistēma Nida Tērauda
	150x150							160x160							180x180											
	Sienas biezums																									
	5,0	6,0	6,3	8,0	10,0	12,0	12,5	16,0	5,0	6,0	6,3	8,0	10,0	12,0	12,5	16,0	5,0	6,0	6,3	8,0	10,0	12,0	12,5	16,0		
R15	●	●	●	●	●	●	●	●	●	●	●	●	●	●	●	●	●	●	●	●	●	●	●	●	15,0	Nida Tērauda BZP/15/Cietā
R30	●	●	●	●	●	●	●	●	●	●	●	●	●	●	●	●	●	●	●	●	●	●	●	●	15,0	Nida Tērauda BZP/15/Cietā
R60				●	●	●	●	●				●	●	●	●	●				●	●	●	●	●	15,0	Nida Tērauda BZP/15/Cietā
R60	●	●	●						●	●	●						●	●	●						25,0	Nida Tērauda BZP/25/Cietā
R90							●									●								●	15,0	Nida Tērauda BZP/15/Cietā
R90				●	●	●						●	●	●	●					●	●	●	●		25,0	Nida Tērauda BZP/25/Cietā
R90		●	●	●						●	●							●	●						27,5	Nida Tērauda BZP/27,5/Cietā
R90	●								●								●								30,0	Nida Tērauda BZP/30/Cietā
R120							●									●								●	30,0	Nida Tērauda BZP/30/Cietā
R120				●	●	●						●	●	●	●					●	●	●	●		37,5	Nida Tērauda BZP/37,5/Cietā
R120	●	●	●	●					●	●	●						●	●	●						40,0	Nida Tērauda BZP/40/Cietā
	157	132	126	101	82	70	68	55	157	132	126	100	82	70	67	54	156	131	125	100	81	69	66	53	Masivitātes koeficients U/A	

PIRMIE TIRGŪ SAUSĀS BŪVES SISTĒMAS MARĶĒTA ZĪME CE

Lūdzu, atrodiet mūsu kanālu Siniat Nida YouTube

SLĒGTAIS PROFILS AR TAISNSTŪRA ŠĶĒRSGRIEZUMU – 3 PUŠU APDARE

Kvadrāta profila izmērs

Ugunsizturības klase	200x200								220x220								250x250								Nepieciešamais apšuvuma biezums (mm)	Ieteicamā izmantojamā sistēma Nida Tērauda
	Sienas biezums																									
	5,0	6,0	6,3	8,0	10,0	12,0	12,5	16,0	6,0	6,3	8,0	10,0	12,0	12,5	16,0	6,0	6,3	8,0	10,0	12,0	12,5	16,0		
R15	●	●	●	●	●	●	●	●	●	●	●	●	●	●	●	●	●	●	●	●	●	●	15,0	Nida Tērauda BZP/15/Cietā
R30	●	●	●	●	●	●	●	●	●	●	●	●	●	●	●	●	●	●	●	●	●	●	15,0	Nida Tērauda BZP/15/Cietā
R60				●	●	●	●	●			●	●	●	●	●			●	●	●	●	●	15,0	Nida Tērauda BZP/15/Cietā
R60	●	●	●						●	●						●	●						25,0	Nida Tērauda BZP/25/Cietā
R90								●							●							●	15,0	Nida Tērauda BZP/15/Cietā
R90				●	●	●	●				●	●	●	●				●	●	●	●		25,0	Nida Tērauda BZP/25/Cietā
R90		●	●						●	●						●	●						27,5	Nida Tērauda BZP/27,5/Cietā
R90	●																						30,0	Nida Tērauda BZP/30/Cietā
R120								●							●							●	30,0	Nida Tērauda BZP/30/Cietā
R120				●	●	●	●				●	●	●	●				●	●	●	●		37,5	Nida Tērauda BZP/37,5/Cietā
R120	●	●	●						●	●						●	●						40,0	Nida Tērauda BZP/40/Cietā
	156	130	124	99	81	68	66	53	130	124	99	80	68	65	52	129	123	98	80	67	65	52		Masivitātes koeficients U/A

SLĒGTAIS PROFILS AR TAISNSTŪRA ŠĶĒRSGRIEZUMU – 3 PUŠU APDARE

Taisnstūra profila izmērs

Ugunsizturības klase	50x30	60x40					80x40					90x50					100x50					100x60					Nepieciešamais apšuvuma biezums (mm)	Ieteicamā izmantojamā sistēma Nida Tērauda
	Sienas biezums																											
	4,0	5,0	4,0	5,0	6,0	6,3	4,0	5,0	6,0	6,3	8,0	4,0	5,0	6,0	6,3	8,0	4,0	5,0	6,0	6,3	8,0	4,0	5,0	6,0	6,3	8,0		
R15	●	●	●	●	●	●	●	●	●	●	●	●	●	●	●	●	●	●	●	●	●	●	●	●	●	●	15,0	Nida Tērauda BZP/15/Cietā
R30	●	●	●	●	●	●	●	●	●	●	●	●	●	●	●	●	●	●	●	●	●	●	●	●	●	●	15,0	Nida Tērauda BZP/15/Cietā
R60																●										●	15,0	Nida Tērauda BZP/15/Cietā
R60	●	●	●	●	●	●	●	●	●	●	●	●	●	●	●		●	●	●	●	●	●	●	●	●		25,0	Nida Tērauda BZP/25/Cietā
R90											●					●					●					●	27,5	Nida Tērauda BZP/27,5/Cietā
R90		●		●	●	●		●	●	●			●	●	●			●	●	●			●	●	●		30,0	Nida Tērauda BZP/30/Cietā
R90	●		●				●					●					●					●					37,5	Nida Tērauda BZP/37,5/Cietā
R120					●	●			●	●	●			●	●	●			●	●	●			●	●	●	40,0	Nida Tērauda BZP/40/Cietā
R120	●	●	●	●			●	●				●	●				●	●				●	●				42,5	Nida Tērauda BZP/42,5/Cietā
	233	194	223	184	157	151	228	187	159	153	125	222	182	154	148	120	224	183	155	148	121	217	177	150	144	117		Masivitātes koeficients U/A

SLĒGTAIS PROFILS AR TAISNSTŪRA ŠĶĒRSGRIEZUMU – 3 PUŠU APDARE

Kvadrāta profila izmērs

Ugunsizturības klase	260x260							300x300							350x350							400x400					Nepieciešamais apšuvuma biezums (mm)	Ieteicamā izmantojamā sistēma Nida Tērauda
	Sienas biezums																											
	6,0	6,3	8,0	10,0	12,0	12,5	16,0	6,0	6,3	8,0	10,0	12,0	12,5	16,0	8,0	10,0	12,0	12,5	16,0	10,0	12,0	12,5	16,0	20,0		
R15	●	●	●	●	●	●	●	●	●	●	●	●	●	●	●	●	●	●	●	●	●	●	●	●	15,0	Nida Tērauda BZP/15/Cietā
R30	●	●	●	●	●	●	●	●	●	●	●	●	●	●	●	●	●	●	●	●	●	●	●	●	15,0	Nida Tērauda BZP/15/Cietā
R60			●	●	●	●	●			●	●	●	●	●	●	●	●	●	●	●	●	●	●	●	15,0	Nida Tērauda BZP/15/Cietā
R60	●	●						●	●																25,0	Nida Tērauda BZP/25/Cietā
R90							●							●					●				●	●	15,0	Nida Tērauda BZP/15/Cietā
R90			●	●	●	●				●	●	●	●		●	●	●	●		●	●	●			25,0	Nida Tērauda BZP/25/Cietā
R90	●	●						●	●																27,5	Nida Tērauda BZP/27,5/Cietā
R120																								●	25,0	Nida Tērauda BZP/25/Cietā
R120							●							●					●				●		30,0	Nida Tērauda BZP/30/Cietā
R120			●	●	●	●				●	●	●	●		●	●	●	●		●	●	●			37,5	Nida Tērauda BZP/37,5/Cietā
R120	●	●						●	●																40,0	Nida Tērauda BZP/40/Cietā
	129	123	98	79	67	64	51	129	123	97	79	66	64	51	97	78	66	63	50	78	65	63	50	40		Masivitātes koeficients U/A

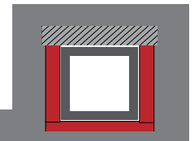

SLĒGTAIS PROFILS AR TAISNSTŪRA ŠĶĒRSGRIEZUMU – 3 PUŠU APDARE

Taisnstūra profila izmērs

Ugunsizturības klase	120x60						120x80						140x80						150x100							Nepieciešamais apšuvuma biezums (mm)	Ieteicamā izmantojamā sistēma Nida Tērauda
	Sienas biezums																										
	4,0	5,0	6,0	6,3	8,0	10,0	4,0	5,0	6,0	6,3	8,0	10,0	4,0	5,0	6,0	6,3	8,0	10,0	4,0	5,0	6,0	6,3	8,0	10,0	12,0	12,5		
R15	●	●	●	●	●	●	●	●	●	●	●	●	●	●	●	●	●	●	●	●	●	●	●	●	●	●	15,0	Nida Tērauda BZP/15/Cietā
R30	●	●	●	●	●	●	●	●	●	●	●	●	●	●	●	●	●	●	●	●	●	●	●	●	●	●	15,0	Nida Tērauda BZP/15/Cietā
R60					●	●					●	●					●	●					●	●	●	●	15,0	Nida Tērauda BZP/15/Cietā
R60	●	●	●	●			●	●	●	●			●	●	●	●			●	●	●	●					25,0	Nida Tērauda BZP/25/Cietā
R90					●							●						●					●	●	●		25,0	Nida Tērauda BZP/25/Cietā
R90					●					●	●						●					●	●				27,5	Nida Tērauda BZP/27,5/Cietā
R90		●	●	●				●	●					●	●	●				●	●						30,0	Nida Tērauda BZP/30/Cietā
R90	●						●						●						●								37,5	Nida Tērauda BZP/37,5/Cietā
R120					●						●						●						●	●	●		37,5	Nida Tērauda BZP/37,5/Cietā
R120			●	●	●				●	●	●				●	●	●				●	●	●				40,0	Nida Tērauda BZP/40/Cietā
R120	●	●					●	●					●	●					●	●							42,5	Nida Tērauda BZP/42,5/Cietā
	221	180	152	145	118	98	211	172	145	138	112	92	215	174	147	141	113	93	209	169	142	136	109	90	76	74		Masivitātes koeficients U/A

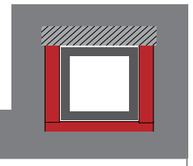

SLĒGTAIS PROFILS AR TAISNSTŪRA ŠĶĒRSGRIEZUMU – 3 PUŠU APDARE

Ugunsizturības klase	Taisnstūra profila izmērs																									Nepieciešamais apšuvuma biezums (mm)	Ieteicamā izmantojamā sistēma Nida Tērauda
	160x80								180x100								200x100										
	Sienas biezums																										
	4,0	5,0	6,0	6,3	8,0	10,0	12,0	12,5	4,0	5,0	6,0	6,3	8,0	10,0	12,0	12,5	4,0	5,0	6,0	6,3	8,0	10,0	12,0	12,5	16,0		
R15	●	●	●	●	●	●	●	●	●	●	●	●	●	●	●	●	●	●	●	●	●	●	●	●	●	15,0	Nida Tērauda BZP/15/Cietā
R30	●	●	●	●	●	●	●	●	●	●	●	●	●	●	●	●	●	●	●	●	●	●	●	●	●	15,0	Nida Tērauda BZP/15/Cietā
R60					●	●	●	●					●	●	●	●					●	●	●	●	●	15,0	Nida Tērauda BZP/15/Cietā
R60	●	●	●	●					●	●	●	●					●	●	●	●						25,0	Nida Tērauda BZP/25/Cietā
R90						●	●	●						●	●	●						●	●	●	●	25,0	Nida Tērauda BZP/25/Cietā
R90					●							●	●							●	●					27,5	Nida Tērauda BZP/27,5/Cietā
R90		●	●	●						●	●							●	●							30,0	Nida Tērauda BZP/30/Cietā
R90	●								●								●									37,5	Nida Tērauda BZP/37,5/Cietā
R120						●	●	●						●	●	●						●	●	●	●	37,5	Nida Tērauda BZP/37,5/Cietā
R120			●	●	●						●	●	●						●	●	●					40,0	Nida Tērauda BZP/40/Cietā
R120	●	●							●	●							●	●								42,5	Nida Tērauda BZP/42,5/Cietā
	218	177	149	142	114	94	80	77	213	173	145	139	111	91	77	75	216	175	147	140	112	92	78	75	61	Masivitātes koeficients U/A	

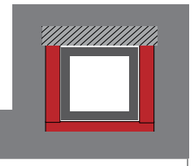

SLĒGTAIS PROFILS AR TAISNSTŪRA ŠĶĒRSGRIEZUMU – 3 PUŠU APDARE

Ugunsizturības klase	Taisnstūra profila izmērs																							Nepieciešamais apšuvuma biezums (mm)	Ieteicamā izmantojamā sistēma Nida Tērauda
	350x250							400x200					450x250				500x300								
	Sienas biezums																								
	6,0	6,3	8,0	10,0	12,0	12,5	16,0	8,0	10,0	12,0	12,5	16,0	8,0	10,0	12,0	12,5	16,0	10,0	12,0	12,5	16,0	20,0		
R15	●	●	●	●	●	●	●	●	●	●	●	●	●	●	●	●	●	●	●	●	●	●	15,0	Nida Tērauda BZP/15/Cietā
R30	●	●	●	●	●	●	●	●	●	●	●	●	●	●	●	●	●	●	●	●	●	●	15,0	Nida Tērauda BZP/15/Cietā
R60			●	●	●	●	●	●	●	●	●	●	●	●	●	●	●	●	●	●	●	●	15,0	Nida Tērauda BZP/15/Cietā
R60	●	●																					25,0	Nida Tērauda BZP/25/Cietā
R90							●					●					●				●	●	15,0	Nida Tērauda BZP/15/Cietā
R90			●	●	●	●			●	●	●			●	●	●		●	●	●			25,0	Nida Tērauda BZP/25/Cietā
R90	●	●						●					●										27,5	Nida Tērauda BZP/27,5/Cietā
R120																						●	25,0	Nida Tērauda BZP/25/Cietā
R120							●					●					●				●		30,0	Nida Tērauda BZP/30/Cietā
R120			●	●	●	●			●	●	●			●	●	●		●	●	●			37,5	Nida Tērauda BZP/37,5/Cietā
R120	●	●						●					●										40,0	Nida Tērauda BZP/40/Cietā
	129	123	97	79	66	64	51	108	87	73	71	56	106	86	72	69	55	84	71	68	54	44	Masivitātes koeficients U/A	

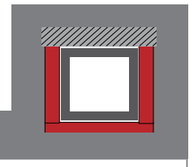

SLĒGTAIS PROFILS AR TAISNSTŪRA ŠĶĒRSGRIEZUMU – 3 PUŠU APDARE

Ugunsizturības klase	Taisnstūra profila izmērs																									Nepieciešamais apšuvuma biezums (mm)	Ieteicamā izmantojamā sistēma Nida Tērauda
	200x120						250x150						260x180						300x200								
	Sienas biezums																										
	6,0	6,3	8,0	10,0	12,0	12,5	6,0	6,3	8,0	10,0	12,0	12,5	16,0	6,0	6,3	8,0	10,0	12,0	12,5	16,0	6,0	6,3	8,0	10,0	12,0	12,5	16,0		
R15	●	●	●	●	●	●	●	●	●	●	●	●	●	●	●	●	●	●	●	●	●	●	●	●	●	●	●	15,0	Nida Tērauda BZP/15/Cietā
R30	●	●	●	●	●	●	●	●	●	●	●	●	●	●	●	●	●	●	●	●	●	●	●	●	●	●	●	15,0	Nida Tērauda BZP/15/Cietā
R60			●	●	●	●			●	●	●	●	●			●	●	●	●	●			●	●	●	●	●	15,0	Nida Tērauda BZP/15/Cietā
R60	●	●					●	●						●	●						●	●						25,0	Nida Tērauda BZP/25/Cietā
R90													●							●							●	15,0	Nida Tērauda BZP/15/Cietā
R90				●	●	●				●	●	●					●	●	●					●	●	●		25,0	Nida Tērauda BZP/25/Cietā
R90		●	●					●	●					●	●	●					●	●	●					27,5	Nida Tērauda BZP/27,5/Cietā
R90	●						●																					30,0	Nida Tērauda BZP/30/Cietā
R120													●							●							●	30,0	Nida Tērauda BZP/30/Cietā
R120				●	●	●				●	●	●					●	●	●					●	●	●		37,5	Nida Tērauda BZP/37,5/Cietā
R120	●	●	●				●	●	●					●	●	●					●	●	●					40,0	Nida Tērauda BZP/40/Cietā
	143	136	109	89	75	73	141	135	107	87	74	71	57	138	132	105	85	72	69	55	138	132	105	85	71	69	55	Masivitātes koeficients U/A	

PIRMIE TIRGŪ
SAUSĀS BŪVES SISTĒMAS
MARĶĒTA ZĪME CE

Lūdzu, atrodiet mūsu
kanālu Siniat Nida
YouTube

APRĒĶINI TĒRAUDA KONSTRUKCIJĀM

ĢIPŠKARTONA PLĀKŠŅU NIDA CIETĀ UN NIDA HYDRO APŠUVUMA MINIMĀLĀ BIEZUMA APRĒĶINS

Apšuvuma minimālā biezuma aprēķins ir obligāts Tērauda profiliem, kuriem ticis aprēķināts un sniegts apšuvuma biezums, un projektā noteikta un sniegta cita Tērauda kritiskā temperatūra nekā tā, kas minēta ugunsdrošības klasifikācijā: ITB 1060/15/R88NP.

Lai aprēķinātu apšuvuma minimālo biezumu, jāveic sekojošās darbības:

1. jāaprēķina Tērauda profila masivitātes koeficients U/A,
2. jāizvēlas tabula, kas atbilst vēlamajai ugunsizturībai,
3. jāizvēlas kolonna ar atbilstošo Tērauda kritisko temperatūru,
4. jāizvēlas rinda ar koeficienta U/A diapazonu, kurā iekļauta 1. punktā aprēķinātā vērtība,
5. krustpunktā jānolasa apšuvuma minimālais nepieciešamais biezums.

MASIVITĀTES KOEFICIENTA U/A APRĒĶINĀŠANA

Šķērsgriezuma masivitātes koeficients U / A ir apsildāmā apkārtmēra U, kas vienāds ar uzliktā plākšņu apšuvuma iekšējam apkārtmēru, attiecība pret apsildāmās virsmas laukumu A, kas vienāds ar profila šķērsgriezuma virsmas laukumu. Koeficients U/A ir atkarīgs no uguns iedarbības veida uz profilu, un tādējādi:

A.

Ar uguns slodzi no četrām pusēm – stabiem:

$$U/A = \frac{(2*h + 2*b)}{a\ (m^{-1})}$$

Kur:
h – profila augstums metros.
b – profila platums metros.
A – profila šķērsgriezuma laukums m^2.

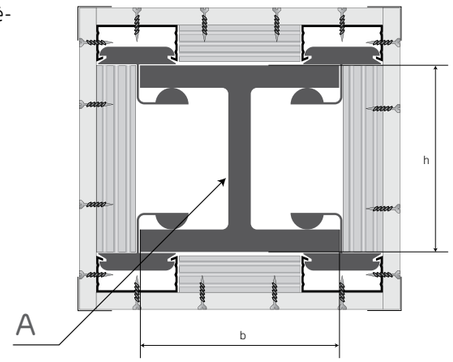

1. zīmējums.

B.

Ar uguns slodzi no trim pusēm – sijām:

$$U/A = \frac{(2*h + b)}{a\ (m^{-1})}$$

Kur:
h – profila augstums metros.
b – profila platums metros.
A – profila šķērsgriezuma laukums m^2.

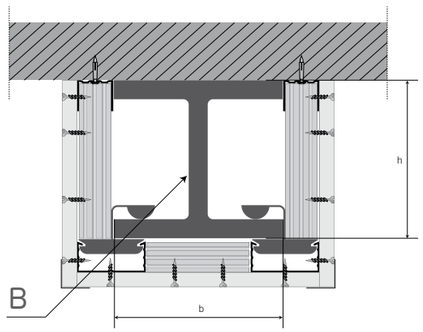

2. zīmējums.

MINIMĀLIE APŠUVUMA BIEZUMI

TABULAS NIDA PLĀKŠŅU APŠUVUMA BIEZUMA IZVĒLEI

Sekojošajās tabulās ir sniegti minimālie ģipša šķiedru plākšņu Nida Cietā un Nida Hydro ģipša plākšņu ar šķiedrām apšuvuma biezumi, kādi nepieciešami, lai sasniegtu vēlamo ugunsizturības klasi no R15 līdz R120.

AIZSARDZĪBA AR ĢIPŠA ŠĶIEDRU PLĀKSNĒM NIDA CIETĀ UN AR NIDA HYDRO ĢIPŠA PLĀKSNĒM AR ŠĶIEDRĀM - TĒRAUDA PROFILI AR ATVĒRTU ŠĶĒRSGRIEZUMU

UGUNSIZTURĪBAS KLASE - R15

U/A m^{-1}	Minimālais aizsardzības biezums [mm], paredzēts Tkr							
	350°C	400°C	450°C	500°C	550°C	600°C	650°C	700°C
≤ 45	15	15	15	0	0	0	0	0
46-80	15	15	15	15	0	0	0	0
81-100	15	15	15	15	15	0	0	0
101-120	15	15	15	15	15	15	0	0
121-140	15	15	15	15	15	15	15	0
141-265	15	15	15	15	15	15	15	15

UGUNSIZTURĪBAS KLASE - R30

U/A m^{-1}	Minimālais aizsardzības biezums [mm], paredzēts Tkr							
	350°C	400°C	450°C	500°C	550°C	600°C	650°C	700°C
≤ 265	15	15	15	15	15	15	15	15

UGUNSIZTURĪBAS KLASE - R60

U/A m^{-1}	Minimālais aizsardzības biezums [mm], paredzēts Tkr							
	350°C	400°C	450°C	500°C	550°C	600°C	650°C	700°C
≤ 45	15	15	15	15	15	15	15	15
46-60	15	15	15	15	15	15	15	15
61-80	15	15	15	15	15	15	15	15
81-100	25	15	15	15	15	15	15	15
101-120	25	25	25	15	15	15	15	15
121-140	25	25	25	25	15	15	15	15
141-160	25	25	25	25	15	15	15	15
161-180	25	25	25	25	25	15	15	15
181-200	25	25	25	25	25	25	15	15
201-220	25	25	25	25	25	25	25	15
221-240	25	25	25	25	25	25	25	15
241-260	25	25	25	25	25	25	25	25
261-265	25	25	25	25	25	25	25	25

UGUNSIZTURĪBAS KLASE - R90

U/A m^{-1}	Minimālais aizsardzības biezums [mm], paredzēts Tkr							
	350°C	400°C	450°C	500°C	550°C	600°C	650°C	700°C
≤ 45	15	15	15	15	15	15	15	15
46-60	25	25	15	15	15	15	15	15
61-80	25	25	25	25	15	15	15	15
81-100	30	27,5	25	25	25	25	15	15
101-120	30	30	27,5	25	25	25	25	25
121-140	37,5	30	30	27,5	25	25	25	25
141-160	37,5	37,5	30	30	27,5	25	25	25
161-180	37,5	37,5	30	30	27,5	27,5	25	25
181-200	37,5	37,5	37,5	30	30	27,5	27,5	25
201-220	37,5	37,5	37,5	30	30	27,5	27,5	25
221-240	37,5	37,5	37,5	37,5	30	30	27,5	27,5
241-260	37,5	37,5	37,5	37,5	30	30	27,5	27,5
261-265	37,5	37,5	37,5	37,5	30	30	30	27,5

UGUNSIZTURĪBAS KLASE - R120

U/A m^{-1}	Minimālais aizsardzības biezums [mm], paredzēts Tkr							
	350°C	400°C	450°C	500°C	550°C	600°C	650°C	700°C
≤ 45	25	25	25	25	25	15	15	15
46-60	37,5	30	27,5	25	25	15	15	15
61-80	37,5	37,5	37,5	37,5	30	27,5	25	25
81-100	40	37,5	37,5	37,5	37,5	37,5	30	27,5
101-120	40	40	40	37,5	37,5	37,5	37,5	37,5
121-140	42,5	40	40	40	37,5	37,5	37,5	37,5
141-160	42,5	42,5	40	40	37,5	37,5	37,5	37,5
161-180	42,5	42,5	42,5	40	37,5	37,5	37,5	37,5
181-200	45	42,5	42,5	40	40	40	37,5	37,5
201-220	45	42,5	42,5	42,5	40	40	37,5	37,5
221-240	45	42,5	42,5	42,5	40	40	40	37,5
241-260	45	45	42,5	42,5	40	40	40	37,5
261-265	45	45	42,5	42,5	42,5	40	40	37,5

AIZSARDZĪBA AR ĢIPŠA ŠĶIEDRU PLĀKSNĒM NIDA CIETĀ - TĒRAUDA PROFILI AR SLĒGTU TAISNSTŪRA ŠĶĒRSGRIEZUMU

UGUNSIZTURĪBAS KLASE - R15

U/A m^{-1}	Minimālais aizsardzības biezums [mm], paredzēts Tkr							
	350°C	400°C	450°C	500°C	550°C	600°C	650°C	700°C
≤ 265	15	15	15	15	15	15	15	15

UGUNSIZTURĪBAS KLASE - R30

U/A m^{-1}	Minimālais aizsardzības biezums [mm], paredzēts Tkr							
	350°C	400°C	450°C	500°C	550°C	600°C	650°C	700°C
≤ 265	15	15	15	15	15	15	15	15

UGUNSIZTURĪBAS KLASE - R60

U/A m^{-1}	Minimālais aizsardzības biezums [mm], paredzēts Tkr							
	350°C	400°C	450°C	500°C	550°C	600°C	650°C	700°C
≤ 45	15	15	15	15	15	15	15	15
46-60	15	15	15	15	15	15	15	15
61-80	15	15	15	15	15	15	15	15
81-100	25	25	15	15	15	15	15	15
101-120	25	25	25	15	15	15	15	15
121-140	25	25	25	25	15	15	15	15
141-160	25	25	25	25	25	25	15	15
161-180	25	25	25	25	25	25	25	15
181-200	25	25	25	25	25	25	25	25
201-220	25	25	25	25	25	25	25	25
221-240	25	25	25	25	25	25	25	25
241-260	25	25	25	25	25	25	25	25
261-265	25	25	25	25	25	25	25	25

UGUNSIZTURĪBAS KLASE - R90

U/A m^{-1}	Minimālais aizsardzības biezums [mm], paredzēts Tkr							
	350°C	400°C	450°C	500°C	550°C	600°C	650°C	700°C
≤ 45	15	15	15	15	15	15	15	15
46-60	25	25	25	15	15	15	15	15
61-80	25	25	25	25	25	15	15	15
81-100	30	27,5	25	25	25	25	25	25
101-120	30	30	27,5	27,5	25	25	25	25
121-140	37,5	30	30	27,5	27,5	25	25	25
141-160	37,5	37,5	30	30	27,5	27,5	25	25
161-180	37,5	37,5	37,5	30	30	27,5	27,5	25
181-200	37,5	37,5	37,5	30	30	30	27,5	27,5
201-220	37,5	37,5	37,5	37,5	30	30	30	27,5
221-240	37,5	37,5	37,5	37,5	30	30	30	27,5
241-260	37,5	37,5	37,5	37,5	37,5	30	30	30
261-265	37,5	37,5	37,5	37,5	37,5	30	30	30

UGUNSIZTURĪBAS KLASE - R120

U/A m^{-1}	Minimālais aizsardzības biezums [mm], paredzēts Tkr							
	350°C	400°C	450°C	500°C	550°C	600°C	650°C	700°C
≤ 45	25	25	25	25	25	15	15	15
46-60	37,5	30	30	25	25	25	15	15
61-80	37,5	37,5	37,5	37,5	37,5	30	27,5	25
81-100	40	37,5	37,5	37,5	37,5	37,5	37,5	30
101-120	40	40	40	37,5	37,5	37,5	37,5	37,5
121-140	42,5	40	40	40	37,5	37,5	37,5	37,5
141-160	42,5	42,5	40	40	40	37,5	37,5	37,5
161-180	42,5	42,5	42,5	40	40	40	37,5	37,5
181-200	42,5	42,5	42,5	40	40	40	37,5	37,5
201-220	45	42,5	42,5	42,5	40	40	40	37,5
221-240	45	42,5	42,5	42,5	40	40	40	37,5
241-260	45	45	42,5	42,5	42,5	40	40	40
261-265	45	45	42,5	42,5	42,5	40	40	40

AIZSARDZĪBA AR ĢIPŠA ŠĶIEDRU PLĀKSNĒM NIDA CIETĀ - TĒRAUDA PROFILI AR SLĒGTU APAĻU ŠĶĒRSGRIEZUMU

UGUNSIZTURĪBAS KLASE - R15

U/A m^{-1}	Minimālais aizsardzības biezums [mm], paredzēts Tkr							
	350°C	400°C	450°C	500°C	550°C	600°C	650°C	700°C
≤ 265	15	15	15	15	15	15	15	15

UGUNSIZTURĪBAS KLASE - R30

U/A m^{-1}	Minimālais aizsardzības biezums [mm], paredzēts Tkr							
	350°C	400°C	450°C	500°C	550°C	600°C	650°C	700°C
≤ 265	15	15	15	15	15	15	15	15

PIRMIE TIRGŪ
SAUSĀS BŪVES SISTĒMAS
MARĶĒTA ZĪME CE

Lūdzu, atrodiet mūsu
kanālu Siniat Nida
YouTube

UGUNSIZTURĪBAS KLASE - R60								
U/A m^{-1}	Minimālais aizsardzības biezums [mm], paredzēts Tkr							
	350°C	400°C	450°C	500°C	550°C	600°C	650°C	700°C
≤ 45	15	15	15	15	15	15	15	15
46-60	15	15	15	15	15	15	15	15
61-80	15	15	15	15	15	15	15	15
81-100	25	15	15	15	15	15	15	15
101-120	25	25	25	15	15	15	15	15
121-140	25	25	25	25	15	15	15	15
141-160	25	25	25	25	15	15	15	15
161-180	25	25	25	25	25	15	15	15
181-200	25	25	25	25	25	25	15	15
201-220	25	25	25	25	25	25	25	15
221-240	25	25	25	25	25	25	25	15
241-260	25	25	25	25	25	25	25	25
261-265	25	25	25	25	25	25	25	25

UGUNSIZTURĪBAS KLASE - R90								
U/A m^{-1}	Minimālais aizsardzības biezums [mm], paredzēts Tkr							
	350°C	400°C	450°C	500°C	550°C	600°C	650°C	700°C
≤ 45	15	15	15	15	15	15	15	15
46-60	25	25	15	15	15	15	15	15
61-80	25	25	25	25	15	15	15	15
81-100	30	27,5	25	25	25	25	15	15
101-120	30	30	27,5	25	25	25	25	25
121-140	37,5	30	30	27,5	25	25	25	25
141-160	37,5	37,5	30	30	27,5	25	25	25
161-180	37,5	37,5	30	30	27,5	27,5	25	25
181-200	37,5	37,5	37,5	30	30	27,5	27,5	25
201-220	37,5	37,5	37,5	30	30	27,5	27,5	25
221-240	37,5	37,5	37,5	37,5	30	30	27,5	27,5
241-260	37,5	37,5	37,5	37,5	30	30	27,5	27,5
261-265	37,5	37,5	37,5	37,5	30	30	30	27,5

UGUNSIZTURĪBAS KLASE - R120								
U/A m^{-1}	Minimālais aizsardzības biezums [mm], paredzēts Tkr							
	350°C	400°C	450°C	500°C	550°C	600°C	650°C	700°C
≤ 45	25	25	25	25	25	15	15	15
46-60	37,5	30	27,5	25	25	15	15	15
61-80	37,5	37,5	37,5	37,5	30	27,5	25	25
81-100	40	37,5	37,5	37,5	37,5	37,5	30	27,5
101-120	40	40	40	37,5	37,5	37,5	37,5	37,5
121-140	42,5	40	40	40	37,5	37,5	37,5	37,5
141-160	42,5	42,5	40	40	40	37,5	37,5	37,5
161-180	42,5	42,5	42,5	40	40	37,5	37,5	37,5
181-200	45	42,5	42,5	40	40	40	37,5	37,5
201-220	45	42,5	42,5	42,5	40	40	37,5	37,5
221-240	45	42,5	42,5	42,5	40	40	40	37,5
241-260	45	45	42,5	42,5	40	40	40	37,5
261-265	45	45	42,5	42,5	42,5	40	40	37,5

AIZSARDZĪBA AR NIDA HYDRO ĢIPŠA PLĀKSNĒM AR ŠĶIEDRĀM - TĒRAUDA PROFILI AR ATVĒRTU ŠĶĒRSGRIEZUMU

UGUNSIZTURĪBAS KLASE - R15								
U/A m^{-1}	Minimālais aizsardzības biezums [mm], paredzēts Tkr							
	350°C	400°C	450°C	500°C	550°C	600°C	650°C	700°C
≤ 45	15	15	15	0	0	0	0	0
46-80	15	15	15	15	0	0	0	0
81-100	15	15	15	15	15	0	0	0
101-120	15	15	15	15	15	15	0	0
121-140	15	15	15	15	15	15	15	0
141-265	15	15	15	15	15	15	15	15

UGUNSIZTURĪBAS KLASE - R30								
U/A m^{-1}	Minimālais aizsardzības biezums [mm], paredzēts Tkr							
	350°C	400°C	450°C	500°C	550°C	600°C	650°C	700°C
≤ 265	15	15	15	15	15	15	15	15

UGUNSIZTURĪBAS KLASE - R60								
U/A m^{-1}	Minimālais aizsardzības biezums [mm], paredzēts Tkr							
	350°C	400°C	450°C	500°C	550°C	600°C	650°C	700°C
≤ 45	15	15	15	15	15	15	15	15
46-60	15	15	15	15	15	15	15	15
61-80	15	15	15	15	15	15	15	15
81-100	25	25	15	15	15	15	15	15
101-120	25	25	25	15	15	15	15	15
121-140	25	25	25	25	15	15	15	15
141-160	25	25	25	25	25	15	15	15
161-180	25	25	25	25	25	25	15	15
181-200	25	25	25	25	25	25	25	15
201-220	25	25	25	25	25	25	25	25
221-240	25	25	25	25	25	25	25	25
241-260	25	25	25	25	25	25	25	25
261-265	25	25	25	25	25	25	25	25

UGUNSIZTURĪBAS KLASE - R90								
U/A m^{-1}	Minimālais aizsardzības biezums [mm], paredzēts Tkr							
	350°C	400°C	450°C	500°C	550°C	600°C	650°C	700°C
≤ 45	15	15	15	15	15	15	15	15
46-60	25	25	15	15	15	15	15	15
61-80	27,5	25	25	25	25	15	15	15
81-100	30	27,5	25	25	25	25	25	15
101-120	30	30	27,5	27,5	25	25	25	25
121-140	37,5	30	30	27,5	27,5	25	25	25
141-160	37,5	37,5	30	30	27,5	27,5	25	25
161-180	37,5	37,5	30	30	30	27,5	27,5	25
181-200	37,5	37,5	37,5	30	30	27,5	27,5	27,5
201-220	37,5	37,5	37,5	30	30	30	27,5	27,5
221-240	37,5	37,5	37,5	37,5	30	30	30	27,5
241-260	37,5	37,5	37,5	37,5	30	30	30	27,5
261-265	37,5	37,5	37,5	37,5	37,5	30	30	27,5

UGUNSIZTURĪBAS KLASE - R120								
U/A m^{-1}	Minimālais aizsardzības biezums [mm], paredzēts Tkr							
	350°C	400°C	450°C	500°C	550°C	600°C	650°C	700°C
≤ 45	25	25	25	25	25	25	15	15
46-60	37,5	30	27,5	25	25	25	15	15
61-80	37,5	37,5	37,5	37,5	30	30	27,5	25
81-100	40	37,5	37,5	37,5	37,5	37,5	37,5	30
101-120	40	40	37,5	37,5	37,5	37,5	37,5	37,5
121-140	42,5	40	40	37,5	37,5	37,5	37,5	37,5
141-160	42,5	42,5	40	40	37,5	37,5	37,5	37,5
161-180	42,5	42,5	40	40	40	37,5	37,5	37,5
181-200	42,5	42,5	42,5	40	40	40	37,5	37,5
201-220	42,5	42,5	42,5	40	40	40	37,5	37,5
221-240	45	42,5	42,5	42,5	40	40	40	37,5
241-260	45	42,5	42,5	42,5	40	40	40	37,5
261-265	45	42,5	42,5	42,5	40	40	40	37,5

KOKA NESOŠĀS KONSTRUKCIJAS APDARE

Koka stabu un siju apdares sistēmas visbiežāk tiek izmantotas ēkas nesošās konstrukcijas nosegšanai. Šīm sistēmām galvenokārt ir dekoratīva funkcija, nosedzot ne vienmēr estētiskos konstrukcijas elementus. SINIAT piedāvājumā ir divas Koka siju un stabu elementu apdares sistēmas. Pirmā ir balstīta uz sistēmas nesošo apakškonstrukciju, kas veidota no Nida CD60 profiliem, kas piestiprināti ar Nida KM un Nida UD27 klipšiem. Otrajam risinājumam nav nepieciešams izmantot Tērauda konstrukciju, un tā ir sistēma tiešai plākšņu stiprināšanai pie Koka elementiem, izmantojot Nida skrūves Kokam.

Koka konstrukcijas apdarei var izmantot visus SINIAT piedāvājumā esošos Nida ģipškartona plākšņu tipus atkarībā no telpas pielietojuma. Novatorisko ģipša šķiedru plākšņu Nida Cietā (DEFH1IR tips) izmantošana ļauj papildus pastiprināt konstrukciju, palielinot tās nestspēju. Lai aizsargātu Koka konstrukcijas pret pārmērīgu mitrumu, mitrās telpās ieteicams izmantot ģipškartona plāksnes ar Nida Hydro šķiedrām (GMFH1I tips).

NODAĻU SARAKSTS

SDK/12,5; SDK/15; SDB/12,5; SDB/15	**960**
SDK/25; SDB/25	**962**
BDB/12,5; BDB/15	**964**
BDB/25	**966**

nida Koks KOKA NESOŠĀS KONSTRUKCIJAS APDARES SISTĒMA

Lappuse	Apdares tips Nida Koka	Ģipša plākšņu apšuvums			Nida plākšņu stiprināšana		Režģa konstrukcija	Būves svars uz 1 tek. m	Ugunsizturības klase
		Nida	Biezums [mm]	Apzīmējums sask. ar standartu	Ar Nida konstrukciju	Tieši pie Koka konstrukcijas	Nida	[kg]	[min.]
KOKA NESOŠĀS KONSTRUKCIJAS APDARES SISTĒMA NIDA KOKA - STABI									
960	SDK/12,5/Expert	Expert	12,5	A	●	-	CD60/KM	8,0	-
960	SDK/12,5/Ūdens	Ūdens	12,5	H2	●	-	CD60/KM	8,0	-
960	SDK/12,5/Uguns+	Uguns Pluss	12,5	DF	●	-	CD60/KM	9,0	-
960	SDK/12,5/ŪdensUguns+	Ūdens Uguns Pluss	12,5	DFH2	●	-	CD60/KM	9,0	-
960	SDK/12,5/Cietā	Cietā	12,5	DEFH1IR	●	-	CD60/KM	11,0	-
960	SDK/12,5/Hydro	Hydro	12,5	GMFH1I	●	-	CD60/KM	10,0	-
960	SDB/12,5/Expert	Expert	12,5	A	-	●	-	5,0	-
960	SDB/12,5/Ūdens	Ūdens	12,5	H2	-	●	-	6,0	-
960	SDB/12,5/Uguns+	Uguns Pluss	12,5	DF	-	●	-	6,0	-
960	SDB/12,5/ŪdensUguns+	Ūdens Uguns Pluss	12,5	DFH2	-	●	-	6,0	-
960	SDB/12,5/Cietā	Cietā	12,5	DEFH1IR	-	●	-	8,0	-
960	SDB/12,5/Hydro	Hydro	12,5	GMFH1I	-	●	-	7,0	-
960	SDK/15/Uguns+	Uguns Pluss	15,0	DF	●	-	CD60/KM	11,0	-
960	SDK/15/Cietā	Cietā	15,0	DEFH1IR	●	-	CD60/KM	12,3	-
960	SDK/15/Hydro	Hydro	15,0	GMFH1I	●	-	CD60/KM	11,0	-
960	SDB/15/Uguns+	Uguns Pluss	15,0	DF	-	●	-	8,0	-
960	SDB/15/Cietā	Cietā	15,0	DEFH1IR	-	●	-	9,3	-
960	SDB/15/Hydro	Hydro	15,0	GMFH1I	-	●	-	8,0	-
962	SDK/25/Expert	Expert	25,0	A	●	-	CD60/KM	13,0	-
962	SDK/25/Ūdens	Ūdens	25,0	H2	●	-	CD60/KM	14,0	-
962	SDK/25/Uguns+	Uguns Pluss	25,0	DF	●	-	CD60/KM	15,0	-
962	SDK/25/ŪdensUguns+	Ūdens Uguns Pluss	25,0	DFH2	●	-	CD60/KM	15,0	-
962	SDK/25/Cietā	Cietā	25,0	DEFH1IR	●	-	CD60/KM	18,5	-
962	SDK/25/Hydro	Hydro	25,0	GMFH1I	●	-	CD60/KM	16,0	-
962	SDB/25/Expert	Expert	25,0	A	-	●	-	10,0	-
962	SDB/25/Ūdens	Ūdens	25,0	H2	-	●	-	11,0	-
962	SDB/25/Uguns+	Uguns Pluss	25,0	DF	-	●	-	12,0	-
962	SDB/25/ŪdensUguns+	Ūdens Uguns Pluss	25,0	DFH2	-	●	-	12,0	-
962	SDB/25/Cietā	Cietā	25,0	DEFH1IR	-	●	-	15,5	-
962	SDB/25/Hydro	Hydro	25,0	GMFH1I	-	●	-	13,0	-

Lappuse	Apdares tips Nida Koka	Ģipša plākšņu apšuvums			Nida plākšņu stiprināšana		Režģa konstrukcija	Būves svars uz 1 tek. m	Ugunsizturības klase
		Nida	Biezums [mm]	Apzīmējums sask. ar standartu	Ar Nida konstrukciju	Tieši pie Koka konstrukcijas	Nida	[kg]	[min.]
KOKA NESOŠĀS KONSTRUKCIJAS APDARES SISTĒMA NIDA KOKA - SIJAS									
964	BDB/12,5/Expert	Expert	12,5	A	-	●	-	4,1	-
964	BDB/12,5/Ūdens	Ūdens	12,5	H2	-	●	-	4,4	-
964	BDB/12,5/Uguns+	Uguns Pluss	12,5	DF	-	●	-	5,0	-
964	BDB/12,5/ŪdensUguns+	Ūdens Uguns Pluss	12,5	DFH2	-	●	-	5,0	-
964	BDB/12,5/Cietā	Cietā	12,5	DEFH1IR	-	●	-	6,4	-
964	BDB/12,5/Hydro	Hydro	12,5	GMFH1I	-	●	-	5,4	-
964	BDB/15/Uguns+	Uguns Pluss	15,0	DF	-	●	-	6,8	-
964	BDB/15/Cietā	Cietā	15,0	DEFH1IR	-	●	-	7,7	-
964	BDB/15/Hydro	Hydro	15,0	GMFH1I	-	●	-	6,8	-
966	BDB/25/Expert	Expert	25,0	A	-	●	-	8,2	-
966	BDB/25/Ūdens	Ūdens	25,0	H2	-	●	-	8,8	-
966	BDB/25/Uguns+	Uguns Pluss	25,0	DF	-	●	-	10,0	-
966	BDB/25/ŪdensUguns+	Ūdens Uguns Pluss	25,0	DFH2	-	●	-	10,0	-
966	BDB/25/Cietā	Cietā	25,0	DEFH1IR	-	●	-	12,8	-
966	BDB/25/Hydro	Hydro	25,0	GMFH1I	-	●	-	10,8	-

PIRMIE TIRGŪ SAUSĀS BŪVES SISTĒMAS MARĶĒTA ZĪME CE

Lūdzu, atrodiet mūsu kanālu Siniat Nida YouTube

KOKA NESOŠĀS KONSTRUKCIJAS APDARE

nida Koks

Ugunsizturības klase: neattiecas

Būves svars 1m²: 6,0-12,3 kg

Saistītā dokumenta numurs: Siniat uzstādīšanas vadlīnijas

Siniat tehnoloģija

SISTĒMAS:

SDK/12,5; SDK/15; SDB/12,5; SDB/15

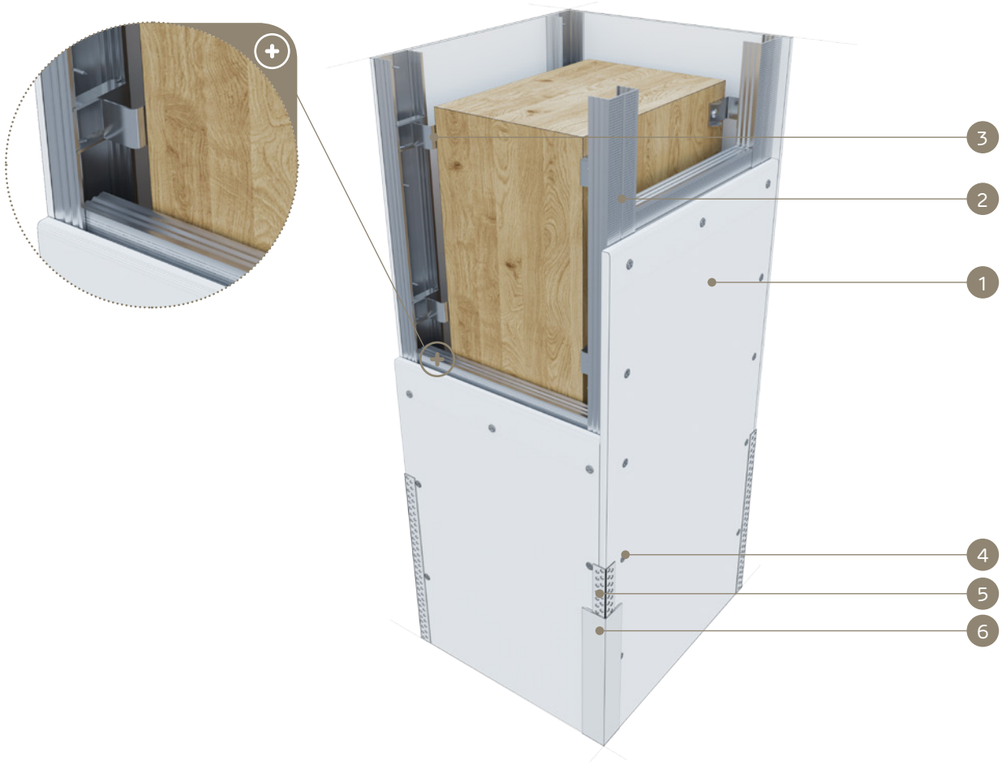

MATERIĀLI:

1. Ģipškartona plāksnes Nida
2. Profils Nida CD 60
3. Stiprinājuma klipsis Nida profilam CD 60
4. Pašurbjošās skrūves Nida
5. Perforēts alumīnija stūris Nida
6. Ģipša špaktele Nida

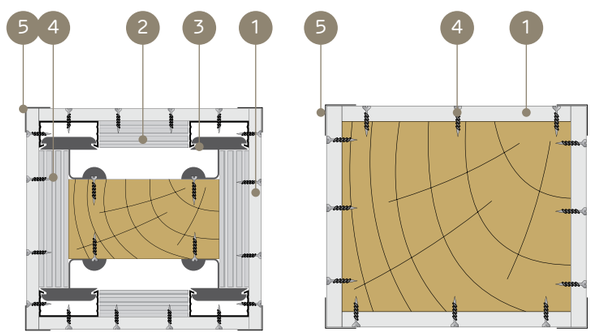

KOKA NESOŠO KONSTRUKCIJU APDARU SISTĒMA (STABI)

TEHNISKIE PARAMETRI

Sistēmas nosaukums Nida Koka	Ģipša plākšņu apšuvums			Nida plākšņu stiprināšana		Režģa konstrukcija	Būves svars uz 1 tek. m	Ugunsizturības klase
	Nida	Biezums [mm]	Apzīmējums sask. ar standartu	Ar Nida konstrukciju	Tieši pie Koka konstrukcijas	Nida	[kg]	[min.]
SDK/12,5/Expert	Expert	12,5	A	●	-	CD60/KM	8,0	-
SDK/12,5/Ūdens [1)]	Ūdens	12,5	H2	●	-	CD60/KM	8,0	-
SDK/12,5/Uguns+	Uguns Pluss	12,5	DF	●	-	CD60/KM	9,0	-
SDK/12,5/ŪdensUguns+	Ūdens Uguns Pluss	12,5	DFH2	●	-	CD60/KM	9,0	-
SDK/12,5/Cietā	Cietā	12,5	DEFH1IR	●	-	CD60/KM	11,0	-
SDK/12,5/Hydro	Hydro	12,5	GMFH1I	●	-	CD60/KM	10,0	-
SDB/12,5/Expert	Expert	12,5	A	-	●	-	5,0	-
SDB/12,5/Ūdens [1)]	Ūdens	12,5	H2	-	●	-	6,0	-
SDB/12,5/Uguns+	Uguns Pluss	12,5	DF	-	●	-	6,0	-
SDB/12,5/ŪdensUguns+	Ūdens Uguns Pluss	12,5	DFH2	-	●	-	6,0	-
SDB/12,5/Cietā	Cietā	12,5	DEFH1IR	-	●	-	8,0	-
SDB/12,5/Hydro	Hydro	12,5	GMFH1I	-	●	-	7,0	-
SDK/15/Uguns+	Uguns Pluss	15,0	DF	●	-	CD60/KM	11,0	-
SDK/15/Cietā	Cietā	15,0	DEFH1IR	●	-	CD60/KM	12,3	-
SDK/15/Hydro	Hydro	15,0	GMFH1I	●	-	CD60/KM	11,0	-
SDB/15/Uguns+	Uguns Pluss	15,0	DF	-	●	-	8,0	-
SDB/15/Cietā	Cietā	15,0	DEFH1IR	-	●	-	9,3	-
SDB/15/Hydro	Hydro	15,0	GMFH1I	-	●	-	8,0	-

[1)] Telpās ar relatīvo gaisa mitrumu līdz 85 % stūra sekcijās pret intensīvu ūdens iedarbību ieteicams izmantot Nida Hydro ģipša šķiedru plāksnes (horizontālām un vertikālām virsmām vannas, dušas utt. zonās).

MATERIĀLU PATĒRIŅŠ UZ 1 TEK. M NIDA KOKA KOKA NESOŠO KONSTRUKCIJU APDARI

Materiāla nosaukums	Mērv.	Sistēmas tips Nida Koka																	
		SDK/12,5/ Expert	SDK/12,5/ Ūdens	SDK/12,5/ Uguns+	SDK/12,5/ ŪdensU-guns+	SDK/12,5/ Cietā	SDK/12,5/ Hydro	SDB/12,5/ Expert	SDB/12,5/ Ūdens	SDB/12,5/ Uguns+	SDB/12,5/ ŪdensU-guns+	SDB/12,5/ Cietā	SDB/12,5/ Hydro	SDK/15/ Uguns+	SDK/15/Cietā	SDK/15/Hydro	SDB/15/ Uguns+	SDB/15/Cietā	SDB/15/Hydro
		Materiāla patēriņš uz 1 tek. m																	
Plāksne Nida Expert 12,5 mm	m²	x+0,3	-	-	-	-	-	x+0,3	-	-	-	-	-	-	-	-	-	-	-
Plāksne Nida Ūdens 12,5 mm	m²	-	x+0,3	-	-	-	-	-	x+0,3	-	-	-	-	-	-	-	-	-	-
Plāksne Nida Uguns Pluss 12,5 mm	m²	-	-	x+0,3	-	-	-	-	-	x+0,3	-	-	-	-	-	-	-	-	-
Plāksne Nida Ūdens Uguns Pluss 12,5 mm	m²	-	-	-	x+0,3	-	-	-	-	-	x+0,3	-	-	-	-	-	-	-	-
Plāksne Nida Cietā 12,5 mm	m²	-	-	-	-	x+0,3	-	-	-	-	-	x+0,3	-	-	-	-	-	-	-
Plāksne Nida Hydro 12,5 mm	m²	-	-	-	-	-	x+0,3	-	-	-	-	-	x+0,3	-	-	-	-	-	-
Plāksne Nida Uguns Pluss 15,0 mm	m²	-	-	-	-	-	-	-	-	-	-	-	-	x+0,3	-	-	x+0,3	-	-
Plāksne Nida Cietā 15,0 mm	m²	-	-	-	-	-	-	-	-	-	-	-	-	-	x+0,3	-	-	x+0,3	-
Plāksne Nida Hydro 15,0 mm	m²	-	-	-	-	-	-	-	-	-	-	-	-	-	-	x+0,3	-	-	x+0,3
Profils Nida CD60	tek.m	- [2)]	- [2)]	- [2)]	- [2)]	- [2)]	- [2)]	-	-	-	-	-	-	- [2)]	- [2)]	- [2)]	-	-	-
Stiprinājuma klipsis Nida profilam CD60	gab.	5.0	5.0	5.0	5.0	5.0	5.0	-	-	-	-	-	-	5.0	5.0	5.0	-	-	-
Pašurbjošās skrūves Kokam Nida 3,5x35 mm	gab.	5.0	5.0	5.0	5.0	5.0	5.0	-	-	-	-	-	-	5.0	5.0	5.0	-	-	-
Pašurbjošās skrūves Kokam Nida 3,5x45 mm	gab.	-	-	-	-	-	-	48.0	48.0	48.0	48.0	48.0	48.0	-	-	-	48.0	48.0	48.0
Pašurbjošās skrūves Nida 3,5x25 mm	gab.	48.0	48.0	48.0	48.0	-	-	-	-	-	-	-	-	48.0	-	-	-	-	-
Pašurbjošās skrūves Nida Cietā 35 (3,9x35 mm)	gab.	-	-	-	-	48.0	-	-	-	-	-	-	-	-	48.0	-	-	-	-
Pašurbjošās skrūves Nida Hydro C4 3,5x25 mm	gab.	-	-	-	-	-	48.0	-	-	-	-	-	-	-	-	48.0	-	-	-
Līmlente šuvēm Nida	tek.m	0,9x	0,9x	0,9x	0,9x	0,9x	0,9x	0,9x	0,9x	0,9x	0,9x	0,9x	0,9x	0,9x	0,9x	0,9x	0,9x	0,9x	0,9x
Ģipša špaktele Nida Start	kg	0,7 [3)]	0,7 [3)]	0,7 [3)]	0,7 [3)]	-	-	0,7 [3)]	0,7 [3)]	0,7 [3)]	0,7 [3)]	-	-	0,7 [3)]	0,7 [3)]	0,7 [3)]	0,7 [3)]	-	-
Ģipša špaktele Nida Finisz	kg	0,2 [3)]	0,2 [3)]	0,2 [3)]	0,2 [3)]	-	-	0,2 [3)]	0,2 [3)]	0,2 [3)]	0,2 [3)]	-	-	0,2 [3)]	0,2 [3)]	0,2 [3)]	0,2 [3)]	-	-
Gatavā špaktelmasa Nida Hydromix [4)]	kg	-	-	-	-	0,9 [3)]	0,9 [3)]	-	-	-	-	0,9 [3)]	0,9 [3)]	-	-	-	-	0,9 [3)]	0,9 [3)]
Perforēts alumīnija stūris Nida	tek.m	4.0	4.0	4.0	4.0	4.0	4.0	4.0	4.0	4.0	4.0	4.0	4.0	4.0	4.0	4.0	4.0	4.0	4.0

[2)] Profila Nida CD60 patēriņa standarts = (0,9x+4,0).
[3)] Aptuvenais patēriņa standarts.
[4)] Izmantojot ģipša šķiedru plāksnes Nida Cietā, kā alternatīvu varat izmantot arī Nida Planfix Fresh ģipša špakteli.
SVARĪGI: "X" vērtības aprēķināšanas metodes skaidrojums. X=2a+2b (kur: a - sijas šķērsgriezuma platums, b - sijas šķērsgriezuma augstums).
Patēriņa standartos nav ņemti vērā materiālie zaudējumi.

PIRMIE TIRGŪ SAUSĀS BŪVES SISTĒMAS MARĶĒTA ZĪME CE

Lūdzu, atrodiet mūsu kanālu Siniat Nida YouTube

KOKA NESOŠĀS KONSTRUKCIJAS APDARE

nida Koks

Ugunsizturības klase: neattiecas

Būves svars 1m²: 10,0-18,5 kg

Saistītā dokumenta numurs: Siniat uzstādīšanas vadlīnijas

Siniat tehnoloģija

SISTĒMAS:

SDK/25; SDB/25

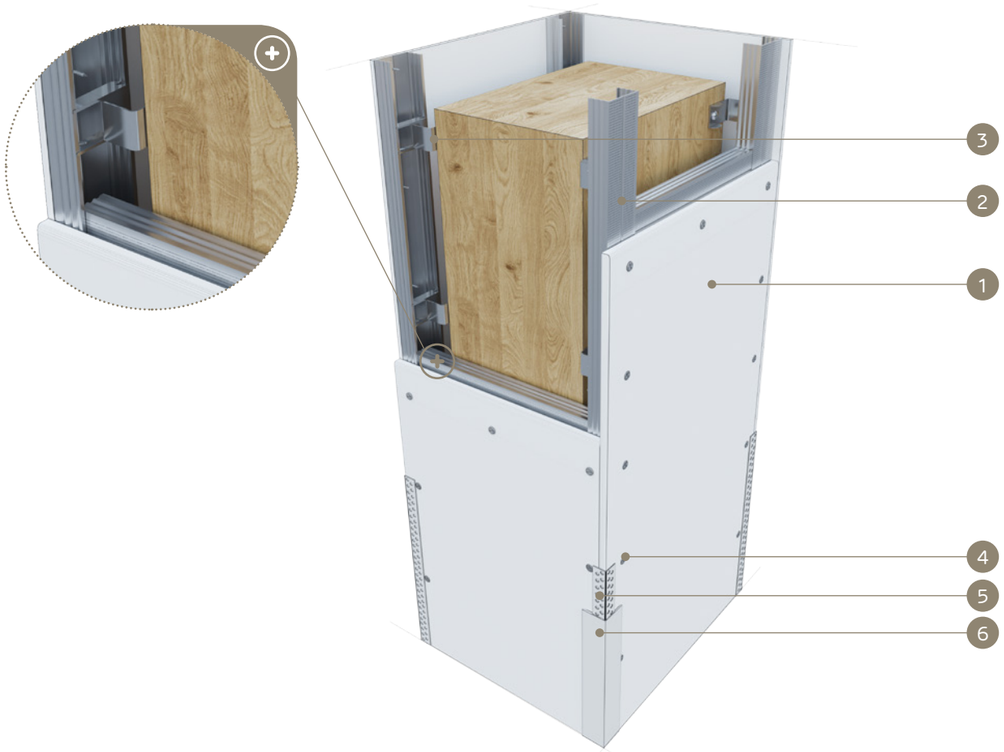

MATERIĀLI:

1. Ģipškartona plāksnes Nida
2. Profils Nida CD 60
3. Stiprinājuma klipsis Nida profilam CD 60
4. Pašurbjošās skrūves Nida
5. Perforēts alumīnija stūris Nida
6. Ģipša špaktele Nida

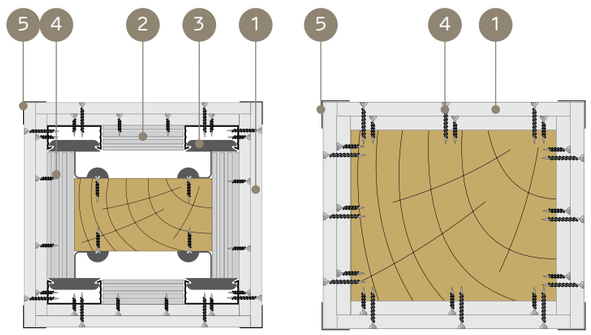

KOKA NESOŠO KONSTRUKCIJU APDARU SISTĒMA (STABI)

TEHNISKIE PARAMETRI

Apdares tips Nida Koka	Ģipša plākšņu apšuvums			Nida plākšņu stiprināšana		Režģa konstrukcija	Būves svars uz 1 tek. m	Ugunsizturības klase
	Nida	Biezums [mm]	Apzīmējums sask. ar standartu	Ar Nida konstrukciju	Tieši pie Koka konstrukcijas	Nida	[kg]	[min.]
SDK/25/Expert	Expert	25,0	A	●	-	CD60/KM	13,0	-
SDK/25/Ūdens [1]	Ūdens	25,0	H2	●	-	CD60/KM	14,0	-
SDK/25/Uguns+	Uguns Pluss	25,0	DF	●	-	CD60/KM	15,0	-
SDK/25/ŪdensUguns+	Ūdens Uguns Pluss	25,0	DFH2	●	-	CD60/KM	15,0	-
SDK/25/Cietā	Cietā	25,0	DEFH1IR	●	-	CD60/KM	18,5	-
SDK/25/Hydro	Hydro	25,0	GMFH1I	●	-	CD60/KM	16,0	-
SDB/25/Expert	Expert	25,0	A	-	●	-	10,0	-
SDB/25/Ūdens [1]	Ūdens	25,0	H2	-	●	-	11,0	-
SDB/25/Uguns+	Uguns Pluss	25,0	DF	-	●	-	12,0	-
SDB/25/ŪdensUguns+	Ūdens Uguns Pluss	25,0	DFH2	-	●	-	12,0	-
SDB/25/Cietā	Cietā	25,0	DEFH1IR	-	●	-	15,5	-
SDB/25/Hydro	Hydro	25,0	GMFH1I	-	●	-	13,0	-

[1] Telpās ar relatīvo gaisa mitrumu līdz 85 % stūra sekcijās pret intensīvu ūdens iedarbību ieteicams izmantot Nida Hydro ģipša šķiedru plāksnes (horizontālām un vertikālām virsmām vannas, dušas utt. zonās).

MATERIĀLU PATĒRIŅŠ UZ 1 TEK. M NIDA KOKA KOKA NESOŠO KONSTRUKCIJU APDARI

Materiāla nosaukums	Mērv.	Sistēmas tips Nida Koka											
		SDK/25/ Expert	SDK/25/ Ūdens	SDK/25/ Uguns+	SDK/25/ ŪdensUguns+	SDK/25/ Cietā	SDK/25/ Hydro	SDB/25/ Expert	SDB/25/ Ūdens	SDB/25/ Uguns+	SDB/25/ ŪdensUguns+	SDB/25/ Cietā	SDB/25/ Hydro
		Materiāla patēriņš uz 1 tek. m											
Plāksne Nida Expert 12,5 mm	m²	2x+0,6	-	-	-	-	-	2x+0,6	-	-	-	-	-
Plāksne Nida Ūdens 12,5 mm	m²	-	2x+0,6	-	-	-	-	-	2x+0,6	-	-	-	-
Plāksne Nida Uguns Pluss 12,5 mm	m²	-	-	2x+0,6	-	-	-	-	-	2x+0,6	-	-	-
Plāksne Nida Ūdens Uguns Pluss 12,5 mm	m²	-	-	-	2x+0,6	-	-	-	-	-	2x+0,6	-	-
Plāksne Nida Cietā 12,5 mm	m²	-	-	-	-	2x+0,6	-	-	-	-	-	2x+0,6	-
Plāksne Nida Hydro 12,5 mm	m²	-	-	-	-	-	2x+0,6	-	-	-	-	-	2x+0,6
Profils Nida CD60	tek.m	- [2]	- [2]	- [2]	- [2]	- [2]	- [2]	-	-	-	-	-	-
Stiprinājuma klipsis Nida profilam CD60	gab.	5.0	5.0	5.0	5.0	5.0	5.0	-	-	-	-	-	-
Pašurbjošās skrūves Kokam Nida 3,5x35 mm	gab.	5.0	5.0	5.0	5.0	5.0	5.0	-	-	-	-	-	-
Pašurbjošās skrūves Kokam Nida 3,5x45 mm	gab.	-	-	-	-	-	-	12.0	12.0	12.0	12.0	12.0	12.0
Pašurbjošās skrūves Kokam Nida 3,5x55 mm	gab.	-	-	-	-	-	-	48.0	48.0	48.0	48.0	48.0	48.0
Pašurbjošās skrūves Nida 3,5x25 mm	gab.	12.0	12.0	12.0	12.0	-	-	-	-	-	-	-	-
Pašurbjošās skrūves Nida 3,5x35 mm	gab.	48.0	48.0	48.0	48.0	-	-	-	-	-	-	-	-
Pašurbjošās skrūves Nida Cietā 35 (3,9x35 mm)	gab.	-	-	-	-	60.0	-	-	-	-	-	-	-
Pašurbjošās skrūves Nida Hydro C4 3,5x25 mm	gab.	-	-	-	-	-	12.0	-	-	-	-	-	-
Pašurbjošās skrūves Nida Hydro C4 3,5x41 mm	gab.	-	-	-	-	-	48.0	-	-	-	-	-	-
Limlente šuvēm Nida	tek.m	0,9x	0,9x	0,9x	0,9x	0,9x	0,9x	0,9x	0,9x	0,9x	0,9x	0,9x	0,9x
Ģipša špaktele Nida Start	kg	0,9 [3]	0,9 [3]	0,9 [3]	0,9 [3]	-	-	0,9 [3]	0,9 [3]	0,9 [3]	0,9 [3]	-	-
Ģipša špaktele Nida Finisz	kg	0,2 [3]	0,2 [3]	0,2 [3]	0,2 [3]	-	-	0,2 [3]	0,2 [3]	0,2 [3]	0,2 [3]	-	-
Gatavā špaktelmasa Nida Hydromix [4]	kg	-	-	-	-	1,1 [3]	1,1 [3]	-	-	-	-	1,1 [3]	1,1 [3]
Perforēts alumīnija stūris Nida	tek.m	4.0	4.0	4.0	4.0	4.0	4.0	4.0	4.0	4.0	4.0	4.0	4.0

[2] Profila Nida CD60 patēriņa standarts = (0,9x+4,0).
[3] Aptuvenais patēriņa standarts.
[4] Izmantojot ģipša šķiedru plāksnes Nida Cietā, kā alternatīvu varat izmantot arī Nida Planfix Fresh ģipša špakteli.
SVARĪGI: "X" vērtības aprēķināšanas metodes skaidrojums. X=2a+2b (kur: a - sijas šķērsgriezuma platums, b - sijas šķērsgriezuma augstums).
Patēriņa standartos nav ņemti vērā materiālie zaudējumi.

PIRMIE TIRGŪ SAUSĀS BŪVES SISTĒMAS MARKĒTA ZĪME CE

Lūdzu, atrodiet mūsu kanālu Siniat Nida YouTube

SAUSĀS BŪVES SISTĒMAS

KOKA NESOŠĀS KONSTRUKCIJAS APDARE

nida Koks

Ugunsizturības klase: neattiecas

Būves svars 1m²: 4,1-6,8 kg

Saistītā dokumenta numurs: Siniat uzstādīšanas vadlīnijas

Siniat tehnoloģija

SISTĒMAS:

BDB/12,5; BDB/15

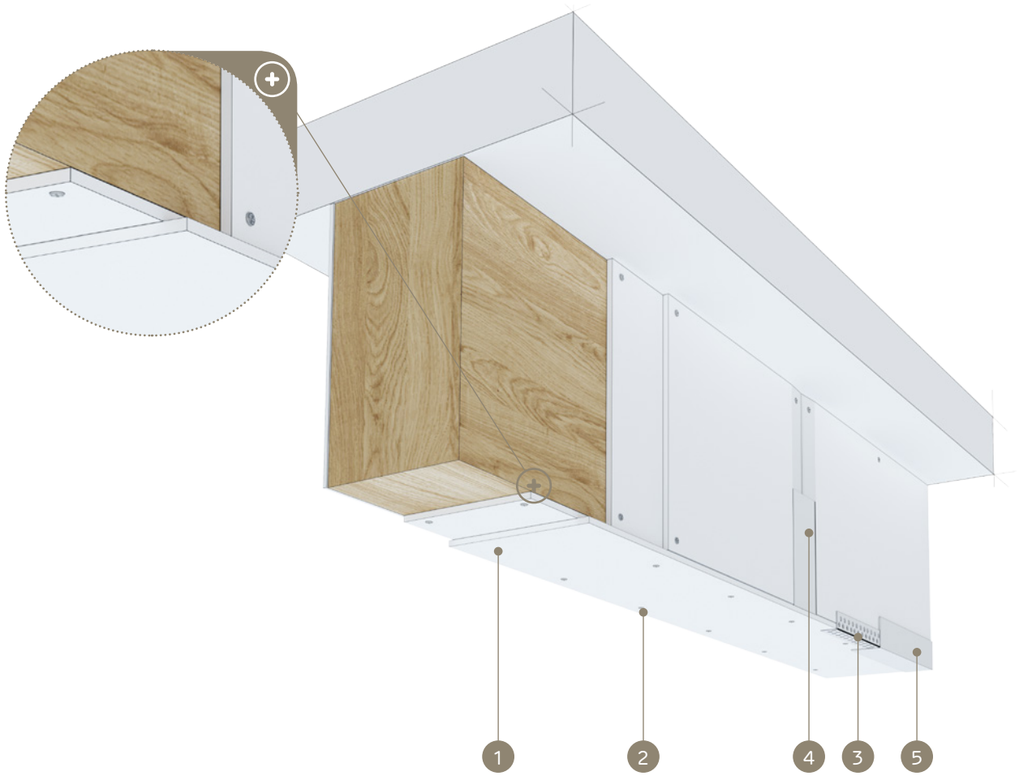

MATERIĀLI:

1. Ģipškartona plāksnes Nida
2. Pašurbjošās skrūves Kokam Nida
3. Perforēts alumīnija stūris Nida
4. Šuve starp ģipškartona plāksnēm tiek veidota no Nida ģipša masas ar Nida šuvju līmlenti
5. Ģipša špaktele Nida

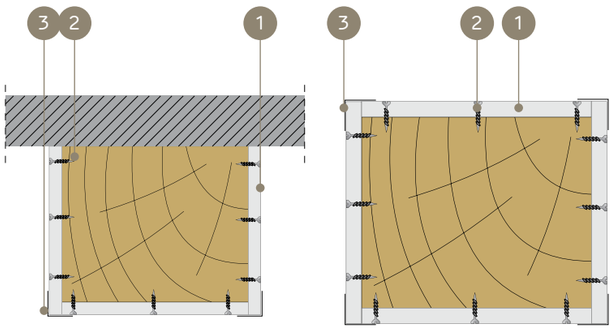

KOKA NESOŠO KONSTRUKCIJU APDARU SISTĒMA (SIJAS)

TEHNISKIE PARAMETRI

Apdares tips Nida Koka	Ģipša plākšņu apšuvums			Nida plākšņu stiprināšana		Režģa konstrukcija	Būves svars uz 1 tek. m	Ugunsizturības klase
	Nida	Biezums [mm]	Apzīmējums sask. ar standartu	Ar Nida konstrukciju	Tieši pie Koka konstrukcijas	Nida	[kg]	[min.]
BDB/12,5/Expert	Expert	12.5	A	-	●	CD60/KM	4,1	-
BDB/12,5/Ūdens [1)]	Ūdens	12.5	H2	-	●	CD60/KM	4,4	-
BDB/12,5/Uguns+	Uguns Pluss	12.5	DF	-	●	CD60/KM	5,0	-
BDB/12,5/ŪdensUguns+	Ūdens Uguns Pluss	12.5	DFH2	-	●	CD60/KM	5,0	-
BDB/12,5/Cietā	Cietā	12.5	DEFH1IR	-	●	CD60/KM	6,4	-
BDB/12,5/Hydro	Hydro	12.5	GMFH1I	-	●	CD60/KM	5,4	-
BDB/15/Uguns+	Uguns Pluss	15.0	DF	-	●	CD60/KM	6,8	-
BDB/15/Cietā	Cietā	15.0	DEFH1IR	-	●	CD60/KM	7,7	-
BDB/15/Hydro	Hydro	15.0	GMFH1I	-	●	CD60/KM	6,8	-

[1)] Telpās ar relatīvo gaisa mitrumu līdz 85 % stūra sekcijās pret intensīvu ūdens iedarbību ieteicams izmantot Nida Hydro ģipša šķiedru plāksnes (horizontālām un vertikālām virsmām vannas, dušas utt. zonās).

MATERIĀLU PATĒRIŅŠ UZ 1 TEK. M NIDA KOKA KOKA NESOŠO KONSTRUKCIJU APDARI

Materiāla nosaukums	Mērv.	Sistēmas tips Nida Koka								
		BDB/12,5/Expert	BDB/12,5/ Ūdens	BDB/12,5/ Uguns+	BDB/12,5/ ŪdensUguns+	BDB/12,5/ Cietā	BDB/12,5/ Hydro	BDB/15/ Uguns+	BDB/15/Cietā	BDB/15/ Hydro
		Materiāla patēriņš uz 1 tek. m								
Plāksne Nida Expert 12,5 mm	m²	x+0,2	-	-	-	-	-	-	-	-
Plāksne Nida Ūdens 12,5 mm	m²	-	x+0,2	-	-	-	-	-	-	-
Plāksne Nida Uguns Pluss 12,5 mm	m²	-	-	x+0,2	-	-	-	-	-	-
Plāksne Nida Ūdens Uguns Pluss 12,5 mm	m²	-	-	-	x+0,2	-	-	-	-	-
Plāksne Nida Cietā 12,5 mm	m²	-	-	-	-	x+0,2	-	-	-	-
Plāksne Nida Hydro 12,5 mm	m²	-	-	-	-	-	x+0,2	-	-	-
Plāksne Nida Uguns Pluss 15,0 mm	m²	-	-	-	-	-	-	x+0,2	-	-
Plāksne Nida Cietā 15,0 mm	m²	-	-	-	-	-	-	-	x+0,2	-
Plāksne Nida Hydro 15,0 mm	m²	-	-	-	-	-	-	-	-	x+0,2
Pašurbjošās skrūves Kokam Nida 3,5x45 mm	gab.	48.0	48.0	48.0	48.0	48.0	48.0	48.0	48.0	48.0
Līmlente šuvēm Nida	tek.m	0,9x	0,9x	0,9x	0,9x	0,9x	0,9x	0,9x	0,9x	0,9x
Ģipša špaktele Nida Start	kg	0,55 [2)]	0,55 [2)]	0,55 [2)]	0,55 [2)]	-	-	0,55 [2)]	-	-
Ģipša špaktele Nida Finisz	kg	0,15 [2)]	0,15 [2)]	0,15 [2)]	0,15 [2)]	-	-	0,15 [2)]	-	-
Gatavā špakteļmasa Nida Hydromix [3)]	kg	-	-	-	-	0,7 [2)]	0,7 [2)]	-	0,7 [2)]	0,7 [2)]
Perforēts alumīnija stūris Nida	tek.m	2.0	2.0	2.0	2.0	2.0	2.0	2.0	2.0	2.0

[2)] Aptuvenais patēriņa standarts.
[3)] Izmantojot ģipša šķiedru plāksnes Nida Cietā, kā alternatīvu varat izmantot arī Nida Planfix Fresh ģipša špakteli.
SVARĪGI: "X" vērtības aprēķināšanas metodes skaidrojums. X=a+2b (kur: a - sijas šķērsgriezuma platums, b - sijas šķērsgriezuma augstums).
Patēriņa standartos nav ņemti vērā materiālie zaudējumi.

PIRMIE TIRGŪ SAUSĀS BŪVES SISTĒMAS MARĶĒTA ZĪME CE

Lūdzu, atrodiet mūsu kanālu Siniat Nida YouTube

SAUSĀS BŪVES SISTĒMAS

KOKA NESOŠĀS KONSTRUKCIJAS APDARE

nida Koks

Ugunsizturības klase: neattiecas

Būves svars 1m²: 8,2-10,0 kg

Saistītā dokumenta numurs: Siniat uzstādīšanas vadlīnijas

Siniat tehnoloģija

SISTĒMAS:

BDB/25

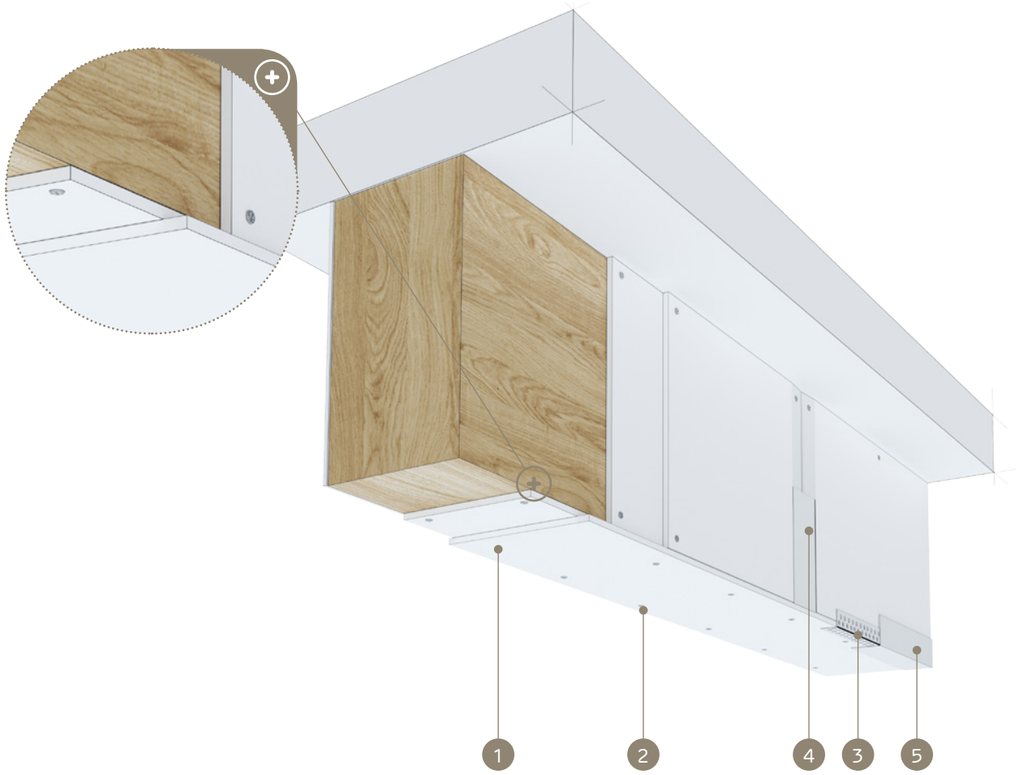

MATERIĀLI:

1. Ģipškartona plāksnes Nida
2. Pašurbjošās skrūves Kokam Nida
3. Perforēts alumīnija stūris Nida
4. Šuve starp ģipškartona plāksnēm tiek veidota no Nida ģipša masas ar Nida šuvju līmlenti
5. Ģipša špaktele Nida

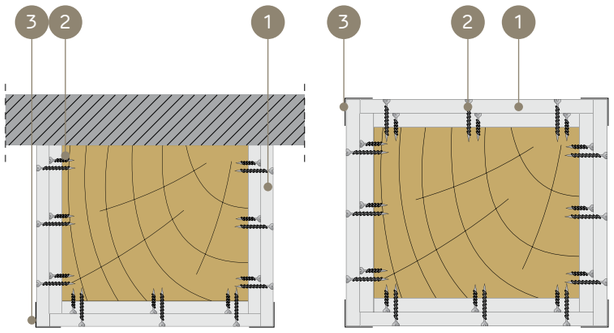

KOKA NESOŠO KONSTRUKCIJU APDARU SISTĒMA (SIJAS)

TEHNISKIE PARAMETRI

Apdares tips Nida Koka	Ģipša plākšņu apšuvums			Nida plākšņu stiprināšana		Režģa konstrukcija	Būves svars uz 1 tek. m	Ugunsizturības klase
	Nida	Biezums [mm]	Apzīmējums sask. ar standartu	Ar Nida konstrukciju	Tieši pie Koka konstrukcijas	Nida	[kg]	[min.]
BDB/25/Expert	Expert	25.0	A	-	●	CD60/KM	8,2	-
BDB/25/Ūdens [1)]	Ūdens	25.0	H2	-	●	CD60/KM	8,8	-
BDB/25/Uguns+	Uguns Pluss	25.0	DF	-	●	CD60/KM	10,0	-
BDB/25/ŪdensUguns+	Ūdens Uguns Pluss	25.0	DFH2	-	●	CD60/KM	10,0	-
BDB/25/Cietā	Cietā	25.0	DEFH1IR	-	●	CD60/KM	12,8	-
BDB/25/Hydro	Hydro	25.0	GMFH1I	-	●	CD60/KM	10,0	-

[1)] Telpās ar relatīvo gaisa mitrumu līdz 85 % stūra sekcijās pret intensīvu ūdens iedarbību ieteicams izmantot Nida Hydro ģipša šķiedru plāksnes (horizontālām un vertikālām virsmām vannas, dušas utt. zonās).

MATERIĀLU PATĒRIŅŠ UZ 1 TEK. M NIDA KOKA KOKA NESOŠO KONSTRUKCIJU APDARI

Materiāla nosaukums	Mērv.	Sistēmas tips Nida Koka					
		BDB/25/Expert	BDB/25/Ūdens	BDB/25/Uguns+	BDB/25/ŪdensUguns+	BDB/25/Cietā	BDB/25/Hydro
		Materiāla patēriņš uz 1 tek. m					
Plāksne Nida Expert 12,5 mm	m²	2x+0,4	-	-	-	-	-
Plāksne Nida Ūdens 12,5 mm	m²	-	2x+0,4	-	-	-	-
Plāksne Nida Uguns Pluss 12,5 mm	m²	-	-	2x+0,4	-	-	-
Plāksne Nida Ūdens Uguns Pluss 12,5 mm	m²	-	-	-	2x+0,4	-	-
Plāksne Nida Cietā 12,5 mm	m²	-	-	-	-	2x+0,4	-
Plāksne Nida Hydro 12,5 mm	m²	-	-	-	-	-	2x+0,4
Pašurbjošās skrūves Kokam Nida 3,5x45 mm	gab.	12.0	12.0	12.0	12.0	12.0	12.0
Pašurbjošās skrūves Kokam Nida 3,5x55 mm	gab.	48.0	48.0	48.0	48.0	48.0	48.0
Līmlente šuvēm Nida	tek.m	0,9x	0,9x	0,9x	0,9x	0,9x	0,9x
Ģipša špaktele Nida Start	kg	0,75 [2)]	0,75 [2)]	0,75 [2)]	0,75 [2)]	0,75 [2)]	0,75 [2)]
Ģipša špaktele Nida Finisz	kg	0,15 [2)]	0,15 [2)]	0,15 [2)]	0,15 [2)]	0,15 [2)]	0,15 [2)]
Gatavā špaktelmasa Nida Hydromix [3)]	kg	-	-	-	-	0,9 [2)]	0,9 [2)]
Perforēts alumīnija stūris Nida	tek.m	2.0	2.0	2.0	2.0	2.0	2.0

[2)] Aptuvenais patēriņa standarts.
[3)] Izmantojot ģipša šķiedru plāksnes Nida Cietā, kā alternatīvu varat izmantot arī Nida Planfix Fresh ģipša špakteli.
SVARĪGI: "X" vērtības aprēķināšanas metodes skaidrojums. X=a+2b (kur: a - sijas šķērsgriezuma platums, b - sijas šķērsgriezuma augstums).
Patēriņa standartos nav ņemti vērā materiālie zaudējumi.

nida Koks

KOKA NESOŠO KONSTRUKCIJU UGUNSDROŠĀ APDARE

Koka nesošo konstrukciju ugunsdrošo apdaru sistēma ir izstrādāta ar mērķi uzlabot to objektu drošību, kas pilnībā vai daļēji ir būvēti skeleta tehnoloģijā. Papildus ugunsdrošības nodrošināšanai risinājumi, kas balstās uz Nida DF tipa plāksnēm, pilda arī dekoratīvo funkciju. Šī sistēma balstās uz montāžu tieši pie speciālizētās Nida Uguns Pluss DF tipa un Nida Uguns Kompaktss DF tipa Koka konstrukcijas. Plākšņu savienojumu apstrādei, kā arī pilnai virsmas apdarei nepieciešams izmantot inovatīvo ugunsdrošo ģipša špakteli Nida Liesma (A1). Pateicoties iepriekš minēto Siniat uzņēmuma specializēto produktu izmantošanai ugunsdrošā apdare atbilst augstāko ugunsreakcijas klašu R30-R120 prasībām.

NODAĻU SARAKSTS

FBDB/15; FBDB/30; FBDB/50 **972**
FBDB/18; FBDB/30; FBDB/50 **974**
FBDB/15; FBDB/25; FBDB/50 **976**
FBDB/15; FBDB/30; FBDB/50 **978**
FSDB/18; FSDB/30.5; FSDB/30; FSDB/50 **980**
FSDB/15; FSDB/25; FSDB/27,5; FSDB/50 **982**
FKDB/15; FKDB/25; FKDB/27,5; FKDB/50 **984**

nida Koks KOKA NESOŠĀS KONSTRUKCIJAS APDARES SISTĒMA

Lappuse	Apdares tips Nida Koka	Ģipša plākšņu apšuvums			Nida plākšņu stiprināšana	Konstrukcijas elementa statiskie parametri			Šķērsgriezuma attieciba	Ugunsdrošo pušu skaits	Būves svars uz 1 tek. m	Ugunsizturības klase [4]	Īpašā sistēma
		Nida	Biezums [mm]	Apzīmējums sask. ar standartu		Nodrošinājums pret vērpi	Stiepes koeficients [α_N]	Konstrukcijas elementa darbības veids	[b/h]		[kg]	[min.]	
KOKA NESOŠĀS KONSTRUKCIJAS UGUNSDROŠĪBAS SISTĒMA NIDA KOKA - PRET VĒRPI NODROŠINĀTAS / NENODROŠINĀTAS SIJAS - APDARE NO ČETRĀM PUSĒM													
972	FBDB/15/Uguns+	Uguns Pluss [3]	15,0 [1]	DF	tieša	jā	1,0	liekšana	1,0	4	13,5	R30	●
972	FBDB/30/Uguns+	Uguns Pluss [3]	2x15,0 [1]	DF	tieša	jā	1,0	liekšana	1,0	4	23,0	R60	●
972	FBDB/50/Kompaktss	Uguns Kompaktss [3]	2x25 [2]	DF	tieša	jā	1,0	liekšana	1,0	4	33,5	R120	●
974	FBDB/18/Uguns+	Uguns Pluss [3]	18,0 [1]	DF	tieša	nē	0,7	liekšana	0,5	4	14,0	R30	●
974	FBDB/30/Uguns+	Uguns Pluss [3]	2x15,0 [1]	DF	tieša	nē	0,7	liekšana	0,5	4	23,0	R60	●
974	FBDB/50/Kompaktss	Uguns Kompaktss [3]	2x25 [2]	DF	tieša	nē	0,7	liekšana	0,5	4	33,5	R120	●

Lappuse	Apdares tips Nida Koka	Ģipša plākšņu apšuvums			Nida plākšņu stiprināšana	Konstrukcijas elementa statiskie parametri			Šķērsgriezuma attieciba	Ugunsdrošo pušu skaits	Būves svars uz 1 tek. m	Ugunsizturības klase [4]	Īpašā sistēma
		Nida	Biezums [mm]	Apzīmējums sask. ar standartu		Nodrošinājums pret vērpi	Stiepes koeficients [α_N]	Konstrukcijas elementa darbības veids	[b/h]		[kg]	[min.]	
KOKA NESOŠĀS KONSTRUKCIJAS UGUNSDROŠĪBAS SISTĒMA NIDA KOKA PRET VĒRPI NODROŠINĀTAS / NENODROŠINĀTAS SIJAS - APDARE NO TRIM PUSĒM													
976	FBDB/15/Uguns+	Uguns Pluss [3]	15,0 [1]	DF	tieša	jā	1,0	liekšana	1,0	3	11,0	R30	●
976	FBDB/25/Kompaktss	Uguns Kompaktss [3]	25,0 [1]	DF	tieša	jā	1,0	liekšana	1,0	3	14,5	R60	●
976	FBDB/50/Kompaktss	Uguns Kompaktss [3]	2x25 [2]	DF	tieša	jā	1,0	liekšana	1,0	3	33,5	R120	●
978	FBDB/15/Uguns+	Uguns Pluss [3]	15,0 [1]	DF	tieša	nē	0,7	liekšana	0,5	3	11,0	R30	●
978	FBDB/30/Uguns+	Uguns Pluss [3]	2x15,0 [1]	DF	tieša	nē	0,7	liekšana	0,5	3	14,5	R60	●
978	FBDB/50/Kompaktss	Uguns Kompaktss [3]	2x25 [2]	DF	tieša	nē	0,7	liekšana	0,5	3	33,5	R120	●

[1] Ugunsdrošības apšuvuma biezums noteikts konstrukcijas elementa minimālajam šķērsgriezumam [b=60mm].
[2] Ugunsdrošības apšuvuma biezums noteikts konstrukcijas elementa minimālajam šķērsgriezumam [b=100mm].
[3] Ir atļauts izmantot citas DF tipa Nida plāksnes papildu īpašību iegūšanai, piemēram: Nida Cietā (Cieto) - mehāniskās izturības palielināšanai.
[4] Ugunsdrošības klasifikācija ITB 1060.2/15/R89.

Lappuse	Apdares tips Nida Koka	Ģipša plākšņu apšuvums			Nida plākšņu stiprināšana	Konstrukcijas elementa statiskie parametri				Šķērsgriezuma attieciba	Ugunsdrošo pušu skaits	Būves svars uz 1 tek. m	Ugunsizturības klase [5]	Īpašā sistēma
		Nida	Biezums [mm]	Apzīmējums sask. ar standartu		Slaidums [λ_{min}]	Nodrošinājums pret vērpi	Stiepes koeficients [α_N]	Konstrukcijas elementa darbības veids	[b/h]		[kg]	[min.]	
KOKA NESOŠĀS KONSTRUKCIJAS UGUNSDROŠĪBAS SISTĒMA NIDA KOKA - STABI														
980	FSDB/18/Uguns+	Uguns Pluss [4]	18,0 [1]	DF	tieša	40	nē	1,0	saspiešana	1,0	4	15,5	R30	●
980	FSDB/18/Uguns+	Uguns Pluss [4]	18,0 [2]	DF	tieša	55	nē	1,0	saspiešana	1,0	4	15,5	R30	●
980	FSDB/18/Uguns+	Uguns Pluss [4]	18,0 [3]	DF	tieša	70	nē	1,0	saspiešana	1,0	4	15,5	R30	●
980	FSDB/30.5/Uguns+	Uguns Pluss [4]	12,5 + 18,0 [1]	DF	tieša	40	nē	1,0	saspiešana	1,0	4	24,0	R60	●
980	FSDB/30/Uguns+	Uguns Pluss [4]	2x15,0 [2]	DF	tieša	55	nē	1,0	saspiešana	1,0	4	25,5	R60	●
980	FSDB/30.5/Uguns+	Uguns Pluss [4]	12,5 + 18,0 [3]	DF	tieša	70	nē	1,0	saspiešana	1,0	4	24,0	R60	●
980	FSDB/50/Kompaktss	Uguns Kompaktss [4]	2x25 [3]	DF	tieša	40	nē	1,0	saspiešana	1,0	4	37,5	R120	●
982	FSDB/15/Uguns+	Uguns Pluss [2]	15,0 [1]	DF	tieša	Kompaktss stabs	jā	0,6 - 1,0	saspiešana	1,0	4	15,0	R30	●
982	FSDB/25/Kompaktss	Uguns Kompaktss [2]	25,0 [1]	DF	tieša	Kompaktss stabs	jā	0,6 - 1,0	saspiešana	1,0	4	21,0	R60	●
982	FSDB/27,5/Uguns+	Uguns Pluss [2]	12,5 + 15,0 [1]	DF	tieša	Kompaktss stabs	jā	0,6 - 1,0	saspiešana	1,0	4	23,0	R60	●
982	FSDB/50/Kompaktss	Uguns Kompaktss [2]	2x25 [1]	DF	tieša	Kompaktss stabs	jā	0,6 - 1,0	saspiešana	1,0	4	37,5	R120	●

[1] Ugunsdrošības apšuvuma biezums noteikts konstrukcijas elementa minimālajam šķērsgriezumam [b=60mm].
[2] Ugunsdrošības apšuvuma biezums noteikts konstrukcijas elementa minimālajam šķērsgriezumam [b=80mm].
[3] Ugunsdrošības apšuvuma biezums noteikts konstrukcijas elementa minimālajam šķērsgriezumam [b=170mm].
[4] Ir atļauts izmantot citas DF tipa Nida plāksnes papildu īpašību iegūšanai, piemēram: Nida Cietā (Cieto) - mehāniskās izturības palielināšanai.
[5] Ugunsdrošības klasifikācija ITB 1060.2/15/R89.

Lappuse	Apdares tips Nida Koka	Ģipša plākšņu apšuvums			Nida plākšņu stiprināšana	Konstrukcijas elementa statiskie parametri		Šķērsgriezuma attieciba	Ugunsdrošo pušu skaits	Būves svars uz 1 tek. m	Ugunsizturības klase [8]	Īpašā sistēma
		Nida	Biezums [mm]	Apzīmējums sask. ar standartu		Stiepes koeficients [α_T]	Konstrukcijas elementa darbības veids	[b/h]		[kg]	[min.]	
KOKA NESOŠĀS KONSTRUKCIJAS UGUNSDROŠĪBAS SISTĒMA NIDA KOKA - KOPŅU APAKŠĒJĀS JOSLAS, SAVIENOJUMI												
984	FKDB/15/Uguns+	Uguns Pluss [7]	15,0 [6]	DF	tieša	1,0	stiepe	1,0	4	13,5	R30	●
984	FKDB/25/Kompaktss	Uguns Kompaktss [7]	25,0 [6]	DF	tieša	1,0	stiepe	1,0	4	21,0	R60	●
984	FKDB/27,5/Uguns+	Uguns Pluss [7]	12,5 + 15,0 [6]	DF	tieša	1,0	stiepe	1,0	4	23,0	R60	●
984	FKDB/50/Kompaktss	Uguns Kompaktss [7]	2x25,0 [6]	DF	tieša	1,0	stiepe	1,0	4	37,5	R120	●

[6] Ugunsdrošības apšuvuma biezums noteikts konstrukcijas elementa minimālajam šķērsgriezumam [b=60mm].
[7] Ir atļauts izmantot citas DF tipa Nida plāksnes papildu īpašību iegūšanai, piemēram: Nida Cietā (Cieto) - mehāniskās izturības palielināšanai.
[8] Ugunsdrošības klasifikācija ITB 1060.2/15/R89.

PIRMIE TIRGŪ SAUSĀS BŪVES SISTĒMAS MARĶĒTA ZĪME CE

Lūdzu, atrodiet mūsu kanālu Siniat Nida YouTube

SAUSĀS BŪVES SISTĒMAS

KOKA NESOŠO KONSTRUKCIJU UGUNSDROŠĀ APDARE

nida Koks

Ugunsizturības klase: R30, R60, R120

Būves svars 1m²: 13,5-33,5 kg

Saistītā dokumenta numurs: Ugunsdrošības klasifikācija ITB

Ugunsdrošības klasifikācija ITB: ITB 1060.2/15/R89

SISTĒMAS:

FBDB/15; FBDB/30; FBDB/50

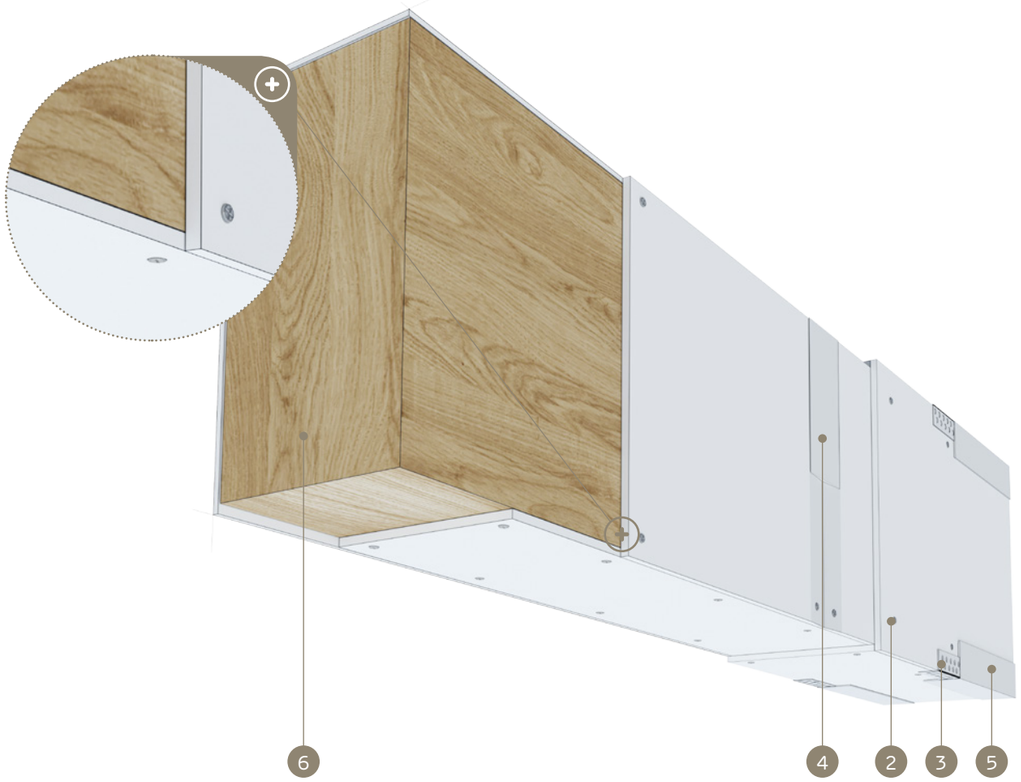

MATERIĀLI:

1. Ģipškartona plāksnes Nida DF tips
2. Pašurbjošās skrūves Kokam Nida
3. Perforēts alumīnija stūris Nida
4. Šuve starp ģipškartona plāksnēm tiek veidota no Nida Liesma (A1) ģipša masas ar Nida šuvju līmlenti
5. Ģipša špaktele Nida Liesma (A1)
6. Koka nesošās konstrukcijas elements

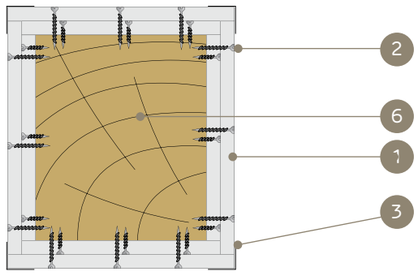

KOKA NESOŠO KONSTRUKCIJU UGUNSDROŠO APDARU SISTĒMA (PRET VĒRPI NODROŠINĀTAS SIJAS)

UGUNSDROŠĀS KOKA NESOŠĀS KONSTRUKCIJAS APDARES TEHNISKIE PARAMETRI - NIDA KOKA (PRET VĒRPI NODROŠINĀTAS SIJAS - APDARE NO ČETRĀM PUSĒM)

Sistēmas nosaukums Nida Koka	Ģipša plākšņu apšuvums			Nida plākšņu stiprināšana	Konstrukcijas elementa statiskie parametri			Šķērsgriezuma attiecība	Būves svars uz 1 tek. m	Ugunsizturības klase [4]	Īpašā sistēma
	Nida	Biezums [mm]	Apzīmējums sask. ar standartu		Nodrošinājums pret vērpi	Stiepes koeficients [α_M]	Konstrukcijas elementa darbības veids	[b/h]	[kg]	[min.]	
FBDB/15/Uguns+	Uguns Pluss [3]	15,0 [1]	DF	tieša	jā	1,0	liekšana	1,0	13,5	R30	●
FBDB/30/Uguns+	Uguns Pluss [3]	2x15,0 [1]	DF	tieša	jā	1,0	liekšana	1,0	23,0	R60	●
FBDB/50/Kompaktss	Uguns Kompaktss [3]	2x25 [2]	DF	tieša	jā	1,0	liekšana	1,0	33,5	R120	●

[1] Ugunsdrošības apšuvuma biezums noteikts konstrukcijas elementa minimālajam šķērsgriezumam [b=60mm].
[2] Ugunsdrošības apšuvuma biezums noteikts konstrukcijas elementa minimālajam šķērsgriezumam [b=80mm].
[3] Ir atļauts izmantot citas DF tipa Nida plāksnes papildu īpašību iegūšanai, piemēram: Nida Cietā (Cieto) - mehāniskās izturības palielināšanai.
[4] Ugunsdrošības klasifikācija ITB 1060.2/15/R89.
1 apdares tek. m svars ir aprēķināts konstrukcijas elementam ar 100x200 mm šķērsgriezumu.

MATERIĀLU PATĒRIŅŠ UZ 1 TEK. M NIDA KOKA KOKA NESOŠĀS KONSTRUKCIJAS UGUNSDROŠĀS APDARES

Materiāla nosaukums	Mērv.	Sistēmas tips Nida Koka		
		FBDB/15/Uguns+	FBDB/30/Uguns+	FBDB/50/Kompaktss
		Materiāla patēriņš uz 1 tek. m		
Plāksne Nida Uguns Pluss 15,0 mm	m²	x+0,1	2x+0,2	-
Plāksne Nida Uguns Pluss 25,0 mm	m²	-	-	2x+0,2
Pašurbjošās skrūves Kokam Nida 3,5x35 mm	gab.	48,0	24,0	-
Pašurbjošās skrūves Kokam Nida 3,5x45 mm	gab.	-	-	24,0
Pašurbjošās skrūves Kokam Nida 3,5x55 mm	gab.	-	48,0	-
Pašurbjošās skrūves Kokam Nida 4,2x70 mm	gab.	-	-	48,0
Ģipša špaktele Nida Liesma (A1)	kg	4,0 [5]	4,0 [5]	4,0 [5]
Līmlente šuvēm Nida	tek.m	0,9x	0,9x	0,9x
Perforēts stūris Nida	tek.m	4,0	4,0	4,0

[5] Aptuvenais patēriņa standarts.
SVARĪGI: "X" vērtības aprēķināšanas metodes skaidrojums. X=2b+2h (kur: b - sijas šķērsgriezuma (pamatnes) platums, h - sijas šķērsgriezuma augstums).
Patēriņa standartos nav ņemti vērā materiālie zaudējumi.

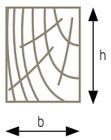

Aprēķināmā konstrukcijas elementa šķērsgriezuma shēma un apzīmējumi

PIRMIE TIRGŪ SAUSĀS BŪVES SISTĒMAS MARĶĒTA ZĪME CE

Lūdzu, atrodiet mūsu kanālu Siniat Nida YouTube

SAUSĀS BŪVES SISTĒMAS

KOKA NESOŠO KONSTRUKCIJU UGUNSDROŠĀ APDARE

nida Koks

Ugunsizturības klase: R30, R60, R120

Būves svars 1m²: 14,0-33,5 kg

Saistītā dokumenta numurs: Ugunsdrošības klasifikācija ITB

Ugunsdrošības klasifikācija ITB: ITB 1060.2/15/R89

SISTĒMAS:

FBDB/18; FBDB/30; FBDB/50

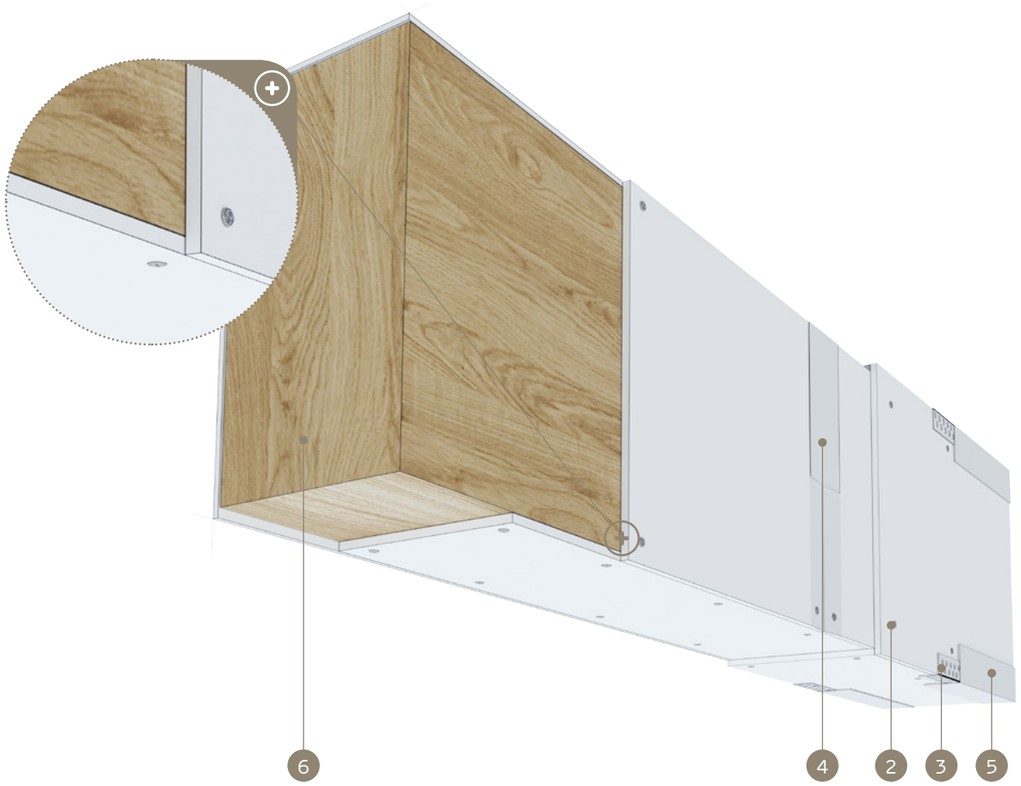

MATERIĀLI:

1. Ģipškartona plāksnes Nida DF tips
2. Pašurbjošās skrūves Kokam Nida
3. Perforēts alumīnija stūris Nida
4. Šuve starp ģipškartona plāksnēm tiek veidota no Nida Liesma (A1) ģipša masas ar Nida šuvju līmlenti
5. Ģipša špaktele Nida Liesma (A1)
6. Koka nesošās konstrukcijas elements

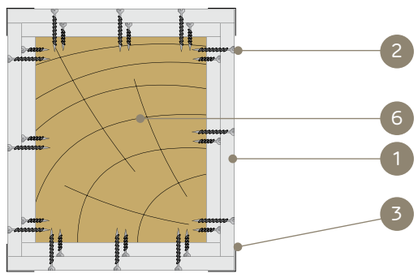

KOKA NESOŠO KONSTRUKCIJU UGUNSDROŠO APDARU SISTĒMA (PRET VĒRPI NENODROŠINĀTAS SIJAS)

UGUNSDROŠĀS KOKA NESOŠĀS KONSTRUKCIJAS APDARES TEHNISKIE PARAMETRI - NIDA KOKA (PRET VĒRPI NENODROŠINĀTAS SIJAS - APDARE NO ČETRĀM PUSĒM)

Sistēmas nosaukums Nida Koka	Ģipša plākšņu apšuvums			Nida plākšņu stiprināšana	Konstrukcijas elementa statiskie parametri			Šķērsgriezuma attiecība	Būves svars uz 1 tek. m	Ugunsizturības klase [4]	Īpašā sistēma
	Nida	Biezums [mm]	Apzīmējums sask. ar standartu		Nodrošinājums pret vērpi	Modifikācijas koeficients [Kmod]	Konstrukcijas elementa darbības veids	[b/h]	[kg]	[min.]	
FBDB/18/Uguns+	Uguns Pluss [3]	18,0 [1]	DF	tieša	nē	0,7	liekšana	0,5	14,0	R30	●
FBDB/30/Uguns+	Uguns Pluss [3]	2x15,0 [1]	DF	tieša	nē	0,7	liekšana	0,5	23,0	R60	●
FBDB/50/Kompaktss	Uguns Kompaktss [3]	2x25 [2]	DF	tieša	nē	0,7	liekšana	0,5	33,5	R120	●

[1] Ugunsdrošības apšuvuma biezums noteikts konstrukcijas elementa minimālajam šķērsgriezumam [b=60mm].
[2] Ugunsdrošības apšuvuma biezums noteikts konstrukcijas elementa minimālajam šķērsgriezumam [b=80mm].
[3] Ir atļauts izmantot citas DF tipa Nida plāksnes papildu īpašību iegūšanai, piemēram: Nida Cietā (Cieto) - mehāniskās izturības palielināšanai.
[4] Ugunsdrošības klasifikācija ITB 1060.2/15/R89.
1 apdares tek. m svars ir aprēķināts konstrukcijas elementam ar 100x200 mm šķērsgriezumu.

MATERIĀLU PATĒRIŅŠ UZ 1 TEK. M NIDA KOKA KOKA NESOŠĀS KONSTRUKCIJAS UGUNSDROŠĀS APDARES

Materiāla nosaukums	Mērv.	Sistēmas tips Nida Koka		
		FBDB/18/Uguns+	FBDB/30/Uguns+	FBDB/50/Kompaktss
		Materiāla patēriņš uz 1 tek. m		
Plāksne Nida Uguns Pluss 15,0 mm	m²	-	2x+0,2	-
Plāksne Nida Uguns Pluss 18,0 mm	m²	x+0,1	-	-
Plāksne Nida Uguns Pluss 25,0 mm	m²	-	-	2x+0,2
Pašurbjošās skrūves Kokam Nida 3,5x35 mm	gab.	-	24,0	-
Pašurbjošās skrūves Kokam Nida 3,5x45 mm	gab.	48,0	-	24,0
Pašurbjošās skrūves Kokam Nida 3,5x55 mm	gab.	-	48,0	-
Pašurbjošās skrūves Kokam Nida 4,2x70 mm	gab.	-	-	48,0
Ģipša špaktele Nida Liesma (A1)	kg	4,0 [5]	4,0 [5]	4,0 [5]
Līmlente šuvēm Nida	tek.m	0,9x	0,9x	0,9x
Perforēts stūris Nida	tek.m	4,0	4,0	4,0

[5] Aptuvenais patēriņa standarts.
SVARĪGI: "X" vērtības aprēķināšanas metodes skaidrojums. X=2b+2h (kur: b - sijas šķērsgriezuma (pamatnes) platums, h - sijas šķērsgriezuma augstums).
Patēriņa standartos nav ņemti vērā materiālie zaudējumi.

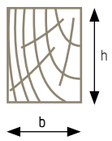

Aprēķināmā konstrukcijas elementa šķērsgriezuma shēma un apzīmējumi

SAUSĀS BŪVES SISTĒMAS

KOKA NESOŠO KONSTRUKCIJU UGUNSDROŠĀ APDARE

nida Koks

Ugunsizturības klase: R30, R60, R120

Būves svars 1m²: 11,0-33,5 kg

Saistītā dokumenta numurs: Ugunsdrošības klasifikācija ITB

Ugunsdrošības klasifikācija ITB: ITB 1060.2/15/R89

SISTĒMAS:

FBDB/15; FBDB/25; FBDB/50

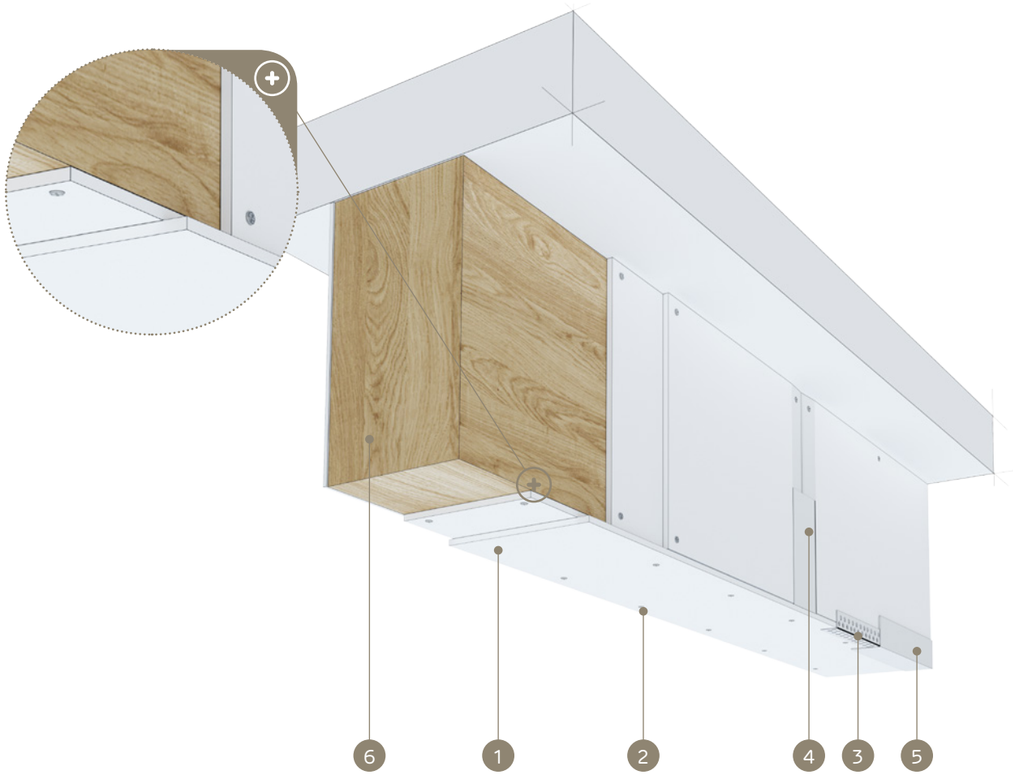

MATERIĀLI:

1. Ģipškartona plāksnes Nida DF tips
2. Pašurbjošās skrūves Kokam Nida
3. Perforēts alumīnija stūris Nida
4. Šuve starp ģipškartona plāksnēm tiek veidota no Nida Liesma (A1) ģipša masas ar Nida šuvju līmlenti
5. Ģipša špaktele Nida Liesma (A1)
6. Koka nesošās konstrukcijas elements

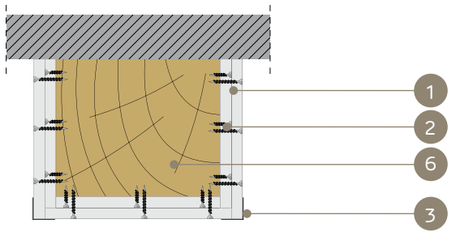

KOKA NESOŠO KONSTRUKCIJU UGUNSDROŠO APDARU SISTĒMA (PRET VĒRPI NODROŠINĀTAS SIJAS)

UGUNSDROŠĀS KOKA NESOŠĀS KONSTRUKCIJAS APDARES TEHNISKIE PARAMETRI - NIDA KOKA PRET VĒRPI NODROŠINĀTAS SIJAS - APDARE NO TRIM PUSĒM

Sistēmas nosaukums Nida Koka	Ģipša plākšņu apšuvums			Nida plākšņu stiprināšana	Konstrukcijas elementa statiskie parametri			Šķērsgriezuma attiecība	Būves svars uz 1 tek. m	Ugunsizturības klase [4]	Īpašā sistēma
	Nida	Biezums [mm]	Apzīmējums sask. ar standartu		Nodrošinājums pret vērpi	Stiepes koeficients [α_{tt}]	Konstrukcijas elementa darbības veids	[b/h]	[kg]	[min.]	
FBDB/15/Uguns+	Uguns Pluss [3]	15,0 [1]	DF	tieša	jā	1,0	liekšana	1,0	11,0	R30	●
FBDB/25/Kompaktss	Uguns Kompaktss [3]	25,0 [1]	DF	tieša	jā	1,0	liekšana	1,0	14,5	R60	●
FBDB/50/Kompaktss	Uguns Kompaktss [3]	2x25 [2]	DF	tieša	jā	1,0	liekšana	1,0	33,5	R120	●

[1] Ugunsdrošības apšuvuma biezums noteikts konstrukcijas elementa minimālajam šķērsgriezumam [b=60mm].
[2] Ugunsdrošības apšuvuma biezums noteikts konstrukcijas elementa minimālajam šķērsgriezumam [b=80mm].
[3] Ir atļauts izmantot citas DF tipa Nida plāksnes papildu īpašību iegūšanai, piemēram: Nida Cietā (Cieto) - mehāniskās izturības palielināšanai.
[4] Ugunsdrošības klasifikācija ITB 1060.2/15/R89.
1 apdares tek. m svars ir aprēķināts konstrukcijas elementam ar 100x200 mm šķērsgriezumu.

MATERIĀLU PATĒRIŅŠ UZ 1 TEK. M NIDA KOKA KOKA NESOŠĀS KONSTRUKCIJAS UGUNSDROŠĀS APDARES

Materiāla nosaukums	Mērv.	Sistēmas tips Nida Koka		
		FBDB/15/Uguns+	FBDB/25/Kompaktss	FBDB/50/Kompaktss
		Materiāla patēriņš uz 1 tek. m		
Plāksne Nida Uguns Pluss 15,0 mm	m²	x+0,1	-	-
Plāksne Nida Uguns Pluss 25,0 mm	m²	-	x+01	2x+0,2
Pašurbjošās skrūves Kokam Nida 3,5x35 mm	gab.	48,0	-	-
Pašurbjošās skrūves Kokam Nida 3,5x45 mm	gab.	-	48,0	24,0
Pašurbjošās skrūves Kokam Nida 3,5x55 mm	gab.	-	-	-
Pašurbjošās skrūves Kokam Nida 4,2x70 mm	gab.	-	-	48,0
Ģipša špaktele Nida Liesma (A1)	kg	2,0 [5]	2,0 [5]	2,0 [5]
Līmlente šuvēm Nida	tek.m	0,9x	0,9x	0,9x
Perforēts stūris Nida	tek.m	2,0	2,0	2,0

[5] Aptuvenais patēriņa standarts.
SVARĪGI: "X" vērtības aprēķināšanas metodes skaidrojums. X=2b+2h (kur: b - sijas šķērsgriezuma (pamatnes) platums, h - sijas šķērsgriezuma augstums).
Patēriņa standartos nav ņemti vērā materiālie zaudējumi.

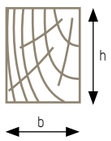

Aprēķināmā konstrukcijas elementa šķērsgriezuma shēma un apzīmējumi

SAUSĀS BŪVES SISTĒMAS

KOKA NESOŠO KONSTRUKCIJU UGUNSDROŠĀ APDARE

nida Koks

Ugunsizturības klase: R30, R60, R120

Būves svars 1m²: 11,0-33,5 kg

Saistītā dokumenta numurs: Ugunsdrošības klasifikācija ITB

Ugunsdrošības klasifikācija ITB: ITB 1060.2/15/R89

SISTĒMAS:

FBDB/15; FBDB/30; FBDB/50

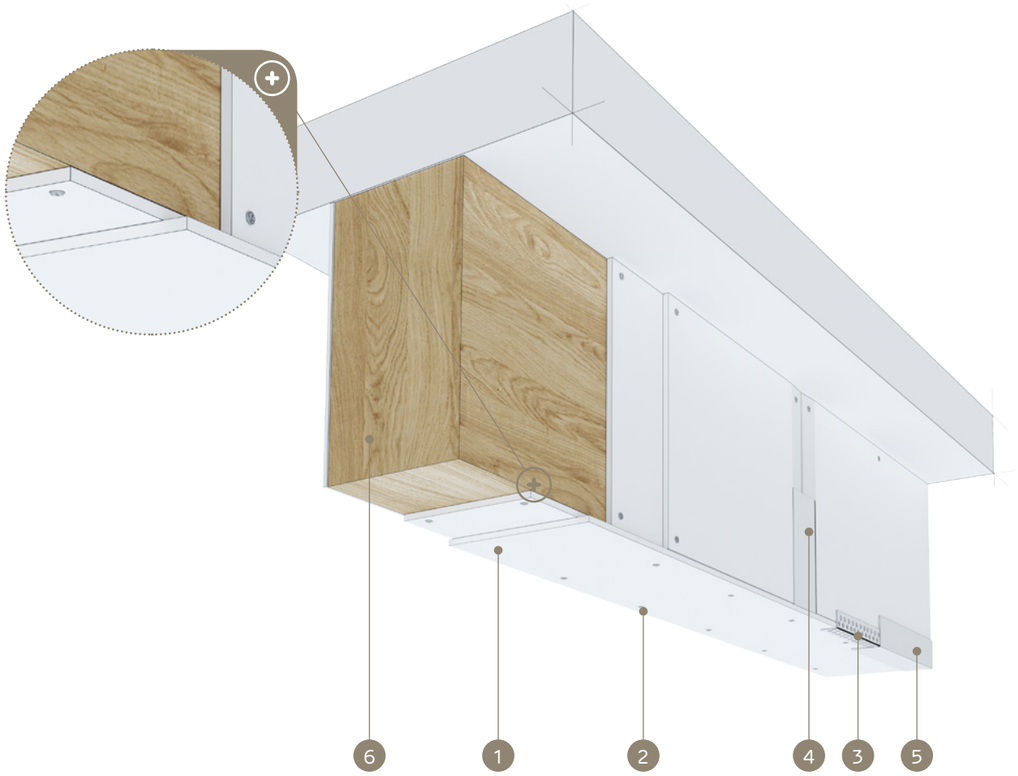

MATERIĀLI:

1. Ģipškartona plāksnes Nida DF tips
2. Pašurbjošās skrūves Kokam Nida
3. Perforēts alumīnija stūris Nida
4. Šuve starp ģipškartona plāksnēm tiek veidota no Nida Liesma (A1) ģipša masas ar Nida šuvju līmlenti
5. Ģipša špaktele Nida Liesma (A1)
6. Koka nesošās konstrukcijas elements

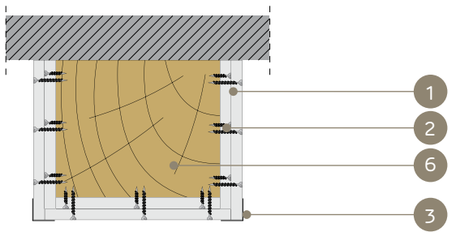

KOKA NESOŠO KONSTRUKCIJU UGUNSDROŠO APDARU SISTĒMA (PRET VĒRPI NENODROŠINĀTAS SIJAS)

UGUNSDROŠĀS KOKA NESOŠĀS KONSTRUKCIJAS APDARES TEHNISKIE PARAMETRI - NIDA KOKA PRET VĒRPI NENODROŠINĀTAS SIJAS - APDARE NO TRIM PUSĒM

Sistēmas nosaukums Nida Koka	Ģipša plākšņu apšuvums			Nida plākšņu stiprināšana	Konstrukcijas elementa statiskie parametri			Šķērsgriezuma attiecība	Būves svars uz 1 tek. m	Ugunsizturības klase [4]	Īpašā sistēma
	Nida	Biezums [mm]	Apzīmējums sask. ar standartu		Nodrošinājums pret vērpi	Modifikācijas koeficients [Kmod]	Konstrukcijas elementa darbības veids	[b/h]	[kg]	[min.]	
FBDB/15/Uguns+	Uguns Pluss [3]	15,0 [1]	DF	tieša	nē	0,7	liekšana	0,5	11,0	R30	●
FBDB/30/Uguns+	Uguns Pluss [3]	2x15,0 [1]	DF	tieša	nē	0,7	liekšana	0,5	14,5	R60	●
FBDB/50/Kompaktss	Uguns Kompaktss [3]	2x25 [2]	DF	tieša	nē	0,7	liekšana	0,5	33,5	R120	●

[1] Ugunsdrošības apšuvuma biezums noteikts konstrukcijas elementa minimālajam šķērsgriezumam [b=60mm].
[2] Ugunsdrošības apšuvuma biezums noteikts konstrukcijas elementa minimālajam šķērsgriezumam [b=80mm].
[3] Ir atļauts izmantot citas DF tipa Nida plāksnes papildu īpašību iegūšanai, piemēram: Nida Cietā (Cieto) - mehāniskās izturības palielināšanai.
[4] Ugunsdrošības klasifikācija ITB 1060.2/15/R89.
1 apdares tek. m svars ir aprēķināts konstrukcijas elementam ar 100x200 mm šķērsgriezumu.

MATERIĀLU PATĒRIŅŠ UZ 1 TEK. M NIDA KOKA KOKA NESOŠĀS KONSTRUKCIJAS UGUNSDROŠĀS APDARES

Materiāla nosaukums	Mērv.	Sistēmas tips Nida Koka		
		FBDB/15/Uguns+	FBDB/30/Uguns+	FBDB/50/Kompaktss
		Materiāla patēriņš uz 1 tek. m		
Plāksne Nida Uguns Pluss 15,0 mm	m²	x+0,1	2x+0,2	-
Plāksne Nida Uguns Pluss 25,0 mm	m²	-	-	2x+0,2
Pašurbjošās skrūves Kokam Nida 3,5x35 mm	gab.	48,0	24,0	-
Pašurbjošās skrūves Kokam Nida 3,5x45 mm	gab.	-	-	24,0
Pašurbjošās skrūves Kokam Nida 3,5x55 mm	gab.	-	48,0	-
Pašurbjošās skrūves Kokam Nida 4,2x70 mm	gab.	-	-	48,0
Ģipša špaktele Nida Liesma (A1)	kg	2,0 [5]	2,0 [5]	2,0 [5]
Līmlente šuvēm Nida	tek.m	0,9x	0,9x	-
Perforēts stūris Nida	tek.m	2,0	2,0	2,0

[5] Aptuvenais patēriņa standarts.
SVARĪGI: "X" vērtības aprēķināšanas metodes skaidrojums. X=2b+2h (kur: b - sijas šķērsgriezuma (pamatnes) platums, h - sijas šķērsgriezuma augstums).
Patēriņa standartos nav ņemti vērā materiālie zaudējumi.

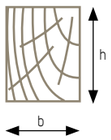

Aprēķināmā konstrukcijas elementa šķērsgriezuma shēma un apzīmējumi

PIRMIE TIRGŪ SAUSĀS BŪVES SISTĒMAS MARĶĒTA ZĪME CE

Lūdzu, atrodiet mūsu kanālu Siniat Nida YouTube

SAUSĀS BŪVES SISTĒMAS

KOKA NESOŠO KONSTRUKCIJU UGUNSDROŠĀ APDARE

nida Koks

Ugunsizturības klase: R30, R60, R120

Būves svars 1m²: 15,5-37,5 kg

Saistītā dokumenta numurs: Ugunsdrošības klasifikācija ITB

Ugunsdrošības klasifikācija ITB: ITB 1060.2/15/R89

SISTĒMAS:

FSDB/18; FSDB/30.5; FSDB/30; FSDB/50

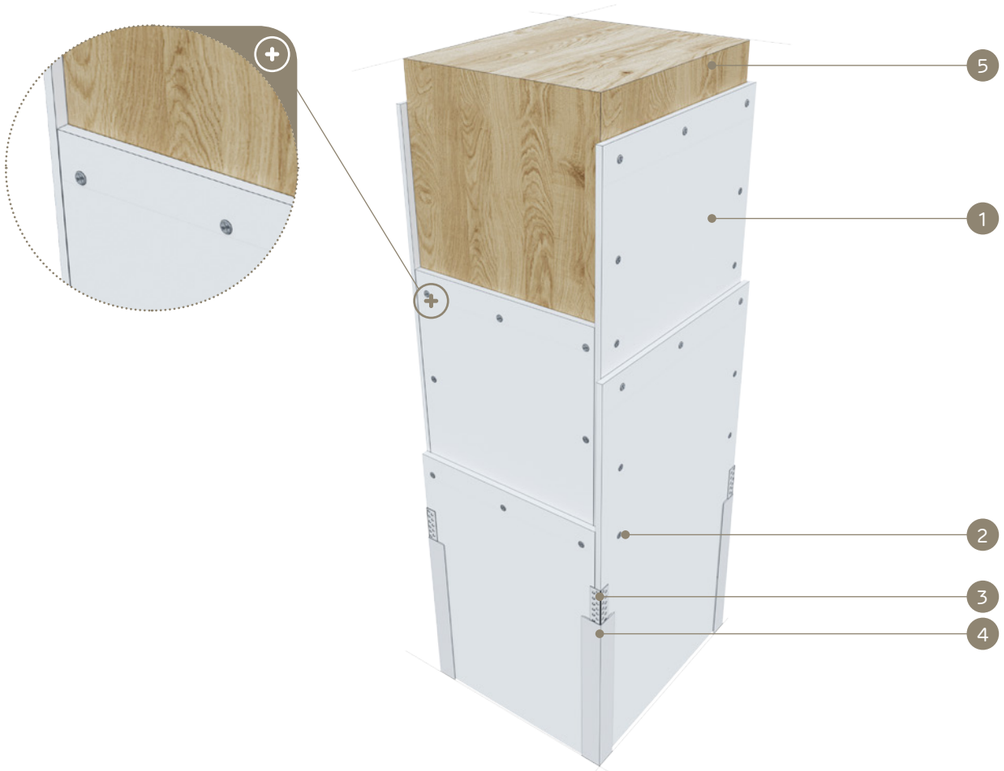

MATERIĀLI:

1. Ģipškartona plāksnes Nida DF tips
2. Pašurbjošās skrūves Kokam Nida
3. Perforēts alumīnija stūris Nida
4. Ģipša špaktele Nida Liesma (A1)
5. Koka nesošās konstrukcijas elements

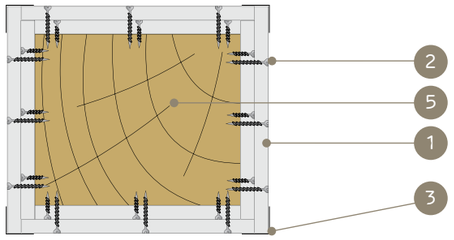

KOKA NESOŠO KONSTRUKCIJU UGUNSDROŠO APDARU SISTĒMA (PRET IZLIEKŠANOS NENODROŠINĀTI SLAIDI STABI)

UGUNSDROŠĀS KOKA NESOŠĀS KONSTRUKCIJAS APDARES TEHNISKIE PARAMETRI - NIDA KOKA (PRET IZLIEKŠANOS NENODROŠINĀTI SLAIDI STABI - APDARE NO ČETRĀM PUSĒM)

Sistēmas nosaukums Nida Koka	Ģipša plākšņu apšuvums			Nida plākšņu stiprināšana	Konstrukcijas elementa statiskie parametri				Šķērsgriezuma attiecība	Būves svars uz 1 tek. m	Ugunsizturības klase [5]	Īpašā sistēma
	Nida	Biezums [mm]	Apzīmējums sask. ar standartu		Slaidums [λ_{min}]	Nodrošinājums pret vērpi	Stiepes koeficients [α_N]	Konstrukcijas elementa darbības veids	[b/h]	[kg]	[min.]	
FSDB/18/Uguns+	Uguns Pluss [4]	18,0 [1]	DF	tieša	40	nē	1,0	saspiešana	1,0	15,5	R30	●
FSDB/18/Uguns+	Uguns Pluss [4]	18,0 [2]	DF	tieša	55	nē	1,0	saspiešana	1,0	15,5	R30	●
FSDB/18/Uguns+	Uguns Pluss [4]	18,0 [3]	DF	tieša	70	nē	1,0	saspiešana	1,0	15,5	R30	●
FSDB/30.5/Uguns+	Uguns Pluss [4]	12,5 + 18,0 [1]	DF	tieša	40	nē	1,0	saspiešana	1,0	24,0	R60	●
FSDB/30/Uguns+	Uguns Pluss [4]	2x15,0 [2]	DF	tieša	55	nē	1,0	saspiešana	1,0	25,5	R60	●
FSDB/30.5/Uguns+	Uguns Pluss [4]	12,5 + 18,0 [3]	DF	tieša	70	nē	1,0	saspiešana	1,0	24,0	R60	●
FSDB/50/ Kompaktss	Uguns Kompaktss [4]	2x25 [3]	DF	tieša	40	nē	1,0	saspiešana	1,0	37,5	R120	●

[1] Ugunsdrošības apšuvuma biezums noteikts konstrukcijas elementa minimālajam šķērsgriezumam [b=60mm].
[2] Ugunsdrošības apšuvuma biezums noteikts konstrukcijas elementa minimālajam šķērsgriezumam [b=80mm].
[3] Ugunsdrošības apšuvuma biezums noteikts konstrukcijas elementa minimālajam šķērsgriezumam [b=170mm].
[4] Ir atļauts izmantot citas DF tipa Nida plāksnes papildu īpašību iegūšanai, piemēram: Nida Cietā (Cieto) - mehāniskās izturības palielināšanai.
[5] Ugunsdrošības klasifikācija ITB 1060.2/15/R89.
1 apdares tek. m svars ir aprēķināts konstrukcijas elementam ar 200x200 mm šķērsgriezumu.

MATERIĀLU PATĒRIŅŠ UZ 1 TEK. M NIDA KOKA KOKA NESOŠĀS KONSTRUKCIJAS UGUNSDROŠĀS APDARES

Materiāla nosaukums	Mērv.	Sistēmas tips Nida Koka			
		FSDB/18/Uguns+	FSDB/30.5/Uguns+	FSDB/30/Uguns+	FSDB/50/Kompaktss
		Materiāla patēriņš uz 1 tek. m			
Plāksne Nida Uguns Pluss 12,5 mm	m²	-	x+0,1	-	-
Plāksne Nida Uguns Pluss 15,0 mm	m²	-	-	2x+0,2	-
Plāksne Nida Uguns Pluss 18,0 mm	m²	x+0,1	x+0,1	-	-
Plāksne Nida Uguns Pluss 25,0 mm	m²	-	-	-	2x+0,2
Pašurbjošās skrūves Kokam Nida 3,5x35 mm	gab.	-	24,0	24,0	-
Pašurbjošās skrūves Kokam Nida 3,5x45 mm	gab.	48,0	-	-	24,0
Pašurbjošās skrūves Kokam Nida 3,5x55 mm	gab.	-	48,0	48,0	-
Pašurbjošās skrūves Kokam Nida 4,2x70 mm	gab.	-	-	-	48,0
Ģipša špaktele Nida Liesma (A1)	kg	4,0 [6]	4,0 [6]	4,0 [6]	4,0 [6]
Līmlente šuvēm Nida	tek.m	0,9x	0,9x	0,9x	0,9x
Perforēts stūris Nida	tek.m	4,0	4,0	4,0	4,0

[6] Aptuvenais patēriņa standarts.
SVARĪGI: "X" vērtības aprēķināšanas metodes skaidrojums. X=2b+2h (kur: b - sijas šķērsgriezuma (pamatnes) platums, h - sijas šķērsgriezuma augstums).
Patēriņa standartos nav ņemti vērā materiālie zaudējumi.

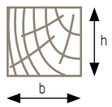

Aprēķināmā konstrukcijas elementa šķērsgriezuma shēma un apzīmējumi

SAUSĀS BŪVES SISTĒMAS

KOKA NESOŠO KONSTRUKCIJU UGUNSDROŠĀ APDARE

nida Koks

Ugunsizturības klase: R30, R60, R120

Būves svars 1m²: 15,0-37,5 kg

Saistītā dokumenta numurs: Ugunsdrošības klasifikācija ITB

Ugunsdrošības klasifikācija ITB: ITB 1060.2/15/R89

SISTĒMAS:

FSDB/15; FSDB/25; FSDB/27,5; FSDB/50

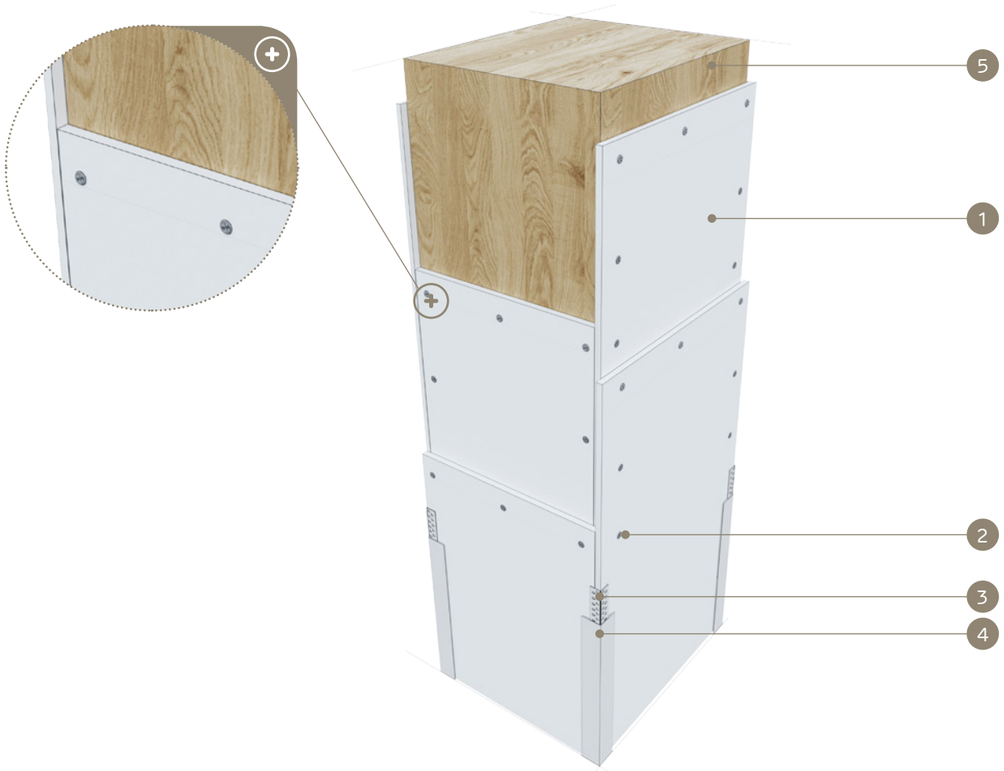

MATERIĀLI:

1. Ģipškartona plāksnes Nida DF tips
2. Pašurbjošās skrūves Kokam Nida
3. Perforēts alumīnija stūris Nida
4. Ģipša špaktele Nida Liesma (A1)
5. Koka nesošās konstrukcijas elements

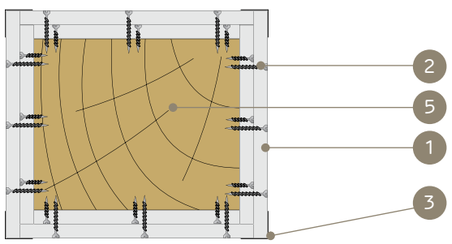

KOKA NESOŠO KONSTRUKCIJU UGUNSDROŠO APDARU SISTĒMA (KOMPAKTSSI STABI: IZLIEKŠANĀS NAV IESPĒJAMA)

UGUNSDROŠĀS KOKA NESOŠĀS KONSTRUKCIJAS APDARES TEHNISKIE PARAMETRI - NIDA KOKA (KOMPAKTSSI STABI BEZ IZLIEKŠANĀS IESPĒJAS - APDARE NO ČETRĀM PUSĒM)

Sistēmas nosaukums Nida Koka	Ģipša plāksņu apšuvums			Nida plāksņu stiprināšana	Konstrukcijas elementa statiskie parametri			Šķērsgriezuma attiecība	Būves svars uz 1 tek. m	Ugunsizturības klase [3]	Īpašā sistēma
	Nida	Biezums [mm]	Apzīmējums sask. ar standartu		Nodrošinājums pret vērpi	Stiepes koeficients [α_N]	Konstrukcijas elementa darbības veids	[b/h]	[kg]	[min.]	
FSDB/15/Uguns+	Uguns Pluss [2]	15,0 [1]	DF	tieša	jā	0,6 - 1,0	saspiešana	1,0	15,0	R30	●
FSDB/25/Kompaktss	Uguns Kompaktss [2]	25,0 [1]	DF	tieša	jā	0,6 - 1,0	saspiešana	1,0	21,0	R60	●
FSDB/27,5/Uguns+	Uguns Pluss [2]	12,5 + 15,0 [1]	DF	tieša	jā	0,6 - 1,0	saspiešana	1,0	23,0	R60	●
FSDB/50/Kompaktss	Uguns Kompaktss [2]	2x25 [1]	DF	tieša	jā	0,6 - 1,0	saspiešana	1,0	37,5	R120	●

[1] Ugunsdrošības apšuvuma biezums noteikts konstrukcijas elementa minimālajam šķērsgriezumam [b=60mm].
[2] Ir atļauts izmantot citas DF tipa Nida plāksnes papildu īpašību iegūšanai, piemēram: Nida Cietā (Cieto) - mehāniskās izturības palielināšanai.
[3] Ugunsdrošības klasifikācija ITB 1060.2/15/R89.
1 apdares tek. m svars ir aprēķināts konstrukcijas elementam ar 200x200 mm šķērsgriezumu.

MATERIĀLU PATĒRIŅŠ UZ 1 TEK. M NIDA KOKA KOKA NESOŠĀS KONSTRUKCIJAS UGUNSDROŠĀS APDARES

Materiāla nosaukums	Mērv.	Sistēmas tips Nida Koka			
		FSDB/15/Uguns+	FSDB/25/Kompaktss	FSDB/27,5/Uguns+	FSDB/50/Kompaktss
		Materiāla patēriņš uz 1 tek. m			
Plāksne Nida Uguns Pluss 12,5 mm	m²	-	-	x+0,1	-
Plāksne Nida Uguns Pluss 15,0 mm	m²	x+0,1	-	x+0,1	-
Plāksne Nida Uguns Pluss 25,0 mm	m²	-	x+0,1	-	2x+0,2
Pašurbjošās skrūves Kokam Nida 3,5x35 mm	gab.	48,0	-	24,0	-
Pašurbjošās skrūves Kokam Nida 3,5x45 mm	gab.	-	48,0	-	24,0
Pašurbjošās skrūves Kokam Nida 3,5x55 mm	gab.	-	-	48,0	-
Pašurbjošās skrūves Kokam Nida 4,2x70 mm	gab.	-	-	-	48,0
Ģipša špaktele Nida Liesma (A1)	kg	4,0 [4]	4,0 [4]	4,0 [4]	4,0 [4]
Līmlente šuvēm Nida	tek.m	0,9x	0,9x	0,9x	0,9x
Perforēts stūris Nida	tek.m	4,0	4,0	4,0	4,0

[4] Aptuvenais patēriņa standarts.
SVARĪGI: "X" vērtības aprēķināšanas metodes skaidrojums. X=2b+2h (kur: b - sijas šķērsgriezuma (pamatnes) platums, h - sijas šķērsgriezuma augstums).
Patēriņa standartos nav ņemti vērā materiālie zaudējumi.

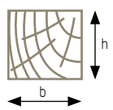

Aprēķināmā konstrukcijas elementa šķērsgriezuma shēma un apzīmējumi

PIRMIE TIRGŪ SAUSĀS BŪVES SISTĒMAS MARĶĒTA ZĪME CE

Lūdzu, atrodiet mūsu kanālu Siniat Nida YouTube

SAUSĀS BŪVES SISTĒMAS

KOKA NESOŠO KONSTRUKCIJU UGUNSDROŠĀ APDARE

nida Koks

Ugunsizturības klase: R30, R60, R120

Būves svars 1m²: 13,5-33,5 kg

Saistītā dokumenta numurs: Ugunsdrošības klasifikācija ITB

Ugunsdrošības klasifikācija ITB: ITB 1060.2/15/R89

SISTĒMAS:

FKDB/15; FKDB/25; FKDB/27,5; FKDB/50

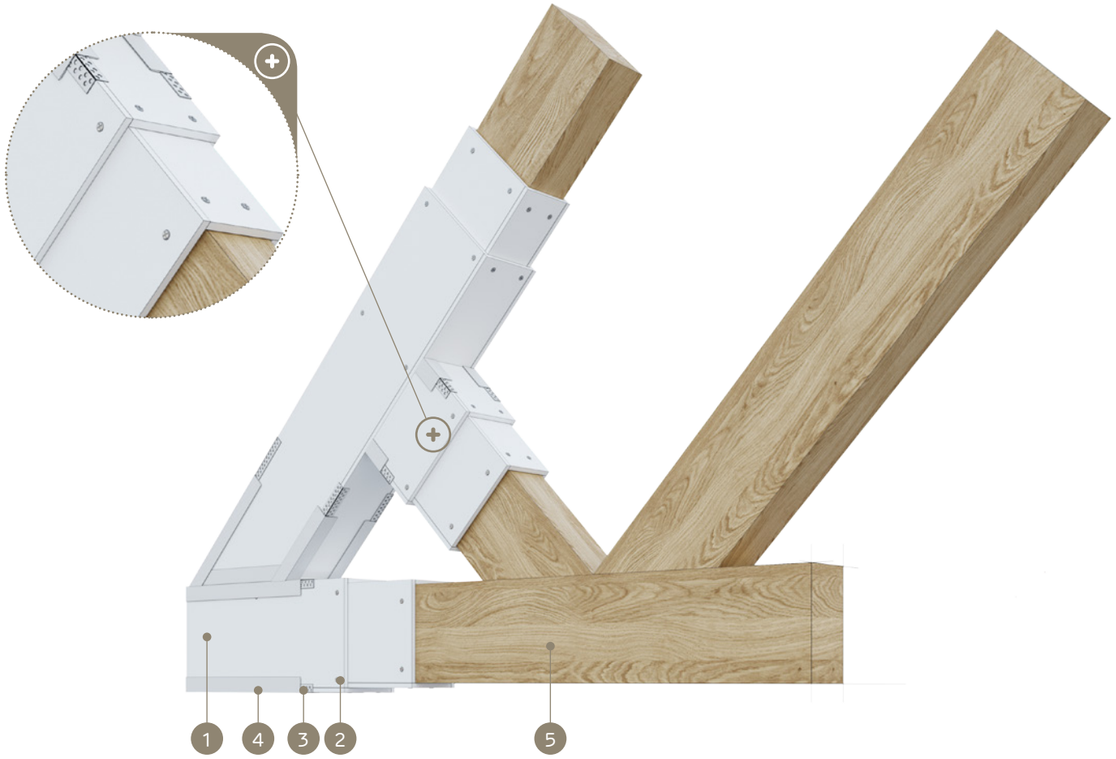

MATERIĀLI:

1. Ģipškartona plāksnes Nida DF tips
2. Pašurbjošās skrūves Kokam Nida
3. Perforēts alumīnija stūris Nida
4. Ģipša špaktele Nida Liesma (A1)
5. Koka nesošās konstrukcijas elements

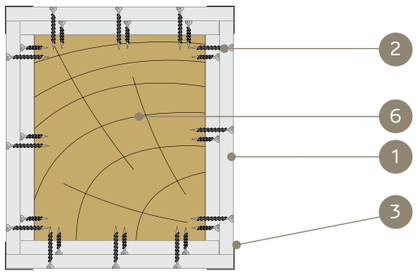

KOKA NESOŠO KONSTRUKCIJU UGUNSDROŠO APDARU SISTĒMA (KOPŅU APAKŠĒJĀS JOSLAS, SAVIENOJUMI)

UGUNSDROŠĀS KOKA NESOŠĀS KONSTRUKCIJAS APDAREŠ TEHNISKIE PARAMETRI - NIDA KOKA (KOPŅU APAKŠĒJĀS JOSLAS, SAVIENOJUMI - APDARE NO ČETRĀM PUSĒM)

Sistēmas nosaukums Nida Koka	Ģipša plākšņu apšuvums			Nida plākšņu stiprināšana	Konstrukcijas elementa statiskie parametri		Šķērsgriezuma attiecība	Būves svars uz 1 tek. m	Ugunsizturības klase [3]	Īpašā sistēma
	Nida	Biezums [mm]	Apzīmējums sask. ar standartu		Stiepes koeficients [α_t]	Konstrukcijas elementa darbības veids	[b/h]	[kg]	[min.]	
FKDB/15/Uguns+	Uguns Pluss [2]	15,0 [1]	DF	tieša	1,0	stiepe	1,0	13,5	R30	●
FKDB/25/Kompaktss	Uguns Kompaktss [2]	25,0 [1]	DF	tieša	1,0	stiepe	1,0	18,5	R60	●
FKDB/27,5/Uguns+	Uguns Pluss [2]	12,5 + 15,0 [1]	DF	tieša	1,0	stiepe	1,0	20,5	R60	●
FKDB/50/Kompaktss	Uguns Kompaktss [2]	2x25,0 [1]	DF	tieša	1,0	stiepe	1,0	33,5	R120	●

[1] Ugunsdrošības apšuvuma biezums noteikts konstrukcijas elementa minimālajam šķērsgriezumam [b=60mm].
[2] Ir atļauts izmantot citas DF tipa Nida plāksnes papildu īpašību iegūšanai, piemēram: Nida Cietā (Cieto) - mehāniskās izturības palielināšanai.
[3] Ugunsdrošības klasifikācija ITB 1060.2/15/R89.
1 apdares tek. m svars ir aprēķināts konstrukcijas elementam ar 100x200 mm šķērsgriezumu.

MATERIĀLU PATĒRIŅŠ UZ 1 TEK. M NIDA KOKA KOKA NESOŠĀS KONSTRUKCIJAS UGUNSDROŠĀS APDARES

Materiāla nosaukums	Mērv.	Sistēmas tips Nida Koka			
		FKDB/15/Uguns+	FKDB/25/Kompaktss	FKDB/27,5/Uguns+	FKDB/50/Kompaktss
		Materiāla patēriņš uz 1 tek. m			
Plāksne Nida Uguns Pluss 12,5 mm	m²	-	-	x+0,1	-
Plāksne Nida Uguns Pluss 15,0 mm	m²	x+0,1	-	x+0,1	-
Plāksne Nida Uguns Pluss 25,0 mm	m²	-	x+0,1	-	2x+0,2
Pašurbjošās skrūves Kokam Nida 3,5x35 mm	gab.	48,0	-	24,0	-
Pašurbjošās skrūves Kokam Nida 3,5x45 mm	gab.	-	48,0	-	24,0
Pašurbjošās skrūves Kokam Nida 3,5x55 mm	gab.	-	-	48,0	-
Pašurbjošās skrūves Kokam Nida 4,2x70 mm	gab.	-	-	-	48,0
Ģipša špaktele Nida Liesma (A1)	kg	4,0 [4]	4,0 [4]	4,0 [4]	4,0 [4]
Līmlente šuvēm Nida	tek.m	0,9x	0,9x	0,9x	0,9x
Perforēts stūris Nida	tek.m	4,0	4,0	4,0	4,0

[4] Aptuvenais patēriņa standarts.
SVARĪGI: "X" vērtības aprēķināšanas metodes skaidrojums. X=2b+2h (kur: b - sijas šķērsgriezuma (pamatnes) platums, h - sijas šķērsgriezuma augstums).
Patēriņa standartos nav ņemti vērā materiālie zaudējumi.

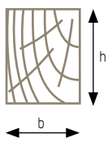

Aprēķināmā konstrukcijas elementa šķērsgriezuma shēma un apzīmējumi

PIRMIE TIRGŪ SAUSĀS BŪVES SISTĒMAS MARĶĒTA ZĪME CE

Lūdzu, atrodiet mūsu kanālu Siniat Nida YouTube

KOKA NESOŠO KONSTRUKCIJU UGUNSDROŠĀ APDARE

Koka nesošo konstrukciju ugunsdrošo apdaru sistēma ir novatorisks projekts, kas izstrādāts kopā ar speciālistiem no Varšavas Celtniecības tehnikas institūta Uguns pētniecības nodaļas Tas ir pirmais šāda mēroga pasākums Eiropā, nozarei sadarbojoties ar pilnvaroto iestādi, pamatojoties uz tādiem jaunākajiem un stingrākajiem standartiem kā PN-EN 1991-1-2 (Eirokodekss 1) "Iedarbe uz konstrukcijām – 1-2.daļa: Vispārējās slodzes. – Ugunsiedarbe uz konstrukcijām"; PN-EN 1995-1-1 (Eirokodekss 5) "Koka konstrukciju projektēšana. 1-1. daļa: Vispārīgie noteikumi. Vispārīgie noteikumi un noteikumi būvēm" ; PN-EN 1995-1-2 (Eirokodekss 5) "Koka konstrukciju projektēšana. 1-2. daļa: Vispārīgie noteikumi. Ugunsdrošu konstrukciju projektēšana."

Visās aprakstītajās sistēmās ir izmantojamas ugunsdrošās ģipškartona plāksnes Nida Uguns Pluss DF tips (saskaņā ar standartu PN-EN 520) un Nida Uguns Kompaktss DF tips (arī saskaņā ar standartu PN-EN520), kuru biezumi ir 12,5; 15,0; 18,0; 20,0; 25,0 mm un kas ir uzstādāmas tiešā tehnoloģijā.

Piedāvātās pasīvās ugunsdrošības nodrošināšanas sistēmas unikālā veidā apvieno estētiskās vērtības ar augstām ugunsdrošības prasībām. Specializētie risinājumi ļauj aizsargāt nesošās Koka konstrukcijas klasēs R30, R60, R120.

Koka nesošo konstrukciju ugunsdrošās apdares nosaukumi

Lai palīdzētu izvēlēties atbilstošo sistēmu attiecībā uz ugunsizturības klasi, konstrukcijas elementa tipu un plākšņu konfigurāciju, mēs piedāvājam apzīmējumu piemēru ar detalizētu atsevišķu elementu aprakstu.

NIDA Koks FBDB / 15 / UGUNS+

- **NIDA Koks** – Nida sistēmas nosaukums
- **FBDB** – Koka konstrukcijas tips:
  - FBDB - Koka sija
  - FSDB - Koka stabs
  - FKDB - Koka kopnes elements
- **/ 15 /** – Kopējais plākšņu biezums [mm]:
  - 12,5 = 1x12,5
  - 15,0 = 1x15,0
  - 18,0 = 1x18,0
  - 20,0 = 1x20,0
  - 25,0 = 2x12,5 / 1x25,0
  - 27,5 = 12,5 + 15,0
  - 30,0 = 2x15,0
  - 30,5 = 12,5 + 18,0
  - 33,0 = 15,0 + 18,0
  - 36,0 = 2x18,0
  - 38,0 = 18,0 + 20,0
  - 40,0 = 2x20,0
  - 42,0 = 18,0 + 25,0
  - 45,0 = 20,0 + 25,0
  - 50,0 = 2x25,0
- **UGUNS+** – Nida plākšņu veids:
  - Uguns Pluss
  - Uguns Kompaktss

KOKA NESOŠO KONSTRUKCIJU UGUNSDROŠĀS APDARES IZVĒLES TABULAS

Lai palīdzētu izvēlēties atbilstošo Koka nesošo konstrukciju nodrošinājuma risinājumu Nida Koka sistēmā, esam izveidojuši divus tabulu komplektus. Tabulas ir izstrādātas, ņemot vērā atsevišķu konstrukcijas elementu (lieces, spiedes, stiepe un skalde) statiskās īpašības, nevis sadalot produktus pēc kokanes veidiem.

Pirmais komplekts ir vienkāršota versija, kuru var izmantot, ja mums nav virkne svarīgas informācijas par kritērijiem un statiskajiem parametriem (stiepes koeficienta, slaiduma rādītāja, modifikācijas koeficienta, vērpes koeficienta). Tabulā galvenokārt aplūkoti gadījumi, kas jau pastāv būvlaukumā (modernizācija), kur bieži vien konstrukcijas projekts nav pieejams.

Ja vēlamies panākt pareizo risinājumu projektēšanas fāzē, vispiemērotākie būs otrajā komplektā iekļautās detalizētās tabulas. Pateicoties tam, ka konkrētu kritēriju diapazons ir ļoti plašs, nepieciešamās un drošākās aizsardzības izvēle būs ļoti precīza, kam var būt arī svarīga nozīme ekonomiskā aspektā. Svarīgi ir arī tas, ka detalizētās tabulas mums ļauj nodrošināt nesošās Koka konstrukcijas neierobežotā apjomā (telpas izkārtojumi – Koka kopnes, līmēta Koka elementi, palīgkonstrukcijas – atbalsti, kāpšļi), jo tādējādi varam koncentrēties uz darba raksturlielumiem, nevis Koka konstrukcijas izstrādājumu.

Ieteikumi Tabulu lietotājam

No Tabulā norādītajiem risinājumiem jāizmanto visdrošākie.
Piemērs:
Analizējot liektu siju ar šķērsgriezumu b=15 cm, h=34 cm (b/h=0,44) stiepes apstākļos α_M= 0,9, kas ir projektēta ar k_{mod}=0,7, ar apsildi no 4 pusēm, un nodrošinātu pret vērpi, lai varētu noteikti prasības klasē R60, izmantojam datus no 1. un 2. tabulas, attiecīgie fragmenti ir parādīti zemāk.

1. tabula (fragments) α_M = 1,0

b [mm]	k_{mod}	R30			R60			R120		
		b/h			b/h			b/h		
		1	0,5	0,25	1	0,5	0,25	1	0,5	0,25
140	0,7	12,5	0	0	20	**18**	15	20+25	18+25	20+20
170	0,7	12,5	0	0	18	18	15	18+25	18+20	15+20

2. tabula (fragments) α_M = 0,8

b [mm]	k_{mod}	R30			R60			R120		
		b/h			b/h			b/h		
		1	0,5	0,25	1	0,5	0,25	1	0,5	0,25
140	0,7	12,5	0	0	18	15	15	20+25	20+20	18+18
170	0,7	0	0	0	18	12,5	0	18+25	18+18	15+18

Atbilstošs un drošs risinājums ir tipveida būves biezums dp = 18 mm (viena ģipškartona plāksnes kārta ar biezumu 18 mm).

KOKA NESOŠO KONSTRUKCIJU UGUNSDROŠĀS APDARES IZVĒLES VIENKĀRŠOTĀS TABULAS

Tabulās esošo datu saraksts ir pieņemts saskaņā ar Ugunsdrošības klasifikāciju ITB 1060.2/15/R89.

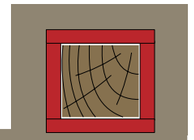

SIJU LIEKŠANĀS. Piemērs ar apsildi no 4 pusēm; pret vērpi nodrošinātas sijas. Paredzamais drošības biezums ģipškartona plāksnēm Nida Uguns Pluss, SINIA Uguns Pluss, Nida Uguns Kompaktss.

b [mm]	R30			R60			R120		
	b/h			b/h			b/h		
	1	0,5	0,25	1	0,5	0,25	1	0,5	0,25
60	15	15	12,5	15+15	12,5+15	12,5+12,5	Nav datu	25+25	25+25
80	15	12,5	12,5	25	25*	20	25+25	25+25	20+25
100	12,5	12,5	12,5	25*	25*	20	25+25	20+25	20+25
120	12,5	12,5	12,5	20	20	18	25+25	20+25	18+25
140	12,5	12,5	0	20	18	18	20+25	18+25	18+25
170	12,5	0	0	20	18	15	20+25	18+25	18+20
200	12,5	0	0	18	15	12,5	18+25	18+20	18+18

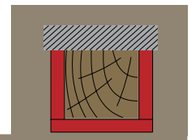

SIJU LIEKŠANĀS. Piemērs ar apsildi no 3 pusēm; pret vērpi nodrošinātas sijas. Paredzamais drošības biezums ģipškartona plāksnēm Nida Uguns Pluss, SINIA Uguns Pluss, Nida Uguns Kompaktss.

b [mm]	R30			R60			R120		
	b/h			b/h			b/h		
	1	0,5	0,25	1	0,5	0,25	1	0,5	0,25
60	15	12,5	12,5	25	25	25	25+25	25+25	25+25
80	12,5	12,5	12,5	20	20	20	25+25	20+25	20+25
100	12,5	12,5	12,5	20	20	18	20+25	20+25	20+25
120	12,5	12,5	0	20	18	18	20+25	18+25	18+25
140	12,5	0	0	18	18	15	18+25	18+25	20+20
170	0	0	0	18	15	12,5	18+25	18+20	18+18
200	0	0	0	15	12,5	0	20+20	15+20	15+18

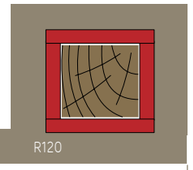

SIJU LIEKŠANĀS. Piemērs ar apsildi no 4 pusēm; pret vērpi nenodrošinātas sijas (h ≥ b). Paredzamais drošības biezums ģipškartona plāksnēm Nida Uguns Pluss, SINIA Uguns Pluss, Nida Uguns Kompaktss.

b [mm]	R30	R60	R120
60	18	15+15	Nav datu
80	15	15+15	Nav datu
100	15	25/12,5+15	25+25
120	12,5	20/12,5+12,5	25+25
140	12,5	20/12,5+12,5	25+25
170	12,5	20/12,5+12,5	20+25
200	12,5	20/12,5+12,5	20+25

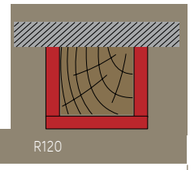

SIJU LIEKŠANĀS. Piemērs ar apsildi no 3 pusēm; pret vērpi nenodrošinātas sijas (h ≥ b). Paredzamais drošības biezums ģipškartona plāksnēm Nida Uguns Pluss, SINIA Uguns Pluss, Nida Uguns Kompaktss.

b [mm]	R30	R60	R120
60	15	15+15	Nav datu
80	15	25/12,5+15	Nav datu
100	12,5	25/12,5+12,5	25+25
120	12,5	20/12,5+12,5	25+25
140	12,5	20/12,5+12,5	20+25
170	12,5	18	20+25
200	12,5	18	20+25

STIEPES ELEMENTI (piem., kopņu apakšējās joslas, savienojumi). Piemērs ar apsildi no 4 pusēm. Paredzamais drošības biezums ģipškartona plāksnēm Nida Uguns Pluss, SINIA Uguns Pluss, Nida Uguns Kompaktss.

b [mm]	R30			R60			R120		
	b/h			b/h			b/h		
	1	0,5	0,25	1	0,5	0,25	1	0,5	0,25
60	15	12,5	12,5	25/12,5+15	25	20	25+25	25+25	25+25
80	12,5	12,5	12,5	25	20	20	25+25	20+25	20+25
100	12,5	12,5	12,5	20	20	18	20+25	20+25	20+25
120	12,5	0	0	20	18	18	20+25	20+25	18+25
140	12,5	0	0	20	18	15	18+25	18+25	20+20
170	0	0	0	18	15	12,5	18+25	20+20	15+20
200	0	0	0	15	12,5	0	20+20	15+20	15+18

PIRMIE TIRGŪ SAUSĀS BŪVES SISTĒMAS MARĶĒTA ZĪME CE

Lūdzu, atrodiet mūsu kanālu Siniat Nida YouTube

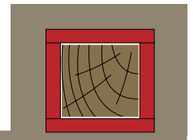

STABI, SLAIDI AR PIEMĒROTU SPIEDI. Paredzamais drošības biezums ģipškartona plāksnēm Nida Uguns Pluss, SINIA Uguns Pluss, Nida Uguns Kompaktss. b [mm]

b [mm]	R30			R60			R120		
	λ			λ			λ		
	40	55	70	40	55	70	40	55	70
60	18	18	Nav datu	12,5+18	15+15	Nav datu	Nav datu	Nav datu	Nav datu
80	15	18	Nav datu	12,5+18	12,5+18	Nav datu	Nav datu	Nav datu	Nav datu
100	15	18	18	25/12,5+15	15+15	12,5+18	25+25	Nav datu	Nav datu
120	12,5	18	18	25/12,5+15	15+15	12,5+18	25+25	Nav datu	Nav datu
140	12,5	18	18	25/12,5+12,5	15+15	12,5+18	25+25	Nav datu	Nav datu
170	12,5	15	18	18	25/12,5+15	12,5+18	20+25	Nav datu	Nav datu
200	0	15	18	18	25/12,5+15	15+15	15+25	25+25	Nav datu

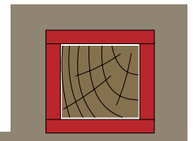

KOMPAKTSSI STABI AR PIEMĒROTU SPIEDI (bez izliekšanās iespējas). Paredzamais drošības biezums ģipškartona plāksnēm Nida Uguns Pluss, SINIA Uguns Pluss, Nida Uguns Kompaktss. b [mm]

b [mm]	R30	R60	R120
60	15	25/ 12,5+15	25+25
80	12,5	25	25+25
100	12,5	20	20+25
120	12,5	20	20+25
140	12,5	20	18+25
170	0	18	18+25
200	0	15	20+20

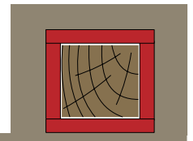

SKALDES ZONAS. Paredzamais drošības biezums ģipškartona plāksnēm Nida Uguns Pluss, SINIA Uguns Pluss, Nida Uguns Kompaktss. b [mm]

b [mm]	R30			R60			R120		
	b/h			b/h			b/h		
	1	0,5	0,25	1	0,5	0,25	1	0,5	0,25
60	15	12,5	12,5	25/12,5+15	25	20	25+25	25+25	25+25
80	12,5	12,5	12,5	25	20	20	25+25	20+25	20+25
100	12,5	12,5	12,5	20	20	18	20+25	20+25	20+25
120	12,5	0	0	20	18	18	20+25	20+25	18+25
140	12,5	0	0	20	18	15	18+25	18+25	20+20
170	0	0	0	18	15	12,5	18+25	20+20	15+20
200	0	0	0	15	12,5	0	20+20	15+20	15+18

KOKA NESOŠO KONSTRUKCIJU UGUNSDROŠĀS APDARES IZVĒLES DETALIZĒTĀS TABULAS

Tabulās esošo datu saraksts ir pieņemts saskaņā ar Ugunsdrošības klasifikāciju ITB 1060.2/15/R89.

LIECES ELEMENTI - SIJAS

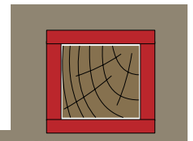

SIJAS UN CITI LIECES ELEMENTI
Nepieciešamie Nida Uguns Pluss, SINIA Uguns Pluss, Nida Uguns Kompaktss plākšņu biezumi.
Liece – **apsilde no 4 pusēm** – pret vērpi nodrošinātas sijas.
Stiepe α_M = 1,0

b [mm]	k_{mod}	R30			R60			R120		
		b/h			b/h			b/h		
		1	0,5	0,25	1	0,5	0,25	1	0,5	0,25
60	0,9	15	15	12,5	15+15	12,5+15	12,5+12,5	Nav datu	25+25	25+25
	0,7	15	12,5	12,5	25	25*	20	Nav datu	25+25	20+25
80	0,9	15	12,5	12,5	25	25*	20	25+25	25+25	20+25
	0,7	12,5	12,5	12,5	25*	20	20	25+25	20+25	20+25
100	0,9	12,5	12,5	12,5	25*	25*	20	25+25	20+25	20+25
	0,7	12,5	12,5	12,5	20	20	18	20+25	20+25	18+25
120	0,9	12,5	12,5	12,5	20	20	18	25+25	20+25	18+25
	0,7	12,5	12,5	0	20	18	18	20+25	18+25	18+25
140	0,9	12,5	12,5	0	20	18	18	20+25	18+25	18+25
	0,7	12,5	0	0	20	18	15	20+25	18+25	20+20
170	0,9	12,5	0	0	20	18	15	20+25	18+25	18+20
	0,7	12,5	0	0	18	18	15	18+25	18+20	15+20
200	0,9	12,5	0	0	18	15	12,5	18+25	18+20	18+18
	0,7	0	0	0	18	15	0	18+25	15+20	15+15

Piezīmes:
„12,5 + 15" – nozīmē: iekšējais slānis 12,5 mm + ārējais slānis 15 mm
NA – nevar nodrošināt ar divām plākšņu kārtām
„0" – nodrošināšana nav nepieciešama
α_M – stiepes koeficients pie lieces attiecas uz šķērsgriezumu un to nosaka iekšējo spēku un izturības aprēķina vērtībai normālos apstākļos
* plāksnes 25 vietā iespējams izmantot 2 kārtas 12,5+12,5 mm

SIJAS UN CITI LIECES ELEMENTI

Nepieciešamie Nida Uguns Pluss, SINIA Uguns Pluss, Nida Uguns Kompaktss plākšņu biezumi.
Liece – **apsilde no 4 pusēm** – pret vērpi nodrošinātas sijas
Stiepe α_M = 0,8

b [mm]	k_{mod}	R30			R60			R120		
		b/h			b/h			b/h		
		1	0,5	0,25	1	0,5	0,25	1	0,5	0,25
60	0,9	15	12,5	12,5	25	25	20	Nav datu	25+25	20+25
	0,7	15	12,5	12,5	25	20	20	25+25	20+25	20+25
80	0,9	12,5	12,5	12,5	25	20	20	25+25	20+25	20+25
	0,7	12,5	12,5	12,5	20	20	18	25+25	20+25	18+25
100	0,9	12,5	12,5	12,5	25	20	18	25+25	20+25	20+25
	0,7	12,5	12,5	0	20	18	18	20+25	18+25	18+25
120	0,9	12,5	12,5	0	20	18	18	20+25	20+25	18+25
	0,7	12,5	0	0	20	18	15	20+25	18+25	20+20
140	0,9	12,5	0	0	20	18	15	20+25	20+25	18+20
	0,7	12,5	0	0	18	15	15	20+25	20+20	18+18
170	0,9	12,5	0	0	18	15	12,5	18+25	18+20	18+18
	0,7	0	0	0	18	12,5	0	18+25	18+18	15+18
200	0,9	0	0	0	18	12,5	0	18+25	15+20	15+15
	0,7	0	0	0	15	12,5	0	20+20	15+18	12,5+15

Piezīmes:
„12,5 + 15" – nozīmē: iekšējais slānis 12,5 mm + ārējais slānis 15 mm
NA – nevar nodrošināt ar divām plākšņu kārtām
„0" – nodrošināšana nav nepieciešama
α_M – stiepes stinguma koeficients attiecas uz šķērsgriezumu un to nosaka iekšējo spēku un izturības aprēķina vērtībai normālos apstākļos
* plāksnes 25 vietā iespējams izmantot 2 kārtas 12,5+12,5 mm

SIJAS UN CITI LIECES ELEMENTI

Nepieciešamie Nida Uguns Pluss, SINIA Uguns Pluss, Nida Uguns Kompaktss plākšņu biezumi.
Liece – **apsilde no 3 pusēm** – pret vērpi nodrošinātas sijas
Stiepe α_M = 1,0

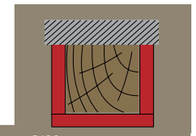

b [mm]	k_{mod}	R30			R60			R120		
		b/h			b/h			b/h		
		1	0,5	0,25	1	0,5	0,25	1	0,5	0,25
60	0,9	15	12,5	12,5	25	25	25	25+25	25+25	25+25
	0,7	12,5	12,5	12,5	25	25	25	25+25	20+25	20+25
80	0,9	12,5	12,5	12,5	20	20	20	25+25	20+25	20+25
	0,7	12,5	12,5	12,5	20	20	20	20+25	20+25	20+25
100	0,9	12,5	12,5	12,5	20	20	18	20+25	20+25	20+25
	0,7	12,5	12,5	0	20	18	18	20+25	18+25	18+25
120	0,9	12,5	12,5	0	20	18	18	20+25	18+25	18+25
	0,7	12,5	0	0	18	18	15	18+25	18+25	20+20
140	0,9	12,5	0	0	18	18	15	18+25	18+25	20+20
	0,7	0	0	0	18	15	12,5	18+25	20+20	18+20
170	0,9	0	0	0	18	15	12,5	18+25	18+20	18+18
	0,7	0	0	0	15	12,5	12,5	20+20	18+18	15+18
200	0,9	0	0	0	15	12,5	0	20+20	15+20	15+18
	0,7	0	0	0	12,5	0	0	18+18	15+15	12,5+15

Piezīmes:
„18 + 20" – nozīmē: iekšējais slānis 18 mm + ārējais slānis 20 mm.
„0" – nodrošināšana nav nepieciešama.
α_M – stiepes stinguma koeficients attiecas uz šķērsgriezumu un to nosaka iekšējo spēku un izturības aprēķina vērtībai normālos apstākļos.

SIJAS UN CITI LIECES ELEMENTI

Nepieciešamie Nida Uguns Pluss, SINIA Uguns Pluss, Nida Uguns Kompaktss plākšņu biezumi.
Liece – **apsilde no 4 pusēm** – pret vērpi nodrošinātas sijas
Stiepe α_M = 0,6

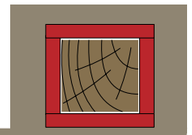

b [mm]	k_{mod}	R30			R60			R120		
		b/h			b/h			b/h		
		1	0,5	0,25	1	0,5	0,25	1	0,5	0,25
60	0,9	15	12,5	12,5	25	25	20	Nav datu	25+25	20+25
	0,7	12,5	12,5	12,5	25	20	20	25+25	20+25	20+25
80	0,9	12,5	12,5	12,5	25	20	20	25+25	20+25	20+25
	0,7	12,5	12,5	12,5	20	20	18	20+25	18+25	18+25
100	0,9	12,5	12,5	12,5	25	20	18	25+25	20+25	20+25
	0,7	12,5	0	0	20	18	18	20+25	18+25	20+20
120	0,9	12,5	12,5	0	20	18	18	20+25	20+25	18+25
	0,7	12,5	0	0	18	15	15	18+25	20+20	18+20
140	0,9	12,5	0	0	20	18	15	20+25	20+25	18+20
	0,7	12,5	0	0	18	12,5	12,5	18+25	18+20	15+20
170	0,9	12,5	0	0	20	15	12,5	18+25	18+20	18+18
	0,7	0	0	0	15	12,5	0	15+25 / 20+20	15+18	15+15
200	0,9	0	0	0	18	12,5	0	18+25	15+20	15+15
	0,7	0	0	0	12,5	0	0	18+20	15+15	20

Piezīmes:
„12,5 + 15" – nozīmē: iekšējais slānis 12,5 mm + ārējais slānis 15 mm
NA – nevar nodrošināt ar divām plākšņu kārtām
„0" – nodrošināšana nav nepieciešama
α_M – stiepes stinguma koeficients attiecas uz šķērsgriezumu un to nosaka iekšējo spēku un izturības aprēķina vērtībai normālos apstākļos
* plāksnes 25 vietā iespējams izmantot 2 kārtas 12,5+12,5 mm

SIJAS UN CITI LIECES ELEMENTI

Nepieciešamie Nida Uguns Pluss, SINIA Uguns Pluss, Nida Uguns Kompaktss plākšņu biezumi.
Liece – **apsilde no 3 pusēm** – pret vērpi nodrošinātas sijas
Stiepe α_M = 0,8

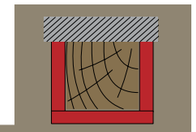

b [mm]	k_{mod}	R30			R60			R120		
		b/h			b/h			b/h		
		1	0,5	0,25	1	0,5	0,25	1	0,5	0,25
60	0,9	12,5	12,5	12,5	25	25	25	25+25	20+25	20+25
	0,7	12,5	12,5	12,5	20	20	20	25+25	20+25	20+25
80	0,9	12,5	12,5	12,5	20	20	20	20+25	20+25	20+25
	0,7	12,5	12,5	12,5	20	18	18	20+25	20+25	20+25
100	0,9	12,5	12,5	0	20	18	18	20+25	18+25	18+25
	0,7	12,5	0	0	18	18	18	18+25	18+25	18+25
120	0,9	12,5	12,5	0	20	18	18	20+25	18+25	18+25
	0,7	0	0	0	18	15	15	18+25	20+20	18+20
140	0,9	0	0	0	18	15	12,5	18+25	20+20	18+20
	0,7	0	0	0	15	12,5	12,5	20+20	18+20	18+18
170	0,9	0	0	0	15	12,5	12,5	20+20	18+18	15+18
	0,7	0	0	0	12,5	0	0	18+18	15+18	15+15
200	0,9	0	0	0	12,5	0	0	18+18	15+15	12,5+15
	0,7	0	0	0	12,5	0	0	15+18	12,5+15	12,5+12,5

Piezīmes:
„18 + 20" – nozīmē: iekšējais slānis 18 mm + ārējais slānis 20 mm.
„0" – nodrošināšana nav nepieciešama.
α_M – stiepes stinguma koeficients pie lieces attiecas uz šķērsgriezumu un to nosaka iekšējo spēku un izturības aprēķina vērtībai normālos apstākļos.

SIJAS UN CITI LIECES ELEMENTI

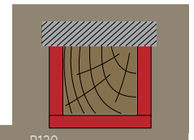

Nepieciešamie Nida Uguns Pluss, SINIA Uguns Pluss, Nida Uguns Kompaktss plākšņu biezumi.
Liece – **apsilde no 3 pusēm** – pret vērpi nodrošinātas sijas
Stiepe α_M = 0,6

b [mm]	k_{mod}	R30			R60			R120		
		b/h			b/h			b/h		
		1	0,5	0,25	1	0,5	0,25	1	0,5	0,25
60	0,9	12,5	12,5	12,5	20	20	20	25+25	20+25	20+25
	0,7	12,5	12,5	12,5	20	20	20	25+25	20+25	20+25
80	0,9	12,5	12,5	12,5	20	18	18	20+25	20+25	20+25
	0,7	12,5	12,5	0	20	18	18	20+25	18+25	18+25
100	0,9	12,5	0	0	18	18	18	18+25	18+25	18+25
	0,7	0	0	0	18	15	15	18+25	20+20	20+20
120	0,9	0	0	0	18	15	15	18+25	20+20	18+20
	0,7	0	0	0	15	12,5	12,5	20+20	18+25	18+18
140	0,9	0	0	0	15	12,5	12,5	20+20	18+20	18+18
	0,7	0	0	0	12,5	12,5	12,5	18+20	18+18	15+18
170	0,9	0	0	0	12,5	0	0	18+18	15+18	15+15
	0,7	0	0	0	12,5	0	0	15+18	25	25
200	0,9	0	0	0	12,5	0	0	15+18	12,5+15	12,5+12,5
	0,7	0	0	0	12,5	0	0	25	20	18

Piezīmes:
„18 + 20" – nozīmē: iekšējais slānis 18 mm + ārējais slānis 20 mm.
„0" – nodrošināšana nav nepieciešama.
α_M – stiepes koeficients pie lieces attiecas uz šķērsgriezumu un to nosaka iekšējo spēku un izturības aprēķina vērtībai normālos apstākļos.

SIJAS UN CITI LIECES ELEMENTI

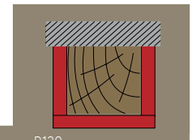

Nepieciešamie Nida Uguns Pluss, SINIA Uguns Pluss, Nida Uguns Kompaktss plākšņu biezumi.
Liece – **apsilde no 3 pusēm**; k_{mod} = 0,7;
Aprēķini paredzēti b/h = 0,5

b [mm]	k_{crit}	R30		R60		R120	
		α_M		α_M		α_M	
		0,8	0,6	0,8	0,6	0,8	0,6
60	0,8	15	15	12,5+15	25/12,5+15	25+25	25+25
	0,6	15	15	15+15	25/15+15	Nav datu	Nav datu
80	0,8	12,5	12,5	25/12,5+12,5	20/12,5+12,5	25+25	25+25
	0,6	15	12,5	25/12,5+15	25/12,5+15	Nav datu	25+25
100	0,8	12,5	12,5	20/12,5+12,5	20/12,5+12,5	20+25	20+25
	0,6	12,5	12,5	25/12,5+12,5	25/12,5+12,5	25+25	25+25
120	0,8	12,5	12,5	20/12,5+12,5	20/12,5+12,5	20+25	20+25
	0,6	12,5	12,5	20/12,5+12,5	20/12,5+12,5	25+25	20+25
140	0,8	12,5	12,5	18/12,5+12,5	18	20+25	18+25
	0,6	12,5	12,5	20/12,5+12,5	20/12,5+12,5	20+25	20+25
170	0,8	0	0	18	18	18+25	18+25
	0,6	12,5	12,5	18	18	20+25	18+25
200	0,8	0	0	15	15	18+25	15+25
	0,6	12,5	0	18	18	20+25	18+25

Piezīmes:
„18 + +25" nozīmē: iekšējais slānis 18 mm + ārējais slānis 25 mm.
„0" – nodrošināšana nav nepieciešama.
NA – nevar nodrošināt ar divām plākšņu kārtām.
α_M – stiepes koeficients pie lieces attiecas uz šķērsgriezumu un to nosaka iekšējo spēku un izturības aprēķina vērtībai normālos apstākļos.
k_{crit} – Izturības reducēšanas koeficients pie vērpes saskaņā ar EN 1995-1-1, 6.3.3., kas noteikts normāliem apstākļiem.
Vērtības var uzskatīt par drošu vērtējumu citiem izmēriem b/h un kmod koeficientiem.

SIJAS UN CITI LIECES ELEMENTI

Nepieciešamie Nida Uguns Pluss, SINIA Uguns Pluss, Nida Uguns Kompaktss plākšņu biezumi.
Liece – **apsilde no 4 pusēm**; k_{mod} = 0,7;
Aprēķini paredzēti b/h = 0,5

b [mm]	k_{crit}	R30		R60		R120	
		α_M		α_M		α_M	
		0,8	0,6	0,8	0,6	0,8	0,6
60	0,8	15	15	25/12,5+15	12,5+15	Nav datu	25+25
	0,6	18	15	15+15	15+15	Nav datu	Nav datu
80	0,8	12,5	12,5	25/12,5+15	25/12,5+12,5	25+25	25+25
	0,6	15	15	15+15	25/12,5+15	Nav datu	25+25
100	0,8	12,5	12,5	20/12,5+12,5	20/12,5+12,5	25+25	20+25
	0,6	15	12,5	25/12,5+15	25/12,5+12,5	25+25	25+25
120	0,8	12,5	12,5	20/12,5+12,5	20/12,5+12,5	20+25	20+25
	0,6	12,5	12,5	20/12,5+12,5	20/12,5+12,5	25+25	20+25
140	0,8	12,5	12,5	20/12,5+12,5	18/12,5+12,5	20+25	18+25
	0,6	12,5	12,5	20/12,5+12,5	20/12,5+12,5	25+25	18+25
170	0,8	12,5	0	18	18	20+25	18+25
	0,6	12,5	12,5	20/12,5+12,5	18	20+25	18+25
200	0,8	0	0	18	15	20+25	15+25
	0,6	12,5	12,5	20/12,5+12,5	18	20+25	18+25

Piezīmes:
„18 + +25" nozīmē: iekšējais slānis 18 mm + ārējais slānis 25 mm.
„0" – nodrošināšana nav nepieciešama.
NA – nevar nodrošināt ar divām plākšņu kārtām.
α_M – stiepes koeficients pie lieces attiecas uz šķērsgriezumu un to nosaka iekšējo spēku un izturības aprēķina vērtībai normālos apstākļos.
k_{crit} – Izturības reducēšanas koeficients pie vērpes saskaņā ar EN 1995-1-1, 6.3.3., kas noteikts normāliem apstākļiem.
Vērtības var uzskatīt par drošu vērtējumu citiem izmēriem b/h un kmod koeficientiem.

STIEPES ELEMENTI - KOPNES, SAVIENOJUMI

KOPŅU APAKŠĒJĀS JOSLAS, SAVIENOJUMI.

Nepieciešamie Nida Uguns Pluss, SINIA Uguns Pluss, Nida Uguns Kompaktss plākšņu biezumi.
Stiepe - **apsilde no 4 pusēm.**
Stiepe α_T = 1,0

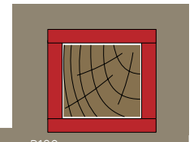

b [mm]	k_{mod}	R30			R60			R120		
		b/h			b/h			b/h		
		1	0,5	0,25	1	0,5	0,25	1	0,5	0,25
60	0,9	15	12,5	12,5	25/12,5+15	25*	20	25+25	25+25	25+25
	0,7	12,5	12,5	12,5	25/12,5+15	20	20	25+25	20+25	20+25
80	0,9	12,5	12,5	12,5	25*	20	20	25+25	20+25	20+25
	0,7	12,5	12,5	12,5	25*	20	20	20+25	20+25	20+25
100	0,9	12,5	12,5	12,5	20	20	18	20+25	20+25	20+25
	0,7	12,5	12,5	0	20	18	18	20+25	20+25	18+25
120	0,9	12,5	0	0	20	18	18	20+25	20+25	18+25
	0,7	12,5	0	0	18	18	15	20+25	20+25	20+20
140	0,9	12,5	0	0	20	18	15	18+25	18+25	20+20
	0,7	0	0	0	18	15	12,5	18+25	18+20	18+20
170	0,9	0	0	0	18	15	12,5	18+25	20+20	15+20
	0,7	0	0	0	15	12,5	12,5	20+20	18+18	15+18
200	0,9	0	0	0	15	12,5	0	20+20	15+20	15+18
	0,7	0	0	0	12,5	0	0	18+18	15+15	15+15

Piezīmes:
„18 + +25" nozīmē: iekšējais slānis 18 mm + ārējais slānis 25 mm.
„0" – nodrošināšana nav nepieciešama.
25* – vienas 25 mm plāksnes vietā iespējams izmantot 2 kārtas 12,5+12,5 mm.
α_M – stiepes koeficientu pie nostiepšanas nosaka iekšējo spēku un izturības aprēķina vērtībai normālos apstākļos.
Šīs pašas prasības attiecas uz stiepes elementiem ar šķērsgriezumu bxh neatkarīgi no sānu stāvokļa (horizontāla vai vertikāla).

KOPŅU APAKŠĒJĀS JOSLAS, SAVIENOJUMI.

Nepieciešamie Nida Uguns Pluss, SINIA Uguns Pluss, Nida Uguns Kompaktss plākšņu biezumi.
Stiepe - **apsilde no 4 pusēm.**
Stiepe α_T = 0,8

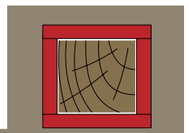

b [mm]	k_{mod}	R30			R60			R120		
		b/h			b/h			b/h		
		1	0,5	0,25	1	0,5	0,25	1	0,5	0,25
60	0,9	12,5	12,5	12,5	25/ 12,5+15	20	20	25+25	20+25	20+25
	0,7	12,5	12,5	12,5	25*	20	20	25+25	20+25	20+25
80	0,9	12,5	12,5	12,5	25*	20	20	20+25	20+25	20+25
	0,7	12,5	12,5	12,5	20	18	18	20+25	18+25	18+25
100	0,9	12,5	12,5	0	20	18	18	20+25	20+25	18+25
	0,7	12,5	0	0	20	18	18	18+25	18+25	18+25
120	0,9	12,5	0	0	20	18	15	20+25	20+25	20+20
	0,7	12,5	0	0	18	15	15	18+25	20+20	18+20
140	0,9	0	0	0	18	15	12,5	18+25	18+20	18+20
	0,7	0	0	0	18	12,5	12,5	20+20	18+18	18+18
170	0,9	0	0	0	15	12,5	12,5	20+20	18+18	15+18
	0,7	0	0	0	12,5	12,5	0	18+20	15+18	15+15
200	0,9	0	0	0	15	0	0	18+18	15+15	15+15
	0,7	0	0	0	12,5	0	0	15+18	12,5+15	12,5+15

Piezīmes:
„18 + +25" nozīmē: iekšējais slānis 18 mm + ārējais slānis 25 mm.
„0" – nodrošināšana nav nepieciešama.
25* – vienas 25 mm plāksnes vietā iespējams izmantot 2 kārtas 12,5+12,5 mm.
α_M – stiepes koeficientu pie nostiepšanas nosaka iekšējo spēku un izturības aprēķina vērtībai normālos apstākļos.
Šīs pašas prasības attiecas uz stiepes elementiem ar šķērsgriezumu bxh neatkarīgi no sānu stāvokļa (horizontāla vai vertikāla).

KOPŅU APAKŠĒJĀS JOSLAS, SAVIENOJUMI.

Nepieciešamie Nida Uguns Pluss, SINIA Uguns Pluss, Nida Uguns Kompaktss plākšņu biezumi.
Stiepe - **apsilde no 4 pusēm.**
Stiepe α_T = 0,6

b [mm]	k_{mod}	R30			R60			R120		
		b/h			b/h			b/h		
		1	0,5	0,25	1	0,5	0,25	1	0,5	0,25
60	0,9	12,5	12,5	12,5	25*	20	20	25+25	20+25	20+25
	0,7	12,5	12,5	12,5	20	20	20	20+25	20+25	20+25
80	0,9	12,5	12,5	12,5	20	18	18	20+25	18+25	18+25
	0,7	12,5	12,5	12,5	20	18	18	20+25	18+25	18+25
100	0,9	12,5	0	0	20	18	18	18+25	18+25	18+25
	0,7	12,5	0	0	18	18	15	18+25	20+20	20+20
120	0,9	12,5	0	0	18	15	15	18+25	20+20	18+20
	0,7	0	0	0	18	15	12,5	18+25	18+20	18+18
140	0,9	0	0	0	18	12,5	12,5	20+20	18+18	18+18
	0,7	0	0	0	15	12,5	12,5	18+20	15+20	15+18
170	0,9	0	0	0	12,5	12,5	0	18+20	15+18	15+15
	0,7	0	0	0	12,5	0	0	15+20	15+15	25/ 12,5+15
200	0,9	0	0	0	12,5	0	0	15+18	12,5+15	12,5+15
	0,7	0	0	0	12,5	0	0	15+15	20/ 12,5+12,5	18/ 12,5+12,5

Piezīmes:
„18 + +25" nozīmē: iekšējais slānis 18 mm + ārējais slānis 25 mm.
„0" – nodrošināšana nav nepieciešama.
25* – vienas 25 mm plāksnes vietā iespējams izmantot 2 kārtas 12,5+12,5 mm.
α_M – stiepes koeficientu pie nostiepšanas nosaka iekšējo spēku un izturības aprēķina vērtībai normālos apstākļos.
Šīs pašas prasības attiecas uz stiepes elementiem ar šķērsgriezumu bxh neatkarīgi no sānu stāvokļa (horizontāla vai vertikāla).

SPIEDES ELEMENTI - SLAIDI UN KOMPAKTSSI STABI

SPIEDE - SLAIDI STABI.

Nepieciešamie Nida Uguns Pluss, SINIA Uguns Pluss, Nida Uguns Kompaktss plākšņu biezumi.

Spiede - **apsilde no 4 pusēm**

Slaidumsλ_{min} = 40 - 70; b=h; Stiepe α_N = 1,0

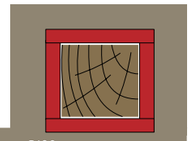

b [mm]	k_{mod}	R30			R60			R120		
		λ			λ			λ		
		40	55	70	40	55	70	40	55	70
60	0,9	18	Nav datu	Nav datu	12,5+18	Nav datu	Nav datu	Nav datu	Nav datu	Nav datu
	0,7	18	18	Nav datu	12,5+18	15+15	Nav datu	Nav datu	Nav datu	Nav datu
80	0,9	18	18	Nav datu	12,5+18	15+15	Nav datu	Nav datu	Nav datu	Nav datu
	0,7	15	18	Nav datu	12,5+18	12,5+18	Nav datu	Nav datu	Nav datu	Nav datu
100	0,9	18	18	Nav datu	12,5+18	15+15	Nav datu	Nav datu	Nav datu	Nav datu
	0,7	15	18	18	25/ 12,5+15	15+15	12,5+18	25+25	Nav datu	Nav datu
120	0,9	15	18	Nav datu	15+15	15+15	Nav datu	Nav datu	Nav datu	Nav datu
	0,7	12,5	18	18	25/12,5+15	15+15	12,5+18	25+25	Nav datu	Nav datu
140	0,9	15	18	Nav datu	25/ 12,5+15	15+15	Nav datu	Nav datu	Nav datu	Nav datu
	0,7	12,5	18	18	25/12,5+12,5	15+15	12,5+18	25+25	Nav datu	Nav datu
170	0,9	15	18	18	25/12,5+15	15+15	15+18	25+25	Nav datu	Nav datu
	0,7	12,5	15	18	18	25 /12,5+15	12,5+18	20+25	Nav datu	Nav datu
200	0,9	12,5	18	18	25/ 12,5+12,5	15+15	15+18	25+25	Nav datu	Nav datu
	0,7	0	15	18	18	25/12,5+15	15+15	15+25	25+25	Nav datu

Piezīmes:
„18 + +25" nozīmē: iekšējais slānis 18 mm + ārējais slānis 25 mm.
„0" – nodrošināšana nav nepieciešama.
NA – nevar nodrošināt ar divām plākšņu kārtām.
α_N – stiepes koeficients pie spiedes attiecas uz šķērsgriezumu un to nosaka iekšējo spēku un izturības aprēķina vērtībai normālos apstākļos.
Datus tabulā var droši izmantot arī taisnstūrveida šķērsgriezumiem b x h, kas nav kvadrātveida.

SPIEDE - SLAIDI STABI.

Nepieciešamie Nida Uguns Pluss, SINIA Uguns Pluss, Nida Uguns Kompaktss plākšņu biezumi.

Spiede - **apsilde no 4 pusēm**

Slaidumsλ_{min} = 40 - 70; b=h; Stiepe α_N = 0,8

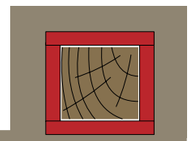

b [mm]	k_{mod}	R30			R60			R120		
		λ			λ			λ		
		40	55	70	40	55	70	40	55	70
60	0,9	18	18	Nav datu	12,5+18	15+15	Nav datu	Nav datu	Nav datu	Nav datu
	0,7	18	18	Nav datu	12,5+18	15+15	Nav datu	Nav datu	Nav datu	Nav datu
80	0,9	15	18	Nav datu	12,5+18	12,5+18	Nav datu	Nav datu	Nav datu	Nav datu
	0,7	15	18	18	12,5+15	15+15	15+15	Nav datu	Nav datu	Nav datu
100	0,9	15	18	18	25/ 12,5+15	15+15	12,5+18	25+25	Nav datu	Nav datu
	0,7	12,5	15	18	25/ 12,5+15	15+15	15+15	25+25	Nav datu	Nav datu
120	0,9	12,5	18	18	25/ 12,5+15	15+15	12,5+18	25+25	Nav datu	Nav datu
	0,7	12,5	15	18	25/ 12,5+12,5	12,5+15	15+15	25+25	Nav datu	Nav datu
140	0,9	12,5	18	18	25/ 12,5+12,5	15+15	12,5+18	25+25	Nav datu	Nav datu
	0,7	12,5	15	18	20/ 12,5+12,5	12,5+15	15+15	20+25	25+25	Nav datu
170	0,9	12,5	15	18	18	25 /12,5+15	12,5+18	20+25	Nav datu	Nav datu
	0,7	0	12,5	18	18	12,5+12,5	15+15	18+25	25+25	Nav datu
200	0,9	0	15	18	18	25/ 12,5+15	15+15	15+25	25+25	Nav datu
	0,7	0	12,5	18	15	20/ 12,5+12,5	15+15	15+25	20+25	Nav datu

Piezīmes:
„18 + +25" nozīmē: iekšējais slānis 18 mm + ārējais slānis 25 mm.
„0" – nodrošināšana nav nepieciešama.
NA – nevar nodrošināt ar divām plākšņu kārtām.
α_N – stiepes koeficients pie spiedes attiecas uz šķērsgriezumu un to nosaka iekšējo spēku un izturības aprēķina vērtībai normālos apstākļos.
Datus tabulā var droši izmantot arī taisnstūrveida šķērsgriezumiem b x h, kas nav kvadrātveida.

SPIEDE - SLAIDI STABI.

Nepieciešamie Nida Uguns Pluss, SINIA Uguns Pluss, Nida Uguns Kompaktss plākšņu biezumi.

Spiede - **apsilde no 4 pusēm**

Slaidumsλ_{min} = 40 - 70; b=h; Stiepe α_N = 0,6

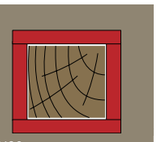

b [mm]	k_{mod}	R30			R60			R120		
		λ			λ			λ		
		40	55	70	40	55	70	40	55	70
60	0,9	18	18	Nav datu	12,5+18	15+15	Nav datu	Nav datu	Nav datu	Nav datu
	0,7	15	18	18	12,5+15	15+15	15+15	Nav datu	Nav datu	Nav datu
80	0,9	15	18	18	12,5+15	15+15	15+15	Nav datu	Nav datu	Nav datu
	0,7	12,5	15	18	12,5+15	12,5+15	15+15	25+25	Nav datu	Nav datu
100	0,9	12,5	15	18	25/12,5+15	15+15	15+15	25+25	Nav datu	Nav datu
	0,7	12,5	15	15	20/12,5+12,5	12,5+15	15+15	20+25	25+25	Nav datu
120	0,9	12,5	15	18	25/12,5+12,5	12,5+15	15+15	25+25	Nav datu	Nav datu
	0,7	12,5	12,5	15	18	12,5+12,5	12,5+15	20+25	25+25	Nav datu
140	0,9	12,5	15	18	20/12,5+12,5	12,5+15	15+15	20+25	25+25	Nav datu
	0,7	12,5	12,5	15	18	12,5+12,5	12,5+15	18+25	20+25	25+25
170	0,9	0	12,5	18	18	12,5+12,5	15+15	18+25	25+25	Nav datu
	0,7	0	12,5	12,5	18	20/12,5+12,5	12,5+15	15+25	20+25	25+25
200	0,9	0	12,5	18	15	20/12,5+12,5	15+15	15+25	20+25	Nav datu
	0,7	0	0	12,5	15	18	12,5+12,5	12,5+25	18+25	25+25

Piezīmes:
„18 + +25" nozīmē: iekšējais slānis 18 mm + ārējais slānis 25 mm.
„0" – nodrošināšana nav nepieciešama.
NA – nevar nodrošināt ar divām plākšņu kārtām.
α_N – stiepes koeficients pie spiedes attiecas uz šķērsgriezumu un to nosaka iekšējo spēku un izturības aprēķina vērtībai normālos apstākļos.
Datus tabulā var droši izmantot arī taisnstūrveida šķērsgriezumiem b x h, kas nav kvadrātveida.

SPIEDE - SLAIDI STABI.

Nepieciešamie Nida Uguns Pluss, SINIA Uguns Pluss, Nida Uguns Kompaktss plākšņu biezumi.

Spiede - **apsilde no 4 pusēm**

Slaidumsλ_{min} = 40 - 70; b=h; Stiepe α_N = 0,4

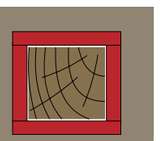

b [mm]	k_{mod}	R30			R60			R120		
		λ			λ			λ		
		40	55	70	40	55	70	40	55	70
60	0,9	15	18	18	12,5+15	15+15	15+15	Nav datu	Nav datu	Nav datu
	0,7	15	15	18	12,5+15	12,5+15	15+15	25+25	Nav datu	Nav datu
80	0,9	12,5	15	18	12,5+15	12,5+15	15+15	25+25	Nav datu	Nav datu
	0,7	12,5	12,5	15	20/12,5+12,5	12,5+15	12,5+15	25+25	25+25	Nav datu
100	0,9	12,5	15	15	20/12,5+12,5	12,5+15	15+15	20+25	25+25	Nav datu
	0,7	12,5	12,5	12,5	20/12,5+12,5	12,5+12,5	12,5+15	20+25	25+25	25+25
120	0,9	12,5	12,5	15	18	12,5+12,5	12,5+15	20+25	25+25	Nav datu
	0,7	12,5	12,5	12,5	18	12,5+12,5	12,5+12,5	18+25	20+25	25+25
140	0,9	12,5	12,5	15	18	12,5+12,5	12,5+15	18+25	20+25	25+25
	0,7	0	12,5	12,5	28	18	12,5+12,5	18+25	18+25	20+25
170	0,9	0	12,5	12,5	18	20/12,5+12,5	12,5+15	15+25	20+25	25+25
	0,7	0	0	12,5	15	18	18	12,5+25	18+25	20+25
200	0,9	0	0	12,5	15	18	12,5+12,5	12,5+25	18+25	25+25
	0,7	0	0	0	12,5	15	18	12,5+25	15+25	20+25

Piezīmes:
„18 + +25" nozīmē: iekšējais slānis 18 mm + ārējais slānis 25 mm.
„0" – nodrošināšana nav nepieciešama.
NA – nevar nodrošināt ar divām plākšņu kārtām.
α_N – stiepes koeficients pie spiedes attiecas uz šķērsgriezumu un to nosaka iekšējo spēku un izturības aprēķina vērtībai normālos apstākļos.
Datus tabulā var droši izmantot arī taisnstūrveida šķērsgriezumiem b x h, kas nav kvadrātveida.

KOMPAKTSSI STABI (bez izliekšanās iespējas).

Nepieciešamie Nida Uguns Pluss, SINIA Uguns Pluss, Nida Uguns Kompaktss plākšņu biezumi.

Spiede - **apsilde no 4 pusēm**

Aprēķini paredzēti b=h; Stiepe α_N = 0,6 ÷ 1,0

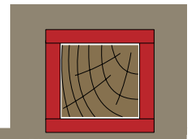

b [mm]	k_{mod}	R30			R60			R120		
		α_N			α_N			α_N		
		0,6	0,8	1	0,6	0,8	1	0,6	0,8	1
60	0,9	12,5	12,5	15	25*	25/ 12,5+15	25/ 12,5+15	25+25	25+25	25+25
	0,7	12,5	12,5	12,5	20	25*	25/ 12,5+15	20+25	25+25	25+25
80	0,9	12,5	12,5	12,5	20	25*	25*	20+25	20+25	25+25
	0,7	12,5	12,5	12,5	20	20	25*	20+25	20+25	20+25
100	0,9	12,5	12,5	12,5	20	20	20	18+25	20+25	20+25
	0,7	12,5	12,5	12,5	18	20	20	18+25	18+25	20+25
120	0,9	12,5	12,5	12,5	18	20	20	18+25	20+25	20+25
	0,7	0	12,5	12,5	18	18	18	18+25	18+25	18+25
140	0,9	0	0	12,5	18	18	20	20+20	18+25	18+25
	0,7	0	0	0	15	18	18	18+20	20+20	18+25
170	0,9	0	0	0	12,5	15	18	18+20	20+20	18+25
	0,7	0	0	0	12,5	12,5	15	15+20	18+20	20+20
200	0,9	0	0	0	12,5	15	15	15+18	18+18	20+20
	0,7	0	0	0	12,5	12,5	12,5	15+15	15+18	18+18

Piezīmes:
„18 + +25" nozīmē: iekšējais slānis 18 mm + ārējais slānis 25 mm.
„0" – nodrošināšana nav nepieciešama.
25* – vienas 25 mm plāksnes vietā iespējams izmantot 2 kārtas 12,5+12,5 mm.
α_N – stiepes koeficients pie spiedes attiecas uz šķērsgriezumu un to nosaka iekšējo spēku un izturības aprēķina vērtībai normālos apstākļos.
Dotus tabulā var droši izmantot arī taisnstūrveida šķērsgriezumiem b x h, kas nav kvadrātveida.

SKALDES ELEMENTI - ATBALSTA ZONAS

SKALDE - ATBALSTA ZONAS.

Nepieciešamie Nida Uguns Pluss, SINIA Uguns Pluss, Nida Uguns Kompaktss plākšņu biezumi.

Skalde - **apsilde no 4 pusēm**

Stiepe α_V = 1,0

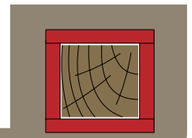

b [mm]	k_{mod}	R30			R60			R120		
		b/h			b/h			b/h		
		1	0,5	0,25	1	0,5	0,25	1	0,5	0,25
60	0,9	15	12,5	12,5	25/ 12,5+15	25*	20	25+25	25+25	25+25
	0,7	12,5	12,5	12,5	25/ 12,5+15	20	20	25+25	20+25	20+25
80	0,9	12,5	12,5	12,5	25*	20	20	25+25	20+25	20+25
	0,7	12,5	12,5	12,5	25*	20	20	20+25	20+25	20+25
100	0,9	12,5	12,5	12,5	20	20	18	20+25	20+25	20+25
	0,7	12,5	12,5	0	20	18	18	20+25	20+25	18+25
120	0,9	12,5	0	0	20	18	18	20+25	20+25	18+25
	0,7	12,5	0	0	20	18	15	20+25	20+25	20+20
140	0,9	12,5	0	0	20	18	15	18+25	18+25	20+20
	0,7	0	0	0	18	15	12,5	18+25	18+20	18+20
170	0,9	0	0	0	18	15	12,5	18+25	20+20	15+20
	0,7	0	0	0	15	12,5	12,5	20+20	18+18	15+18
200	0,9	0	0	0	15	12,5	0	20+20	15+20	15+18
	0,7	0	0	0	15	0	0	18+18	15+15	15+15

Piezīmes:
„18 + +25" – nozīmē: iekšējais slānis 18 mm + ārējais slānis 25 mm.
„0" – nodrošināšana nav nepieciešama.
25* – vienas 25 mm plāksnes vietā iespējams izmantot 2 kārtas 12,5+12,5 mm.
α_V – stiepes koeficientu pie skaldes nosaka iekšējo spēku un izturības aprēķina vērtībai normālos apstākļos.

SKALDE - ATBALSTA ZONAS.

Nepieciešamie Nida Uguns Pluss, SINIA Uguns Pluss, Nida Uguns Kompaktss plākšņu biezumi.

Skalde - **apsilde no 4 pusēm**

Stiepe α_V = 0,8

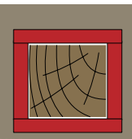

b [mm]	k_{mod}	R30			R60			R120		
		b/h			b/h			b/h		
		1	0,5	0,25	1	0,5	0,25	1	0,5	0,25
60	0,9	12,5	12,5	12,5	25/ 12,5+15	20	20	25+25	20+25	20+25
	0,7	12,5	12,5	12,5	25*	20	20	25+25	20+25	20+25
80	0,9	12,5	12,5	12,5	25*	20	20	20+25	20+25	20+25
	0,7	12,5	12,5	12,5	20	18	18	20+25	18+25	18+25
100	0,9	12,5	12,5	0	20	18	18	20+25	20+25	18+25
	0,7	12,5	0	0	20	18	18	18+25	18+25	18+25
120	0,9	12,5	0	0	20	18	15	20+25	20+25	20+20
	0,7	12,5	0	0	18	15	15	18+25	20+20	18+20
140	0,9	0	0	0	18	15	12,5	18+25	18+20	18+20
	0,7	0	0	0	18	12,5	12,5	20+20	18+18	18+18
170	0,9	0	0	0	15	12,5	12,5	20+20	18+18	15+18
	0,7	0	0	0	12,5	12,5	0	18+20	15+18	15+15
200	0,9	0	0	0	15	0	0	18+18	15+15	15+15
	0,7	0	0	0	12,5	0	0	15+18	12,5+15	12,5+15

Piezīmes:
„18 + +25" – nozīmē: iekšējais slānis 18 mm + ārējais slānis 25 mm.
„0" – nodrošināšana nav nepieciešama.
25* – vienas 25 mm plāksnes vietā iespējams izmantot 2 kārtas 12,5+12,5 mm.
α_V – stiepes koeficientu pie skaldes nosaka iekšējo spēku un izturības aprēķina vērtībai normālos apstākļos.

SKALDE - ATBALSTA ZONAS.

Nepieciešamie Nida Uguns Pluss, SINIA Uguns Pluss, Nida Uguns Kompaktss plākšņu biezumi.

Skalde - **apsilde no 4 pusēm**

Stiepe α_V = 0,6

b [mm]	k_{mod}	R30			R60			R120		
		b/h			b/h			b/h		
		1	0,5	0,25	1	0,5	0,25	1	0,5	0,25
60	0,9	12,5	12,5	12,5	25*	20	20	25+25	20+25	20+25
	0,7	12,5	12,5	12,5	20	20	20	20+25	20+25	20+25
80	0,9	12,5	12,5	12,5	20	18	18	20+25	18+25	18+25
	0,7	12,5	12,5	12,5	20	18	18	20+25	18+25	18+25
100	0,9	12,5	0	0	20	18	18	18+25	18+25	18+25
	0,7	12,5	0	0	18	18	15	18+25	20+20	20+20
120	0,9	12,5	0	0	18	15	15	18+25	20+20	18+20
	0,7	12,5	0	0	18	15	12,5	18+25	18+20	18+18
140	0,9	0	0	0	18	12,5	12,5	20+20	18+18	18+18
	0,7	0	0	0	15	12,5	12,5	18+20	15+20	15+18
170	0,9	0	0	0	12,5	12,5	0	18+20	15+18	15+15
	0,7	0	0	0	12,5	0	0	15+20	15+15	25/ 12,5+15
200	0,9	0	0	0	12,5	0	0	15+18	12,5+15	12,5+15
	0,7	0	0	0	12,5	0	0	15+15	20/12,5+12,5	18/12,5+12,5

Piezīmes:
„18 + +25" – nozīmē: iekšējais slānis 18 mm + ārējais slānis 25 mm.
„0" – nodrošināšana nav nepieciešama.
25* – vienas 25 mm plāksnes vietā iespējams izmantot 2 kārtas 12,5+12,5 mm.
α_V – stiepes koeficientu pie skaldes nosaka iekšējo spēku un izturības aprēķina vērtībai normālos apstākļos.

PIEZĪMES

PIEZĪMES

PIEZĪMES

siniat
Shaping the way people build

nida

LŪDZU SKATIET MŪSU AUGSTAS KVALITĀTES PRODUKTU KATALOGU:

www.siniat.lv

Izdošanas datums: 2019 gada marts.

SINIAT Sp. z o.o.
ul. Przecławska 8
03-879 Varšava (Warszawa)

www.siniat.lv